Wyróżnione produkty

Mikrometr MDH



Suwmiarki AOS



New Indicator Series



QM Height



Mikroskop MF



SJ-410



CV-2100

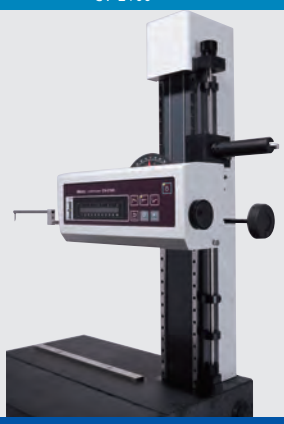

RA-2200



HM-210



Automatic CMM Part Program Generation

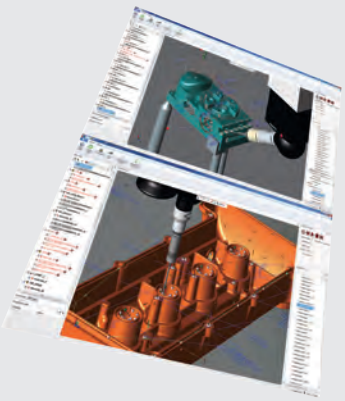

MACH Ko-ga-me



CRYSTA-Apex S



MANUAL Vision



CNC Vision



Mocowania

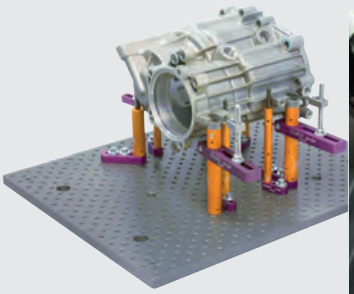

Końcówki pomiarowe



Spis treści

Zarządzanie danymi

Oprogramowanie do Zarządzania Jakością
Mini Procesor Danych Digimatic
Kable sygnałowe
Bezprzewodowa Transmisja Danych

14 - 35



Wysokościomierze

Wysokościomierze
Wyposażenie Wysokościomierzy
Wysokościomierz z procesorem danych

232 - 247



Mikrometry

Mikrometry Digimatic i Mikrometry Analogowe
Wyposażenie Mikrometrów
Głowice Mikrometryczne
Wyposażenie Głowic Mikrometrycznych

36 - 139



Czujniki

Czujniki ABSOLUTE Digimatic
Czujniki Zegarowe
Wyposażenie Czujników
Czujniki Dźwigniowo-zębate
itp.

248 - 316



Przyrządy do pomiarów wewnętrznych

Średnicówki Mikrometryczne
Średnicówki Czujnikowe
Wyposażenie Przyrządów do Pomiarów Wewnętrznych

140 - 177



Różnego rodzaju narzędzia i przyrządy dodatkowe

Statywy, Przyrządy Stołowe, Imadła, Pryzmy, Płyty, Kątomierze, Poziomnice, Kątowniki, Przymiary liniowe, Macki

317 - 342



Suwmiarki

Suwmiarki Absolute Digimatic
Suwmiarki Analogowe
Suwmiarki Specjalne
Wyposażenie Suwmiarek

178- 220



Przyrządy kalibracyjne

Height Master
Check Master
Przyrządy kalibracyjne

343 - 358



Głębokościomierze

Głębokościomierze

221 - 231



Płytki wzorcowe

Zestawy stalowych płytek wzorcowych
Pojedyncze stalowe płytki wzorcowe
Zestawy płytek wzorcowych CERA
Pojedyncze płytki wzorcowe CERA
etc.

359 - 378



Czujniki Systemowe i Laserowe Mikrometry Skaningowe

Czujniki Linear Gauge
Liczniki i Wyświetlacze
Wysokiej Precyzji i Niskiego Nacisku
Motoryczne Czujniki LITEMATIC

379 - 416



Współrzędnościowe Maszyny Pomiarowe

Oprogramowanie WMP
Przenośne Systemy 3D i WMP Ręczne
WMP małych i średnich rozmiarów
WMP wielkich rozmiarów

591 - 618



Liniały pomiarowe

Liniały Pomiarowe
Liniały Linear Scale
Liniały NC
Enkoder Korelacji Obrazu 2D

417- 448

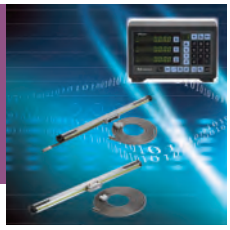

Wizyjne Systemy Pomiarowe

Ręczny Wizyjny System Pomiaru 2D
Quick Image
Ręczne i CNC Wizyjne Systemy
Pomiarowe Quick Scope i Quick Vision

619 - 645



Pomiary Optyczne

Oświetlacze
Lupy
Mikroskopy Stereoskopowe
Mikroskopy Pomiarowe

449- 507



Części Zamienne

Baterie
Podkładki, Kowadełka
Lustra, Płyty Szklane, Rolki papieru,
Taśmy Barwiące, Żarówki

646 - 650



Pomiary Kształtu

Przyrządy do Pomiaru Chropowatości Powierzchni Surftest
Przyrządy do pomiaru konturu Contracer
Przyrządy do pomiaru chropowatości powierzchni i konturu

508 - 567



Dla lepszej komunikacji z klientami

Krajowa sieć Mitutoyo
Zagraniczna sieć Mitutoyo
Centra M³ Solution

651 - 654



Pomiary Twardości

Twardościomierze

568 - 590



Spisy Treści

Spisy Treści

655 - 662

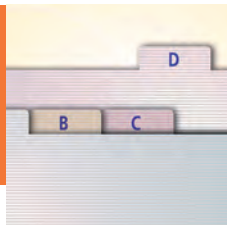

Mitutoyo

Wiarygodna Identyfikowalność o Zasięgu Globalnym

Laboratoria kalibracyjne na całym świecie

Mitutoyo posiada system zapewniający wszechstronne wsparcie dla kalibracji produktów do pomiarów precyzyjnych na rynku globalnym. Aby zapewnić usługi kalibracyjne o zasięgu globalnym Mitutoyo posiada laboratoria kalibracyjne posiadające certyfikaty międzynarodowej normy ISO/IEC17025, wystawione przez akredytowane organizace w każdym z krajów, w których działa i gdzie posiada swoje filie Mitutoyo.

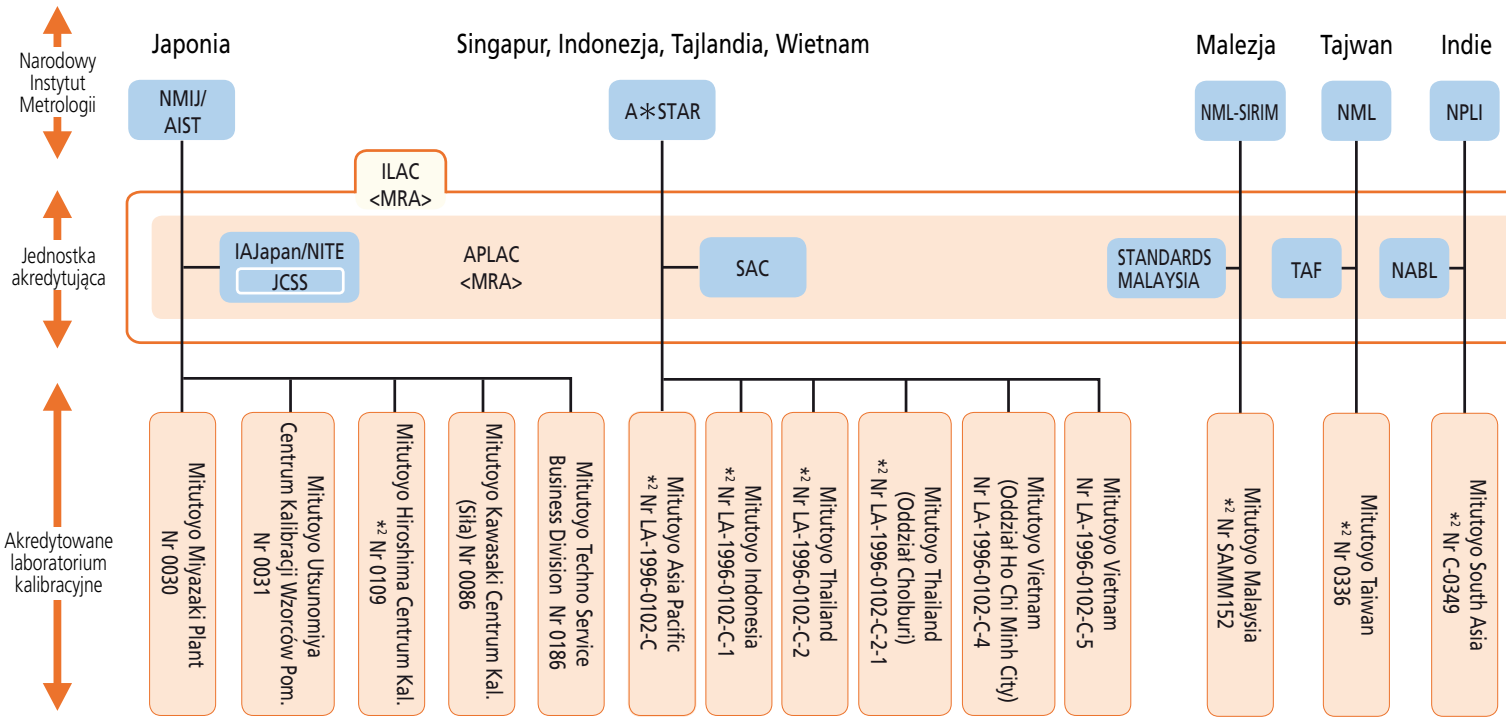

*1 Długość i temperatura *2 Długość i twardość Bez oznaczenia oznacza tylko długość

AIST:	National Institute of Advanced Industrial Science and Technology
NMIJ:	National Metrology Institute of Japan
JCSS:	Japan Calibration Service System
NITE:	National Institute of Technology and Evaluation
IAJapan:	International Accreditation Japan
A*STAR:	Agency for Science, Technology and Research
SAC:	Singapore Accreditation Council
NML:	National Measurement Laboratory
TAF:	Taiwan Accreditation Foundation
NML-SIRIM:	National Metrology Laboratory, Standards and Industrial Research Institute of Malaysia
STANDARDS MALAYSIA:	Department of Standards Malaysia
NIST:	National Institute of Standards and Technology
A2LA:	American Association for Laboratory Accreditation
NRC-INMS:	National Research Council of Canada-Institute for National Measurement Standards
CLAS:	Calibration Laboratory Assessment Service
SCC:	Standards Council of Canada
CENAM:	Centro Nacional de Metrologi´a
EMA:	Entidad Mexicana de Acreditacio´n, a.c.
UKAS:	United Kingdom Accreditation Service
NMi:	Nederlands Meetinstituut

RvA:	Raad voor Accreditatie
PTB:	Physikalisch-Technische Bundesanstalt
DAkkS:	Deutsche Akkreditierungsstelle GmbH
METAS:	The Swiss Federal Office of Metrology and Accreditation
SAS:	Swiss Accreditation Service
IMGC:	Istituto di Metrologia " GUSTAVO COLONNETTI "
ACCREDIA:	L'NTE ITALIANO DI ACCREDITAMENTO
SP:	Swedish National Testing and Research Institute
SWEDAC:	Swedish Board for Accreditation and Conformity Assessment
INMETRO:	Instituto Nacional de Metrologia Normalizacao e Qualidade Industrial
RBC:	Rede Brasileira de Calibracao
INTI:	Instituto Nacional de Tecnologia Industrial
OAA:	Organismo Argentino de Acreditaci
NPL:	National Physical Laboratory
NPLI:	National Physical Laboratory of India
NABL:	National Accreditation Board for Testing and Calibration Laboratories
(ILAC):	International Laboratory Accreditation Cooperation
(APLAC):	Asia-Pacific Laboratory Accreditation Cooperation
(EA):	European Accreditation Cooperation
(MRA):	Mutual Recognition Arrangement
#:	Accreditation No.

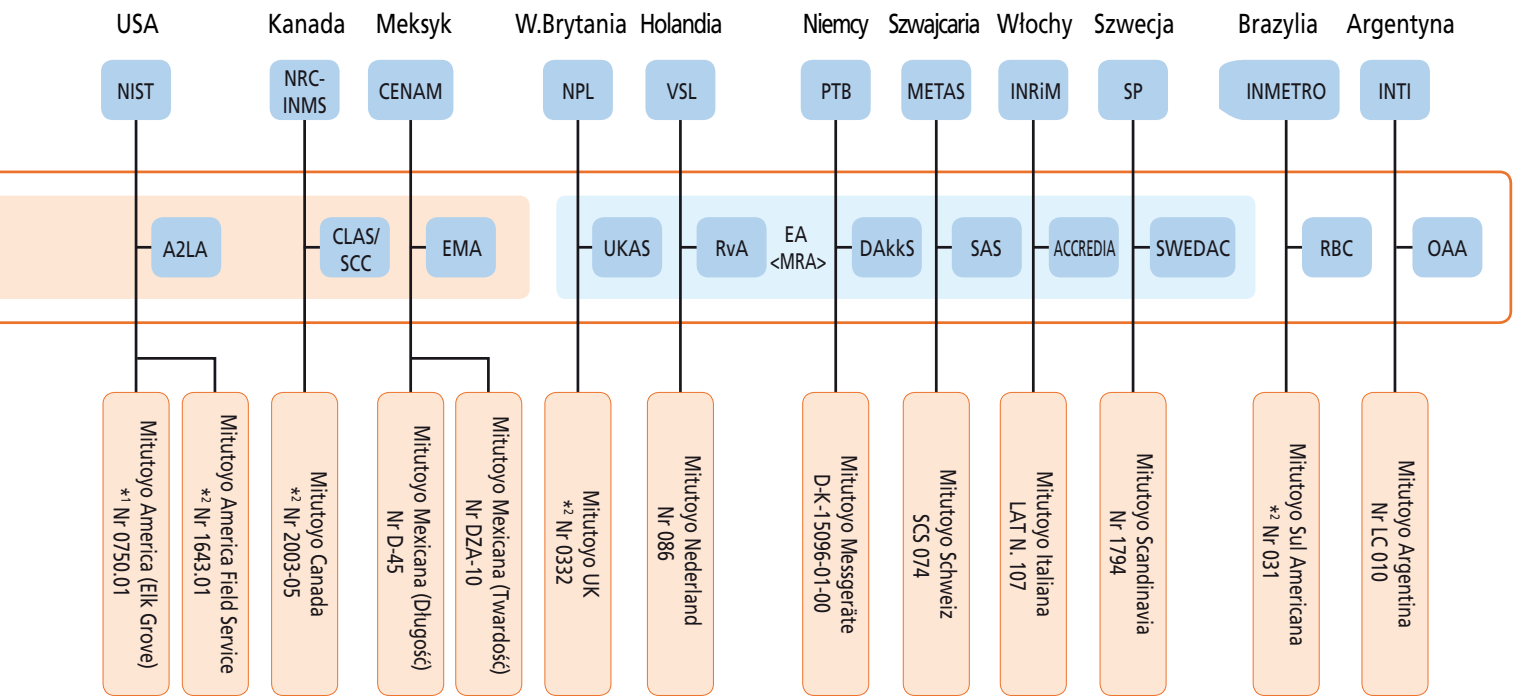
USA
Kanada
Meksyk
W.Brytania
Holandia
Niemcy
Szwajcaria
Włochy
Szwecja
Brazylia
Argentyna
NIST
NRC-INMS
CENAM
NPL
VSL
PTB
METAS
INRiM
SP
INMETRO
INTI
A2LA
CLAS/SCC
EMA
UKAS
RvA
EA <MRA>
DAkkS
SAS
ACCREDIA
SWEDAC
RBC
OAA
Mitutoyo America (Elk Grove) *1 Nr 0750.01
Mitutoyo America Field Service *2 Nr 1643.01
Mitutoyo Canada *2 Nr 2003-05
Mitutoyo Mexicana (Długość) Nr D-45
Mitutoyo Mexicana (Twardość) Nr DZA-10
Mitutoyo UK *2 Nr 0332
Mitutoyo Nederland Nr 086
Mitutoyo Messgeräte D-K-15096-01-00
Mitutoyo Schweiz SCS 074
Mitutoyo Italiana LAT N. 107
Mitutoyo Scandinavia Nr 1794
Mitutoyo Sul Americana *2 Nr 031
Mitutoyo Argentina Nr LC 010




ACCREDITED LABORATORY
MITUTOYO AMERICA CORPORATION (MAC)
Aurora, IL


ACREDITA
A
MITUTOYO MEXICANA, S.A. DE C.V.
LABORATORIO DE CALIBRACIÓN MITUTOYO MÉXICO
Dureza*


Certificate of Accreditation


NABL
National Accreditation Board for Testing and Calibration Laboratories
CERTIFICATE OF ACCREDITATION
MITUTOYO SOUTH ASIA PRIVATE LIMITED
NEW DELHI
MECHANICAL CALIBRATION






CERTIFICADO DE CREDENCIAMENTO DE LABORATÓRIO DE CALIBRAÇÃO
Mitutoyo Sul Americana Ltda

Wysoki Poziom Kalibracji na Całym Świecie

Oparty na najlepszej możliwości pomiarowej tego samego poziomu co normy narodowe

System identyfikowalności

Mitutoyo posiada system identyfikowalności wdrożony przez wewnętrzną organizację kalibrującą z certyfikatem międzynarodowej normy ISO/IEC 17025 z bezpośrednim odniesieniem wzorców długości do norm narodowych (zegar atomowy synchronizowany z UTC i optyczny grzebień częstotliwości) na najwyższym poziomie.
Normy narodowe są wzajemnie uznawane przez CIPM, a certyfikowana organizacja kalibracyjna jest wzajemnie uznawana przez ILAC, stąd tworzenie i utrzymywanie identyfikowalności dla produktów Mitutoyo zapewnione jest zarówno w Japonii, jak i za granicą.



Certyfikat laboratorium akredytowanego przy JCSS (Mitutoyo Utsunomiya Measurement Standards Calibration Center)

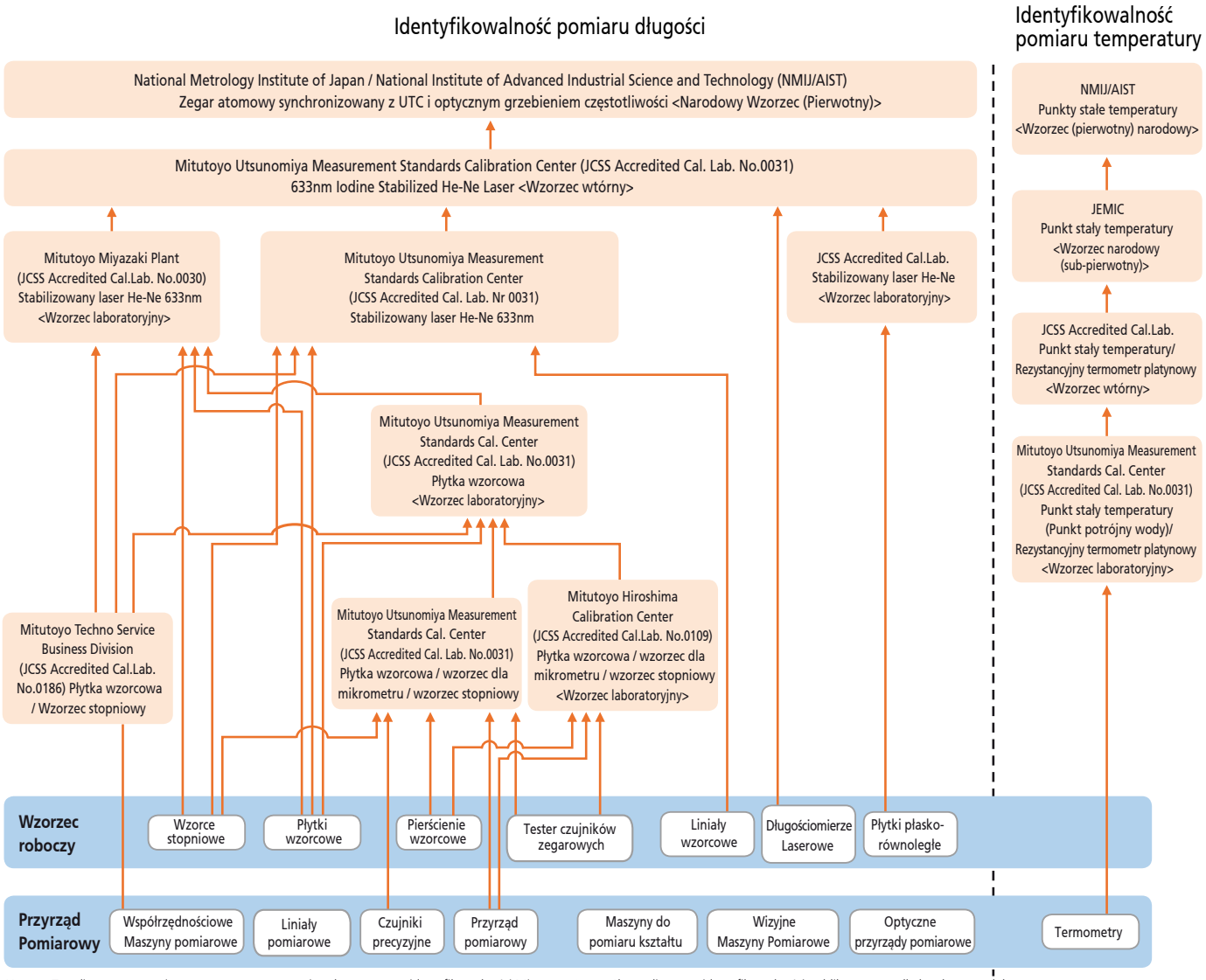

Uwaga: Ten diagram stanowi uproszczoną reprezentację całego systemu identyfikowalności Mitutoyo. Szczegółowe diagramy identyfikowalności publikowane są dla każdego produktu.

Zgodność z oznaczeniem CE

Identyfikowalność przyrządów pomiarowych

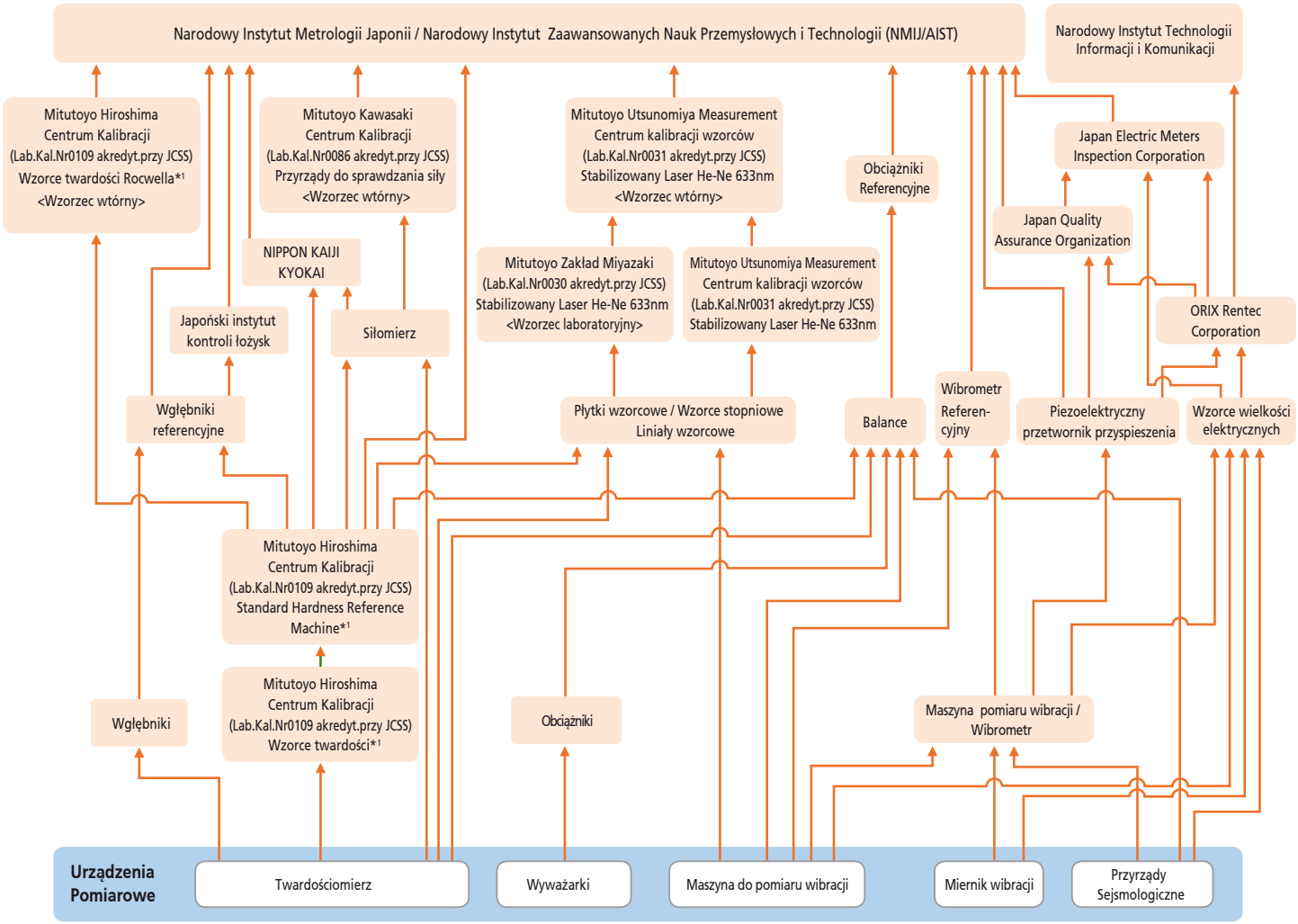

*1 Przedmiotem akredytacji JCSS jest twardość od 20HRC do 65HRC twardościomierzy Rockwella i wzorców twardości.

Uwaga: Ten diagram stanowi uproszczoną reprezentację całego systemu identyfikowalności Mitutoyo. Szczegółowe diagramy identyfikowalności publikowane są dla każdego produktu.

Zgodność z oznaczeniem CE

W celu zwiększenia bezpieczeństwa, każdy zakład posiada programy zapewnienia zgodności z Dyrektywą Maszynową, Dyrektywami EMC oraz Dyrektywami Niskich Napięć. CE to skrót od "Conformité Européenne". Oznaczenie CE informuje, że produkt jest zgodny z podstawowymi europejskimi przepisami prawa dotyczącymi zdrowia, bezpieczeństwa i ochrony środowiska.



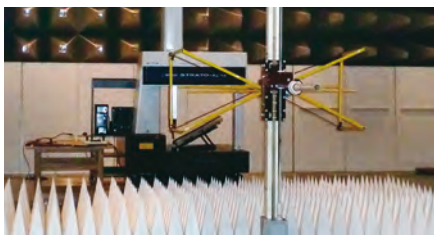

Znaczenie Symboli

ABSOLUTE®

Enkoder Liniowy ABSOLUTE

Przy wykorzystaniu technologii Mitutoyo opracowano metodę pozycji bezwzględnej (metodę Absolute). Dzięki tej metodzie nie trzeba zerować przyrządu po włączeniu zasilania. Informacja o pozycji zapisana w liniale jest gotowa do odczytu w każdej chwili. Dostępne są następujące trzy rodzaje enkoderów Absolute: model pojemnościowy, model indukcyjny oraz model, w którym wykorzystano metody pojemnościowe i optyczne. Enkodery te są szeroko stosowane w różnego rodzaju przyrządach pomiarowych, aby system pomiaru długości zapewniał wysoko wiarygodne dane pomiarowe.

Zalety:

1. Brak błędów zliczania nawet przy bardzo szybkim przemieszczaniu suwaka czy wrzeciona.
2. Nie ma potrzeby ustawiania zera po włączeniu zasilania systemu*1.
3. W związku z tym, że ten typ enkodera pobiera znacznie mniej energii w porównaniu z enkoderem inkrementalnym, czas życia baterii wydłuża się do około 3,5 roku (przy ciągłym działaniu 20,000 godzin)*2 przy normalnym użytkowaniu.

*1: Z wyjątkiem wymiany baterii
*2: W przypadku suwmiarki ABSOLUTE Digimatic (model pojemnościowy)

Przyrządy pomiarowe dostarczane ze świadectwem sprawdzenia

Mitutoyo jako wiodący producent precyzyjnych przyrządów pomiarowych gwarantuje jakość swoich produktów i dostarcza przyrządy pomiarowe ze świadectwem sprawdzenia zawierającym dane z inspekcji, aby klienci mogli używać ich z pełnym zaufaniem. Mitutoyo wykonuje również odpłatne kalibracje zakupionych już produktów i wydaje świadectwa kalibracji, które potwierdzają zgodność z odpowiednią normą.

* For the meaning of the inspection marks shown at left, refer to the detailed description of each product

Main Unit Startup System

Instalacja systemu uruchomienia jednostki głównej

W ramach poprawy systemu kontroli eksportu duże maszyny pomiarowe CNC (wszystkie Współrzędnościowe Maszyny Pomiarowe CNC, Systemy Pomiaru Wizyjnego oraz Maszyny do Pomiaru Kształtu) są teraz przed eksportem wyposażane w System Uruchamiania Jednostki Głównej (system wykrywania relokacji). System ten jest przeznaczony jest do wyłączania z użytku maszyny po wykryciu wstrząsu towarzyszącego zmianie lokalizacji maszyny. Jeśli zamierzacie Państwo zmienić lokalizację maszyny pomiarowej wyposażonej w ten system, prosimy o kontakt z najbliższym biurem, aby nasz inżynier serwisu mógł Państwu pomóc przy tej czynności. System ten może być wyzwolony również w wyniku zjawisk naturalnych, takich jak silne trzęsienie ziemi.
W takim przypadku, nasi inżynierowie serwisu udzielą Państwu pomocy w jak najkrótszym czasie.

IP65

IP66

IP67

Kody IP

Kody te oznaczają stopień ochrony przed wnikaniem ciał obcych, pyłu i wody, zapewniany (przez obudowę) dla części elektrycznej produktu zgodnie z definicjami zawartymi w normach IEC (IEC 60529: 2001) i JIS C 0920: 2003.
[IEC: International Electrotechnical Commission]

Pierwsza cyfra charakterystyczna charakterystyki	Stopnie ochrony przed wnikaniem obcych ciała stałych	
	Krótki opis	Definicja
0	Brak ochrony	—
1	Ochrona przed ciałami o wielkości większej niż Sø50 mm	Obiekt testowy Sø50 mm nie powinien całkowicie wniknąć do wnętrza obudowy*
2	Ochrona przed ciałami o wielkości większej niż Sø12,5 mm	Obiekt testowy Sø12,5 mm nie powinien cały wniknąć do wnętrza obudowy*
3	Ochrona przed ciałami o wielkości większej niż Sø2,5 mm	Obiekt testowy Sø2,5 mm nie powinien cały wniknąć do wnętrza obudowy*
4	Ochrona przed ciałami o wielkości większej niż Sø1,0 mm	Obiekt testowy Sø1,0 mm nie powinien cały wniknąć do wnętrza obudowy*
5	Ochrona przed wnikaniem pyłu (dopuszczalne są niewielkie ilości pyłu)	Ograniczenie wnikania pyłu do ilości, nie zakłócających prawidłowej pracy urządzenia ani nie zagrażających bezpieczeństwu.
6	Pyłoszczelność	Niedopuszczalne jest jakiekolwiek wnikanie pyłu.
7	—	
8	—	

*: Szczegółów na temat warunków badań przeprowadzanych w celu określenia każdego stopnia ochrony należy szukać we właściwej normie protection, please refer to the original standard.

Druga cyfra charakterystyczna	Stopnie ochrony przed wnikaniem wody	
	Krótki opis	Definicja
0	Brak ochrony	—
1	Ochrona przed spadającymi kroplami wody	Krople wody spadające pionowo nie powinny mieć negatywnego wpływu na urządzenie.
2	Ochrona przed kroplami wody spadającymi pod kątem 15 stopni	Pionowo spadające krople wody nie powinny mieć negatywnego wpływu na urządzenie przy przechylaniu obudowy w dowolną stronę o kąt do 15.
3	Ochrona przed kroplami wody	Woda rozpylana z dowolnej strony pod kątem do 60° nie powinna mieć negatywnego wpływu na urządzenie.
4	Ochrona przed zachlapaniem wody	Ochlapanie wodą obudowy z dowolnego kierunku nie powinno mieć negatywnego wpływu na urządzenie
5	Ochrona przed strumieniem wody	Strumień wody skierowany pod dowolnym kątem na obudowę nie powinien mieć negatywnego wpływu.
6	Ochrona przed silnymi strumieniami wody	Silny strumień wody skierownany pod dowolnym kątem na obudowę nie powinien mieć negatywnego wpływu na działanie urządzenia.
7	Ochrona przed wnikaniem wody	Krótkotrwałe zanurzenie obudowy urządzenia w wodzie w warunkach standardowego ciśnienia i czasu nie powinno mieć negatywnych skutków.
8	Ochrona przed zalaniem przy ciągłym zanurzeniu w wodzie	Długotrwałe zanurzenie obudowy urządzenia w wodzie w warunkach uzgodnionych pomiędzy użytkownikiem a producentem, ale surowszych niż w przypadku IPX7 nie powinno mieć negatywnego wpływu na urządzenie.







Niezależne potwierdzenie zgodności

Poziomy ochrony IP65, IP66 i IP67 odpowiednich produktów Mitutoyo zostały niezależnie potwierdzone przez niemiecką jednostkę akredytacyjną TÜV Rheinland.



Metryczne/Calowe

Mitutoyo oferuje ten wysokiej jakości produkt w wersji z przełączaniem jednostek mm/cale. Szczegółowych informacji prosimy szukać na lokalnej stronie internetowej Mitutoyo.



Calowe/Metryczne

Mitutoyo oferuje ten wysokiej jakości produkt w wersji z przełączaniem jednostek cale/mm. Szczegółowych informacji prosimy szukać na lokalnej stronie internetowej Mitutoyo.



Calowe

Mitutoyo oferuje ten wysokiej jakości produkt w wersji calowej. Szczegółowych informacji prosimy szukać na lokalnej stronie internetowej Mitutoyo.

Przykład Projektu Systemu Zarządzania Danymi Pomiarowym

System do rejestrowania i analizy wyników pomiarów z różnych przyrządów pomiarowych Mitutoyo dla potrzeb kontroli jakości.

Implementacja Krok 1

Rejestrowanie wyników pomiarów

Koniec z ręcznymi zapiskami

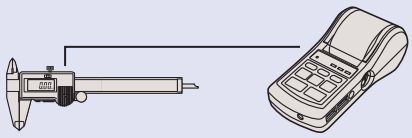

Łatwe drukowanie wyników pomiaru. Możliwość wyprowadzania danych do PC dla celów analizy statystycznej.

DP-1VR

Bezpośrednie wprowadzanie danych do PC

Interfejs USB-ITN zintegrowany z kablem połączeniowym



Seria USB Input Tool

Linia trzech modeli o różnej specyfikacji wyjścia
IT-012U/IT-005D/IT-007R

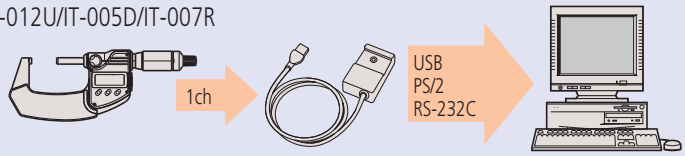

Seria Input Tool

Podłączany do złącza interfejsu RS-232C PC z 4 kanałami i sekwenserem

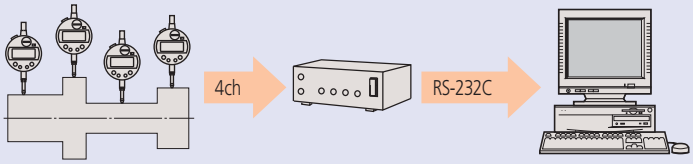

Multiplekser MUX-10F

Komunikacja bezprzewodowa

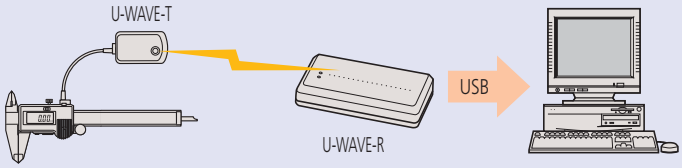

U-WAVE

Implementacja Krok 2

Oprogramowanie dedykowane dla pomiarów i kontroli jakości

Tworzenie raportu pomiarowego

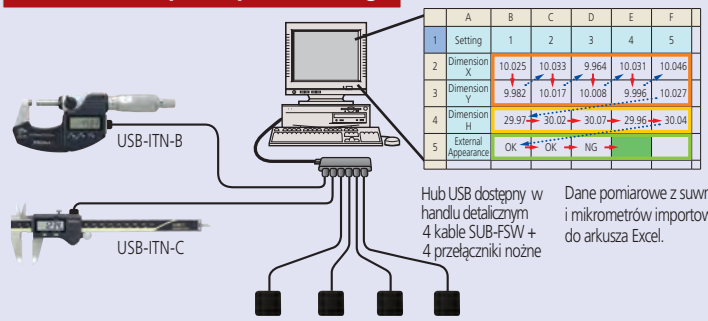

	A	B	C	D	E	F
1	Setting	1	2	3	4	5
2	Dimension X	10.025	10.033	9.964	10.031	10.046
3	Dimension Y	9.982	10.017	10.008	9.996	10.027
4	Dimension H	29.97	30.02	30.07	29.96	30.04
5	External Appearance	OK	OK	NG		

USB-ITPAK

Statystyczna kontrola procesu

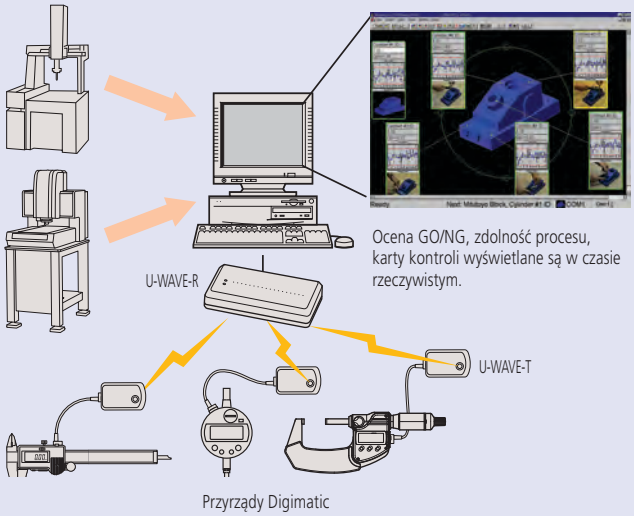

MeasurLink

Wszystkie produkty przeznaczone są do sprzedaży podmiotom gospodarczym. Charakterystyki produktów, w szczególności specyfikacje techniczne, są wiążące tylko na podstawie wyraźnie wyrażonej zgody. Ceny produktów są podawane na zapytanie.

Implementacja Krok 3

Tworzenie sieci kontroli jakości pokrywającej szeroki obszar zakładu

Unifikacja zarządzania jakością przy wykorzystaniu zakładowej sieci LAN

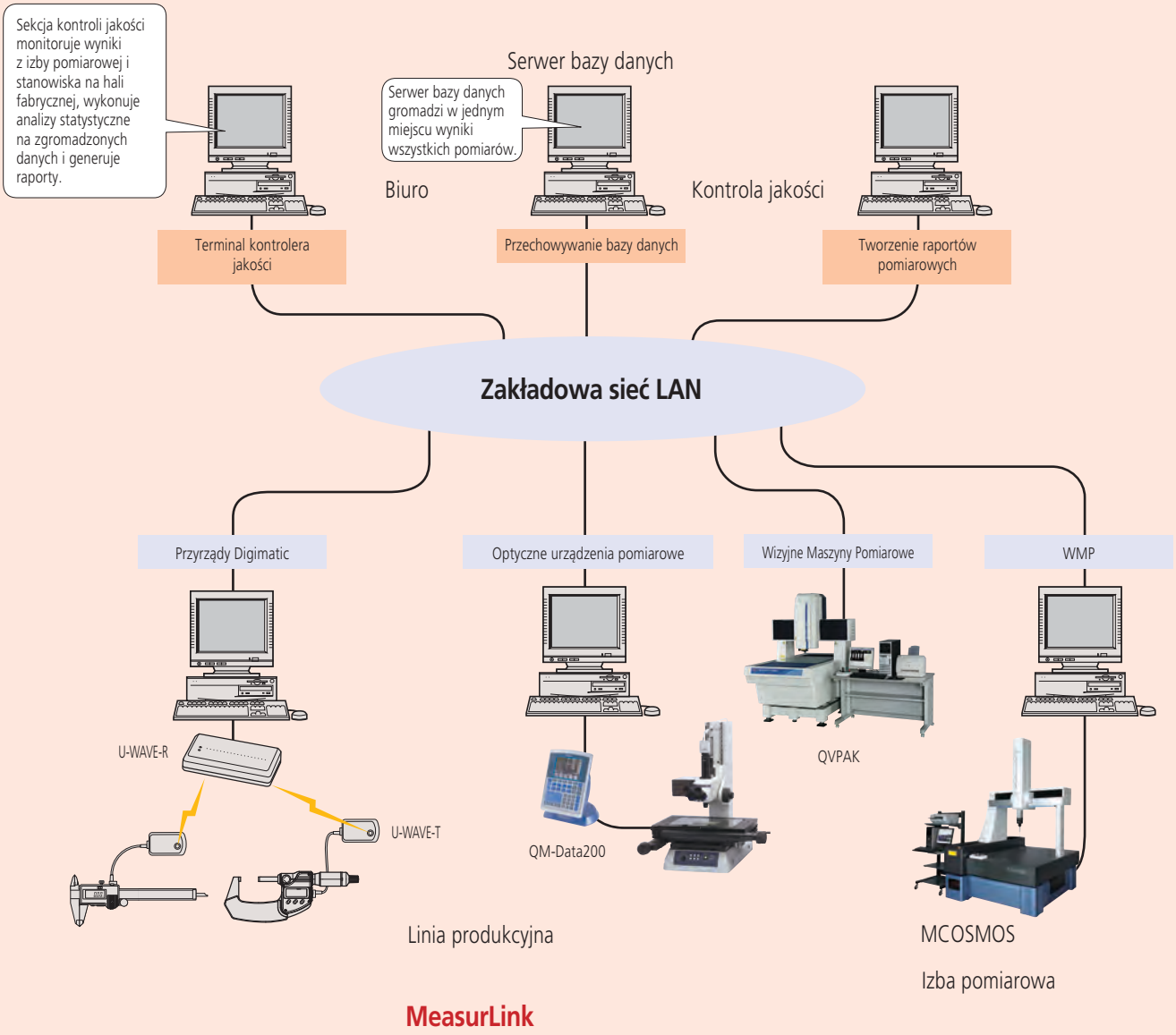

MeasurLink

Wszystkie produkty przeznaczone są do sprzedaży podmiotom gospodarczym. Charakterystyki produktów, w szczególności specyfikacje techniczne, są wiążące tylko na podstawie wyraźnie wyrażonej zgody. Ceny produktów są podawane na zapytanie.

Mitutoyo

Oprogramowanie do zarządzania jakością
Strona 15

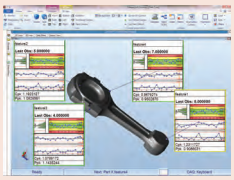

Mini Procesor Digimatic
Strona 20



Kable sygnałowe
Strona 21



Bezprzewodowa transmisja danych
Strona 25

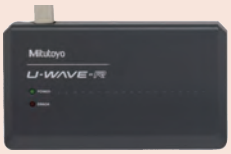

Interfejs Digimatic
Strona 27



Tolerowanie, wyzwalanie czasowe, wyświetlanie i rejestracja danych
Strona 31



Wszystkie produkty przeznaczone są do sprzedaży podmiotom gospodarczym. Charakterystyki produktów, w szczególności specyfikacje techniczne, są wiążące tylko na podstawie wyraźnie wyrażonej zgody. Ceny produktów są podawane na zapytanie.

MeasurLink 7

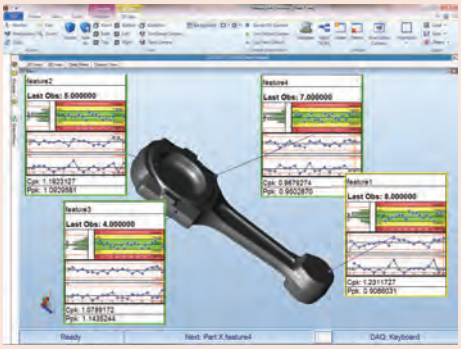





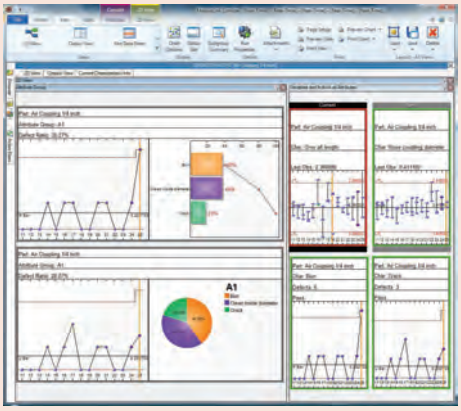

Zintegrowane rozwiązanie do zarządzania danymi jakości

Większość elektronicznych przyrządów Mitutoyo może dostarczać danych w postaci kodu Digimatic za pośrednictwem opcjonalnych kabli lub bezprzewodowych nadajników i odbiorników. Kod Digimatic może być również konwertowany na format RS-232C za pomocą jednego z multiplekserów. W taki sposób dane cyfrowe mogą być przesyłane do PC, gdzie są gromadzone i poddawane zaawansowanej analizie statystycznej.
Jako aplikacja typu klient/serwer MeasurLink oferuje swoje możliwości poprzez wykorzystanie przetwarzania rozproszonego. W połączeniu z wieloużytkownikową relacyjną bazą danych MeasurLink tworzy bezpieczny i zorganizowany system magazynowania danych udostępniający dane jakości do przeglądania i analiz pracownikom produkcji, inżynierom i kierownictwu. Pomiary w zakładzie produkcyjnym generują dane dla analiz, działań naprawczych i różnego rodzaju raportów. Jako szkielet systemu poprawy jakości MeasurLink gwarantuje redukcję kosztów produkcji i poprawia bilans finansowy przedsiębiorstwa.

MeasurLink umożliwia zarządzanie wieloma "wyspami " inspekcji w zakładzie produkcyjnym i połączenie ich w jeden wspólny system z bazą danych informacji o częściach, danych statystycznych, danych przyrządów pomiarowych, danych procesu itp. Dane współdzielone są przez wszystkie komórki zakładu.

Licencja grupowa
MeasurLink dostępny jest w kilku modułach oferujących szeroki zakres rozwiązań od gromadzenia danych do podglądu stanowisk pomiarowych i zarządzania wyposażeniem pomiarowym. Szczegóły na temat poszczególnych modułów można znaleźć na kolejnych stronach. Istnieje możliwość utworzenia swojego własnego pakietu modułów poprzez wybór jednej z poniższych licencji grupowych:

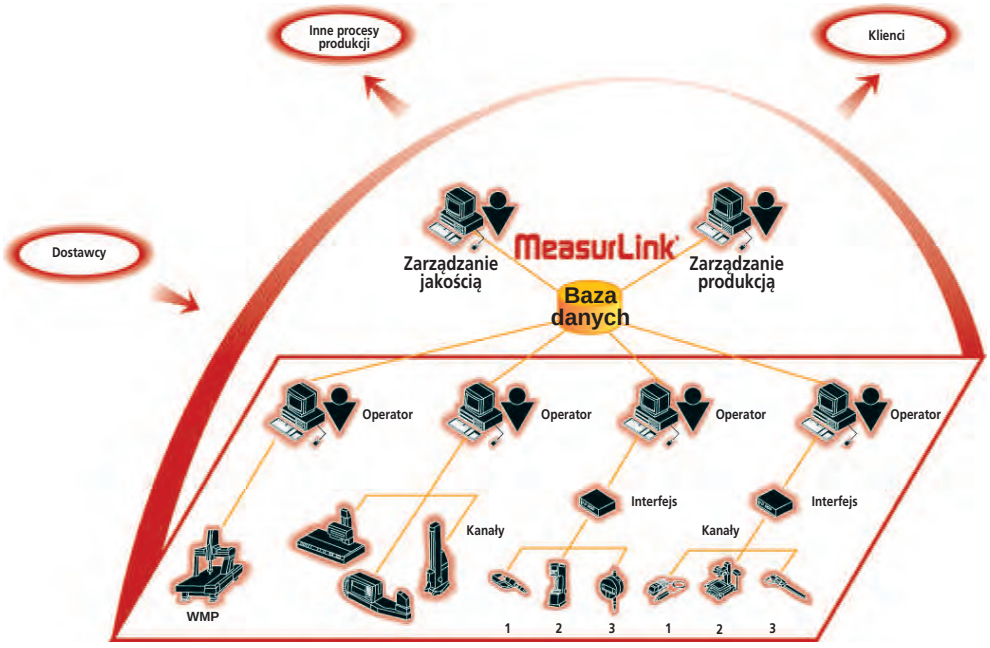

Nr	Opis
64AAB184R	MeasurLink 7 Licencja jednostanowiskowa - Pakiet 30 licencji
64AAB185R	MeasurLink 7 Licencja sieciowa - Pakiet 15 licencji
64AAB263R	MeasurLink 7 Licencja sieciowa - Pakiet 10 licencji
64AAB264R	MeasurLink 7 Licencja sieciowa - Pakiet 5 licencji
64AAB265R	MeasurLink 7 Licencja akademicka - Pakiet 20 licencji

Broszura MeasurLink dostępna na żądanie

Wszystkie produkty przeznaczone są do sprzedaży podmiotom gospodarczym. Charakterystyki produktów, w szczególności specyfikacje techniczne, są wiążące tylko na podstawie wyraźnie wyrażonej zgody. Ceny produktów są podawane na zapytanie.

MeasurLink 7

MeasurLink Real-Time Standard Edition



Przeznaczony dla klientów, którzy chcą pozyskiwać i analizować w czasie rzeczywistym dane z drobnych przyrządów pomiarowych, takich jak suwmiarki i mikrometry.

Cechy produktu:
- Inspekcja wartości liczbowych i atrybutywnych
- Grafika czasu rzeczywistego
- Karty serii pomiarowych
- Karty kontroli
- Histogramy
- Wielkości statystyczne
- Dostosowany ekran wyników
- Szablon pełnego raportu statystycznego

Obsługiwane źródła danych: klawiatura, RS232-C, USB

Nr	Opis
64AAB177R	MeasurLink 7 Real-Time Standard Edition

MeasurLink Real-Time Professional Edition



Gromadzenie danych on-line w czasie rzeczywistym

Pobieranie danych bezpośrednio z przyrządów Mitutoyo takich jak:
- Współrzędnościowe maszyny pomiarowe
- Przyrządy do pomiaru kształtu
- Wizyjne maszyny pomiarowe

Import danych z innych urządzeń poprzez pliki:
- ASCII
- QMD (oparty na xml)

Cechy produktu:
- Inspekcja wartości liczbowych i atrybutywnych
- Grafika czasu rzeczywistego
- Karty serii pomiarowych
- Karty kontroli
- Histogramy
- Wielkości statystyczne
- Dostosowany ekran wyników
- Szablon pełnego raportu statystycznego
- **Filtr danych**

Obsługiwane źródła danych: klawiatura, RS232-C, USB, **DDE Mitutoyo, ASCII, QMD.**

Nr	Opis
64AAB178R	MeasurLink 7 Real-Time Professional Edition

Wszystkie produkty przeznaczone są do sprzedaży podmiotom gospodarczym. Charakterystyki produktów, w szczególności specyfikacje techniczne, są wiążące tylko na podstawie wyraźnie wyrażonej zgody. Ceny produktów są podawane na zapytanie.

MeasurLink 7



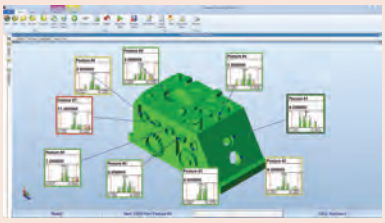



MeasurLink Real-Time Professional 3D Edition

Gromadzenie danych on-line w czasie rzeczywistym

Program przeznaczony jest dla klientów, którzy chcą gromadzić dane z użyciem grafiki 3D w formacie Hoops. Pliki Hoops 3D można tworzyć w większości dostępnych systemów CAD. Zapewniają one operatorowi rzeczywisty widok mierzonej części.
Pobieranie danych bezpośrednio z przyrządów Mitutoyo takich jak:
- Współrzędnościowe maszyny pomiarowe
- Przyrządy do pomiaru kształtu
- Wizyjne maszyny pomiarowe

Import danych z innych urządzeń poprzez pliki:
- ASCII
- QMD (oparty na xml)

Cechy produktu:
- Inspekcja wartości liczbowych i atrybutywnych
- Grafika czasu rzeczywistego
- Karty serii pomiarowych
- Karty kontroli
- Histogramy
- Wielkości statystyczne
- Dostosowany ekran wyników
- Szablon pełnego raportu statystycznego
- **Filtr danych**
- **Widok 3D**
- **Elastyczne etykiety danych**
- **Sekwencja pobierania danych ze wskazówkami**

Obsługiwane źródła danych: klawiatura, RS232-C, USB, **DDE Mitutoyo, ASCII, QMD.**

Nr	Opis
64AAB179R	MeasurLink 7 Real-Time Professional 3D Edition



MeasurLink Process Analyse Professional Edition

Oprogramowanie do analizy danych

Program pracujący w środowisku sieciowym przeznaczony do złożonych operacji na danych zgromadzonych w programach Real-Time.
- **Przekształcanie danych pomiarowych w sposób ułatwiający ich rozumienie**
- **Wkład do inicjatyw kontroli jakości!**
- Analiza procesu wytwarzania
- Identyfikacja obszarów występowania problemów
- Wsparcie podejmowania decyzji o działaniach naprawczych
- Poprawa jakości produktów!

Cechy produktu:
- Przeglądanie danych historycznych
- Przełączanie pomiędzy bazami danych
- Nawigacja w strukturze drzewiastej
- Raporty statystyczne
- **Grupowanie, przeszukiwanie i sortowanie danych.**
- **Łączenie danych**
- **Wykresy korelacji**
- **Podpisy elektroniczne**

Nr	Opis
64AAB181R	MeasurLink 7 Process Analyzer Professional Edition

Wszystkie produkty przeznaczone są do sprzedaży podmiotom gospodarczym. Charakterystyki produktów, w szczególności specyfikacje techniczne, są wiążące tylko na podstawie wyraźnie wyrażonej zgody. Ceny produktów są podawane na zapytanie.

MeasurLink 7

MeasurLink Process Manager Standard Edition

Sieciowe oprogramowanie do nadzoru procesu kontroli jakości

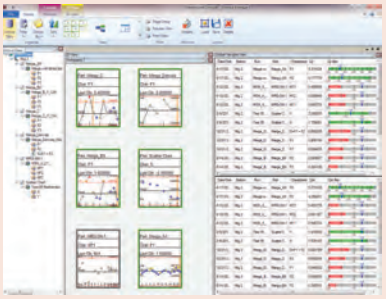

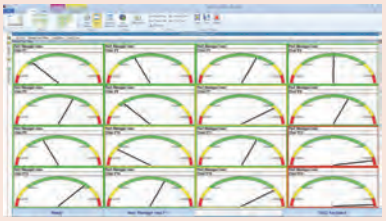

Monitoring danych pomiarowych w czasie rzeczywistym w trakcie ich gromadzenia.
Doskonałe narzędzie dla działu kontroli jakości i kierowników produkcji!

- Organizacja i utrzymywanie programu jakości obejmującego cały zakład w jednym widoku.
- Monitorowanie aktywności pomiarowej całego przedsiębiorstwa na jednym komputerze
- Pozyskiwanie informacji o procesie bez opuszczania biura
- Obserwacja bieżącego stanu produkcji na podstawie danych ze wszystkich maszyn
- Przedstawianie klientom działania systemu jakości całego zakładu
- Ustalanie dopuszczalnych progów wartości C_{pk}
- Aktualna co do minuty wiedza na temat występujących problemów produkcjiAnaliza danych dla uzyskania szczegółowych informacji o procesie na podstawie
  - identyfikowalności
  - przyczyn wyznaczalnych
  - testów wzorca przebiegu
  - numerów seryjnych

Nr	Opis
64AAB182R	MeasurLink 7 Process Manager Standard Edition

Wszystkie produkty przeznaczone są do sprzedaży podmiotom gospodarczym. Charakterystyki produktów, w szczególności specyfikacje techniczne, są wiążące tylko na podstawie wyraźnie wyrażonej zgody. Ceny produktów są podawane na zapytanie.

MeasurLink 7

MeasurLink Gage R&R

Analiza systemu Pomiarowego - MSA

Program tworzony zgodnie z normą ISO/TS 16949,
Gage R&R umożliwia stosowanie metod badań AIAG :

- Rozstęp
- Średnia i rozstęp
- Średnia i rozstęp z uwzględnieniem zmienności części
- Analiza zmienności
- Metoda krótka dla sprawdzianów
- Badanie nieprawności (Bias)
- Badanie liniowości
- Badanie stabilności

Cechy produktu :
Narzędzia analizy graficznej :

- Karta Xśr - R
- Wykres część wg użytkownika

Nr	Opis
64AAB183R	MeasurLink Gage R&R 6

MeasurLink Gage Management

Ewidencja przyrządów i kalibracji

Zarządzanie wyposażeniem pomiarowym umożliwia użytkownikowi prowadzenie pełnej inwentaryzacji przyrządów i mocowań. Program ułatwia kalibrację poprzez obsługę przyrządów cyfrowych z uwzględnieniem wartości liczbowych i atrybutywnych. Uzyskaj optymalne częstotliwości kalibracji - utwórz kalendarze z:

- Datami przeglądów i napraw przyrządów
- Datami wymaganych kalibracji
- Datami badań R&R

Cechy:

- Lista kontaktów dostawców
- Listy użytkowników
- Drukowanie i archiwizacja certyfikatów kalibracji
- Metoda odpowiedzi przyrostowej
- Drukowanie edytowalnych etykiet przyrządów

Nr	Opis
64AAS007DR	MeasurLink Gage Management 6

Wszystkie produkty przeznaczone są do sprzedaży podmiotom gospodarczym. Charakterystyki produktów, w szczególności specyfikacje techniczne, są wiążące tylko na podstawie wyraźnie wyrażonej zgody. Ceny produktów są podawane na zapytanie.

Procesor statystyczny/drukarka DP-1VR DIGIMATIC

Seria 264

Drukarka DP-1 VR umożliwia drukowanie wyników obliczeń statystycznych. DP-1 VR jest tak mała, że mieści się w dłoni.

- Urządzenie umożliwia drukowanie danych z suwmiarek, mikrometrów i innych urządzeń wyposażonych w port DIGIMATIC, a nawet przeprowadzanie obliczeń statystycznych.
- Imponująca szybkość drukowania, prostota użytkowania dzięki uruchamianiu jednym kliknięciem, niemal bezgłośna praca dzięki zastosowaniu technologii wierszowego druku termicznego. Papier termoczuły charakteryzują niespotykana trwałość i odporność chemiczna sprzyjające długoterminowemu przechowywaniu.
- DP-1 VR posiada również możliwość przesyłania danych do komputera przez interfejs RS-232 C.
- Funkcja czasomierza do ładowana danych pomiarowych.
- Możliwość przetwarzania do 9999 podgrup danych.



264-504-5D



Przykład zastosowania

Nr	Uwagi
264-504-5D	DP-1VR



Przełącznik nożny - 937179T



Wymiary w mm

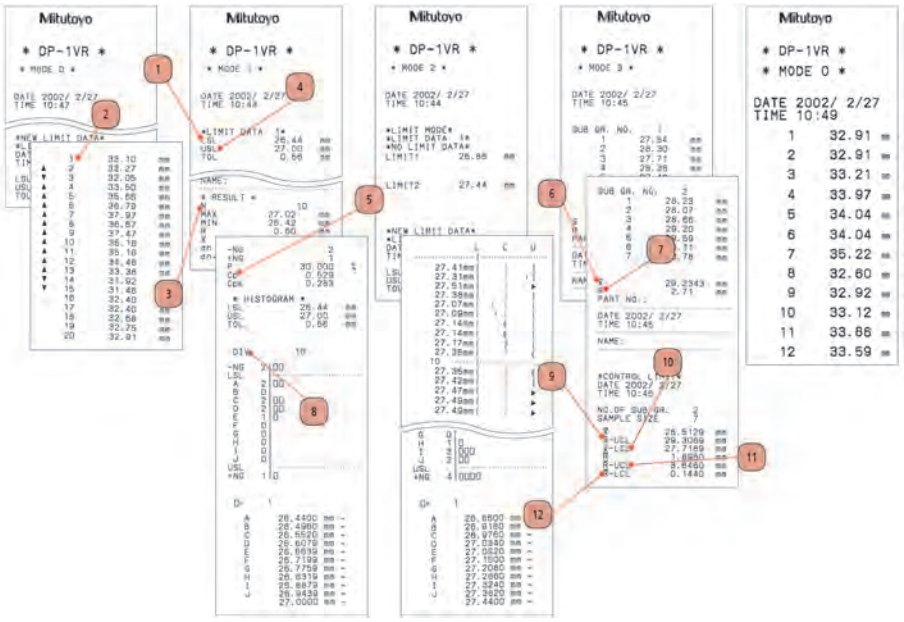

Specyfikacja techniczna

Typ drukarki	Termiczna drukarka wierszowa
Szybkość drukowania	6,5 mm/s (przy stosowaniu zasilacza)
Papier do drukarki	1 rolka 48 m
Pojemność	ok. 6,5 linii dla dużych znaków, 12 linii dla znaków typowych
Zdolność przetwarzania	Tryb 1/2/3: 9999 podgrup danych; Tryb 0: 100000 podgrup danych
Drukowane dane	Dane pomiarowe, ocena GO/±NO GO, liczba danych, wartości maksimum/minimum, zakres, średnia, odchylenie standardowe, liczba braków, frakcja wad, zdolność procesu, współczynniki zdolności, histogram, karta-D, karta kontroli, wartości granic kontroli, data i czas dla karty wartości X średnich
Wyprowadzanie danych	Wyprowadzanie danych pomiarowych (RS-232C) lub ocena GO/±NO GO
Zasilanie	Zasilacz sieciowy 6V, bateria: LR6 x 4 (alkaliczna), akumulator NiMH (ładowany poza urządzeniem)
Funkcja timer	0,25 s; 1 s; 5 s; 30 s; 1 min; 30 min; 60 min (0,25 s tylko funkcja statystyczna)

Wyposażenie standardowe

Nr	Opis
06AEG180D	Zasilacz sieciowy 6V DC, 2A
09EAA069D	Papier do drukarki (1 rolka)

Wyposażenie specjalne

Nr	Opis
937179T	Przełącznik nożny
09EAA084	Kabel sygnałowy RS-232 C
09EAA094	Kabel danych RS-232 C 1m (25-pin) do podłączenia DP-1VR do licznika KA
965516	Kabel GO/NG

09EAA084 i 965516 nie mogą być używane jednocześnie.

Artykuły eksploatacyjne

Nr	Opis
011037	4 baterie LR06 (AA)
011348	Akumulatorki NI-MH
09EAA082-5	Papier drukarki (5 rol.)
09EAA069D	Papier do drukarki (1 rolka)

Broszura DP-1VR dostępna na żądanie

1 - Dolna granica
2 - Dane wejściowe
3 - Liczba danych
4 - Górna granica
5 - Współczynnik zdolności procesu
6 - Średnia
7 - Zakres
8 - Liczba klas histogramu
9 - Górna granica kontroli (parametr x)
10 - Dolna granica kontroli (parametr x)
11 - Górna granica kontroli (parametr R)
12 - Dolna granica kontroli (parametr R)

Wszystkie produkty przeznaczone są do sprzedaży podmiotom gospodarczym. Charakterystyki produktów, w szczególności specyfikacje techniczne, są wiążące tylko na podstawie wyraźnie wyrażonej zgody. Ceny produktów są podawane na zapytanie.

Kable sygnałowe Digimatic

Przyrządy pomiarowe Digimatic dla inicjalizacji transmisji danych wymagają jednego z poniższych:
1. Przełącznik nożny
2. Przycisk danych przyrządu (jeśli występuje)
3. Żądanie danych wysłane z komputera
4. Kable danych z przyciskiem wyzwalania (jeśli przyrząd umożliwia podłączenia takiego kabla)

Kable te służą do podłączania przyrządów pomiarowych Mitutoyo z interfejsem Digimatic.
- Podłączanie przyrządów Mitutoyo wyposażonych w interfejs Digimatic.
- Interfejs Digimatic Mitutoyo umożliwia podłączanie licznych przyrządów pomiarowych do urządzeń zewnętrznych, takich jak DP-1VR, liczniki czy interfejs DMX (PC)

Nr / 1 m	Nr / 2 m	Połączenie z	Złącze do przyrządu pomiarowego	
05CZA624	05CZA625	Grubościomierz ABSOLUTE DIGIMATIC IP65/66/67 (Seria 547) Suwmiarka ABSOLUTE DIGIMATIC IP65/66/67 (Seria 500, 550, 551, 573) Liniał pomiarowy ABSOLUTE DIGIMATIC IP65/66/67 (Seria 572) Głębokościomierz ABSOLUTE DIGIMATIC IP65/66/67 (Seria 571)	Z przyciskiem danych i śrubami	
905338	905409	Czujnik zegarowy ABSOLUTE DIGIMATIC typu IDS/IDC (Seria 543) Czujnik zegarowy ABSOLUTE DIGIMATIC typu IDU (Seria 575)	Wtyk prosty	
905689	905690	Grubościomierz ABSOLUTE DIGIMATIC (Seria 547) Suwmiarka warsztatowa DIGIMATIC (Seria 552) Suwmiarka ABSOLUTE DIGIMATIC (Seria 500 z wyłączeniem modeli IP65/66/67)	Wtyk tylny	
905691	905692	Suwmiarka ABSOLUTE DIGIMATIC (Seria 550, 551, 573) Wysokościomierz DIGIMATIC (Seria 192, 570) Głębokościomierz ABSOLUTE DIGIMATIC (Seria 547) Twardościomierz przenośny (Seria 811)	Wtyk prawy	
905693	905694	Średnicówka ABSOLUTE DIGIMATIC (Seria 511) Głębokościomierz ABSOLUTE DIGIMATIC (Seria 571 z wyłączeniem modeli IP65/66/67) Liniał ABSOLUTE DIGIMATIC (Seria 572 z wyłączeniem IP65/66/67)	Wtyk lewy	
959149	959150	Głowica mikrometryczna ABSOLUTE DIGIMATIC (Seria 164)	Z przyciskiem danych	
05CZA662	05CZA663	Mikrometr Digimatic IP65 (Seria 293, 331, 340, 342, 695) Trójpunktowa średnicówka mikrometryczna DIGIMATIC typu Holtest (Seria 468)	Z przyciskiem danych i śrubami	
937387	965013	Mikrometr Quick ABSOLUTE DIGIMATIC (Seria 227, 293) Mikrometry DIGIMATIC (Seria 293, 314, 317, 323, 324, 326, 331, 340, 342, 343, 369, 389, 395, 406, 422) Głowice mikrometryczne DIGIMATIC (Seria 164, 350) Standardowy mikrometr DIGIMATIC (Seria 121) Głębokościomierz mikrometryczny DIGIMATIC (Seria 329) Mikrometr wewnętrzny szczękowy DIGIMATIC (Seria 345) Mikrometr wewnętrzny DIGIMATIC (Seria 337, 339) Średnicówka ABSOLUTE DIGIMATIC typu Borematic (Seria 568) Mikrometryczny wzorzec wysokości Heightmaster (Seria 515) Twardościomierz Wizhard (Seria 810) Twardościomierz Micro Vickers HM/HV (Seria 810)	Wtyk okrągły, 6 stykowy	
936937	965014	Czujnik ABSOLUTE DIGIMATIC typu ID-F/ID-H (Seria 543) Chropowatościomierz przenośny SJ-210/301/401/402 (Seria 178) Projektor pomiarowy Serii PJ (Seria 303) Projektor pomiarowy Serii PH (Seria 172) Mikrometryczny wzorzec wysokości CERA Heightmaster (Seria 515) Wysokościomierz Linear Height i Height Gauge Serii QM (Seria 518) Licznik dla czujników Linear Gauge (Seria 542) Licznik LSM-6000 dla Laser Scan Micrometer (Seria 544) Skaningowy mikrometr laserowy LSM-9506 DIGIMATIC Multi-unit (Seria 572) Twardościomierz MVK-H (Seria 810) Port DIGIMATIC dla licznika Linear-Scale	Identyczne wtyki po obu stronach	
21EAA194	21EAA190	Czujnik ABSOLUTE DIGIMATIC typu ID-N/ID-B (Seria 543)		
21EAA210	21EAA211	Czujnik ABSOLUTE DIGIMATIC typu ID-N/ID-B (Seria 543) ze złączem zerowania		

Wszystkie produkty przeznaczone są do sprzedaży podmiotom gospodarczym. Charakterystyki produktów, w szczególności specyfikacje techniczne, są wiążące tylko na podstawie wyraźnie wyrażonej zgody. Ceny produktów są podawane na zapytanie.

Kable przedłużające Digimatic

Seria 011

- Kable do zwiększania odległości pomiędzy przyrządami pomiarowymi a urządzeniami, takimi jak PC czy DP-1VR, aż do 14 metrów.



011393

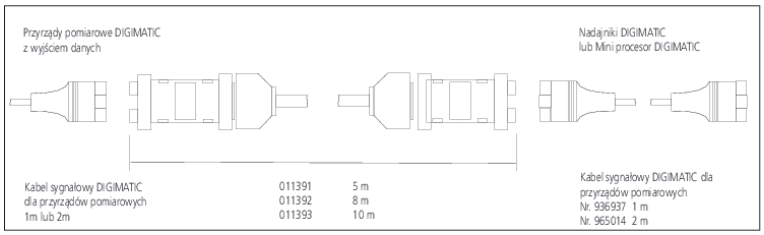

Nr	Długość [m]
011391	5
011392	8
011393	10

Wyposażenie specjalne

Nr	Opis
936937	Kabel Digimatic (1m)
965014	Kabel Digimatic (2 m)

Wszystkie produkty przeznaczone są do sprzedaży podmiotom gospodarczym. Charakterystyki produktów, w szczególności specyfikacje techniczne, są wiążące tylko na podstawie wyraźnie wyrażonej zgody. Ceny produktów są podawane na zapytanie.

USB Input Tool Direct (kabel USB - Digimatic)

Seria 06ADV

Narzędzie do wprowadzania danych umożliwiające bezpośrednie podłączanie przyrządów pomiarowych Digimatic za pośrednictwem interfejsu USB. Cechy USB Input Tool Direct:

- Dane pomiarowe są konwertowane na kod klawiaturowy umożliwiając integrację z programami oczekującymi na dane z klawiatury (HID).
- Możliwość podłączania poprzez USB ze sztywnym przypisaniem do portu COM jako kanału danych w Microsoft® Windows®.
- Oprogramowanie USB-ITPAK ułatwia tworzenie arkuszy kalkulacyjnych Microsoft® Excel®.
- Wielokanałowe wprowadzanie wartości zmierzonych w Microsoft® Excel®.
- Możliwość wykonywania połączeń kaskadowych za pośrednictwem hubów USB.

Specyfikacja techniczna

Długość kabla	2 m
Wyjście danych	USB (HID/VCP)
System operacyjny	Windows® 2000 Professional (≥SP4), Windows® XP Professional (≥SP2), Windows® XP Home Edition (≥SP2), Windows Vista®/7 (32bit,64bit), Windows® 8, 8 .1 (32bit,64bit)
Maks liczba możliwych do podłączenia urządzeń	Windows® XP/2000: 108 urządzeń (18 koncentratorów 7 portów i 1 klucz programu) Windows Vista®/7: 20 urządzeń Windows®8/

Wyposażenie specjalne

Nr	Opis
937179T	Przełącznik nożny
06ADV384	Kabel USB dla przełącznika nożnego (użycie tylko z USB-IT PAK), długość: 160 mm
06AEN846	USB-ITPAK



Kabel USB Input Tool Direct 06ADV380C



937179T oraz 06ADV384

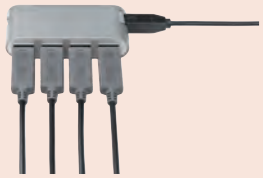

Pospolity Hub USB



06ADV380A



06ADV380B



06ADV380C



06ADV380D



06ADV380E



06ADV380F



06ADV380G

Zeskanuj kod QR swoim urządzeniem mobilnym i oglądaj na kanale YouTube filmy z naszymi produktami.



Kabel danych USB

Nr	Model	Uwagi
06ADV380A	A	Kabel IP USB Input Tool Direct z wtykiem prostym i przyciskiem danych (2m), np. dla suwmiarki IP67
06ADV380B	B	Kabel IP USB Input Tool Direct z wtykiem tylnym i przyciskiem danych (2m), np. dla mikrometru IP65
06ADV380C	C	Kabel USB Input Tool Direct z wtykiem prostym i przyciskiem danych (2m), np. dla standardowej suwmiarki Absolute
06ADV380D	D	Kabel USB Input Tool Direct z wtykiem płaskim (2m), np. dla IDH/IDF
06ADV380E	E	Kabel USB Input Tool Direct z wtykiem okrągłym (2m), np. dla QuickMike
06ADV380F	F	Kabel USB Input Tool Direct z wtykiem prostym (2m), np. dla IDC/IDS
06ADV380G	G	Kabel IP USB Input Tool Direct IDN/IDB (2m)

Zalety nowego łącza Digimatic USB

Aplikacja	Sytuacja	Oprogramowanie USB-ITPAK	Format danych	Uwagi
Dowolne programowanie oczekujące wpisu z klawiatury	Tylko narzędzia wprowadzania danych przez USB Wymagany kabel sygnałowy.	Oprogramowanie nie jest wymagane.	Zmierzone dane są w formacie klawiaturowym (HID = Human Interface Device)	Nie można podłączyć przełącznika nożnego.
Oprogramowanie statystyczne na przykład Mitutoyo MeasurLink	Narzędzia wprowadzania danych przez USB. Wymagany kabel i program USB ITPAK	Dla każdego urządzenia pomiarowego (kabla), jednorazowo przypisywany jest na sztywno wirtualny port COM; po czym oprogramowanie USB-ITPAK staje się nieaktywne.	Specyfikacja MUX-10 (np. 01A+138,626) ze sztywnym przypisaniem COM dla identyfikacji kanału	
Oprogramowanie, które oczekujące wpisu z klawiatury np. Microsoft® Word®, format txt		- Wybrać i przypisać podłączone przyrządy pomiarowe i przełącznik nożny. - Określić sekwencję końca transmisji. - Procedura jest rejestrowana jako program pomiarowy	Transmisja zmierzonej wartości w formacie tekstowym (VCP = jako wirtualny port COM)	
Microsoft® Excel®		- Wybrać i przypisać podłączone przyrządy pomiarowe i przełącznik nożny. - Program organizuje rozmieszczenie danych w arkuszu Microsoft® Excel®, np. przypisuje wartości komórkom.	Raport pomiarowy w formacie Excel i sekwencja maks. 31 znaków (np. wejście tekstu)	

Wszystkie produkty przeznaczone są do sprzedaży podmiotom gospodarczym. Charakterystyki produktów, w szczególności specyfikacje techniczne, są wiążące tylko na podstawie wyraźnie wyrażonej zgody. Ceny produktów są podawane na zapytanie.

Mitutoyo

USB-ITPAK

Seria 06AEN

- USB-ITPAK to program do dokonywania ustawień oraz pobierania danych z przyrządów pomiarowych posiadających wyjście Digimatic i wprowadzania ich do arkusza Microsoft® Excel®.
- Do przesyłania danych do arkusza Microsoft® Excel® można wykorzystać kabel USB Input Tool Direct, system komunikacji bezprzewodowej U-WAVE oraz adapter przełącznika nożnego USB.





Nr	Uwagi
06AEN846	Oprogramowanie USB-ITPAK z kluczem licencyjnym

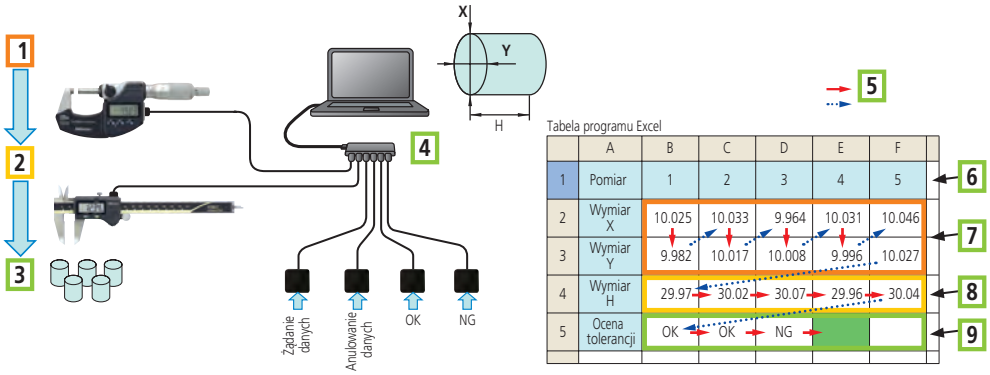

	A	B	C	D	E	F
1	Pomiar	1	2	3	4	5
2	Wymiar X	10.025	10.033	9.964	10.031	10.046
3	Wymiar Y	9.982	10.017	10.008	9.996	10.027
4	Wymiar H	29.97	30.02	30.07	29.96	30.04
5	Ocena tolerancji	OK	OK	NG		

Pomiar sekwencyjny

1: Mikrometr do pomiaru średnic X i Y; 2: Suwmiarka do pomiaru wysokości H; 3: Kontrola atrybutowa OK/NG przy użyciu przełącznika nożnego np. zarysowanie powierzchni; 4: standardowy hub USB; 5: Kierunek pomiaru; 6: Nr części; 7: Wynik pomiaru X/Y; 8: Wynik pomiaru H; 9: Ocena OK/NG (np. zadrapania)

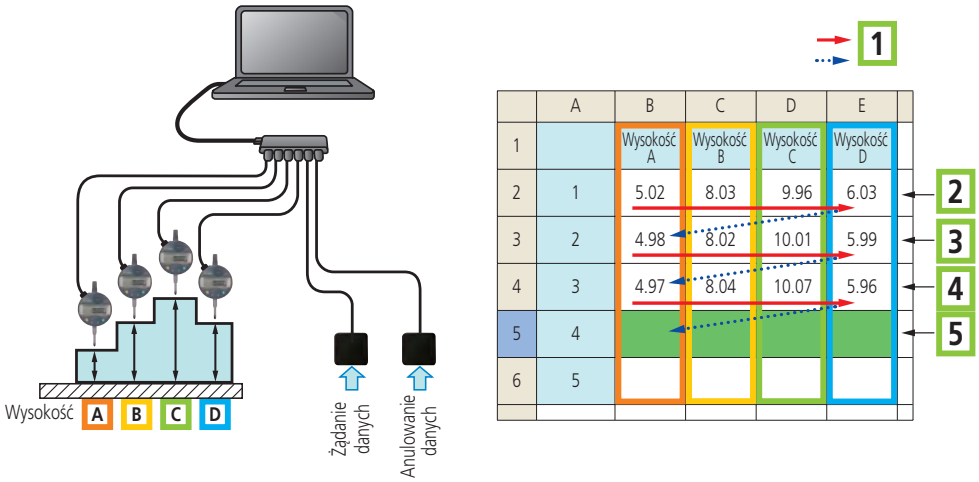

	A	B	C	D	E
1		Wysokość A	Wysokość B	Wysokość C	Wysokość D
2	1	5.02	8.03	9.96	6.03
3	2	4.98	8.02	10.01	5.99
4	3	4.97	8.04	10.07	5.96
5	4				
6	5				

Pomiar jednoczesny

1: Kierunek pomiaru; 2: Pierwszy pomiar: naciśnij raz przełącznik nożny = 4 kompletne paczki danych; 3: drugi pomiar: naciśnij raz przełącznik nożny = 4 kompletne paczki danych; 4: trzeci pomiar: naciśnij raz przełącznik nożny = 4 kompletne paczki danych; 5: oczekiwanie na następna paczkę pomiarów

Specyfikacja techniczna

System operacyjny	Windows® 2000 Professional (≥SP4), Windows® XP Professional (≥SP2), Windows® XP Home Edition (≥SP2), Windows Vista®/7 (32bit,64bit), Windows® 8, 8 .1 (32bit,64bit)
Właściwa wersja MS Excel	Microsoft® Excel® 2000/2002/2003/2007/2010
Funkcje	- ustawianieMicrosoft® Excel® (skoroszyt, arkusz kalkulacyjny, zakres komórek itp.) - gromadzenie danych: kabel USB Input Tool Direct system komunikacji bezprzewodowej U-WAVE - wybór rodzaju wprowadzania (sekwencyjne, jednoczesne, indywidualne) - kontrola wprowadzania danych (mysz, przełącznik nożny, klawiatura) - wprowadzanie łańcucha znakowego przełącznikiem nożnym - funkcja timera - wprowadzanie czasu pomiaru
Język menu	Angielski, Niemiecki, Francuski, Włoski, Hiszpański, Turecki, Czeski, Polski, Węgierski, Szwedzki, Rosyjski, Japoński, Koreański, Chiński uproszczony, Chiński tradycyjny
Dostawa	Klucz licencyjny, płyta CD z oprogramowaniem

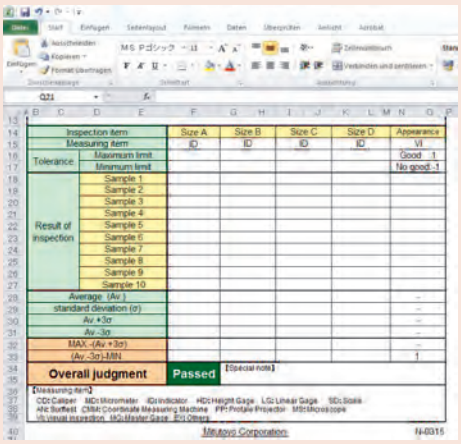

Arkusz Microsoft® Excel® oczekujący na dane

Zeskanuj kod QR swoim urządzeniem mobilnym i oglądaj na kanale YouTube filmy z naszymi produktami.

Wszystkie produkty przeznaczone są do sprzedaży podmiotom gospodarczym. Charakterystyki produktów, w szczególności specyfikacje techniczne, są wiążące tylko na podstawie wyraźnie wyrażonej zgody. Ceny produktów są podawane na zapytanie.

System komunikacji bezprzewodowej: U-WAVE

Seria 02AZD

System transmisji bezprzewodowej przeznaczony do przesyłania danych z przyrządu pomiarowego Digimatic do komputera PC.
System U-WAVE posiada następujące cechy:

- 20 metrowy zasięg komunikacji.
- Łatwy eksport danych do programu Microsoft® Excel® lub innych aplikacji wykorzystujących wbudowany programowy interfejs danych.
- Przesyłanie danych jest sygnalizowane diodą LED i dźwiękiem brzęczka.
- Dostępny także nadajniki IP67.
- Na jednej baterii można wykonać 400 000 transmisji.
- Przy wykorzystaniu specjalnego oprogramowania obsługiwane jest również żądanie danych z komputera (tryb wywoływania zdarzeń). Takie wykorzystanie jest idealne w sytuacji, gdy nie ma nikogo kto obsługiwałby przyrząd pomiarowy, lub gdy przyrząd zainstalowany jest niedostępnym miejscu.





Odbiornik U-WAVE R

Nr	Oprogramowanie	Uwagi	Maks. liczba U-Wave-R podł. do PC	Maks. liczba podłączonych jednostek U-Wave-T	Długość kabla USB [m]	Wymiary (SxGxW) [mm]	Waga [g]
02AZD810D	U-WAVE PAK	U-WAVE R + oprogramowanie	Do 16	Do 100	1	140 x 80 x 31,6	130

Nadajnik U-WAVE T

Nr	Sygnalizacja odbioru danych	Uwagi	Czas życia baterii	Wymiary (SxGxW) [mm]	Waga [g]
02AZD730D	LED	Model IP67	400 000 transmisji	44 x 29,6 x 18,5	23
02AZD880D	LED i brzęczyk	Typ standardowy	400 000 transmisji	44 x 29,6 x 18,5	23

Zeskanuj kod QR swoim urządzeniem mobilnym i oglądaj na kanale YouTube filmy z naszymi produktami.

Specyfikacja techniczna

Standard komunikacji bezprzewodowej	IEEE 802. 15. 4
Metoda modulacji	DSSS (Direct Sequence Spread Spectrum - bezpośrednie modulowanie nośnej sekwencją kodową)
Zasięg komunikacji	Około 20 m w polu widzenia
Szybkość komunikacji kb/s	250
Częstotliwość komunikacji	2,4 GHz (ISM: uniwersalne pasmo częstotliwości)
Pasmo użytkownika	15 kanałów (2,405 do 2,475GHz z interwałem 5 MHz)
System operacyjny	Windows® 2000 Professional (≥SP4), Windows® XP Professional (≥SP2), Windows® XP Home Edition (≥SP2), Windows Vista®, Windows® 7 (32bit, 64bit), Windows® 8, 8. 1 (32bit, 64bit)

Wyposażenie standardowe

Nr	Opis
02AZD770	Klips trzymający kabel
05CZA619	Śrubokręt
05SAA217D	Bateria litowa CR-2032

Wyposażenie specjalne

Nr	Opis
937179T	Przełącznik nożny
02AZE200	Uchwyt nadajnika U-WAVE-T
06AEN846	USB-ITPAK
02NDB003	U-Wave Pak Event Drive*
63BAA057	Zewnętrzny zasilacz dla U-Wave T

Artykuły eksploatacyjne

Nr	Opis
05SAA217D	Bateria litowa CR-2032

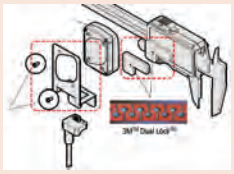

02AZE200 : Zaczep mocujący do suwmiarki, mikrometru lub czujnika zegarowego.



U-Wave-R



Nadajnik U-WAVE 02AZD880D

*Tryb sterowania zdarzeniami zmniejsza żywotność baterii. Zewnętrzne zasilanie może zostać dostarczone poprzez zastosowanie dedykowanego zasilacza (63BAA057)

Wszystkie produkty przeznaczone są do sprzedaży podmiotom gospodarczym. Charakterystyki produktów, w szczególności specyfikacje techniczne, są wiążące tylko na podstawie wyraźnie wyrażonej zgody. Ceny produktów są podawane na zapytanie.

System komunikacji bezprzewodowej: U-WAVE

Seria 02AZD / 02AZE

- Ten kabel połączeniowy służy do podłączenia przyrządu pomiarowego do nadajnika U-WAVE T. Wybierz kabel odpowiedni dla twojego przyrządu spośród siedmiu typów, A do G.



Kabel bez możliwości podłączenia przełącznika nożnego



Kabel z możliwością podłączenia przełącznika nożnego

1 Kable bez gniazda przełącznika nożnego

Nr	Model	Uwagi
02AZD790A	A	Kabel danych IP U-WAVE z wtykiem prostym i przyciskiem danych, np. dla suwmiarki IP67
02AZD790B	B	Kabel danych IP U-WAVE z wtykiem tylnym i przyciskiem danych, np. dla mikrometru IP65
02AZD790C	C	Kabel danych U-WAVE z wtykiem prostym i przyciskiem danych, np. dla standardowej suwmiarki Absolute
02AZD790D	D	Kabel danych U-WAVE z wtykiem płaskim, np. dla czujnika IDH/IDF
02AZD790E	E	Kabel danych U-WAVE z wtykiem okrągłym, np. dla mikrometru Quick
02AZD790F	F	Kabel danych U-WAVE z wtykiem prostym, np. dla czujnika IDC/IDS
02AZD790G	G	Kabel danych IP U-WAVE, np dla czujnika IDN/IDB

2 Kable z gniazdem przełącznika nożnego

Nr	Model	Uwagi
02AZE140A	A	Kabel danych IP U-WAVE z wtykiem prostym, z przyciskiem danych/gniazdem przełącznika nożnego, np. dla suwmiarki IP67
02AZE140B	B	Kabel danych IP U-WAVE z wtykiem tylnym, z przyciskiem danych/gniazdem przełącznika nożnego, np. dla mikrometru IP65
02AZE140C	C	Kabel danych U-WAVE z wtykiem prostym, z przyciskiem danych/gniazdem przełącznika nożnego, np. dla standardowej suwmiarki Absolute
02AZE140D	D	Kabel danych U-WAVE z wtykiem płaskim i gniazdem przełącznika nożnego, np. dla czujnika IDH/IDF
02AZE140E	E	Kabel danych U-WAVE z wtykiem okrągłym i gniazdem przełącznika nożnego, np. dla mikrometru Quick
02AZE140F	F	Kabel danych U-WAVE z wtykiem prostym i gniazdem przełącznika nożnego, np. dla czujnika IDC/IDS
02AZE140G	G	Kabel danych IP U-WAVE z gniazdem przełącznika nożnego, np. dla czujnika IDN/IDB

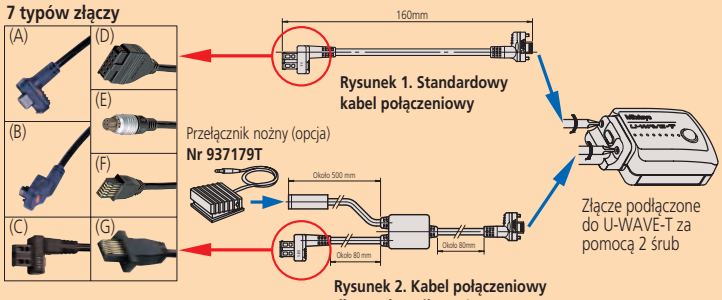



Przykład : Suwmiarka "Super" z kablem 02AZD790A



02AZD790A



QuantuMike z kablem 02AZD790B



02AZD790B



Standardowa suwmiarka Absolute z kablem 02AZD790C



02AZD790C



Czujnik Digimatic ID-H z kablem 02AZD790D



02AZD790D



Mikrometr "Quick" z kablem 02AZD790E



02AZD790E



Wysokościomierz Digimatic z kablem 02AZD790F



02AZD790F



Czujnik ABS Digimatic ID-N z kablem 02AZD790G



02AZD790G

Wszystkie produkty przeznaczone są do sprzedaży podmiotom gospodarczym. Charakterystyki produktów, w szczególności specyfikacje techniczne, są wiążące tylko na podstawie wyraźnie wyrażonej zgody. Ceny produktów są podawane na zapytanie.

USB Input Tool

Seria 264 - Interfejs klawiatury

Interfejs Input tool umożliwia bezpośrednie podłączanie przyrządów pomiarowych Digimatic do portu USB
USB Input Tool Direct oferuje następujące korzyści:

- Dane pomiarowe konwertowane są na kody klawiaturowe, umożliwiając wprowadzanie danych do dowolnego programu korzystającego z klawiatury (HID).
- ITD można również podłączyć do portu USB przypisując mu stały nr COM w systemie Microsoft® Windows®, co służy do identyfikacji kanału pomiarowego w programie USB IT PAK i Measur-Link.
- Program USB IT PAK tworzy arkusze kalkulacyjne Microsoft® Excel®.

Specyfikacja techniczna

Długość kabla	1 m
Wymiary (SxGxW)	38 x 64 x 21 mm
Zasilanie	Bus Power
Maks liczba możliwych do podłączenia urządzeń	Microsoft Windows 2000, XP: 100, Windows Vista, 7, 8, 8,1: 20
System operacyjny	Microsoft® Windows® 2000, XP, Vista®, 7, 8, 8. 1 (32bit, 64bit)

Wyposażenie specjalne

Nr	Opis
937179T	Przełącznik nożny
06AEN846	USB-ITPAK

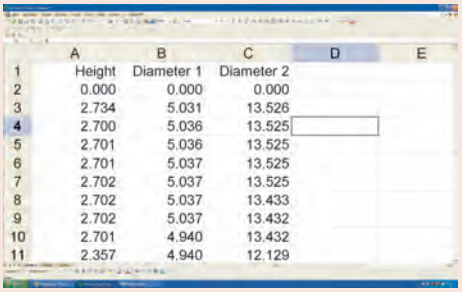

	A	B	C	D	E
1	Height	Diameter 1	Diameter 2		
2	0.000	0.000	0.000		
3	2.734	5.031	13.526		
4	2.700	5.036	13.525		
5	2.701	5.036	13.525		
6	2.701	5.037	13.525		
7	2.702	5.037	13.525		
8	2.702	5.037	13.433		
9	2.702	5.037	13.432		
10	2.701	4.940	13.432		
11	2.357	4.940	12.129		



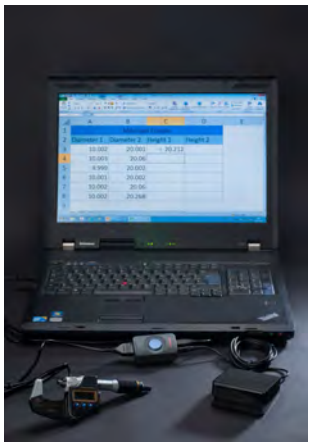

264-016

Nr	Wejścia danych	Wyjście danych	Wyjściowy punkt dziesiętny	Przełącznik nożny	Waga [g]
264-016	1 x Digimatic	Wirtualny port COM USB (VCP) z USB IT PAK, Sygnał klawiatury USB (HID)	Emuluje ustawienia lokalne	Tak	56

DMX-3T / FS2 USB

Seria 011

Interfejs klawiatury

- DMX-3 T/FS2 USB to urządzenie do transmisji danych pomiarowych z przyrządów pomiarowych wyposażonych w interfejs digimatic do komputera PC. Dane pomiarowe są konwertowane na kod klawiatury, co umożliwia współpracę z każdym programem wykorzystującym wprowadzanie danych za pomocą klawiatury - bez względu na system operacyjny. Interfejsy konwertujące dane na format USB i PS2 umożliwiają bezpośrednie wprowadzanie danych do arkusza kalkulacyjnego

Specyfikacja techniczna

Wymiary (SxGxW)	112 x 122 x 45 mm
Funkcja timer	0-99s (co 1s) lub 0-99min
Zasilanie	5V z USB
System operacyjny	Microsoft® Windows® 2000, XP, Vista®, 7, 8, 8. 1 (32bit, 64bit)
Maksymalna liczba interfejsów w kaskadzie	3 przez opcjonalny kabel

Wyposażenie specjalne

Nr	Opis
937179T	Przełącznik nożny
011538	Kabel połączeniowy (300 mm)

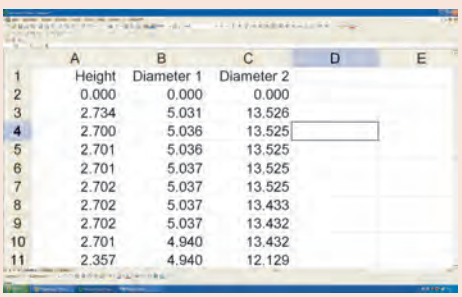

	A	B	C	D	E
1	Height	Diameter 1	Diameter 2		
2	0.000	0.000	0.000		
3	2.734	5.031	13.526		
4	2.700	5.036	13.525		
5	2.701	5.036	13.525		
6	2.701	5.037	13.525		
7	2.702	5.037	13.525		
8	2.702	5.037	13.433		
9	2.702	5.037	13.432		
10	2.701	4.940	13.432		
11	2.357	4.940	12.129		





011537

Panel tylny

Nr	Wejścia danych	Wyjście danych	Wyjściowy punkt dziesiętny	Przełącznik nożny	Waga [g]
011537	3	Sygnał klawiatury USB (HID)	przecinek lub kropka (przełączane)	Tak	330

Wszystkie produkty przeznaczone są do sprzedaży podmiotom gospodarczym. Charakterystyki produktów, w szczególności specyfikacje techniczne, są wiążące tylko na podstawie wyraźnie wyrażonej zgody. Ceny produktów są podawane na zapytanie.

DMX-1

Seria 011

DMX-1 jest sprzętowym interfejsem przeznaczonym do podłączania urządzeń pomiarowych wyposażonych w interfejs Digimatic z interfejsem RS-232C komputera.

- Łatwe podłączanie urządzenia pomiarowego do portu szeregowego RS-232C komputera.
- Urządzenie działa bez zewnętrznego zasilacza. Linie potwierdzania RTS i DTR wystarczają do zasilania urządzenia niewielkiej mocy.)Transmisja danych może być inicjowana przełącznikiem nożnym dostępnym jako wyposażenie opcjonalne.

Nr	Wejścia danych	Wyjście danych	Złącze kabla interfejsu	Przełącznik nożny	Transfer	Bity danych	Bity stopu	Parzystość
011216	1 x Digimatic	RS-232C	D-SUB 9	Tak	9600	8	1	brak

Specyfikacja techniczna

Wymiary (SxGxW)	58 x 62 x 18 mm

Wyposażenie specjalne

Nr	Opis
937179T	Przełącznik nożny
011196	Kabel sygnałowy DMX-8-PC (2 m)



011216

DMX-1 USB

Seria 011

- DMX-1 USB jest sprzętowym interfejsem przeznaczonym do podłączania 1 przyrządu pomiarowego z wyjściem Digimatic do portu USB komputera. Urządzenie jest widziane przez komputer jako wirtualny port COM (VCP).



011506



panel tylny

Nr	Wejścia danych	Wyjście danych	Złącze kabla interfejsu	Przełącznik nożny	Transfer	Bity danych	Bity stopu	Parzystość
011506	1 x Digimatic	Wirtualny port COM USB (VCP)	USB	Tak	9600	8	1	brak

Specyfikacja techniczna

Wymiary (SxGxW)	33 x 57 x 20 mm
System operacyjny	Microsoft® Windows® 2000, XP, Vista®, 7, 8, 8. 1 (32bit, 64bit)*
Dostawa	Kabel USB (1,8m) Sterownik programowy dla Windows® 7*

Wyposażenie specjalne

Nr	Opis
937179T	Przełącznik nożny

* Sterownik programu do Windows® 8, 8. 1; do pobrania ze strony www.mitutoyo.eu (wymagana rejestracja)

DMX-2 S

Seria 011

DMX-2 S jest interfejsem sprzętowym przeznaczonym do podłączania 2 przyrządów pomiarowych z wyjściami Digimatic do portu RS-232C.
DMX-1 posiada następujące zalety:

- Łatwe podłączanie dwóch urządzeń pomiarowych do portu szeregowego RS-232C.
- Urządzenie nie wymaga zewnętrznego zasilacza. Prąd linii potwierdzania transmisji RTS i DTR wystarcza do zasilania urządzeń niewielkiej mocy.



011466

Nr	Wejścia danych	Wyjście danych	Złącze kabla interfejsu	Przełącznik nożny	Transfer	Bity danych	Bity stopu	Parzystość
011466	2 x Digimatic	RS-232C	D-SUB 25	Tak	9600	8	1	brak

Specyfikacja techniczna

Wymiary (SxGxW)	58 x 62 x 18 mm

Wyposażenie specjalne

Nr	Opis
011197	Adapter D-SUB25 - D-SUB9
937179T	Przełącznik nożny
011119	Kabel szeregowy RS-232C D-SUB 9/D-SUB 25



Przykład zastosowania z przełącznikiem nożnym (wyposażenie opcjonalne)

Wszystkie produkty przeznaczone są do sprzedaży podmiotom gospodarczym. Charakterystyki produktów, w szczególności specyfikacje techniczne, są wiążące tylko na podstawie wyraźnie wyrażonej zgody. Ceny produktów są podawane na zapytanie.

DMX-2 USB

Seria 011

DMX-2 USB jest interfejsem sprzętowym przeznaczonym do podłączenia dwóch przyrządów pomiarowych posiadających wyjścia Digimatic do portu USB komputera.

- Urządzenie jest widziane przez komputer jako wirtualny port COM (VCP) lub jako klawiatura (HID).
- Posiada przełącznik trybów pracy, przełączający pomiędzy trybem klawiatury (HID) a trybem wirtualnego portu COM (VCP).



011443



Panel tylny

Nr	Wejścia danych	Wyjście danych	Złącze kabla interfejsu	Przełącznik nożny	Transfer	Bity danych	Bity stopu	Parzystość
011443	2 x Digimatic	Wirtualny port COM USB (VCP) Sygnał klawiatury USB (HiD) (przełączane w urządzeniu)	USB	Tak	9600	8	1	brak

Specyfikacja techniczna

Wymiary (SxGxW)	61 x 76 x 35 mm
System operacyjny	Microsoft® Windows® 2000, XP, Vista®, 7, 8, 8. 1 (32bit, 64bit)*
Znak dziesiętny wyjścia (HID)	kropka lub przecinek
Dostawa	Kabel USB (1,8m) Sterownik programowy do Windows® 7*

Wyposażenie specjalne

Nr	Opis
937179T	Przełącznik nożny

* Sterownik programu do Windows® 8, 8. 1; do pobrania ze strony www.mitutoyo.eu (wymagana rejestracja)

DMX-3 USB

Seria 011

DMX-3 jest interfejsem sprzętowym przeznaczonym do podłączenia trzech przyrządów pomiarowych posiadających wyjścia Digimatic do portu USB lub RS-232C komputera.

- Gdy wykorzystywane jest wyjście USB, urządzenie widoczne jest dla komputera jako wirtualny port COM (VCP).
- Urządzenie zasilane jest poprzez zasilacz sieciowy (wyposażenie standardowe, wymagany przy podłączeniu do złącza D-Sub).



011505



Panel tylny

Nr	Wejścia danych	Wyjście danych	Złącze kabla interfejsu	Przełącznik nożny	Transfer	Bity danych	Bity stopu	Parzystość
011505	3 x Digimatic	USB wirtualny port COM (VCP), RS-232C	USB B, D-SUB 9	Tak	1200/9600 (ustawiany zworką)	8	1	brak

Specyfikacja techniczna

Wymiary (SxGxW)	170 x 128 x 55 mm
System operacyjny	Microsoft® Windows® 2000, XP, Vista®, 7, 8, 8. 1 (32bit, 64bit)*
Dostawa	Kabel USB (1,8m) Oprogramowanie sterownika do Windows® 7* Zasilacz sieciowy (tylko dla połączenia kablem szeregowym)

Wyposażenie specjalne

Nr	Opis
937179T	Przełącznik nożny
011196	Kabel sygnałowy DMX-8-PC (2 m)

* Sterownik programu do Windows® 8, 8. 1; do pobrania ze strony www.mitutoyo.eu (wymagana rejestracja)

Wszystkie produkty przeznaczone są do sprzedaży podmiotom gospodarczym. Charakterystyki produktów, w szczególności specyfikacje techniczne, są wiążące tylko na podstawie wyraźnie wyrażonej zgody. Ceny produktów są podawane na zapytanie.

MUX-10F

Seria 264

Multiplekser MUX-10F 4-kanałowy interfejs szeregow D-SUB9 to mikroprocesorowy interfejs umożliwiający podłączenie do czterech urządzeń pomiarowych z wyjściem Digimatic do komputera poprzez port szeregowy RS-232C.

- Możliwość podłączenia do czterech urządzeń pomiarowych przy użyciu portu szeregowego RS-232C



264-002D



panel tylny

Nr	Wejścia danych	Wyjście danych	Złącze kabla interfejsu	Przełącznik nożny	Transfer	Bity danych	Bity stopu	Parzystość
264-002D	4 x Digimatic	RS-232C	D-SUB 9	Tak	300, 600, 1200, 2400, 9600, 19200	8	1	brak

Specyfikacja techniczna

Wymiary (SxGxW)	91,4 x 92,5 x 50,4 mm
Dostawa	Z zasilaczem sieciowym

Wyposażenie specjalne

Nr	Opis
937179T	Przełącznik nożny
011196	Kabel sygnałowy DMX-8-PC (2 m)

DMX-8/2

Seria 011

DMX-8/2 8-kanałowy interfejs szeregowy D-SUB9, to interfejs sprzętowy do podłączenia 8 urządzeń pomiarowych wyposażonych w port szeregowy Digimatic z interfejsem RS-232C komputera. Model DMX-8/2 zapewnia zasilanie oraz przycisk ABS/Zero do obsługi serii 575 czujników ABS Linear Gauges.



011318



panel tylny

Nr	Wejścia danych	Wyjście danych	Złącze kabla interfejsu	Przełącznik nożny	Transfer	Bity danych	Bity stopu	Parzystość
011318	8 x Digimatic	RS-232C	D-SUB 9	Tak	9600	8	1	brak

Specyfikacja techniczna

Wymiary (SxGxW)	158 x 204 x 66 mm
Zasilanie	220-240V 50Hz
Dostawa	Z kablem zasilającym

Wyposażenie specjalne

Nr	Opis
937179T	Przełącznik nożny
011196	Kabel sygnałowy DMX-8-PC (2 m)

DMX-16 / DMX-16C

Seria 011

- DMX-16/DMX-16C to interfejsy sprzętowe do podłączenia 16 urządzeń pomiarowych Digimatic.
- DMX-16C posiada wbudowany mikroprocesor przetwarzający dane, umożliwiający jednoczesne wprowadzanie danych ze wszystkich podłączonych przyrządów pomiarowych oraz zwiększający szybkość przetwarzania danych.
- DMX-16 i DMX-16C zapewniają zasilanie i funkcjonalność przycisku ABS/ZERO przy obsłudze czujników Linear Gage serii 575.



011255



panel tylny

Nr	Typ	Wejścia danych	Wyjście danych	Złącze kabla interfejsu	Przełącznik nożny	Transfer	Bity danych	Bity stopu	Parzystość
011191	DMX-16	16 x Digimatic	RS-232C	D-SUB 9	Tak	9600	8	1	brak
011255	DMX-16C	16 x Digimatic	RS-232C	D-SUB 9	Tak	9600	8	1	brak

Specyfikacja techniczna

Wymiary (SxGxW)	225 x 204 x 75
Zasilanie	220-240V 50 Hz
Dostawa	Z kablem zasilającym

Wyposażenie specjalne

Nr	Opis
937179T	Przełącznik nożny
011196	Kabel sygnałowy DMX-8-PC (2 m)

Wszystkie produkty przeznaczone są do sprzedaży podmiotom gospodarczym. Charakterystyki produktów, w szczególności specyfikacje techniczne, są wiążące tylko na podstawie wyraźnie wyrażonej zgody. Ceny produktów są podawane na zapytanie.

DMX-3-2 USB

Seria 011

DMX-3 jest interfejsem sprzętowym przeznaczonym do podłączenia 3 przyrządów pomiarowych z wyjściami Digimatic i z 2 wyjściami RS232C (np. QM-Data 200 Mitutoyo) do portu USB komputera. Stosowanie DMX-3-2 USB daje następujące korzyści:

- Urządzenie umożliwia podłączenie ponad 70 przyrządów pomiarowych z wyjściem RS232C (Mitutoyo jak i innych producentów - lista dostępna na żądanie).
- Interfejs konwertuje różne sygnały z podłączonych przyrządów do jednego formatu: sygnał klawiatury (HID) lub wirtualny port COM MUX-10 lub MUX-50 (VCP).



011552



Panel tylny

Nr	Wejścia danych	Wyjście danych	Złącze kabla interfejsu	Przełącznik nożny	Prędkość transmisji	Bity danych	Bity stopu	Parzystość
011552	3 x Digimatic 2 x RS232C	Wirtualny COM-Port USB (VCP) Sygnał klawiaturowy USB (HID)	USB	Tak	9600	8	1	brak

Specyfikacja techniczna

Wymiary (SxGxW)	170 x 128 x 55 mm
Funkcja timer	interwał 0-99s lub 0-99 min
Urządzenie Mitutoyo z wyjściem RS232C	Licznik-KA Kątomierz Serii 950 EH, EF, Licznik-EV DP1-VR Wysokościomierz LH-600 QM-Data 200 Litematic VL-50 Mikrometr laserowy LSM QM-Height Mikroskop Serii MF Projektor PJ A3000 Projektor PJ H30 Czujnik ID-H
System operacyjny	Microsoft® Windows® 2000, XP, Vista®, 7, 8, 8. 1 (32bit, 64bit)*
Znak dziesiętny wyjścia (HID)	kropka lub przecinek
Maksymalna liczba interfejsów w kaskadzie	3 przez opcjonalny kabel
Dostawa	Kabel USB (1,8m) Sterownik programowy do Windows® 7*

Wyposażenie specjalne

Nr	Opis
937179T	Przełącznik nożny
011538	Kabel połączeniowy (300 mm)

* Sterownik programu do Windows® 8, 8. 1; do pobrania ze strony www.mitutoyo.eu (wymagana rejestracja)

Timerbox - Wyzwalacz czasowy Digimatic

Seria 011

Wyzwalacz czasowy Timerbox podłączany do wejścia przełącznika nożnego interfejsu Mitutoyo służy do okresowego wyzwalania transmisji danych.

- Programowo neutralny dla wszystkich zastosowań.
- Podłączanie do gniazda przełącznika nożnego : 3,5 mm wtyk TRS (mono).
- Wyzwalacz czasowy działa jak okresowo wyzwalany przełącznik nożny.



011540



Przykład zastosowania z interfejsem USB Input Tool Direct

Specyfikacja techniczna

Wymiary (SxGxW)	55 x 58 x 31 mm
Zasilanie	Zasilacz sieciowy 10V, 120mA lub szyna zasilania USB
Funkcja timer	1s-99h 59 min 59s (100h)
Tolerancja licznika czasu	±8s/24h
Dostawa	W opakowaniu z : - Kablem USB (0,8 m) - Zasilaczem sieciowym - Kablem przełącznika nożnego TTB1 (0,52 m)
Waga	84 g



Przykład zastosowania z interfejsem DMX

Nr
011540

Wszystkie produkty przeznaczone są do sprzedaży podmiotom gospodarczym. Charakterystyki produktów, w szczególności specyfikacje techniczne, są wiążące tylko na podstawie wyraźnie wyrażonej zgody. Ceny produktów są podawane na zapytanie.

Mitutoyo

Wyświetlacz Digimatic

Seria 542

Dla urządzeń wyposażonych w wyjście SPC :
- Liniałów pomiarowych
- Czujników
- Suwmiarek
- itp...



542-007D



542-072D



542-016



542-093-2



Więcej szczegółów (funkcje itp.) patrz dział dotyczący liczników i wyświetlaczy dla czujników "Linear Gages".

Rejestratory danych Digimatic

Seria 011

Rejestratory danych DL-1000/1000 M Digimatic przeznaczone są do rejestracji danych pomiarowych uzyskiwanych z przyrządów Digimatic, a następnie przesyłania ich do komputera.

- Urządzenie pomiarowe jest podłączane do portu We/Wy DL-1000/1000 M za pomocą kabla danych. Transmisja danych następuje po naciśnięciu przycisku wyzwalającego urządzenia pomiarowego lub DL-1000/1000 M.
- Urządzenie łączy się z komputerem docelowym za pomocą interfejsu.
- Transmisja danych z DL-1000/1000 M jest inicjowana za pomocą przycisku danych lub przełącznika nożnego interfejsu lub na skutek wysłania żądania danych przez odpowiednie oprogramowanie. Rejestrator DL-1000/1000 M jest widziany przez interfejsy pomiarowe jako przyrząd pomiarowy Digimatic.
- Dane z rejestratora mogą być bezpośrednio przesyłane do drukarki wyposażonej w interfejs Digimatic.



011264 / 011264M

Nr	Typ	Waga [g]
011264	DL-1000	130
011264M	DL-1000 M	130

Specyfikacja techniczna

Pamięć	**DL-1000/1000 M** może przechowywać do 999 wartości. **DL-1000 M**: Możliwa praca w trybie rejestracji wartości pojedynczych lub trybie powiązania z cechą. Przechowywanych może być maksimum 100 cech z 9 wartościami. Jeśli liczba cech zostanie zmniejszona, maksymalna liczba wartości przypadająca na cechę zwiększy się. W oparciu o liczbę zadeklarowanych cech **DL-1000 M** automatycznie oblicza liczbę możliwych do zarejestrowania wartości pojedynczych. Przykład: 10 cech oznacza, że dla każdej cechy można zapisać 99 wartości pojedynczych.
Format danych	Wejście i wyjście wszystkich danych w formacie Digimatic Mitutoyo
Połączenie z przyrządem pomiarowym	W celu wyprowadzenia danych pomiarowych, **DL-1000/1000 M** podłącza się do drukarki lub innego urządzenia umożliwiającego podłączanie przyrządów kompatybilnych z Digimatic.
Dostawa	1 x 9V bateria litowa Kabel danych 10-żyłowy (0,25m)

Wyposażenie specjalne

Nr	Opis
936937	Kabel Digimatic (1m)
965014	Kabel Digimatic (2 m)
06ADV380D	Kabel USB ITD (2m)

Wszystkie produkty przeznaczone są do sprzedaży podmiotom gospodarczym. Charakterystyki produktów, w szczególności specyfikacje techniczne, są wiążące tylko na podstawie wyraźnie wyrażonej zgody. Ceny produktów są podawane na zapytanie.

Przełącznik Digimatic

Seria 011/939

Przełącznik pomiarowy umożliwia podłączenie do pięciu urządzeń pomiarowych Digimatic do jednego procesora danych Digimatic (np. DMX-1).
Digimatic Switch Box posiada następujące zalety:

- Można podłączyć 3-5 przyrządów Digimatic do pojedynczego kanału interfejsu.
- Tym kanałem interfejsu może być procesor danych Digimatic lub moduł interfejsu łączący z komputerem PC.



011235



939039

Nr	Wyjście danych	Wejścia danych	Przełącznik nożny
011235	1 x Digimatic (1 kanał)	5	Tak
939039	1 x Digimatic (1 kanał)	3	Nie

Specyfikacja techniczna

Dostawa	Zasilacz sieciowy (tylko 011235)

Wyposażenie specjalne

Nr	Opis
936937	Kabel Digimatic (1m)
965014	Kabel Digimatic (2 m)
937179T	Przełącznik nożny

937179T przeznaczone tylko dla 011235

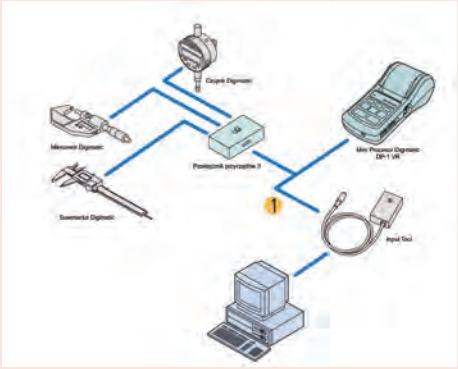

1 - kabel 936937 (1m), 965014 (2m)

Wskaźnik tolerancji Digimatic

Seria 011

Przyrząd do oceny spełnienia wymagań GO/NG

- Łatwe podłączanie do przyrządów z interfejsem Digimatic.
- Prosta reprezentacja oceny tolerancji -NG/GOOD/+NG wyników z przyrządów pomiarowych Digimatic.
- Zasilanie poprzez zasilacz sieciowy (wyposażenie standardowe) lub 2 baterie LR6.
- Ustawianie tolerancji przyrządu pomiarowego.



011516



Nr
011516

Specyfikacja techniczna

Wymiary (SxGxW)	117 x 73 x 24 mm
Dostawa	Z zasilaczem sieciowym (Nr SOS06000)

Wyposażenie specjalne

Nr	Opis
011037	4 baterie LR06 (AA)

Wszystkie produkty przeznaczone są do sprzedaży podmiotom gospodarczym. Charakterystyki produktów, w szczególności specyfikacje techniczne, są wiążące tylko na podstawie wyraźnie wyrażonej zgody. Ceny produktów są podawane na zapytanie.

Kontrola jakości (QC)

System ekonomicznego wytwarzania produktów i usług w jakości spełniającej wymagania klienta.

Kontrola jakości procesu

Działania mające na celu zredukowanie zmienności chararakterystyk produktu wynikającej z procesu i utrzymanie tej zmienności na niskim poziomie. Działania te promują standaryzację i poprawę procesu jak również akumulację technologii.

Statystyczna kontrola procesu (SPC)

Kontrola jakości procesu przy wykorzystaniu metod statystycznych.

Populacja

Grupa wszystkich elementów posiadających charakterystyki brane pod uwagę przy poprawie i kontroli procesu oraz jakości produktu. Grupa analizowana w oparciu o próby jest zwykle populacją reprezentowaną przez próby.

Partia

Zbiór produktów wytwarzanych w tych samych warunkach.

Próba

Egzemplarz (lub egzemplarze) produktu pobrany z populacji do oceny jego charakterystyk.

Liczność próby

Liczba egzemplarzy produktu w próbie.

Odchylenie

Wartość obliczona jako różnica wartości rzeczywistej i średniej mierzonych wartości z wielu pomiarów.

Rozrzut

Zmienność wartości badanej charakterystyki w odniesieniu do wartości średniej. Zwykle rozrzut wartości wokół wartości średniej jest reprezentowany przez odchylenie standardowe.

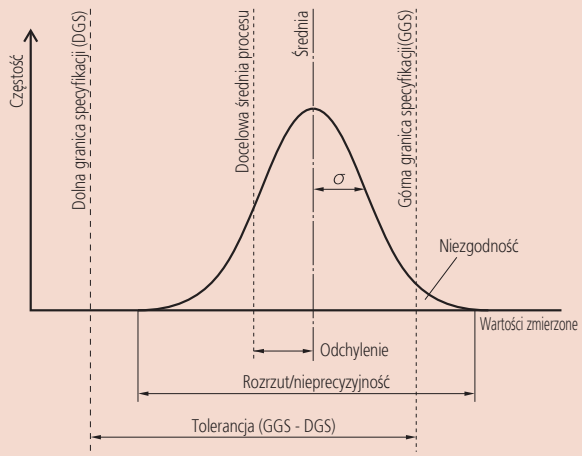

Histogram

Wykres dzielący zakres pomiędzy minimalną a maksymalną wartością zmierzoną na kilka przedziałów i pokazujący liczbę wartości (częstość wystąpień) w każdym przedziale w postaci paska. Ułatwia on zrozumienie średniej zgrubnej lub przybliżonego zasięgu rozrzutu. Symetryczny rozkład dzwonowy nazywany jest rozkładem normalnym i jest często wykorzystywany w teoretycznych przykładach ze względu na łatwe do obliczenia parametry. Jednakże należy zachować ostrożność przyjmując takie założenie, ponieważ wiele rzeczywistych procesów nie jest zgodnych z rozkładem normalnym i takie założenie może prowadzić do błędów.

Zdolność procesu

Charakterystyczna dla danego procesu wydajność wykazywana, gdy jest on dostatecznie ustandaryzowany, wyeliminowano z niego wszelkie przyczyny nieprawidłowości i jest on w stanie statystycznego uregulowania. Zdolność procesu jest reprezentowana za pomocą $\pm 3\sigma$ lub 6σ, gdy wartości kontrolowanych charakterystyk procesu opisuje rozkład normalny. σ (sigma) oznacza odchylenie standardowe.

Wskaźnik zdolności procesu (PCI lub Cp)

Miara tego jak dobrze proces jest usytuowany w granicach tolerancji danej charakterystyki. Wartość tego wskaźnika powinna być zawsze znacząco większa od 1. Obliczana jest ona przez podzielenie tolerancji danej charakterystyki przez zdolność procesu (6σ). Wartość uzyskana przez podzielenie różnicy pomiędzy wartością średnią ($\overline{X}$) a nominalną przez 3σ może być wykorzystana do reprezentacji tego wskaźnika w przypadkach tolerancji jednostronnej. Wskaźnik zdolności procesu ma prawidłową wartość tylko, wtedy gdy rozkład wartości badanej charakterystyki jest normalny.

Uwaga: Jeśli charakterystyka podlega rozkładowi normalnemu, 99.74% danych leży w zakresie $\pm 3\sigma$ od średniej.

Tolerancja obustronna

$$Cp = \frac{GGS-DGS}{6\sigma}$$

GGS: Górna granica specyfikacji
DGS: Dolna granica specyfikacji

Tolerancja jednostronna ... Dla ustalonej tylko górnej granicy specyfikacji

$$Cp = \frac{GGS-\overline{X}}{3\sigma}$$

Tolerancja jednostronna ... Dla ustalonej tylko dolnej granicy specyfikacji

$$Cp = \frac{\overline{X}-DGS}{3\sigma}$$

Wszystkie produkty przeznaczone są do sprzedaży podmiotom gospodarczym. Charakterystyki produktów, w szczególności specyfikacje techniczne, są wiążące tylko na podstawie wyraźnie wyrażonej zgody. Ceny produktów są podawane na zapytanie.

Przykłady graficznej reprezentacji wskaźnika zdolności procesu (Cp) (tolerancja obustronna)

Cp = 1

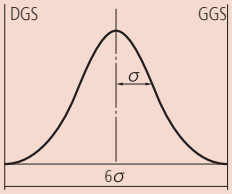

Zdolność procesu jest z trudem osiągnięta, granice 6 sigma procesu stykają się z granicami tolerancji.

Cp = 1.33

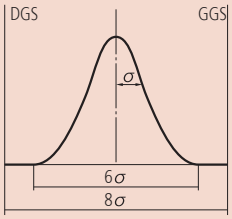

Zdolność procesu ma najmniejszą akceptowalną ogólnie wartość, ponieważ jest oddalona o 1 sigma od granic tolerancji.

Cp = 1.67

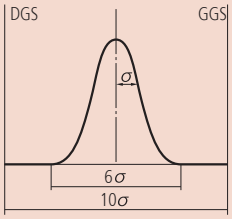

Zdolność procesu jest wystarczająca, ponieważ jest oddalona o więcej niż 2 sigma od granic tolerancji.

Należy zauważyć, że Cp reprezentuje jedynie zależność pomiędzy granicami tolerancji a rozrzutem procesu i nie uwzględnia położenia średniej procesu.

Uwagi: Wskaźnik zdolności procesu, który bierze pod uwagę różnicę pomiędzy średnią procesu a docelową wartością średnią nazywany jest Cpk, stanowi on iloraz górnej tolerancji (GGS minus średnia) i 3 σ (połowa zdolności procesu) lub dolnej tolerancji (wartość średnia minus DGS) i 3σ, zależnie od tego, która wartość jest mniejsza.

Karta kontroli

Wykorzystywana do kontroli procesu przez oddzielenie zmienności procesu wywołanej przyczynami losowymi od wywołanej nieprawidłowościami. Karta kontroli składa się z linii centralnej (LC) i linii granic kontroli racjonalnie położonymi ponad i pod linią centralną (GGK i DGK). Można powiedzieć, że proces znajduje się w stanie statystycznego uregulowania jeśli wszystkie punkty wartości charakterystyki reprezentującej proces zawarte są pomiędzy liniami górnej i dolnej granicy kontroli bez zauważalnych trendów. Karta kontroli stanowi użyteczne narzędzie kontroli procesu, a stąd także jakości.

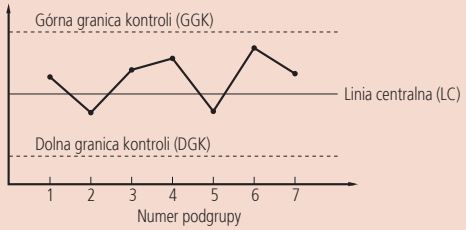

Przyczyny losowe

Te przyczyny zmienności mają relatywnie niewielkie znaczenie.
Przyczyny losowe są technicznie i ekonomicznie niemożliwe do wyeliminowania nawet jeśli można je zidentyfikować.

Karta kontroli $\overline{X}$-R

Karta kontroli wykorzystywana do kontroli procesu dostarczająca najważniejszych informacji na temat procesu. Karta $\overline{X}$-R składa się z karty $\overline{X}$, która rejestruje średnie z podgrup, aby monitorować niepożądane odchylenie od średniej procesu oraz z karty R, która rejestruje rozstęp, by monitorować niepożądaną zmienność. Zwykle obie karty używane są razem.

Jak odczytywać karty kontroli

Poniżej przedstawiono typowe konfiguracje położeń kolejnych punktów uważane za niepożądane. Przyjmuje się, że występowanie takich trendów spowodowane jest wpływem 'Przyczyn specjalnych' na proces, które wymagają interwencji operatora procesu celu ich wyeliminowania. Te reguły podejmowania działań stanowią jedynie wskazówki. Podczas tworzenia reguł podejmowania działań należy brać pod uwagę zmienność badanego procesu. Przy założeniu, że górne i dolne granice kontroli znajdują się w odległości 3 σ od linii centralnej, w celu zastosowania poniższych reguł należy podzielić kartę kontroli na sześć stref o szerokości 1σ. Reguły te mają zastosowanie do kart kontroli X oraz $\overline{X}$. Należy podkreślić, że 'reguły podejmowania działań' zostały sformułowane przy założeniu normalności rozkładu. Istnieje możliwość sformułowania reguł odpowiednich dla rozkładów innych typów

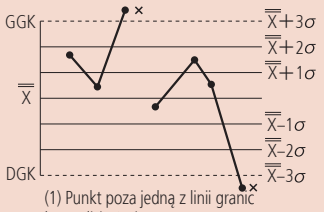

(1) Punkt poza jedną z linii granic kontroli (± 3σ).

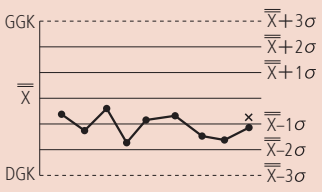

(2) Dziewięć kolejnych punktów po jednej stronie linii centralnej.



(3) Sześć punktów w trendzie rosnącym lub malejącym.

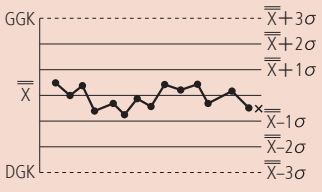

(4) 14 punktów po kolei naprzemiennie rosnących i malejących.

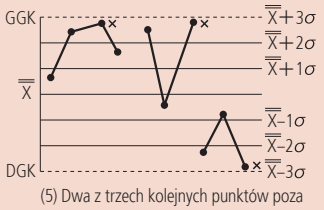

(5) Dwa z trzech kolejnych punktów poza granicami ±2 σ od linii centralnej.



(6) Cztery z pięciu kolejnych punktów poza granicami ±1σ.

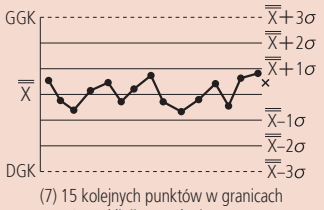

(7) 15 kolejnych punktów w granicach ±1σ od linii centralnej.

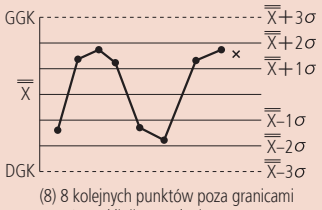

(8) 8 kolejnych punktów poza granicami ±1σ od linii centralnej.

Wszystkie produkty przeznaczone są do sprzedaży podmiotom gospodarczym. Charakterystyki produktów, w szczególności specyfikacje techniczne, są wiążące tylko na podstawie wyraźnie wyrażonej zgody. Ceny produktów są podawane na zapytanie.

Mitutoyo

Mikrometry cyfrowe i mikrometry z licznikiem mechanicznym
Strona 37



Wyposażenie mikrometrów
Strona 96



Głowice mikrometryczne
Strona 112



Wyposażenie głowic mikrometrycznych
Strona 136



Wszystkie produkty przeznaczone są do sprzedaży podmiotom gospodarczym. Charakterystyki produktów, w szczególności specyfikacje techniczne, są wiążące tylko na podstawie wyraźnie wyrażonej zgody. Ceny produktów są podawane na zapytanie.

Wysokiej dokładności Mikrometr Digimatic Absolute

Seria 293

Ten mikrometr umożliwia pomiary z rozdzielczością 0,1 µm i jest idealny dla klientów, chcących wykonywać wysokiej dokładności pomiary przy użyciu narzędzia ręcznego (np. dla potrzeb analizy R&R).
Posiada on następujące zalety:

- Wysokiej dokładności mikrometr Digimatic wykorzystuje innowacyjny obrotowy przetwornik ABS (Absolute) o rozdzielczości 0,1 µm oraz wysokiej precyzji technologię wytwarzania śruby w celu zredukowania błędu przyrządu do 0,5 µm i uzyskania wyższej
  dokładności bez poświęcania właściwości użytkowych.
- Wysokiej sztywności kabłąk i zaawansowany mechanizm stałego nacisku (7-9N) oferują większą stabilność pomiaru.

Funkcje	Seria 293
ON/OFF	●
Auto wyłączanie (po 20 min. bezczynności)	●
Sygnalizacja niskiego napięcia	●
Funkcja blokady	●
HOLD	●
Wyjście danych	●
PRESET	●
Zmiana rozdzielczości	●

Specyfikacja techniczna

Dokładność	Patrz tabele (z wyłączeniem błędu kwantyzacji)
Płaskość	0,3 µm
Równoległość	0,6 µm
Powierzchnia pomiarowa	ø3,2 mm, węglik spiekany, docieranie
Wrzeciono pomiarowe	Z blokadą wrzeciona, ø6,35mm, skok gwintu wrzeciona 0,5mm
Nacisk pom.	7-9 N
Zasilanie	Bateria litowa (CR2032) x 1
System pomiarowy	Indukcyjny czujnik obrotowy typu ABS
Czas życia baterii	ok. 2 lata
Dostawa	W zestawie: etui, klucz, śrubokręt, 1 bateria, okładzina termiczna, świadectwo sprawdzenia

Wyposażenie specjalne

Nr	Opis
05CZA662	Kabel Digimatic z przyciskiem danych (1 m)
05CZA663	Kabel Digimatic z przyciskiem danych (2 m)
06ADV380B	Kabel USB Input Tool Direct z przyciskiem danych (2 m)
02AZD790B	Kabel łączący U-Wave z przyciskiem danych

Artykuły eksploatacyjne

Nr	Opis
05SAA217D	Bateria litowa CR-2032





Rozdzielczość cyfrowa 0,1µm

Zeskanuj kod QR swoim urządzeniem mobilnym i oglądaj na YouTube filmy z naszymi produktami.



Mikrometr wysokiej dokładności z okładziną termiczną (wyposażenie standardowe)

Metryczne

Nr	Zakres [mm]	Rozdzielczość	Błąd przyrządu	Waga [g]
293-100	0-25	0,0001 mm/ 0,0005 mm (przełączane)	±0,5 µm	400

Dostępne też! Modele Calowe/Metryczne

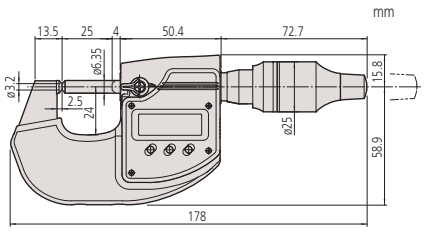

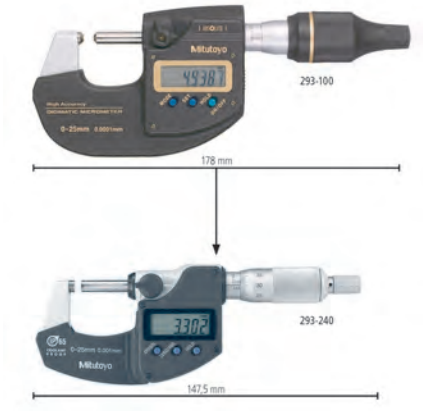

Porównywalne rozmiary:
Wysokiej dokładności mikrometr z kabłąkiem o wysokiej sztywności i zwykły mikrometr z kabłąkiem standardowym

Wszystkie produkty przeznaczone są do sprzedaży podmiotom gospodarczym. Charakterystyki produktów, w szczególności specyfikacje techniczne, są wiążące tylko na podstawie wyraźnie wyrażonej zgody. Ceny produktów są podawane na zapytanie.

Mikrometr Digimatic QuantuMike IP65

Seria 293

Mikrometr o 2mm skoku gwintu wrzeciona oferujący czterokrotnie szybszy posuw niż mikromery standardowe.
Mikrometr QuantuMike IP65 Digimatic posiada następujące zalety:

- Szybki pomiar osiągany jest dzięki posuwowi 2mm na każdy obrót bębna!
- Około 4 razy szybszy posuw niż w przypadku standardowego mikrometra o skoku gwintu wrzeciona 0,5mm.
- Przyrząd oferuje niespotykaną dokładność, z błędem granicznym ±1µm (modele o zakresie 75 mm lub mniejszym).
- Podwójne działanie oferowane przez funkcję grzechotki w bębnie i mechanizm szybkiego posuwu zapewniają niezwykłą łatwość użytkowania przy pomiarze jedną ręką czy przy zamocowaniu na statywie.
- Doskonała odporność na przenikanie wody i pyłu (poziom ochronności IP65) umożliwia używanie go przy obróbce przedmiotów, gdzie może dochodzić do zachlapania chłodziwem.

Dust- and Waterproof IP65

TÜVRheinland CERTIFIED

www.tuv.com ID 4011207400

PROPRIETARY INSPECTION CERTIFICATE

IP65

Tylko dla 0-25, 25-50 mm

QuantuMike®



293-140



Kolorowe nasadki grzechotki

Metryczne

Nr	Zakres [mm]	Dokładność [µm]	Wyjście danych	L [mm]	a [mm]	b [mm]	Waga [g]
293-140	0-25	±1	●	0	9	25	265
293-145	0-25	±1		0	9	25	265
293-141	25-50	±1	●	25	9,8	32	325
293-146	25-50	±1		25	9,8	32	325
293-142	50-75	±1	●	50	12,6	47	465
293-147	50-75	±1		50	12,6	47	465
293-143	75-100	±2	●	75	14	60	620
293-148	75-100	±2		75	14	60	620

Dostępne też! Modele Calowe/Metryczne

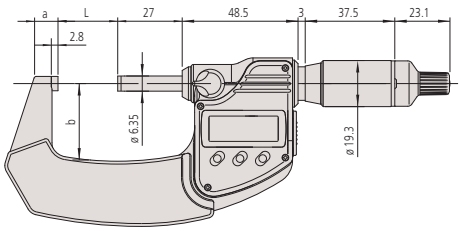



Funkcje	Seria 293
ORIGIN (do 100 mm)	●
ZERO / ABS przełączane	●
Auto wyłączanie (po 20 min. bezczynności)	●
Sygnalizacja niskiego napięcia	●
Funkcja blokady	●
HOLD	●

Specyfikacja techniczna

Dokładność	Patrz tabele (z wyłączeniem błędu kwantyzacji)
Rozdzielczość	0,001 mm
Płaskość	0,3 µm
Równoległość	1 µm modele do 50 mm 2 µm modele do 100 mm
Powierzchnie pomiarowe	Z węglika spiekanego, docierane
Wrzeciono pomiarowe	Z blokadą, ø6,35mm, skok gwintu 2mm
Nacisk pom.	7-12 N
Czas życia baterii	około 1,2 roku
Dostawa	Z etui, kluczem, wzorcem (od 25 mm wzwyż) i świadectwem sprawdzenia (zakres 0-50 mm)

Wyposażenie specjalne

Nr	Opis
05CZA662	Kabel Digimatic z przyciskiem danych (1 m)
05CZA663	Kabel Digimatic z przyciskiem danych (2 m)
02AZD790B	Kabel łączący U-Wave z przyciskiem danych
06ADV380B	Kabel USB Input Tool Direct z przyciskiem danych (2 m)
04GAA900	Czerwona nasadka grzech.
04GAA901	Żółta nasadka grzechotki
04GAA902	Zielona nasadka grzechotki
04GAA903	Niebieska nasadka grzech.
04AAB208	Szara nasadka grzechotki

Artykuły eksploatacyjne

Nr	Opis
938882	Bateria SR-44
04GAA899	Czarna nasadka grzechotki





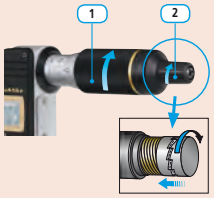

1 : Grzechotka w bębnie
2 : Grzechotka w pokrętle

Zeskanuj kod QR swoim urządzeniem mobilnym i oglądaj na kanale YouTube filmy z naszymi produktami.

Wszystkie produkty przeznaczone są do sprzedaży podmiotom gospodarczym. Charakterystyki produktów, w szczególności specyfikacje techniczne, są wiążące tylko na podstawie wyraźnie wyrażonej zgody. Ceny produktów są podawane na zapytanie.

Mikrometr Digimatic IP65 model metryczny

Funkcje	Seria 293
ORIGIN (do 100 mm)	●
ZERO / ABS przełączane	●
2 x PRESET (powyżej 100 mm)	●
Auto wyłączanie (po 20 min. bezczynności)	●
Sygnalizacja niskiego napięcia	●
Funkcja blokady	●
HOLD	●

Specyfikacja techniczna

Dokładność	Patrz tabele (z wyłączeniem błędu kwantyzacji)
Rozdzielczość	0,001 mm
Skala	Bęben i tuleja matowo chromowane, ø18 mm
Płaskość	0,3 µm
Równoległość	1 µm dla modeli do 50 mm 2 µm dla modeli do 100 mm 3 µm dla modeli do 175 mm 4 µm dla modeli do 275 mm 5 µm dla modeli powyżej 300 mm
Powierzchnie pomiarowe	Końcówki z węglika spiekanego, docierane
Wrzeciono pomiarowe	Z blokadą, ø 6,35 mm, skok gwintu 0,5 mm
Nacisk pom.	5-10 N
Czas życia baterii	ok. 2,4 roku dla modeli do 100 mm ok. 1,2 roku dla modeli powyżej 100mm
Dostawa	W zestawie etui, klucz, 1 bateria, wzorzec (od 25 mm wzwyż), świadectwo sprawdzenia (zakres 0-50 mm)

Wyposażenie specjalne

Nr	Opis
05CZA662	Kabel Digimatic z przyciskiem danych (1 m)
05CZA663	Kabel Digimatic z przyciskiem danych (2 m)
02AZD790B	Kabel łączący U-Wave z przyciskiem danych
06ADV380B	Kabel USB Input Tool Direct z przyciskiem danych (2 m)

Artykuły eksploatacyjne

Nr	Opis
938882	Bateria SR-44





Wydłużony czas życia baterii (ok. 8700 godz. ciągłego użytkowania)

Zeskanuj kod QR swoim urządzeniem mobilnym i oglądaj na kanale YouTube filmy z naszymi produktami.

Seria 293

Wytrzymały mikrometr metryczny z wyjściem i bez wyjścia danych o niespotykanej dokładności.
Mikrometr Digimatic IP65 posiada następujące zalety:

- Niespotykana dokładność z błędem granicznym ±1µm (modele o zakresie 75 mm i mniejszym)

Dust- and Waterproof IP65

Tylko dla 0-25, 25-50 mm



293-234-30 z grzechotką w bębnie



293-230-30 z grzechotką



293-252-10

Metryczne — Z grzechotką

Nr	Zakres [mm]	Dokładność [µm]	Wyjście danych	L [mm]	a [mm]	b [mm]	c [mm]	Waga [g]
293-230-30	0-25	±1	●					270
293-240-30	0-25	±1						270
293-231-30	25-50	±1	●					330
293-241-30	25-50	±1						330
293-232-30	50-75	±1	●					470
293-242-30	50-75	±1						470
293-233-30	75-100	±2	●					625
293-243-30	75-100	±2						625
293-250-10	100-125	±2	●	132,8	5,3	16,7	76,5	600
293-251-10	125-150	±2	●	158,2	5,7	18,8	91	740
293-252-10	150-175	±3	●	183,6	6,1	19,1	102	800
293-253-10	175-200	±3	●	208,8	6,3	18,2	115	970
293-254-10	200-225	±3	●	234,2	6,7	16,8	127	1100
293-255-10	225-250	±4	●	258	5,5	18	139	1270
293-256-10	250-275	±4	●	284	6,5	18	152	1340
293-257-10	275-300	±4	●	309	6,5	18	166	1540

*Zakres wymiarów 0-100 mm patrz na następnej stronie

Metryczne — Z grzechotką w bębnie

Nr	Zakres [mm]	Dokładność [µm]	Wyjście danych	Waga [g]
293-234-30	0-25	±1	●	270
293-244-30	0-25	±1		270
293-235-30	25-50	±1	●	330
293-245-30	25-50	±1		330
293-236-30	50-75	±1	●	470
293-246-30	50-75	±1		470
293-237-30	75-100	±2	●	625
293-247-30	75-100	±2		625

*Zakres wymiarów 0-100 mm patrz na następnej stronie

Wszystkie produkty przeznaczone są do sprzedaży podmiotom gospodarczym. Charakterystyki produktów, w szczególności specyfikacje techniczne, są wiążące tylko na podstawie wyraźnie wyrażonej zgody. Ceny produktów są podawane na zapytanie.

Mikrometr Digimatic IP65 model metryczny

Seria 293 - Zestaw mikrometrów

Mikrometry metryczne o niespotykanej dokładności oraz wysokiej wytrzymałości. Dostępne w wersji z wyjściem danych lub bez.

Dust- and Waterproof IP65

TÜVRheinland CERTIFIED

www.tuv.com ID 4011207400

IP65

PROPRIETARY INSPECTION CERTIFICATE

tylko dla 0-25mm, 25-50mm



293-963-30

Metryczne

W zestawie/ Z grzechotką

Nr	Zakres [mm]	Wyjście danych	Skład zestawu
293-966-30	0-50	●	293-230-30 / 293-231-30 + ceramiczny wzorzec ustawczy 25 mm
293-962-30	0-75	●	293-230-30 / 293-231-30 / 293-232-30 + wzorzec ustawczy 25 mm oraz 50 mm
293-963-30	0-100	●	293-230-30 / 293-231-30 / 293-232-30 / 293-233-30 + wzorzec ustawczy 25 mm, 50 mm oraz 75 mm

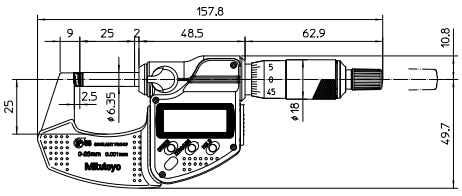

0 - 25 mm

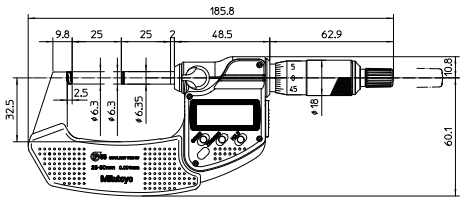

25 - 50 mm

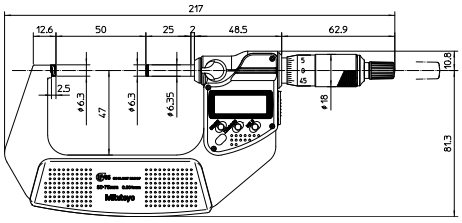

50 - 75 mm

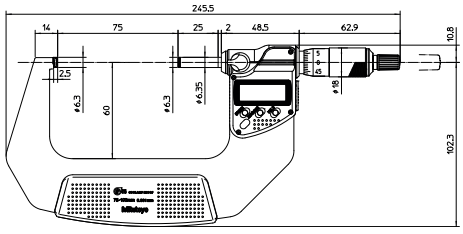

75 - 100 mm

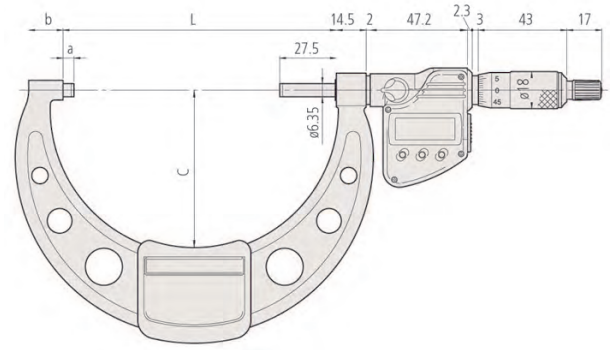

Z grzechotką powyżej 100 mm

Funkcje	Seria 293 - Zestaw mikrometrów
ORIGIN (do 100 mm)	●
ZERO / ABS przełączane	●
Auto wyłączanie (po 20 min. bezczynności)	●
Sygnalizacja niskiego napięcia	●
Funkcja blokady	●
HOLD	●

Specyfikacja techniczna

Dokładność	Patrz poszczególne przyrządy
Rozdzielczość	0,001 mm
Skala	Bęben i tuleja matowo chromowane, ø18 mm
Płaskość	0,3 µm
Równoległość	1 µm dla modeli do 50 mm 2 µm dla modeli do 100 mm
Powierzchnie pomiarowe	Końcówki z węglika spiekanego, docierane
Wrzeciono pomiarowe	Z blokadą wrzeciona ø 6,35 mm, skok gwintu wrzeciona 0,5 mm
Nacisk pom.	5-10 N
Czas życia baterii	około 2,4 roku
Dostawa	Z etui, kluczem, bateriami, wzorcem (od 25 mm wzwyż), certyfikatem inspekcji (zakres 0-50 mm)

Wyposażenie specjalne

Nr	Opis
05CZA662	Kabel Digimatic z przyciskiem danych (1 m)
05CZA663	Kabel Digimatic z przyciskiem danych (2 m)
02AZD790B	Kabel łączący U-Wave z przyciskiem danych
06ADV380B	Kabel USB Input Tool Direct z przyciskiem danych (2 m)

Artykuły eksploatacyjne

Nr	Opis
938882	Bateria SR-44

Wszystkie produkty przeznaczone są do sprzedaży podmiotom gospodarczym. Charakterystyki produktów, w szczególności specyfikacje techniczne, są wiążące tylko na podstawie wyraźnie wyrażonej zgody. Ceny produktów są podawane na zapytanie.

Mikrometr Digimatic 300-500 mm

Funkcje	Seria 293
ZERO / ABS przełączane	●
Auto wyłączanie (po 20 min. bezczynności)	●
2 nastawy wstępne	●
Sygnalizacja niskiego napięcia	●
HOLD	●
Wyjście danych	●

Specyfikacja techniczna

Dokładność	Patrz tabele (z wyłączeniem błędu kwantyzacji)
Rozdzielczość	0,001 mm
Skala	Bęben i tuleja matowo chromowane
Płaskość	0,6 µm
Równoległość	5 µm dla modeli do 375 mm 6 µm dla modeli do 475 mm 7 µm dla modeli do 500 mm
Powierzchnie pomiarowe	Z węglika spiekanego, docierane
Wrzeciono pomiarowe	Z blokadą, ø 8 mm, skok gwintu 0,5 mm,
Nacisk pom.	10-14 N
Czas życia baterii	około 1,8 roku
Dostawa	Z etui, wzorcem nastawczym, kluczem, 2 bateriami

Wyposażenie specjalne

Nr	Opis
04AZB512	Kabel Digimatic z przyciskiem danych (1 m)
04AZB513	Kabel Digimatic z przyciskiem danych (2 m)
959149	Kabel Digimatic z przyciskiem danych (1 m)
959150	Kabel Digimatic z przyciskiem danych (2 m)
02AZD790C	Kabel danych U-WAVE z przyciskiem danych
06ADV380C	Kabel USB Input Tool Direct z przyciskiem danych (2 m)

Artykuły eksploatacyjne

Nr	Opis
938882	Bateria SR-44

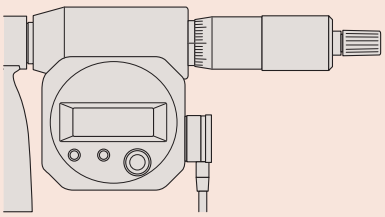

Kabel skierowany w dół
04AZB512, 04AZB513

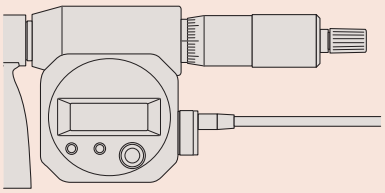

Kabel ułożony w kierunku bębna
959149, 959150

Seria 293

Standardowe mikrometry Digimatic o zakresach pomiarowych 300-500 mm posiadające następujące zalety:

- Obrotowy wyświetlacz w zakresie 330° ułatwia odczyt w każdej pozycji.
- Zakres pomiarowy 300-500mm.



293-582

Metryczne

Nr	Zakres [mm]	Dokładność [µm]	L [mm]	a [mm]	Waga [g]
293-582	300-325	±6	353	187	2000
293-583	325-350	±6	378	199	2150
293-584	350-375	±6	403	212	2300
293-585	375-400	±7	428	224	2450
293-586	400-425	±7	453	236	2600
293-587	425-450	±7	478	248	2750
293-588	450-475	±8	503	261	2900
293-589	475-500	±8	528	273	3100

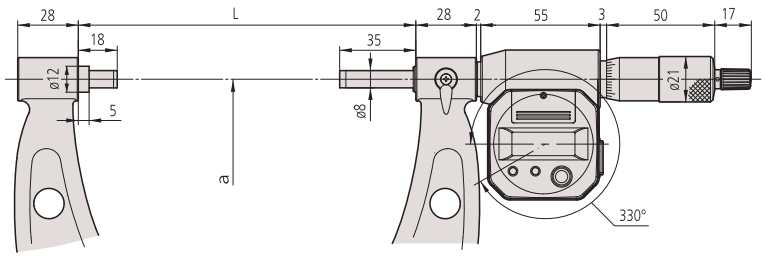



Wyświetlacz obracany w zakresie 330°

Wszystkie produkty przeznaczone są do sprzedaży podmiotom gospodarczym. Charakterystyki produktów, w szczególności specyfikacje techniczne, są wiążące tylko na podstawie wyraźnie wyrażonej zgody. Ceny produktów są podawane na zapytanie.

Mikrometr Digimatic

Seria 293

Standardowy model mikrometra Digimatic o przystępnej cenie, posiadający następujące zalety:

- Model ekonomiczny o uproszczonej funkcjonalności.
- Z wyjściem danych lub bez.
- Dostępny w wersji z grzechotką lub sprzęgłem ciernym w bębnie zapewniającymi stały nacisk pomiarowy.



293-821-30

Metryczne

Z grzechotką

Nr	Zakres [mm]	Dokładność [µm]	Waga [g]
293-821-30	0-25	±2	275

Dostępne też! Modele Calowe/Metryczne

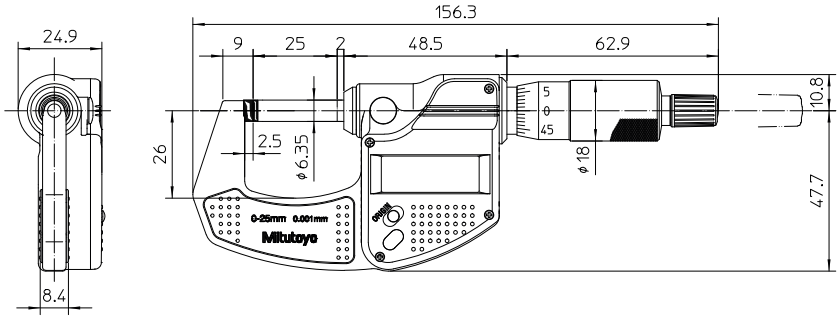

Funkcje	Seria 293
ORIGIN	●
Auto wyłączanie (po 20 min. bezczynności)	●
Sygnalizacja niskiego napięcia	●

Specyfikacja techniczna

Dokładność	Patrz tabele (z wyłączeniem błędu kwantyzacji)
Rozdzielczość	0,001 mm
Skala	Bęben i tuleja matowo chromowane, ø18 mm
Płaskość	0,3 µm/0,000012"
Równoległość	2 µm/0,00008"
Powierzchnie pomiarowe	Z węglika spiekanego, docierane
Wrzeciono pomiarowe	ø 6,35 mm, skok gwintu 0,5 mm
Nacisk pom.	5-10 N
Czas życia baterii	około 2,4 roku (ok. 8700 godzin)
Dostawa	W zestawie z etui, kluczem i 1 baterią

Artykuły eksploatacyjne

Nr	Opis
938882	Bateria SR-44

Wszystkie produkty przeznaczone są do sprzedaży podmiotom gospodarczym. Charakterystyki produktów, w szczególności specyfikacje techniczne, są wiążące tylko na podstawie wyraźnie wyrażonej zgody. Ceny produktów są podawane na zapytanie.

Mikrometr zewnętrzny o nieobrotowym wrzecionie

Funkcje	Seria 406
ORIGIN	●
ZERO / ABS przełączane	●
Auto wyłączanie (po 20 min. bezczynności)	●
Sygnalizacja niskiego napięcia	●
HOLD	●
Wyjście danych	●

Specyfikacja techniczna

Dokładność	Patrz tabele (z wyłączeniem błędu kwantyzacji)
Rozdzielczość	0,001 mm
Skala	Bęben i tuleja matowo chromowane ø 18 mm
Płaskość	0,3 µm
Równoległość	3 µm/0,00012" modele do 75 mm 4 µm/0,00016" modele od 75 mm
Powierzchnie pomiarowe	końcówki węglikowe, docierane
Wrzeciono pomiarowe	Z blokadą wrzeciona, ø 6,35 mm, skok gwintu wrzeciona 0,5mm
Nacisk pom.	3-8 N
Czas życia baterii	około 1,2 roku
Dostawa	W zestawie etui, wzorzec, nastawczy (od 25 mm w górę), klucz

Wyposażenie specjalne

Nr	Opis
05CZA662	Kabel Digimatic z przyciskiem danych (1 m)
05CZA663	Kabel Digimatic z przyciskiem danych (2 m)
02AZD790B	Kabel łączący U-Wave z przyciskiem danych
06ADV380B	Kabel USB Input Tool Direct z przyciskiem danych (2 m)

Artykuły eksploatacyjne

Nr	Opis
938882	Bateria SR-44

Seria 406

Ten mikrometr posiada następujące cechy:
- Przesuwne, nieobrotowe wrzeciono
- Grzechotka
- Wyjście danych



406-250

Metryczne

Nr	Zakres [mm]	Dokładność [µm]	L [mm]	a [mm]	b [mm]	c [mm]	Waga [g]
406-250	0-25	±3	58,2	2,5	7,3	32	330
406-251	25-50	±3	83,2	2,5	10,1	47	470
406-252	50-75	±3	108,2	2,5	11,5	60	625
406-253	75-100	±4	105,3	2,8	14,1	57	460

Dostępne też! Modele Calowe/Metryczne

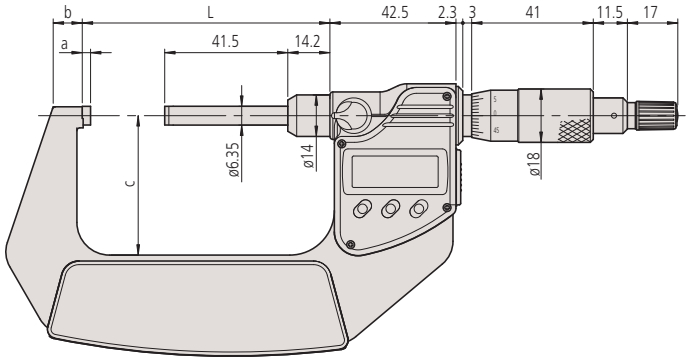

0 - 75 mm

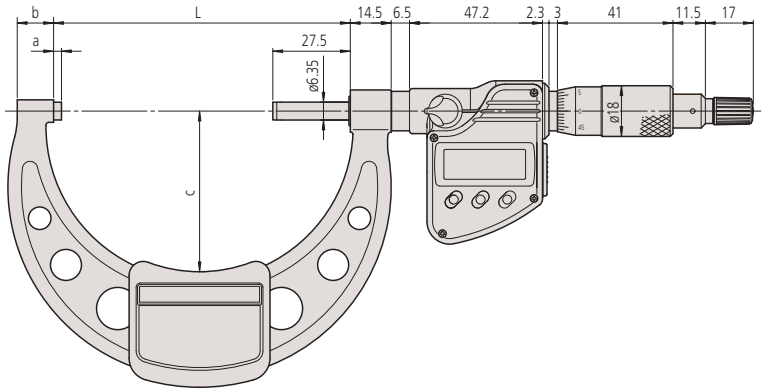

75 - 100 mm

Wszystkie produkty przeznaczone są do sprzedaży podmiotom gospodarczym. Charakterystyki produktów, w szczególności specyfikacje techniczne, są wiążące tylko na podstawie wyraźnie wyrażonej zgody. Ceny produktów są podawane na zapytanie.

Mikrometr Digimatic ABSOLUTE QuickMike

Seria 293

ABSOLUTE®

IP54

Mikrometr szybkiego działania o nieobrotowym wrzecionie.
Mikrometr QuickMike ABSOLUTE Digimatic posiada następujące zalety:

- 10 mm na obrót daje 20x krótszy czas ustawiania niż w przypadku typu standardowego.
- Ochrona IP54 pozwala na użytkowanie w szerszym zakresie środowisk pracy (tylko, gdy nie jest stosowany kabel danych).
- Zastosowanie liniału pomiarowego ABSOLUTE oznacza brak ograniczeń prędkości przesuwu.
- Większy zakres pomiarowy - 30 mm (1,2") w porównaniu ze standardowym zakresem pomiarowym mikrometrów - 25 mm (1").



293-666



293-669

Funkcje	Seria 293: 293-661-10	293-666	293-667 do: 293-669
ORIGIN	●	●	●
ZERO / ABS przełączane			●
ON/OFF	●	●	●
Sygnalizacja niskiego napięcia	●	●	●
HOLD		●	●
Wyjście danych		●	●

Specyfikacja techniczna

Dokładność	Patrz tabele (z wyłączeniem błędu kwantyzacji)
Rozdzielczość	0,001 mm
Płaskość	0,3 µm
Równoległość	2 µm modele do 80 mm 3 µm modele do 105 mm
Powierzchnie pomiarowe	Z węglika spiekanego, docierane
Wrzeciono pomiarowe	ø 6,35 mm, nieobrotowe, skok gwintu wrzeciona 10 mm
Nacisk pom.	5-10 N
Czas życia baterii	ok. 3 lata (0-30 mm), 1 rok (> 30 mm)
Dostawa	W zestawie etui, wzorzec (od 25 mm wzwyż), 1 bateria

Metryczne

Nr	Zakres [mm]	Dokładność [µm]	L [mm]	a [mm]	b [mm]	c [mm]	Waga [g]
293-661-10	0-30	±2	34,8	2,8	6,2	25	275
293-666	0-30	±2	34,8	2,8	6,2	25	275
293-667	25-55	±2	59,8	2,8	8,5	36	355
293-668	50-80	±3	84,8	2,8	10,3	47	525
293-669	75-105	±3	109,8	2,8	10,7	60	625

Dostępne też! Modele Calowe/Metryczne

Wyposażenie specjalne

Nr	Opis
937387	Kabel Digimatic (1 m)
965013	Kabel Digimatic (2 m)
02AZD790E	Kabel sygnałowy U-Wave
06ADV380E	Kabel USB ITD (2 m)

Artykuły eksploatacyjne

Nr	Opis
938882	Bateria SR-44

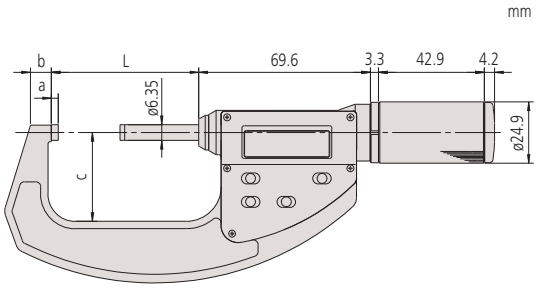



293-666 ze statywem 156-105-10 (wyposażenie opcjonalne)

Skala Absolute z punktem zerowym

Szybkie ustawianie

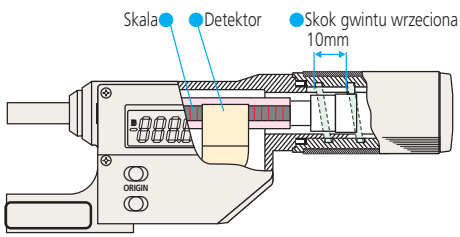

Ten mikrometr posiada mechanizm wrzeciona umożliwiający posuw 10 mm/obr. (skok gwintu wrzeciona 0,5 mm). Dzięki czemu szybkość posuwu jest dwadzieścia razy większa niż w innych mikrometrach.

Wszystkie produkty przeznaczone są do sprzedaży podmiotom gospodarczym. Charakterystyki produktów, w szczególności specyfikacje techniczne, są wiążące tylko na podstawie wyraźnie wyrażonej zgody. Ceny produktów są podawane na zapytanie.

Mikrometr Digimatic ABSOLUTE QuickMike

Seria 227

ABSOLUTE®

Mikrometr o regulowanym nacisku pomiarowym, umożliwiający pomiary różnorodnych materiałów.Mikrometr ABSOLUTE Digimatic QuickMike posiada następujące cechy:

- Zaprojektowany do zastosowań wymagających stałego i niskiego nacisku pomiarowego, takich jak pomiary filcu, gumy, kartonu, płótna itp.
- Regulowany nacisk pomiarowy dla dopasowania do różnego typu materiałów
- Szybki posuw wrzeciona 10 mm/obr.
- Nieobrotowe wrzeciono i talerzykowe powierzchnie pomiarowe

Funkcje	Seria 227	
	227-201 227-205	227-203 do: 227-207
ORIGIN	●	
ZERO / ABS przełączane		●
ON/OFF	●	●
Sygnalizacja niskiego napięcia	●	●
HOLD	●	●
Wyjście danych	●	●
PRESET		●

Specyfikacja techniczna

Kierunek pomiaru	poziomy
Dokładność	Patrz tabele (z wyłączeniem błędu kwantyzacji)
Rozdzielczość	0,001 mm
Płaskość	0,3 µm
Powierzchnie pomiarowe	Z węglika spiekanego, docierane
Wrzeciono pomiarowe	ø 6,35 mm, nieobrotowe, skok gwintu 10 mm
Równoległość	2 µm
Czas życia baterii	Około 1 roku, około. 3 lat (227-205, 227-215)
Dostawa	Z etui, wzorcem (dla modeli 10-30 mm), śrubokrętem i 1 baterią

Wyposażenie specjalne

Nr	Opis
937387	Kabel Digimatic (1 m)
965013	Kabel Digimatic (2 m)
02AZD790E	Kabel sygnałowy U-Wave
06ADV380E	Kabel USB ITD (2 m)

Artykuły eksploatacyjne

Nr	Opis
938882	Bateria SR-44

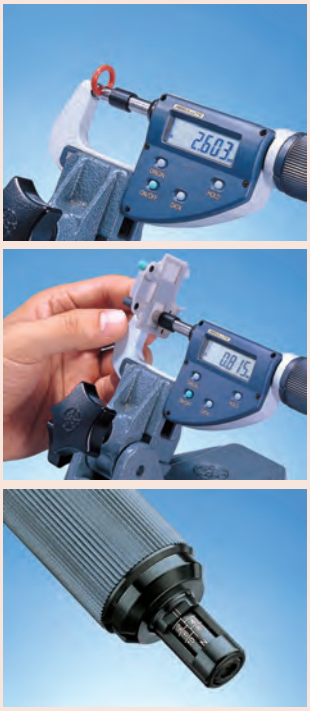

Regulowany nacisk pomiarowy



227-201

Metryczne

Nr	Zakres [mm]	Dokładność [µm]	Nacisku pomiarowy dokładność (1) [N]	Nacisk pomiarowy nastawy(1) [N]	Waga [g]
227-201	0-15	±2	±0,1 + (nastawa nacisku/10)	0,5; 1; 1,5; 2; 2,5	300
227-203	15-30	±2	±0,1 + (nastawa nacisku/10)	0,5; 1; 1,5; 2; 2,5	380
227-205	0-10	±2	±0,4 + (nastawa nacisku/10)	2; 4; 6; 8; 10	340
227-206	10-20	±2	±0,4 + (nastawa nacisku/10)	2; 4; 6; 8; 10	425
227-207	20-30	±2	±0,4 + (nastawa nacisku/10)	2; 4; 6; 8; 10	415

(1) Zapewniona tylko dla pomiarów w położeniu poziomym przyrządu w zakresie ±3 stopni.

Dostępne też! Modele Calowe/Metryczne

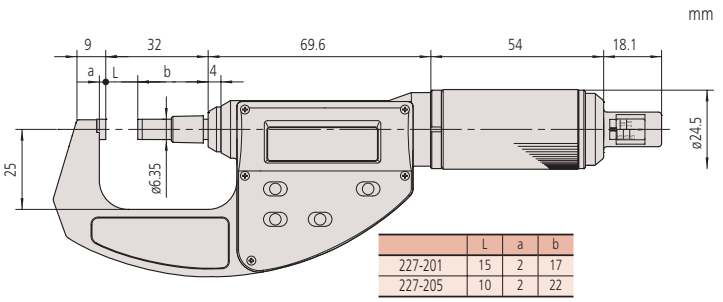

	L	a	b
227-201	15	2	17
227-205	10	2	22

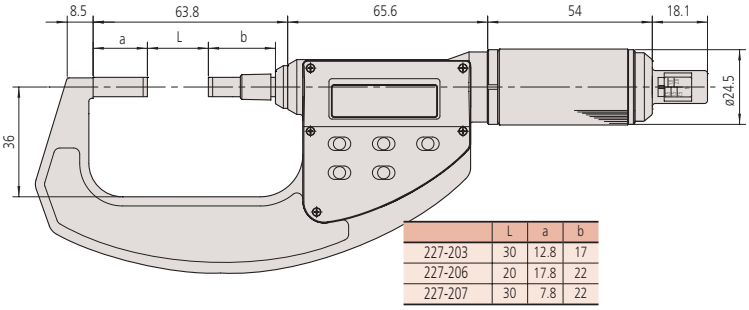

	L	a	b
227-203	30	12.8	17
227-206	20	17.8	22
227-207	30	7.8	22

Wszystkie produkty przeznaczone są do sprzedaży podmiotom gospodarczym. Charakterystyki produktów, w szczególności specyfikacje techniczne, są wiążące tylko na podstawie wyraźnie wyrażonej zgody. Ceny produktów są podawane na zapytanie.

Mitutoyo

Mikrometr z grzechotką w bębnie

Seria 102

Mikrometry z grzechotką w bębnie posiadają nowy mechanizm zapewniający spójne i wiarygodne wyniki pomiarów przy użytkowaniu jedną ręką, nawet przez niedoświadczonego operatora.

- Funkcja sprzęgła (grzechotka) działa zarówno przy kręceniu bębnem jak i pokrętłem szybkiego posuwu, ułatwiając operowanie jedną ręką.
- Wyraźnie słyszalne działanie grzechotki upewnia operatora, że pomiar został wykonany ze stałą, zadaną siłą.



102-701



102-702

Metryczne

Nr	Zakres [mm]	Podziałka	Dokładność [µm]	Waga [g]
102-701	0-25	0,01 mm	±2	180
102-707	0-25	0,001 mm	±2	180
102-702	25-50	0,01 mm	±2	270
102-708	25-50	0,001 mm	±2	270

Dostępne też! Modele Calowe

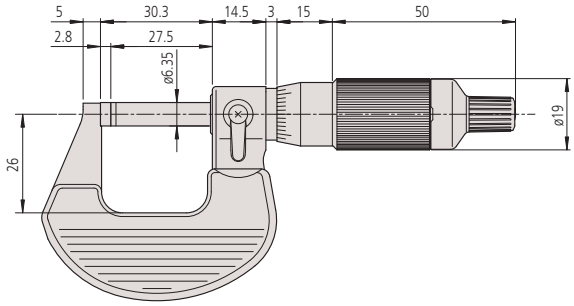

0-25 mm

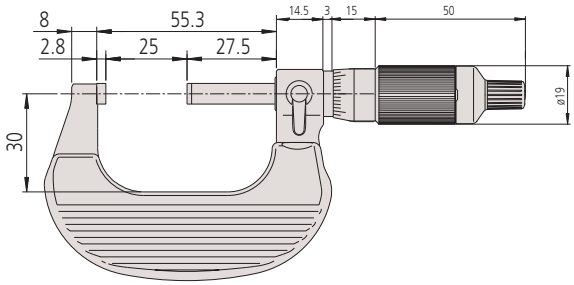

25-50 mm



Kolorowe nasadki pokrętła grzechotki (wyposażenie opcjonalne)

Specyfikacja techniczna

Dokładność	Patrz tabele
Skala	Bęben i tuleja matowo chromowane, ø19 mm
Płaskość	0,6 µm
Powierzchnie pomiarowe	Z węglika spiekanego, docierane
Wrzeciono pomiarowe	Z blokadą wrzeciona, ø 6,35 mm, skok gwintu 0,5 mm
Nacisk pom.	5-10 N
Równoległość	2 µm
Dostawa	W zestawie etui, klucz, wzorzec nastawczy (od 25 mm wzwyż), certyfikat inspekcji

Wyposażenie specjalne

Nr	Opis
04GAA899	Czarna nasadka grzechotki
04GAA900	Czerwona nasadka grzech.
04GAA901	Żółta nasadka grzechotki
04GAA902	Zielona nasadka grzechotki
04GAA903	Niebieska nasadka grzech.

Artykuły eksploatacyjne

Nr	Opis
04AAB208	Szara nasadka grzechotki







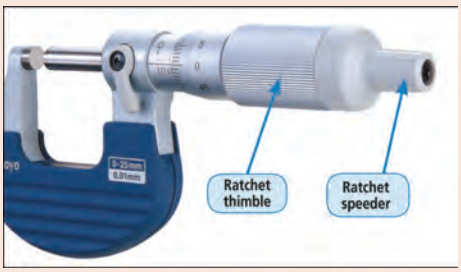

Wszystkie produkty przeznaczone są do sprzedaży podmiotom gospodarczym. Charakterystyki produktów, w szczególności specyfikacje techniczne, są wiążące tylko na podstawie wyraźnie wyrażonej zgody. Ceny produktów są podawane na zapytanie.

Mikrometr zewnętrzny

Seria 102

Nowej generacji mikrometr zewnętrzny zapewniający dokładne i wiarygodne pomiary.

- Izolowany cieplnie kabłąk, ścięty (od strony kowadełka) dla umożliwienia pomiaru w trudno dostępnych miejscach.
- Grzechotka zapewnia stały nacisk pomiarowy.

Tylko dla 0-25 oraz 25-50 mm

Specyfikacja techniczna

Dokładność	Patrz tabele
Podziałka	0,01 mm
Skala	Bęben i tuleja matowo chromowane, ø18 mm
Płaskość	0,6 µm
Powierzchnie pomiarowe	Z węglika spiekanego, docierane
Wrzeciono pomiarowe	Z blokadą wrzeciona, ø 6,35 mm, skok gwintu 0,5 mm
Nacisk pom.	5-10 N
Równoległość	2 µm dla modeli 0 do 75 mm 3 µm dla modeli 75-100 mm
Dostawa	Etui, klucz, wzorzec (od 25 mm wzwyż), certyfikat inspekcji (zakres 0-50 mm)



102-301

Metryczne

Nr	Zakres [mm]	Dokładność [µm]	L [mm]	a [mm]	b [mm]	c [mm]	d [mm]
102-301	0-25	±2	30,3	2,8	5	26	6,35
102-302	25-50	±2	55,3	2,8	8	32	6,35
102-303	50-75	±2	80,3	2,8	9	45	6,35
102-304	75-100	±3	105,3	2,8	10	58	6,35

Metryczne

Zestaw mikrometrów

Nr	Zakres [mm]	Modele w zestawie	Waga [g]
102-911-40	0-100	102-301, 102-302, 102-303, 102-304, 3 wzorce nastawcze	1200



102-911-40

mm

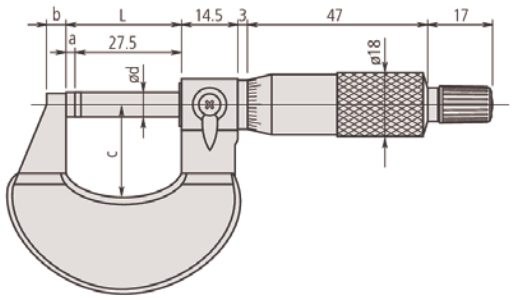

Wszystkie produkty przeznaczone są do sprzedaży podmiotom gospodarczym. Charakterystyki produktów, w szczególności specyfikacje techniczne, są wiążące tylko na podstawie wyraźnie wyrażonej zgody. Ceny produktów są podawane na zapytanie.

Mikrometr zewnętrzny

Seria 103

Ten mikrometr zewnętrzny jest przedstawicielem nowej generacji dokładnych i niezawodnych urządzeń pomiarowych. Jego zaletą jest:

- Lekka konstrukcja warsztatowa

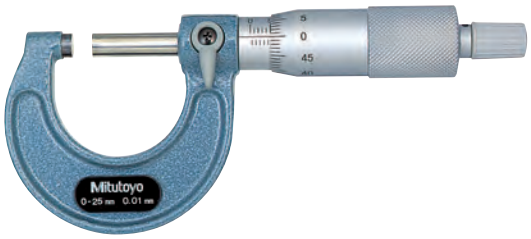

103-137

Tylko dla modeli 0-25 oraz 25-50 mm

Metryczne — Podziałka 0,001 mm

Nr	Zakres [mm]	Dokładność [µm]	L [mm]	a [mm]	b [mm]	c [mm]	d [mm]	Waga [g]
103-129	0-25	±2	30,3	2,8	9	28	6,35	175
103-130	25-50	±2	55,3	2,8	10	38	6,35	215

Metryczne — Podziałka 0,01 mm

Nr	Zakres [mm]	Dokładność [µm]	L [mm]	a [mm]	b [mm]	c [mm]	d [mm]	Waga [g]
103-137	0-25	±2	30,3	2,8	9	28	6,35	175
103-138	25-50	±2	55,3	2,8	10	38	6,35	215
103-139-10	50-75	±2	80,3	2,8	12	46	6,35	315
103-140-10	75-100	±3	105,3	2,8	14	57	6,35	375
103-141-10	100-125	±3	132,8	5,3	17	76	6,35	515
103-142-10	125-150	±3	158,2	5,7	19	90	6,35	665
103-143-10	150-175	±4	183,6	6,1	20	102	6,35	720
103-144-10	175-200	±4	208,8	6,3	19	115	6,35	920
103-145-10	200-225	±4	234,2	6,7	18	127	6,35	1080
103-146-10	225-250	±5	258	5,5	18	139	6,35	1255
103-147-10	250-275	±5	284	6,5	18	152	6,35	1405
103-148-10	275-300	±5	309	6,5	18	166	6,35	1565
103-149	300-325	±6	353	18	28	187	8	1985
103-150	325-350	±6	378	18	28	199	8	2155
103-151	350-375	±6	403	18	28	212	8	2305
103-152	375-400	±7	428	18	28	224	8	2455
103-153	400-425	±7	453	18	28	236	8	2715
103-154	425-450	±7	478	18	28	248	8	2965
103-155	450-475	±8	503	18	28	261	8	3215
103-156	475-500	±8	528	18	28	273	8	3450
103-157	500-525	±9	575	40	28	307	8	4060
103-158	525-550	±9	575	15	28	307	8	4080
103-159	550-575	±9	625	40	28	332	8	4500
103-160	575-600	±9	625	15	28	332	8	4525
103-161	600-625	±9	675	40	28	355	8	4915
103-162	625-650	±9	675	15	28	355	8	4930
103-163	650-675	±9	725	40	28	382	8	5200
103-164	675-700	±9	725	15	28	382	8	5215
103-165	700-725	±9	775	40	28	405	8	5835
103-166	725-750	±9	775	15	28	405	8	5860
103-167	750-775	±9	825	40	28	430	8	6385
103-168	775-800	±9	825	15	28	430	8	6410
103-169	800-825	±9	875	40	28	455	8	6925
103-170	825-850	±9	875	15	28	455	8	6940
103-171	850-875	±9	925	40	28	480	8	7565
103-172	875-900	±9	925	15	28	480	8	7590
103-173	900-925	±9	975	40	28	505	8	8215
103-174	925-950	±9	975	15	28	505	8	8240
103-175	950-975	±9	1025	40	28	530	8	8860
103-176	975-1000	±9	1025	15	28	530	8	8880

Specyfikacja techniczna

Dokładność	Patrz tabele
Podziałka	0,01 mm / 0,001 mm
Skala	Bęben i tuleja matowo chromowane
Płaskość	0,6 µm/0,000024" modele do 300 mm 1 µm/0,00004" modele od 300 mm
Powierzchnie pomiarowe	Z węglika spiekanego, docierane
Wrzeciono pomiarowe	Skok gwintu 0,5 mm, z blokadą wrzeciona
Równoległość	(2+L/100) µm (mm), L = zakres maks.
Nacisk pom.	5-10 N (od 100 mm w górę : 5-15 N) N
Dostawa	Etui, wzorzec (od 25 mm w górę), klucz, świadectwo sprawdzenia (zakres 0-50 mm)

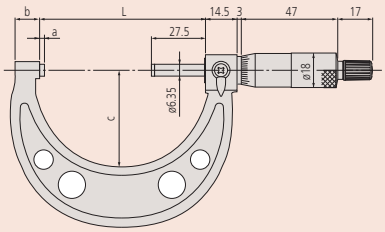

Modele do 75 mm

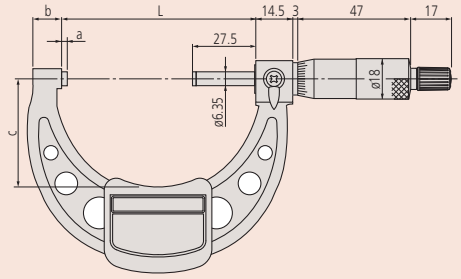

Modele 75 mm do 300 mm okładziną izolacyjną

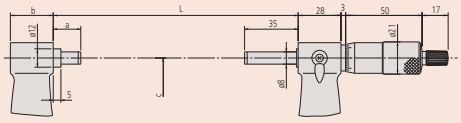

Modele powyżej 300 mm

Wszystkie produkty przeznaczone są do sprzedaży podmiotom gospodarczym. Charakterystyki produktów, w szczególności specyfikacje techniczne, są wiążące tylko na podstawie wyraźnie wyrażonej zgody. Ceny produktów są podawane na zapytanie.

Zestaw mikrometrów zewnętrznych

Specyfikacja techniczna

Podziałka	0,01 mm

Seria 103

Nowej generacji mikrometry zewnętrzne zapewniające dokładne i wiarygodne pomiary.

- Lekka konstrukcja warsztatowa.
- Zestaw dostarczany jest w drewnianej skrzynce



103-913-50

Metryczne Zestaw mikrometrów

Nr	Zakres [mm]	Modele w zestawie	Waga [g]
103-927-10	0-75	103-137, 103-138, 103-139-10, 2 wzorce nastawcze	750
103-913-50	0-150	103-137, 103-138, 103-139-10, 103-140-10, 103-141-10, 103-142-10, 5 wzorców nastawczych	2260
103-915-10	150-300	103-143-10, 103-144-10, 103-145-10, 103-146-10, 103-147-10, 103-148-10, 6 wzorców nastawczych	7695
103-914-50	0-300	Wszystkie mikrometry od 103-913-50 do 103-915-10 w jednym zestawie, 11 wzorców nastawczych	9300

Wszystkie produkty przeznaczone są do sprzedaży podmiotom gospodarczym. Charakterystyki produktów, w szczególności specyfikacje techniczne, są wiążące tylko na podstawie wyraźnie wyrażonej zgody. Ceny produktów są podawane na zapytanie.

Mikrometr zewnętrzny z licznikiem

Seria 193

Mikrometr zewnętrzny z licznikiem mechanicznym posiada następujące zalety:
- Szybki i bezpośredni odczyt wartości.
- Licznik eliminuje błędy odczytu



193-101

Metryczne

1. Z grzechotką (odczyt 0,01 mm)

Nr	Zakres [mm]	Dokładność [µm]	L [mm]	a [mm]	b [mm]	c [mm]	Waga [g]
193-101	0-25	±2	30	2,5	5	26	224
193-102	25-50	±2	55	2	8	32	275
193-103	50-75	±2	80	2	9	45	379
193-104	75-100	±3	105	2	9	57	489

Metryczne

2. Z grzechotką (odczyt 0,001 mm przy wykorzystaniu noniusza)

Nr	Zakres [mm]	Dokładność [µm]	L [mm]	a [mm]	b [mm]	c [mm]	Waga [g]
193-111	0-25	±2	30	2,5	5	26	224
193-112	25-50	±2	55	2	8	32	275
193-113	50-75	±2	80	2	9	45	379
193-114	75-100	±3	105	2	9	57	489

Metryczne

3. Zestaw mikrometrów

Nr	Zakres [mm]	Modele w zestawie	Waga [g]
193-901	0-75	193-101, 193-102, 193-103, 2 wzorce nastawcze	820
193-902	0-100	193-101, 193-102, 193-103, 193-104, 3 wzorce nastawcze	1367

Dostępne też! Modele Całowe

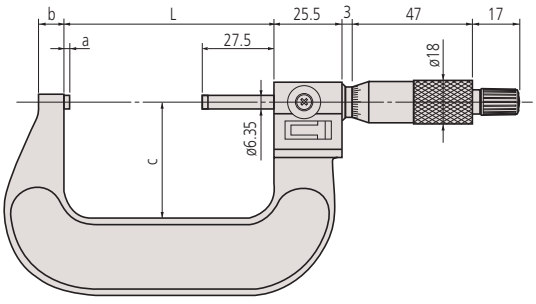

Specyfikacja techniczna

Dokładność	Patrz tabele
Podziałka	0,001 mm; 0,01 mm
Odczyt licznika	0,01 mm
Skala	Bęben i tuleja matowo chromowane
Płaskość	0,6 µm
Równoległość	(2+L/100) µm, L = zakres maks. (mm)
Powierzchnie pomiarowe	Węglikowe, docierane
Wrzeciono pomiarowe	Z blokadą wrzeciona, ø 6,35 mm, skok gwintu 0,5 mm
Nacisk pom.	5-15 N
Dostawa	W zestawie z etui, wzorcem (od 25 mm wzwyż) i kluczem



193-902

Wszystkie produkty przeznaczone są do sprzedaży podmiotom gospodarczym. Charakterystyki produktów, w szczególności specyfikacje techniczne, są wiążące tylko na podstawie wyraźnie wyrażonej zgody. Ceny produktów są podawane na zapytanie.

Mikrometr zewnętrzny Digimatic o wymiennych kowadełkach

Seria 340

Mikrometr zewnętrzny o bardzo szerokim zakresie pomiarowym i następujących cechach:
- Łatwo wymieniane kowadełka zwiększające zakres pomiarowy.
- Grzechotka zapewniająca spójność pomiarów.

Dust- and Waterproof IP65
TÜVRheinland CERTIFIED
www.tuv.com ID 4011207400

IP65
do 300 mm

Funkcje	Seria 340: 340-251-10 340-252-10	Seria 340: 340-520 do: 340-526
ZERO / ABS przełączane	●	●
ON		●
Auto wyłączanie (po 20 min. bezczynności)	●	●
2 nastawy wstępne	●	●
Sygnalizacja niskiego napięcia	●	●
Funkcja blokady	●	●
HOLD	●	●
Wyjście danych	●	●

Specyfikacja techniczna

Dokładność	±(4+L/75) µm, L = zakres maks. (mm) (z wyłączeniem błędu kwantyzacji)
Rozdzielczość	0,001 mm; 0,001 mm (340-351-10)
Skala	Bęben i tuleja matowo chromowane ø18 mm, ø21 mm (powyżej 300 mm)
Płaskość	0,6 µm, 1 µm (powyżej 300 mm)
Równoległość	2µm dla modeli do 75mm 3µm dla modeli do 150mm (2+R/100)µm dla modeli powyżej 150mm, R = zakres maks. (mm) ±[. 00008"+.00004(R/4)]" dla modeli powyżej 6" R = zakres maks. (cale)
Powierzchnie pomiarowe	Kowadełko: hartowana, docierana, Wrzeciono: węglikowa, docierana
Wrzeciono pomiarowe	Z blokadą wrzeciona, ø6,35 mm, ø8 mm (powyżej 300 mm), skok gwintu wrzeciona 0,5 mm
Czas życia baterii	około 1,2 roku, około 1,8 roku (powyżej 300 mm)
Nacisk pom.	5-10 N, 10-14 N (powyżej 300 mm) N
Dostawa	Z etui, wzorcem, kowadełkami, kluczem i 1 baterią (2 baterie powyżej 300 mm)

Wyposażenie specjalne

Nr	Opis
05CZA662	Kabel Digimatic z przyciskiem danych (1 m)
05CZA663	Kabel Digimatic z przyciskiem danych (2 m)
02AZD790B	Kabel łączący U-Wave z przyciskiem danych
06ADV380B	Kabel USB Input Tool Direct z przyciskiem danych (2 m)
04AZB512	Kabel Digimatic z przyciskiem danych (1 m)
04AZB513	Kabel Digimatic z przyciskiem danych (2 m)
959149	Kabel Digimatic z przyciskiem danych (1 m)
959150	Kabel Digimatic z przyciskiem danych (2 m)
02AZD790C	Kabel danych U-WAVE z przyciskiem danych
06ADV380C	Kabel USB Input Tool Direct z przyciskiem danych (2 m)

05CZA662/05CZA663/02AZD790B/06ADV380B dla modeli do 300 mm
04AZB512/04AZB513/959149/959150/02AZD790C/06ADV380C dla modeli powyżej 300 mm

Artykuły eksploatacyjne

Nr	Opis
938882	Bateria SR-44



340-251-10

Metryczne

Nr	Zakres [mm]	Dedykowane wzorce	Wymienne kowadełka	Ochrona IP65	Waga [kg]
340-251-10	0-150	5 szt.	6	●	0,96
340-252-10	150-300	6 szt.	6	●	1,88
340-520	300-400	4 szt.	4		2,6
340-521	400-500	4 szt.	4		4,1
340-522	500-600	4 szt.	4		5,5
340-523	600-700	4 szt.	4		6,8
340-524	700-800	4 szt.	4		8,2
340-525	800-900	4 szt.	4		9,5
340-526	900-1000	4 szt.	4		10,9

Dostępne też! Modele Calowe/Metryczne



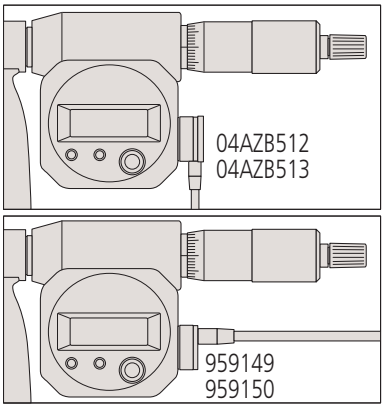

Modele powyżej 300 mm

Wszystkie produkty przeznaczone są do sprzedaży podmiotom gospodarczym. Charakterystyki produktów, w szczególności specyfikacje techniczne, są wiążące tylko na podstawie wyraźnie wyrażonej zgody. Ceny produktów są podawane na zapytanie.

Mitutoyo

Mikrometr zewnętrzny o wymiennych kowadełkach

Seria 104

Mikrometr zewnętrzny o bardzo szerokim zakresie pomiarowym i następujących cechach:
- Łatwo wymieniane kowadełka zwiększające zakres pomiarowy.
- Grzechotka zapewniająca spójność pomiarów.



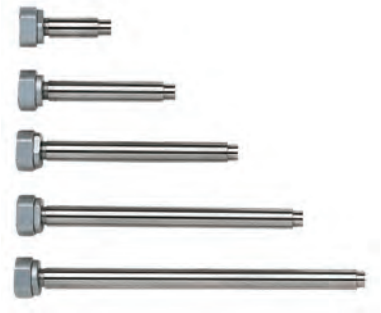

104-135A

Metryczne

Nr	Zakres [mm]	Dedykowane wzorce	Wymienne kowadełka	Waga [kg]
104-171	0-50	-	1	0,32
104-139A	0-100	3	4	0,79
104-135A	0-150	5	6	1,35
104-161A	50-150	4	4	1,35
104-140A	100-200	4	4	1,38
104-136A	150-300	6	6	2,65
104-141A	200-300	4	4	2,22
104-142A	300-400	4	4	3,31
104-143A	400-500	4	4	4,81
104-144A	500-600	4	4	6,35
104-145A	600-700	4	4	7,72
104-146A	700-800	4	4	9,08
104-147A	800-900	4	4	10,41
104-148A	900-1000	4	4	11,78

Dostępne też! Modele Calowe

Specyfikacja techniczna

Dokładność	±(4+L/75) µm, L = zakres maks. (mm
Podziałka	0,01 mm
Skala	Bęben i tuleja matowo chromowane, ø 18 mm (do 300 mm), ø 21 mm (powyżej 300 mm)
Płaskość	0,6 µm dla modeli do 300 mm 1 µm dla modeli powyżej 300 mm
Równoległość	2µm dla modeli do 75mm, 3µm dla modeli do 150mm, (2+L/100) µm dla modeli powyżej 150mm, L = zakres maks. (mm)
Powierzchnie pomiarowe	Hartowana, docierana (kowadełko); węglikowa, docierana (wrzeciono)
Wrzeciono pomiarowe	Z blokadą, ø 6,35 mm (do 300 mm), ø 8 mm (powyżej 300 mm), skok gwintu wrzeciona 0,5 mm
Nacisk pom.	5-10 N, 10-14 N (powyżej 300 mm) N
Dostawa	W zestawie etui, wzorzec nastawczy, kowadełka, klucz

Wszystkie produkty przeznaczone są do sprzedaży podmiotom gospodarczym. Charakterystyki produktów, w szczególności specyfikacje techniczne, są wiążące tylko na podstawie wyraźnie wyrażonej zgody. Ceny produktów są podawane na zapytanie.

Mikrometr zewnętrzny o wymiennych kowadełkach

Seria 104/340

Opcjonalne wymienne kowadełka, których można używać z serią 104 oraz 340

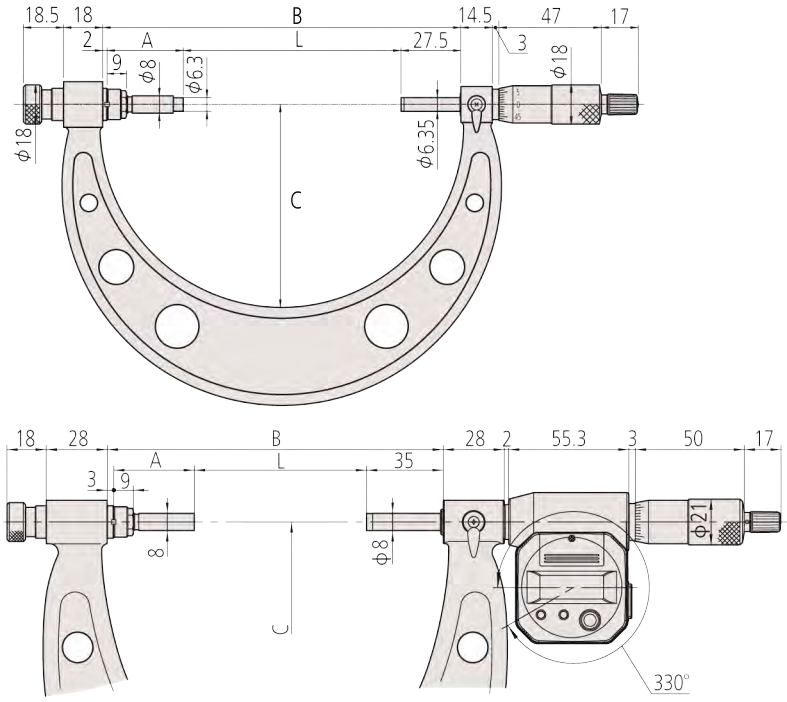

Uwaga: Wartości B mm oraz C mm są ważne dla wszystkich produktów w poniższej tabeli:

B mm:
Wartość dla zakresu pomiarowego:
0/150 mm: 164,5; 150/300 mm: 314,5; 300/400 mm: 425; 400/500 mm: 525; 500/600 mm: 625; 600/700 mm: 725; 700/800 mm: 825; 800/900 mm: 925; 900/1000 mm: 1025

C mm:
Wartość dla zakresu pomiarowego:
0/150 mm: 93; 150/300 mm: 166; 300/400 mm: 224; 400/500 mm: 273; 500/600 mm: 332; 600/700 mm: 382; 700/800 mm: 430; 800/900 mm: 480; 900/1000 mm: 530

0 - 300 mm

Ident kowadełka wymiennego	M1 mm	M2 mm	M3 mm	M4 mm	M5 mm	M6 mm
Nr	**303950**	**303951**	**303952**	**303953**	**303954**	**303955**
L=0/150 mm	0-25	25-50	50-75	75-100	100-125	125-150
L=150/300 mm	150-175	175-200	200-225	225-250	250-275	275-300
A mm	135	110	85	60	35	10

300 - 1000 mm

Ident kowadełka wymiennego	M3 mm	M4 mm	M5 mm	M6 mm
Nr	**304001**	**304002**	**304003**	**304004**
L=300/400 mm	300-325	325-350	350-375	375-400
L=400/500 mm	400-425	425-450	450-475	475-500
L=500/600 mm	500-525	525-550	550-575	575-600
L=600/700 mm	600-625	625-650	650-675	675-700
L=700/800 mm	700-725	725-750	750-775	775-800
L=800/900 mm	800-825	825-850	850-875	875-900
L=900/1000 mm	900-925	925-950	950-975	975-1000
A mm	87	62	37	12

Wszystkie produkty przeznaczone są do sprzedaży podmiotom gospodarczym. Charakterystyki produktów, w szczególności specyfikacje techniczne, są wiążące tylko na podstawie wyraźnie wyrażonej zgody. Ceny produktów są podawane na zapytanie.

Mikrometr zewnętrzny o przesuwnym kowadełku

Seria 105

Mikrometr zewnętrzny dostarczany z kołnierzami przedłużającymi.

- Kołnierze mają stabilną, mocną i lekką konstrukcję wykorzystującą rury, idelną dla dużych mikrometrów.
- Wrzeciono o powiększonym w stosunku do standardowego zakresie przesuwu 50 mm.
- Przestawne kowadełko z kołnierzem powiększa jeszcze bardziej zakres pomiarowy.
- Wzorce nastawcze z zestawu pokrywają cały zakres pomiarowy.



105-105

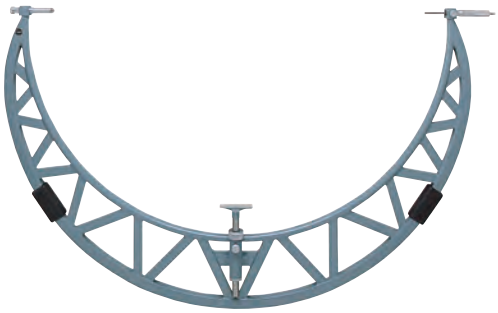

105-408

Metryczne

Kołnierz przedłużający: 50 mm

Nr	Zakres [mm]	Kowadełka z kołnierzem [mm]	Waga [kg]
105-103	500-600	50	5,53
105-104	600-700	50	6,35
105-105	700-800	50	7,17
105-106	800-900	50	7,99
105-107	900-1000	50	8,81
105-408	1000-1100	50	10,49
105-409	1100-1200	50	11,28
105-410	1200-1300	50	12,05
105-411	1300-1400	50	12,72
105-412	1400-1500	50	13,4
105-413	1500-1600	50	14,33
105-414	1600-1700	50	15,26
105-415	1700-1800	50	16,44
105-416	1800-1900	50	18,1
105-417	1900-2000	50	19,76

Metryczne

Kołnierz przedłużający: 50 mm, 100 mm

Nr	Zakres [mm]	Kowadełka z kołnierzem [mm]	Waga [kg]
105-418	1000-1200	50, 100	13,77
105-419	1200-1400	50, 100	15,77
105-420	1400-1600	50, 100	17,91
105-421	1600-1800	50, 100	20,8
105-422	1800-2000	50, 100	22,76

Dostępne też! Modele Calowe

mm

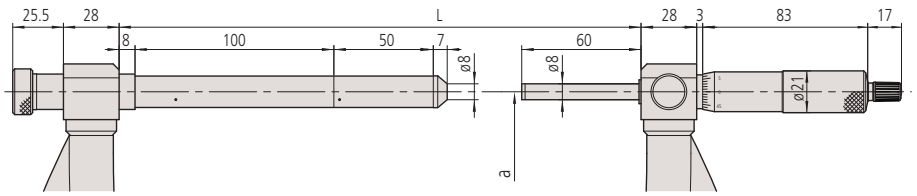

Specyfikacja techniczna

Dokładność	±(6+L/75) µm, L = zakres maks. (mm)
Podziałka	0,01 mm
Skala	Bęben i tuleja matowo chromowane, ø21 mm
Płaskość	1,3 µm
Równoległość	(2+L/100) µm (mm), L = zakres maks.
Powierzchnie pomiarowe	Z węglika spiekanego, docierane
Wrzeciono pomiarowe	Z blokadą wrzeciona, Ø 8 mm skok gwintu wrzeciona 0,5 mm
Nacisk pom.	5-10 N
Dostawa	Etui, wzorce nastawcze (2 szt.), nastawny ogranicznik (dla modeli o zakresie powyżej 1000mm)

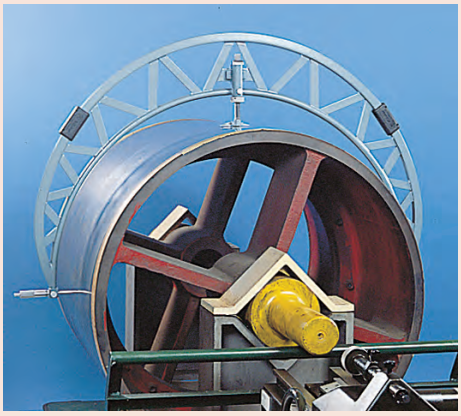

Zastosowanie regulowanej podpórki na przedmiocie





Kowadełko z kołnierzem

Zakres	L	a (odległość do podpórki przedmiotu)
1000 - 1200 mm	1225	500 - 600
1200 - 1400 mm	1425	600 - 700
1400 - 1600 mm	1625	700 - 800
1600 - 1800 mm	1825	800 - 900
1800 - 2000 mm	2025	900 - 1000

Wszystkie produkty przeznaczone są do sprzedaży podmiotom gospodarczym. Charakterystyki produktów, w szczególności specyfikacje techniczne, są wiążące tylko na podstawie wyraźnie wyrażonej zgody. Ceny produktów są podawane na zapytanie.

Mikrometr do blachy Digimatic

Seria 389

Mikrometr Digimatic do blach posiada głęboki kabłąk umożliwiający pomiar grubości blach.

Dust- and Waterproof IP65

Funkcje	Seria 389	
	389-251 do: 389-272	389-514
ORIGIN	●	
ZERO / ABS przełączane	●	●
Auto wyłączanie (po 20 min. bezczynności)	●	●
2 nastawy wstępne		●
Sygnalizacja niskiego napięcia	●	●
HOLD	●	●
Wyjście danych	●	●

Specyfikacja techniczna

Dokładność	Patrz tabela (z wyłączeniem błędu kwantyzacji)
Rozdzielczość	0,001 mm
Nacisk pomiarowy	3-8, 10-14 (389-514) N
Skala	Bęben i tuleja matowo chromowane, ø 18 mm / ø 21 mm
Płaskość	0,6µm - modele o głębokości kabłąka 160/165mm, 1µm - modele o głębokości 330mm
Równoległość	3 µm
Powierzchnie pomiarowe	Z węglika spiekanego, docierane
Wrzeciono pomiarowe	Z blokadą wrzeciona, ø 6,35 mm (389-514), skok gwintu 0,5 mm
Czas życia baterii	ok. 1,2 roku/1,8 roku (389-514)
Dostawa	W zestawie etui, klucz, 1 bateria/ 2 baterie (389-514)

Wyposażenie specjalne

Nr	Opis
05CZA662	Kabel Digimatic z przyciskiem danych (1 m)
05CZA663	Kabel Digimatic z przyciskiem danych (2 m)
02AZD790B	Kabel łączący U-Wave z przyciskiem danych
06ADV380B	Kabel USB Input Tool Direct z przyciskiem danych (2 m)
04AZB512	Kabel Digimatic z przyciskiem danych (1 m)
04AZB513	Kabel Digimatic z przyciskiem danych (2 m)
959149	Kabel Digimatic z przyciskiem danych (1 m)
959150	Kabel Digimatic z przyciskiem danych (2 m)
02AZD790C	Kabel danych U-WAVE z przyciskiem danych
06ADV380C	Kabel USB Input Tool Direct z przyciskiem danych (2 m)

04AZB512/04AZB513/959149/959150/02AZD790C/06ADV380C dla 389-514

Artykuły eksploatacyjne

Nr	Opis
938882	Bateria SR-44

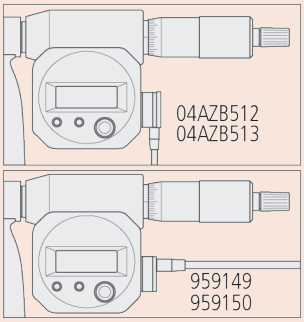

Kabel Digimatic dla 389-514



389-251

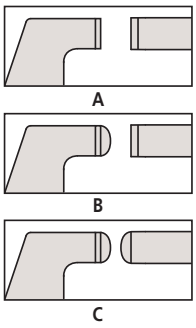

Metryczne

Nr	Zakres [mm]	Końcówki	Dokładność [µm]	IP65	Waga [g]
389-251	0-25	A	±4	●	840
389-261	0-25	B	±4	●	840
389-271	0-25	C	±4	●	840
389-514	0-25	A	±5		2750
389-252	25-50	A	±4	●	920
389-262	25-50	B	±4	●	920
389-272	25-50	C	±4	●	920

Dostępne też! Modele Calowe/Metryczne

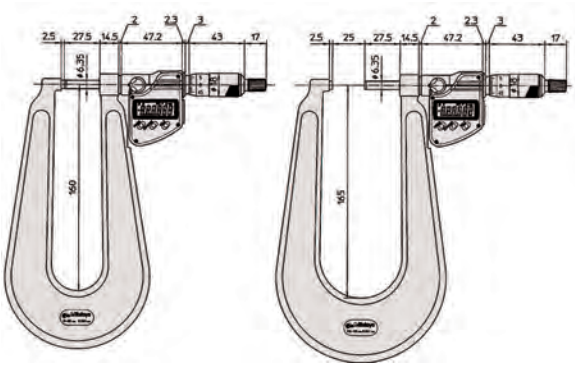

0-25 mm / 25-50 mm

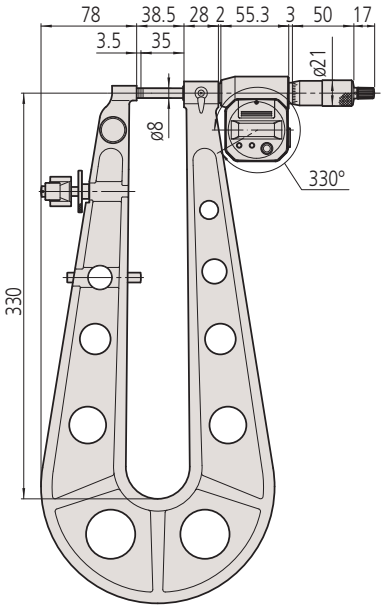

389-514

Wszystkie produkty przeznaczone są do sprzedaży podmiotom gospodarczym. Charakterystyki produktów, w szczególności specyfikacje techniczne, są wiążące tylko na podstawie wyraźnie wyrażonej zgody. Ceny produktów są podawane na zapytanie.

Mikrometr do blachy

Seria 118

Mikrometr do blach posiada głęboki kabłąk, umożliwiający pomiar grubości blach i płyt w większej odległości od krawędzi niż w przypadku mikrometrów standardowych.



118-102

Metryczne

Nr	Zakres [mm]	Końcówki	Dokładność [µm]	L [mm]	a [mm]	b [mm]	c [mm]	d [mm]	e [mm]	f [mm]	g [mm]	Waga [g]
118-101	0-25	A	±4	30,3	110	27,5	2,8	18	6,35	14,5	39	445
118-102	0-25	A	±4	30,3	160	27,5	2,8	18	6,35	14,5	48	740
118-103	0-25	A	±5	38,5	330	35	3,5	21	8	28	84	2650
118-110	25-50	A	±4	55,3	165	27,5	2,5	18	6,35	14,5	45	820
118-114	0-25	B	±4	30,3	160	27,5	2,8	18	6,35	14,5	48	740
118-118	0-25	C	±4	30,3	160	27,5	2,8	18	6,35	14,5	48	740
118-126	25-50	C	±4	55,3	165	27,5	2,5	18	6,35	14,5	48	820

Dostępne też! Modele Calowe

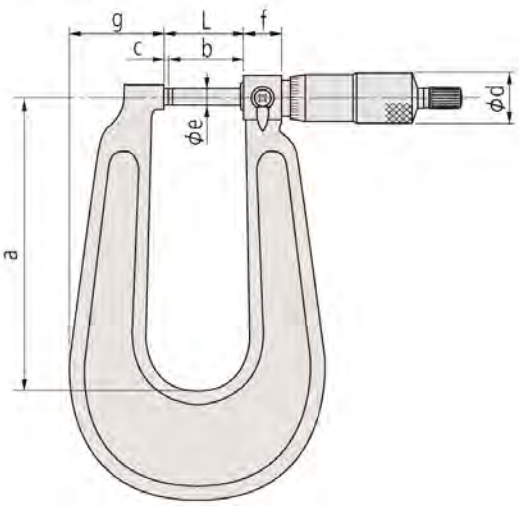

Specyfikacja techniczna

Dokładność	Patrz tabele
Podziałka	0,01mm
Skala	Bęben i tuleja matowo chromowane, ø 18 mm
Płaskość	0,6 µm - modele o głębokości kabłąka 110/160/165 mm, 1 µm - modele o głębokości kabłąka 300 mm
Równoległość	3 µm
Powierzchnie pomiarowe	Końcówki węglikowe, docierane
Wrzeciono pomiarowe	Z blokadą wrzeciona, głębokość kabłąka do 150 mm : ø 6,35 mm głębokość kabłąka do 300 mm : ø 8 mm, skok gwintu wrzeciona 0,5 mm,
Nacisk pom.	3-8 N
Dostawa	Z etui, kluczem i wzorcem nastawczym (od 25 mm wzwyż)

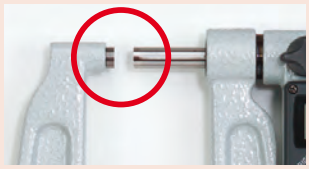

Typ A
Płaska-Płaska

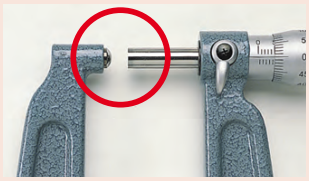

Typ B
Sferyczna-Płaska

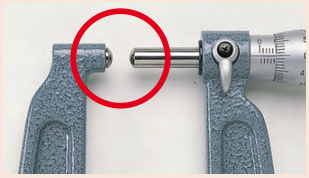

Typ C
Sferyczna-Sferyczna

Wszystkie produkty przeznaczone są do sprzedaży podmiotom gospodarczym. Charakterystyki produktów, w szczególności specyfikacje techniczne, są wiążące tylko na podstawie wyraźnie wyrażonej zgody. Ceny produktów są podawane na zapytanie.

Mikrometr do blachy z tarczą odczytową

Seria 119

Mikrometr do pomiaru grubości blach posiadający następujące cechy:
- Głęboki kabłąk umożliwiający pomiary grubości blach.
- Tarcza z łatwą do odczytu skalą.



119-202

Specyfikacja techniczna

Dokładność	Patrz tabela
Podziałka	0,01 mm
Skala	Bęben i tuleja matowo chromowane
Powierzchnie pomiarowe	Wypukłe kowadełko i płaskie wrzeciono
Wrzeciono pomiarowe	Z blokadą wrzeciona, Ø 6,35 mm



Seria 119 wyposażona jest w tarczę ułatwiającą szybki odczyt.

Metryczne

Model z odczytem z tarczy

Nr	Zakres [mm]	Dokładność [µm]	Prześwit [mm]	Waga [g]
119-202	0-25	±4	50	305

mm

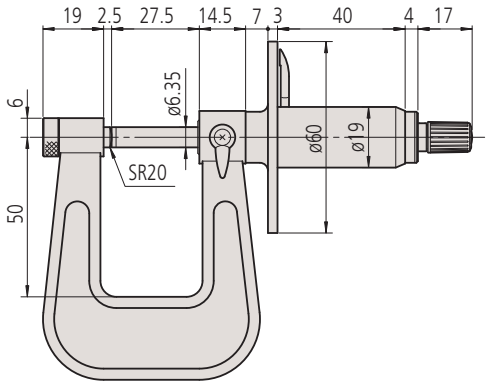

Wszystkie produkty przeznaczone są do sprzedaży podmiotom gospodarczym. Charakterystyki produktów, w szczególności specyfikacje techniczne, są wiążące tylko na podstawie wyraźnie wyrażonej zgody. Ceny produktów są podawane na zapytanie.

Mikrometr szczękowy Digimatic

Seria 343

Mikrometr Digimatic o szczękach suwmiarkowych został zaprojektowany specjalnie do pomiarów w trudno dostępnych miejscach.



343-250

Metryczne

Nr	Zakres [mm]	Dokładność [µm]	L [mm]	a [mm]	b [mm]	c [mm]	Waga [g]
343-250	0-25	±5	55,5	27,5	10,6	32,9	320
343-251	25-50	±6	80,5	27,5	10,6	32,9	340
343-252	50-75	±7	105,5	27,5	10,6	32,9	390
343-253	75-100	±8	130,5	27,5	10,6	32,9	440

Dostępne też! Modele Calowe/Metryczne

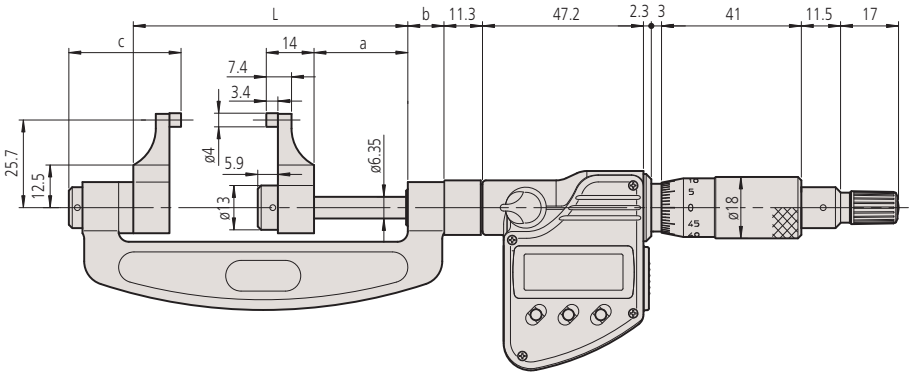

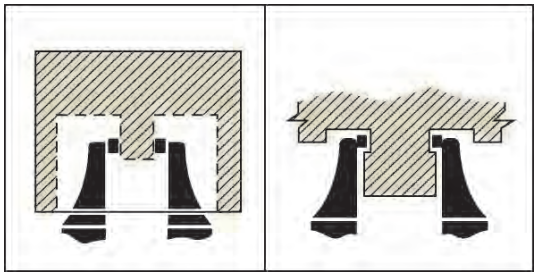

Funkcje	Seria 343
ORIGIN	●
ZERO / ABS przełączane	●
Auto wyłączanie (po 20 min. bezczynności)	●
Sygnalizacja niskiego napięcia	●
HOLD	●
Wyjście danych	●

Specyfikacja techniczna

Dokładność	Patrz tabele (z wyłączeniem błędu kwantyzacji)
Rozdzielczość	0,001 mm
Skala	Bęben i tuleja matowo chromowane, ø 18 mm
Płaskość	0,3 µm
Równoległość	(3+L/75) µm, L = zakres maks.(mm)
Powierzchnie pomiarowe	Z węglika spiekanego, docierane
Wrzeciono pomiarowe	Z blokadą wrzeciona, ø 6,35 mm, skok gwintu 0,5 mm
Nacisk pom.	1-6 N
Czas życia baterii	około 1,3 roku
Dostawa	Z etui, wzorcem nastawczym (od 25 mm), kluczem i 1 baterią

Wyposażenie specjalne

Nr	Opis
05CZA662	Kabel Digimatic z przyciskiem danych (1 m)
05CZA663	Kabel Digimatic z przyciskiem danych (2 m)
02AZD790B	Kabel łączący U-Wave z przyciskiem danych
06ADV380B	Kabel USB Input Tool Direct z przyciskiem danych (2 m)

Artykuły eksploatacyjne

Nr	Opis
938882	Bateria SR-44



Wszystkie produkty przeznaczone są do sprzedaży podmiotom gospodarczym. Charakterystyki produktów, w szczególności specyfikacje techniczne, są wiążące tylko na podstawie wyraźnie wyrażonej zgody. Ceny produktów są podawane na zapytanie.

Mikrometr szczękowy

Seria 343

Mikrometr o szczękach suwmiarkowych został zaprojektowany specjalnie do pomiarów w trudno dostępnych miejscach.

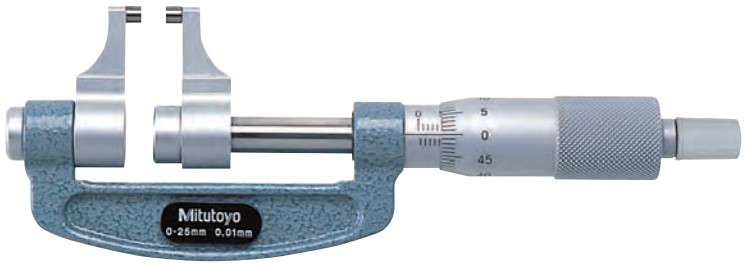

143-101

Specyfikacja techniczna

Dokładność	Patrz tabele
Podziałka	0,01mm
Skala	Bęben i tuleja matowo chromowane, ø 18 mm
Płaskość	0,3 µm
Równoległość	(3+L/75) µm (mm) L = zakres maks.(mm)
Powierzchnie pomiarowe	Z węglika spiekanego, docierane
Wrzeciono pomiarowe	ø 6,35 mm, skok gwintu 0,5 mm
Nacisk pom.	1-6 N
Dostawa	W zestawie etui, wzorzec nastawczy (od 25 mm w górę), klucz

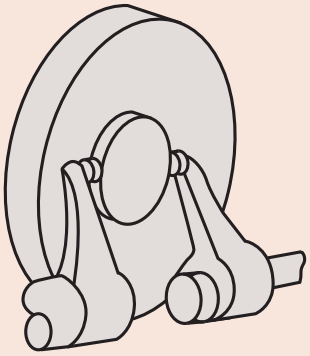

Metryczne

Nr	Zakres [mm]	Dokładność [µm]	L [mm]	a [mm]	b [mm]	c [mm]	Waga [g]
143-101	0-25	±5	59,8	31,8	10,6	28,6	210
143-102	25-50	±6	84,8	31,8	10,6	28,6	230
143-103	50-75	±7	109,8	31,8	10,6	28,6	280
143-104	75-100	±8	134,8	31,8	10,6	28,6	330
143-105	100-125	±9	159,8	31,8	10,6	28,6	400
143-106	125-150	±9	184,8	31,8	10,6	28,6	450
143-107	150-175	±10	209,8	31,8	10,6	28,6	520
143-108	175-200	±10	234,8	31,8	10,6	28,6	600
143-109	200-225	±11	255,8	27,8	14,5	32,5	690
143-110	225-250	±11	280,8	27,8	14,5	32,5	790
143-111	250-275	±12	305,8	27,8	14,5	32,5	900
143-112	275-300	±12	330,8	27,8	14,5	32,5	920

Dostępne też! Modele Calowe

mm

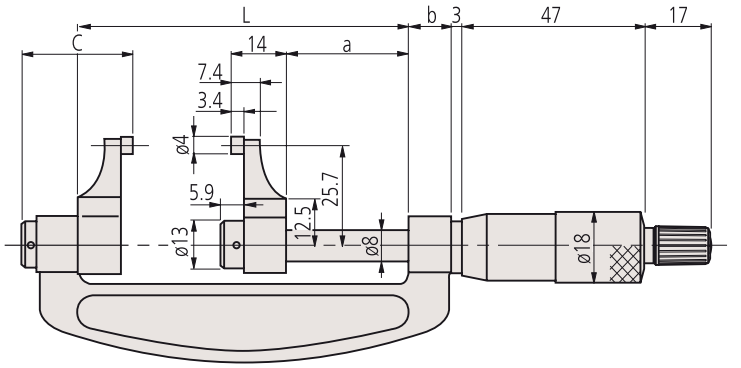

Wszystkie produkty przeznaczone są do sprzedaży podmiotom gospodarczym. Charakterystyki produktów, w szczególności specyfikacje techniczne, są wiążące tylko na podstawie wyraźnie wyrażonej zgody. Ceny produktów są podawane na zapytanie.

Mikrometr uniwersalny

Seria 116

Ten uniwersalny mikrometr z wymiennymi końcówkami posiada następujące zalety:

- Jego nieobrotowe wrzeciono dopuszcza siedem kształtów opcjonalnych wymiennych końcówek kowadełka/wrzeciona (płaskie, sferyczne, punktowe, nożowe, dyskowe i ostrzowe) zwiększających zakres zastosowań
- Dostępne są również opcjonalne pary końcówek kowadełko/wrzeciono do pomiarów gwintów (pasujące do siebie pryzma i stożek).



116-101

Metryczne

Nr	Zakres [mm]	Dokładność [µm]	Waga [g]
116-101	0-25	±4	250
116-102	25-50	±4	300

Dostępne też! Modele Calowe

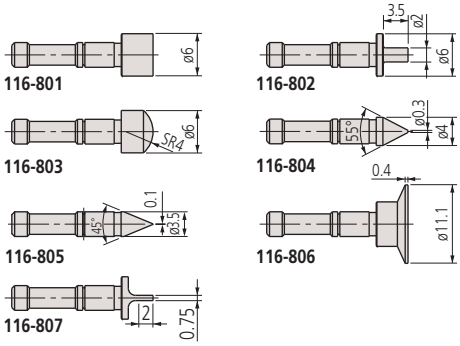



Specyfikacja techniczna

Dokładność	Patrz tabele
Podziałka	0,01mm
Skala	Bęben i tuleja matowo chromowane, ø18 mm
Wrzeciono pomiarowe	Ø 8 mm, skok gwintu wrzeciona 0,5 mm
Nacisk pom.	5-10 N
Dostawa	W zestawie z etui, wzorzec nastawczy gładki i z gwintem 60° (od 25 mm wzwyż), klucz, bez wymiennych końcówek kowadełka/ wrzeciona

Wyposażenie specjalne

Nr	Opis
116-801	Para spasowanych końcówek kowadełko/wrzeciono (płaskie)
116-802	Para spasowanych końcówek kowadełko/wrzeciono (stopniowane)
116-803	Para spasowanych końcówek kowadełko/wrzeciono (sferyczne)
116-804	Para spasowanych końcówek kowadełko/wrzeciono (punktowe)
116-805	Para spasowanych końcówek kowadełko/wrzeciono (nożowe)
116-806	Para spasowanych końcówek kowadełko/wrzeciono (dyskowe)
116-807	Para spasowanych końcówek kowadełko/wrzeciono (ostrzowe)
116-800	7 par końcówek pomiarowych - nr od 116-801 do -807
116-830	6 par końcówek do pomiarów gwintów metrycznych o skoku 0,4-7 mm

116-830 :
- 0,4-0,5 mm/64-48TPI (**116-831**)
- 0,6-0,9 mm/44-28TPI (**116-832**)
- 1-1,75 mm/24-14TPI (**116-833**)
- 2-3 mm/13-9TPI (**116-834**)
- 3,5-5mm/8-5TPI (**116-835**)
-5,5-7mm/4,5-3,5TPI (**116-836**)

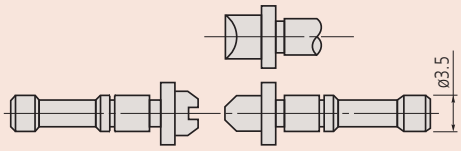

Wymienne zestawy i pary końcówek kowadełka / wrzeciona

Wszystkie produkty przeznaczone są do sprzedaży podmiotom gospodarczym. Charakterystyki produktów, w szczególności specyfikacje techniczne, są wiążące tylko na podstawie wyraźnie wyrażonej zgody. Ceny produktów są podawane na zapytanie.

Mikrometr do gwintów Digimatic o wymiennych końcówkach

Funkcje	Seria 326
ZERO / ABS przełączane	●
Auto wyłączanie (po 20 min. bezczynności)	●
2 nastawy wstępne	●
Sygnalizacja niskiego napięcia	●
Funkcja blokady	●
HOLD	●
Wyjście danych	●

Specyfikacja techniczna

Dokładność	Patrz tabele (z wyłączeniem błędu kwantyzacji)
Rozdzielczość	0,001 mm
Skala	Bęben i tuleja matowo chromowane, ø18 mm
Wrzeciono pomiarowe	Z blokadą wrzeciona, ø 6,35 mm, skok gwintu 0,5 mm
Nacisk pom.	5-10 N
Czas życia baterii	około 1,2 roku
Dostawa	Z etui, wzorcem nastawczym (60°) (od 25 mm w górę), kluczem i 1 baterią Wymienne końcówki kowadełka/ wrzeciona nie dołączone

Wyposażenie standardowe

Nr	Opis
167-261	Wzorzec nastawczy 25 mm/60°
167-262	Wzorzec nastawczy 50 mm/60°
167-263	Wzorzec nastawczy 75 mm/60°

Wyposażenie specjalne

Nr	Opis
05CZA662	Kabel Digimatic z przyciskiem danych (1 m)
05CZA663	Kabel Digimatic z przyciskiem danych (2 m)
02AZD790B	Kabel łączący U-Wave z przyciskiem danych
06ADV380B	Kabel USB Input Tool Direct z przyciskiem danych (2 m)
167-272	Wzorzec nast. 25 mm/55°
167-273	Wzorzec nast. 50 mm/55°
167-274	Wzorzec nast. 75 mm/55°
167-275	Wzorzec nast. 100 mm/55°

Artykuły eksploatacyjne

Nr	Opis
938882	Bateria SR-44

Seria 326

Mikrometr do gwintów Digimatic dostępny z opcjonalnymi, wymiennymi końcówkami kowadełkami i wrzecionami umożliwiającymi pomiary szerokiego zakresu średnic podziałowych gwintów metrycznych oraz calowych gwintów Whitwortha i UNF.

Dust- and Waterproof IP65
TÜVRheinland CERTIFIED
www.tuv.com ID 4011207400

IP65



326-251-10
z opcjonalną końcówką



Wymienne końcówki kowadełka i wrzeciona w spasowanych parach

Metryczne

Nr	Zakres [mm]	Dokładność [µm]	A [mm]	B [mm]	Waga [g]
326-251-10	0-25	±4	39,5	25	350
326-252-10	25-50	±4	64,5	32	380
326-253-10	50-75	±4	90	45	470
326-254-10	75-100	±5	115,6	65,5	510

Dostępne też! Modele Calowe/Metryczne

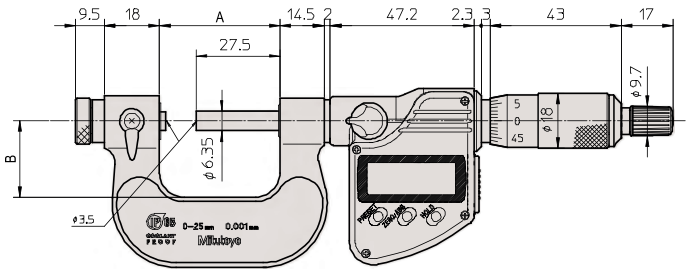

0-75 mm

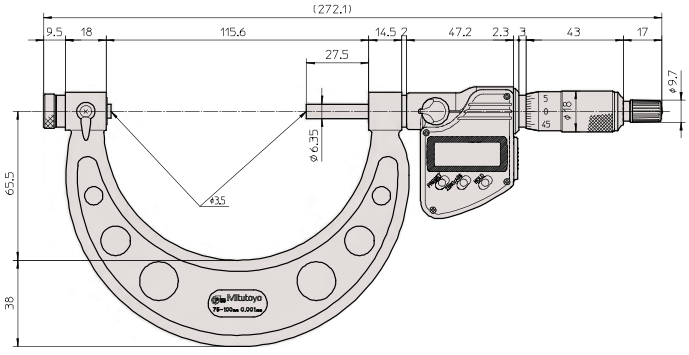

75-100 mm



Spasowana para końcówek kowadełko/wrzeciono

Wszystkie produkty przeznaczone są do sprzedaży podmiotom gospodarczym. Charakterystyki produktów, w szczególności specyfikacje techniczne, są wiążące tylko na podstawie wyraźnie wyrażonej zgody. Ceny produktów są podawane na zapytanie.

Mitutoyo

Mikrometr do gwintów z wymiennymi końcówkami

Seria 126

Mikrometr do gwintów Digimatic dostępny z opcjonalnymi, wymiennymi końcówkami kowadełkami i wrzecionami umożliwiającymi pomiary szerokiego zakresu średnic podziałowych gwintów metrycznych oraz calowych gwintów Whitwortha i UNF.

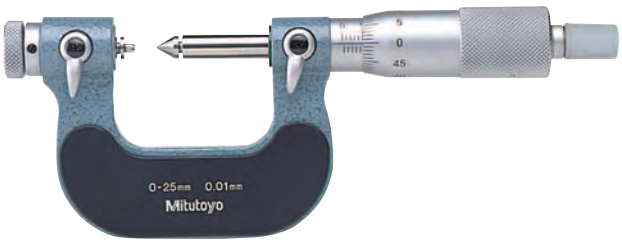

126-125



Wymienne końcówki kowadełko/ wrzeciono w spasowanych parach

Specyfikacja techniczna

Dokładność	Patrz tabele
Podziałka	0,01 mm
Skala	Bęben i tuleja matowo chromowane, ø 18 mm
Wrzeciono pomiarowe	Z blokadą wrzeciona, skok gwintu wrzeciona 0,5 mm
Nacisk pom.	5-10 N
Dostawa	W zestawie etui, wzorzec nastawczy (60°) (od 25 mm wzwyż), klucz Wymienne końcówki kowadełka/ wrzeciona nie dołączone

Metryczne

Nr	Zakres [mm]	Dokładność [µm]	L [mm]	a [mm]	Waga [g]
126-125	0-25	±4	39,5	25	240
126-126	25-50	±4	64,5	32	290
126-127	50-75	±4	90	45	390
126-128	75-100	±5	115,6	65	450
126-129	100-125	±5	140,6	79	530
126-130	125-150	±5	165,6	93	620
126-131	150-175	±6	190,5	105	730
126-132	175-200	±6	214,5	120	860
126-133	200-225	±6	240,5	131	1030
126-134	225-250	±7	265,5	144	1200
126-135	250-275	±7	290,5	156	1370
126-136	275-300	±7	314,5	171	1540

Dostępne też! Modele Calowe

Wyposażenie standardowe

Nr	Opis
167-261	Wzorzec nastawczy 25 mm/60°
167-262	Wzorzec nastawczy 50 mm/60°
167-263	Wzorzec nastawczy 75 mm/60°
167-264	Wzorzec nastawczy 100 mm/60°
167-265	Wzorzec nastawczy 125 mm/60°
167-266	Wzorzec nastawczy 150 mm/60°
167-267	Wzorzec nastawczy 175 mm/60°
167-268	Wzorzec nastawczy 200 mm/60°
167-269	Wzorzec nastawczy 225 mm/60°
167-270	Wzorzec nastawczy 250 mm/60°
167-271	Wzorzec nastawczy 275 mm/60°

Wyposażenie specjalne

Nr	Opis
167-272	Wzorzec nast. 25 mm/55°
167-273	Wzorzec nast. 50 mm/55°
167-274	Wzorzec nast. 75 mm/55°
167-275	Wzorzec nast. 100 mm/55°
167-276	Wzorzec nast. 125 mm/55°
167-277	Wzorzec nast. 150 mm/55°
167-278	Wzorzec nast. 175mm/55°
167-279	Wzorzec nast. 200 mm/55°
167-280	Wzorzec nast. 225 mm/55°
167-281	Wzorzec nast. 250 mm/55°
167-282	Wzorzec nast. 275 mm/55°

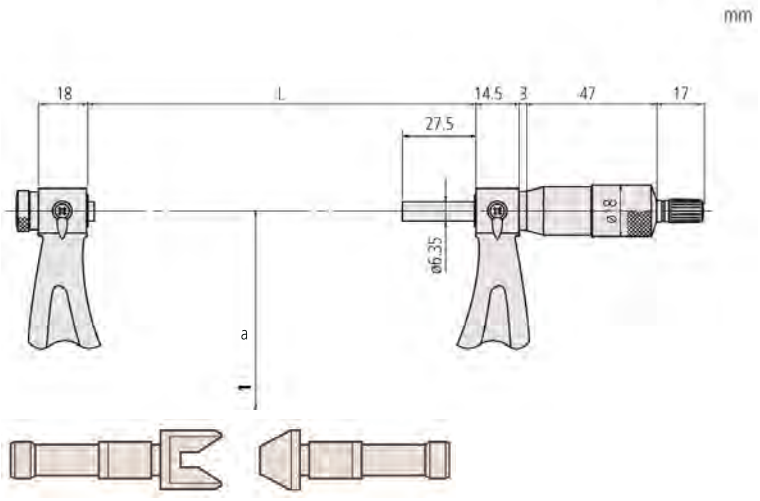

Spasowana para kowadełko-wrzeciono

Wszystkie produkty przeznaczone są do sprzedaży podmiotom gospodarczym. Charakterystyki produktów, w szczególności specyfikacje techniczne, są wiążące tylko na podstawie wyraźnie wyrażonej zgody. Ceny produktów są podawane na zapytanie.

Mikrometr do gwintów z wymiennymi końcówkami

Seria 126

Wyposażenie opcjonalne - końcówki kowadełko/wrzeciono



Pojedyncze pary końcówek kowadełko/wrzeciono

Nr	Dokładność	Uwagi	Skok gwintu metrycznego	Gwint UNF zwoje/cal	Gwint Whitwortha zwoje/cal
126-801	±30'	M1	0,4-0,5	48-64	
126-802	±20'	M2	0,6-0,9	28-44	
126-803	±15'	M3	1-1,75	14-24	
126-804	±10'	M4	2-3	9-13	
126-805	±10'	M5	3,5-5	5-8	
126-806	±10'	M6	5,5-7	3,5-4,5	
126-811	±30'	W1			48-60
126-812	±30'	W2			40-48
126-813	±20'	W3			32-40
126-814	±20'	W4			24-32
126-815	±15'	W5			18-24
126-816	±15'	W6			14-18
126-817	±10'	W7			10-14
126-818	±10'	W8			7-10
126-819	±10'	W9			4,5-7
126-820	±10'	W10			3,5-4,5

Zestaw metrycznych UNF końcówek kowadełko/wrzeciono (składający się elementów o numerach od 126-801 do 126-806)

Nr	Uwagi
126-800	M1 do M6

Zestaw końcówek kowadełko/wrzeciono Whitwortha (składający się z elementów o numerach od 126-811 do 126-820)

Nr	Uwagi
126-810	W1 do W10

Ø Nominal	Thread pitch P	Pitch Ø d2
M 1	0,25	0,838
M 1,2	0,25	1,038
M 1,4	0,30	1,205
M 1,7	0,35	1,473
M 2	0,40	1,740
M 2,3	0,40	2,040
M 2,6	0,45	2,308
M 3	0,50	2,675
M 3,5	0,60	3,110
M 4	0,70	3,545
M 5	0,80	4,480
M 6	1,00	5,350
M 8	1,25	7,188
M 10	1,50	9,026
M 12	1,75	10,863

Ø Nominal	Thread pitch P	Pitch Ø d2
M 14	2,00	12,701
M 16	2,00	14,701
M 20	2,50	18,376
M 22	2,50	20,376
M 24	3,00	22,051
M 27	3,00	25,051
M 30	3,50	27,727
M 33	3,50	30,727
M 36	4,00	33,402
M 39	4,00	36,402
M 42	4,50	39,077
M 45	4,50	42,077
M 48	5,00	44,752
M 52	5,00	48,752
M 56	5,50	52,428
M 60	5,50	56,428

Wszystkie produkty przeznaczone są do sprzedaży podmiotom gospodarczym. Charakterystyki produktów, w szczególności specyfikacje techniczne, są wiążące tylko na podstawie wyraźnie wyrażonej zgody. Ceny produktów są podawane na zapytanie.

Mikrometr do gwintów

Seria 125

Mikrometr do pomiaru gwintów posiada następujące zalety:
- Stałe kowadełko
- Bezpośredni odczyt średnicy podziałowej gwintu oznacza brak konieczności obliczeń



125-103

Specyfikacja techniczna

Dokładność	±(2+L/75) µm L = zakres maks. (mm)
Podziałka	0,01 mm
Dostawa	W zestawie z etui, wzorcem nastawczym 60° (od 25 mm w górę) i kluczem



Metryczne

Nr	Zakres [mm]	Mierzony gwint (metryczny/calowy)	L [mm]	a [mm]	Waga [g]
125-101	0-25	0,4-0,5 /64-48	37,2	25	200
125-102	0-25	0,6-0,9 /44-28	37,2	25	200
125-103	0-25	1-1,75 /24-14	37,2	25	200
125-104	0-25	2-3 /13-9	37,2	25	200
125-105	0-25	3,5-5/8-5	37,2	25	200
125-106	25-50	0,4-0,5/64-48	62,2	32	250
125-107	25-50	0,6-0,9 /44-28	62,2	32	250
125-108	25-50	1-1,75 /24-14	62,2	32	250
125-109	25-50	2-3 /13-9	62,2	32	250
125-110	25-50	3,5-5 /8-5	62,2	32	250
125-111	50-75	0,6-0,9 /44-28	87	49	260
125-112	50-75	1-1,75 /24-14	87	49	260
125-113	50-75	2-3 /13-9	87	49	260
125-114	50-75	3,5-5 /8-5	87	49	260
125-115	50-75	5,5-7 /4,5-3,5	87	49	260
125-116	75-100	0,6-0,9 /44-28	112	63	330
125-117	75-100	1-1,75 /24-14	112	63	330
125-118	75-100	2-3 /13-9	112	63	330
125-119	75-100	3,5-5 /8-5	112	63	330
125-120	75-100	5,5-7 /4,5-3,5	112	63	330

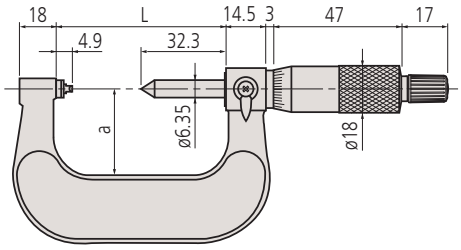

0-50 mm

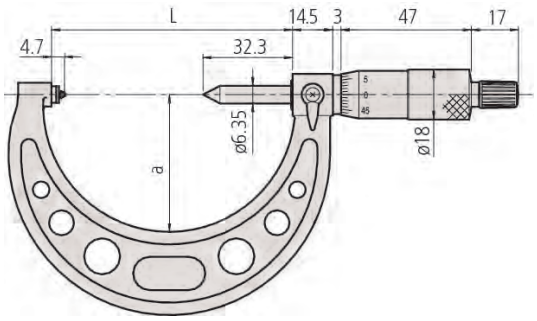

50-100 mm

Wszystkie produkty przeznaczone są do sprzedaży podmiotom gospodarczym. Charakterystyki produktów, w szczególności specyfikacje techniczne, są wiążące tylko na podstawie wyraźnie wyrażonej zgody. Ceny produktów są podawane na zapytanie.

Mikrometr Digimatic do kół zębatych

Funkcje	Seria 324 324-251-10 do: 324-254-10
Sygnalizacja niskiego napięcia	●
HOLD	●

Specyfikacja techniczna

Dokładność	Patrz tabele (z wyłączeniem błędu kwantyzacji)
Rozdzielczość	0,001 mm
Skala	Bęben i tuleja matowo chromowane, ø18 mm
Nacisk pom.	5-10 N
Dostawa	W zestawie z etui, wzorcem nastawczym (od 25 mm wzwyż), kluczem i 1 baterią Wymienne końcówki kowadełka/ wrzeciona nie dołączone

Wyposażenie specjalne

Nr	Opis
05CZA662	Kabel Digimatic z przyciskiem danych (1 m)
05CZA663	Kabel Digimatic z przyciskiem danych (2 m)
02AZD790B	Kabel łączący U-Wave z przyciskiem danych
06ADV380B	Kabel USB Input Tool Direct z przyciskiem danych (2 m)

Artykuły eksploatacyjne

Nr	Opis
938882	Bateria SR-44

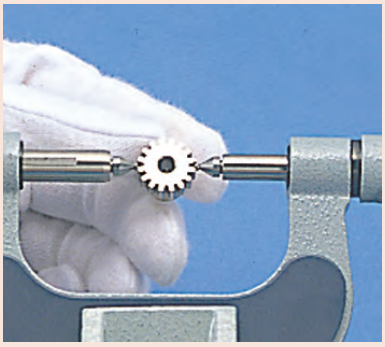

Seria 324

Mikrometr do pomiaru kół zębatych o wymiennych końcówkach kulkowych.

- Precyzyjny pomiar średnic kół zębatych metodą przez kulki.
- Wymienne końcówki pomiarowe umożliwiają pomiary modułu w zakresie 0,5-5,25.

Dust- and Waterproof IP65



324-251-10
z opcjonalnymi końcówkami

Metryczne — Model cyfrowy

Nr	Zakres [mm]	Dokładność [µm]	L [mm]	Waga [g]
324-251-10	0-25	±4	64,5	400
324-252-10	25-50	±4	90	490
324-253-10	50-75	±4	115,6	530
324-254-10	75-100	±5	140,6	600

Dostępne też! Modele Calowe/Metryczne

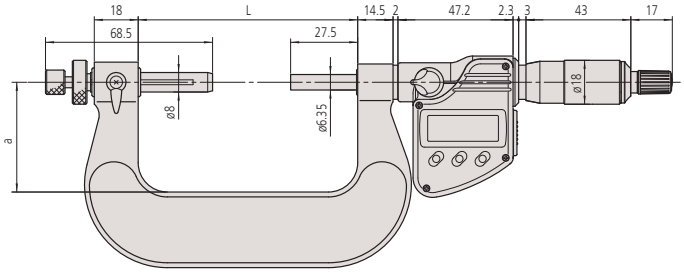

0-50 mm

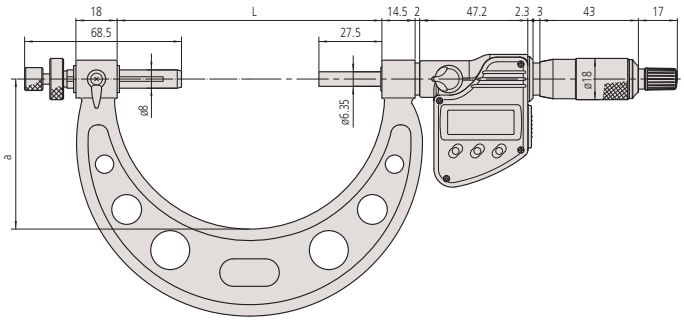

50-100 mm

Wszystkie produkty przeznaczone są do sprzedaży podmiotom gospodarczym. Charakterystyki produktów, w szczególności specyfikacje techniczne, są wiążące tylko na podstawie wyraźnie wyrażonej zgody. Ceny produktów są podawane na zapytanie.

Mikrometr do pomiaru uzębienia

Seria 124



124-173

Specyfikacja techniczna

Dokładność	Patrz tabela
Podziałka	0,01 mm
Skala	Bęben i tuleja matowo chromowane, Ø18 mm
Wrzeciono pomiarowe	Z blokadą wrzeciona, Ø6,35 mm, skok gwintu 0,5 mm
Nacisk pom.	5-10 N
Dostawa	z etui, wzorcem ustawczym (od 25mm w górę), kluczem bez wymiennych kowadełek/końcówek wrzeciona

Metryczne

Model analogowy

Nr	Zakres [mm]	Dokładność [µm]	L [mm]	a [mm]	Waga [g]
124-173	0-25	±4	64,5	32	295
124-174	25-50	±4	90	45	400
124-175	50-75	±4	115,6	65	460
124-176	75-100	±5	140,6	79	540
124-177	100-125	±5	165,6	93	640
124-178	125-150	±5	190,5	105	760
124-179	150-175	±6	214,5	120	900
124-180	175-200	±6	240,5	131	1060
124-181	200-225	±6	265,5	144	1230
124-182	225-250	±7	290,5	156	1430
124-183	250-275	±7	314,5	171	1620
124-195	275-300	±7	353	187	2070

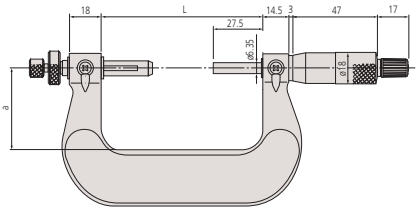

0-50mm

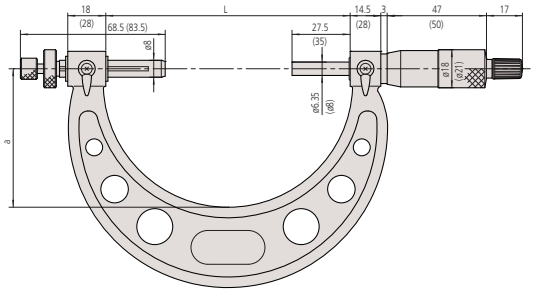

50-300m

Zestaw wymiennych kulistych końcówek kowadełka/wrzeciona

Seria 124

Opcjonalne wymienne kowadełka umożliwiają precyzyjne pomiary kół zębatych metodą przez wałeczki.

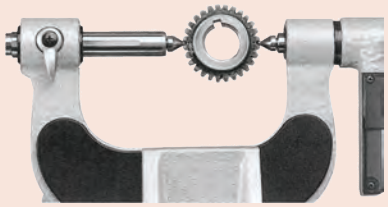

Metryczne

Nr	Średnica	Moduł koła zębatego	Uwagi	Dia. pitch
124-801	0,8 mm	0,5-0,55	Wykończone węglikiem spiekanym	50
124-802	1 mm	0,6-0,65	Wykończone węglikiem spiekanym	45
124-821	1,5 mm	0,9-1	Wykończone węglikiem spiekanym	28-26
124-805	2 mm	1,25	Wykończone węglikiem spiekanym	22
124-822	2,5 mm	1,5		17
124-807	3 mm	1,75		15
124-823	3,5 mm	2		13
124-810	4 mm	2,25		11
124-824	4,5 mm	2,5		10
124-812	5 mm	2,75		9
124-814	6 mm	3,5		7
124-816	7 mm	4		6,5
124-819	8 mm	4,75		5,5

Dostępne też! Modele Calowe/Metryczne

Wszystkie produkty przeznaczone są do sprzedaży podmiotom gospodarczym. Charakterystyki produktów, w szczególności specyfikacje techniczne, są wiążące tylko na podstawie wyraźnie wyrażonej zgody. Ceny produktów są podawane na zapytanie.

Mikrometr talerzykowy Digimatic

Funkcje	Seria 323
ORIGIN	●
ZERO / ABS przełączane	●
Auto wyłączanie (po 20 min. bezczynności)	●
Sygnalizacja niskiego napięcia	●
HOLD	●
Wyjście danych	●

Specyfikacja techniczna

Dokładność	Patrz tabele (z wyłączeniem błędu kwantyzacji)
Rozdzielczość	0,001 mm
Skala	Bęben i tuleja matowo chromowane, ø18 mm
Płaskość	1 µm
Równoległość	4 µm dla modeli do 50 mm 6 µm dla modeli do 100 mm
Wrzeciono pomiarowe	Z blokadą wrzeciona, ø 6,35 mm, skok gwintu 0,5 mm
Zakres pomiaru modułu	0,5-6
Nacisk pom.	5-10 N
Czas życia baterii	około 1,2 roku
Dostawa	Z etui, wzorcem (od 25 mm wzwyż), kluczem, 1 baterią

Wyposażenie specjalne

Nr	Opis
05CZA662	Kabel Digimatic z przyciskiem danych (1 m)
05CZA663	Kabel Digimatic z przyciskiem danych (2 m)
02AZD790B	Kabel łączący U-Wave z przyciskiem danych
06ADV380B	Kabel USB Input Tool Direct z przyciskiem danych (2 m)

Artykuły eksploatacyjne

Nr	Opis
938882	Bateria SR-44

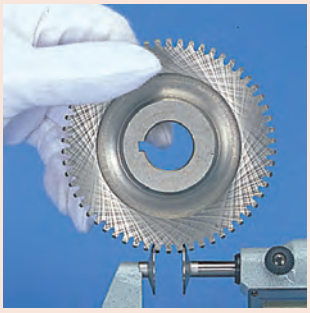

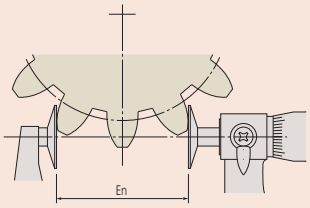

Długość pomiarowa koła zębatego

Seria 323

Mikrometr talerzykowy Digimatic umożliwia pomiary trudno dostępnych cech.

- Pomiary grubości zębów i modułu kół zębatych.
- Pomiary innych cech trudnych do zmierzenia standardowym mikrometrem.



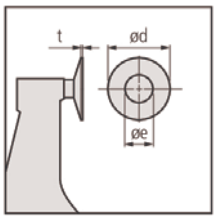

323-250

Metryczne

Nr	Zakres [mm]	Dokładność [µm]	L [mm]	a [mm]	b [mm]	c [mm]	e [mm]	d [mm]	t [mm]	Waga [g]
323-250	0-25	±4	39,7	4,5	9,2	25	8	20	0,7	290
323-251	25-50	±4	65,6	5,4	11	31	8	20	0,7	355
323-252	50-75	±6	90,7	5,5	12,2	50	8	20	0,7	555
323-253	75-100	±6	112,5	5,5	13,5	60	8	20	0,7	610

Dostępne też! Modele Calowe/Metryczne

mm

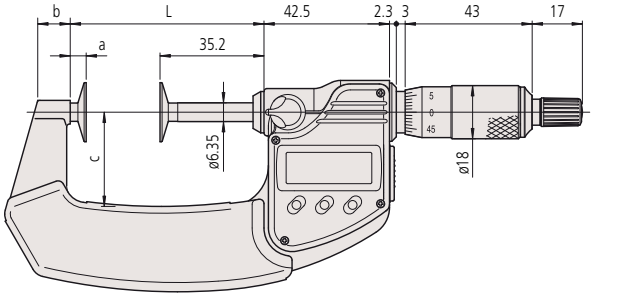

0-75 mm

mm

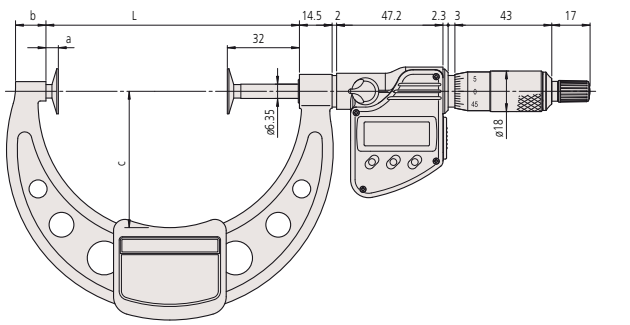

75-100 mm

Wszystkie produkty przeznaczone są do sprzedaży podmiotom gospodarczym. Charakterystyki produktów, w szczególności specyfikacje techniczne, są wiążące tylko na podstawie wyraźnie wyrażonej zgody. Ceny produktów są podawane na zapytanie.

Mikrometr talerzykowy

Seria 123

Mikrometr talerzykowy ułatwia pomiary trudno dostępnych cech.
- Do pomiarów grubości zębów i modułu kół zębatych.
- Do pomiaru innych cech trudnych do zmierzenia standardowym mikrometrem.



123-101

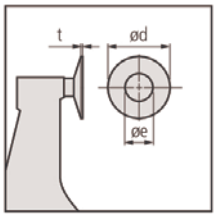

Metryczne

Nr	Zakres [mm]	Dokładność [µm]	Uwagi	L [mm]	a [mm]	b [mm]	c [mm]	d [mm]	e [mm]	t [mm]	Waga [g]
123-101	0-25	±4		37,5	6	14	25	20	8	0,7	200
123-113	0-25	±4	talerzyki węglikowe	39,7	4,5	9,2	25	20	9,8	0,7	200
123-102	25-50	±4		62,5	6	14	32	20	8	0,7	250
123-114	25-50	±4	talerzyki węglikowe	65,6	5,4	11	31	20	9,8	0,7	250
123-103	50-75	±6		87	5,5	11	49	20	8	0,7	300
123-115	50-75	±6	talerzyki węglikowe	90,7	5,5	12,2	50	20	9,8	0,7	300
123-104	75-100	±6		112	5,5	11	63	20	8	0,7	375
123-116	75-100	±6	talerzyki węglikowe	112,5	5,5	13,5	60	20	9,8	0,7	375
123-105	100-125	±7		137,5	6	12	79	30	12	1	520
123-106	125-150	±7		162,5	6	15	94	30	12	1	570
123-107	150-175	±8		187,5	6	16	106	30	12	1	730
123-108	175-200	±8		212,5	6	15	118	30	12	1	890
123-109	200-225	±8		237,5	6	14	130	30	12	1	1000
123-110	225-250	±9		262,5	6	14	143	30	12	1	1200
123-111	250-275	±9		287,5	6	15	156	30	12	1	1410
123-112	275-300	±9		312,5	6	15	169	30	12	1	1680

Dostępne też! Modele Calowe

mm

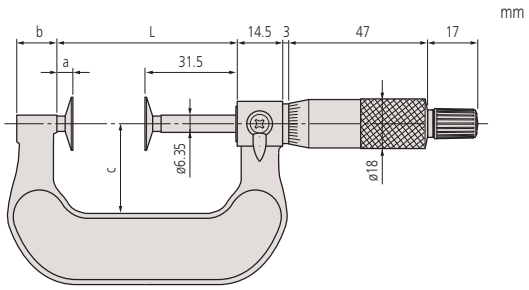

0-50 mm

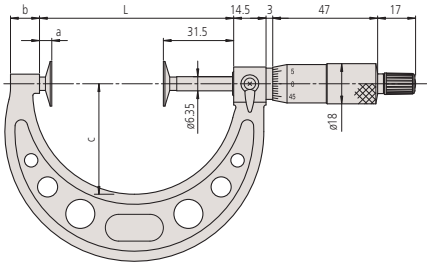

50-300 mm

Specyfikacja techniczna

Dokładność	Patrz tabele
Podziałka	0,01 mm
Skala	Bęben i tuleja matowo chromowane, ø 18 mm
Płaskość	1 µm dla modeli do 100 mm 1,6 µm dla modeli powyżej 100 mm
Równoległość	4 µm dla modeli do 50 mm 6 µm dla modeli do 100 mm (5+L/75) µm dla modeli powyżej 100 mm L = zakres maks. (mm)
Wrzeciono pomiarowe	Z blokadą wrzeciona, skok gwintu wrzeciona 0,5 mm
Zakres pomiaru modułu	0,5-6 (0,7-11 : modele powyżej 100 mm)
Nacisk pom.	5-10 N
Dostawa	W zestawie z etui, wzorcem (od 25 mm wzwyż) i kluczem

Wszystkie produkty przeznaczone są do sprzedaży podmiotom gospodarczym. Charakterystyki produktów, w szczególności specyfikacje techniczne, są wiążące tylko na podstawie wyraźnie wyrażonej zgody. Ceny produktów są podawane na zapytanie.

Mikrometr talerzykowy Digimatic o nieobrotowym wrzecionie

Funkcje	Seria 369
ORIGIN	●
ZERO / ABS przełączane	●
Auto wyłączanie (po 20 min. bezczynności)	●
Sygnalizacja niskiego napięcia	●
HOLD	●
Wyjście danych	●

Specyfikacja techniczna

Dokładność	Patrz tabele (z wyłączeniem błędu kwantyzacji)
Rozdzielczość	0,001 mm
Skala	Bęben i tuleja matowo chromowane, ø 18 mm
Płaskość	1 µm/0,00004"
Równoległość	4 µm dla modeli do 50 mm 6 µm dla modeli powyżej 50 mm
Wrzeciono pomiarowe	Z blokadą wrzeciona, skok gwintu 0,5 mm
Nacisk pom.	3-8 N
Czas życia baterii	około 1,2 roku
Dostawa	W zestawie z etui, wzorcem (od 25 mm w górę), kluczem i 1 baterią

Wyposażenie specjalne

Nr	Opis
05CZA662	Kabel Digimatic z przyciskiem danych (1 m)
05CZA663	Kabel Digimatic z przyciskiem danych (2 m)
02AZD790B	Kabel łączący U-Wave z przyciskiem danych
06ADV380B	Kabel USB Input Tool Direct z przyciskiem danych (2 m)

Artykuły eksploatacyjne

Nr	Opis
938882	Bateria SR-44



Seria 369

Talerzykowy mikrometr Digimatic umożliwia pomiary szerokiego zakresu materiałów. Posiada on następujące zalety:

- Nieobrotowe wrzeciono i talerzykowe powierzchnie pomiarowe.
- Mierzy długość pomiarową kół zębatych o zębach prostych i skośnych.
- Zakres mierzonych podziałek kół zębatych: 0,5-6 modułu.
- Odpowiedni do pomiaru filcu, gumy, kartonu, tkanin itp.



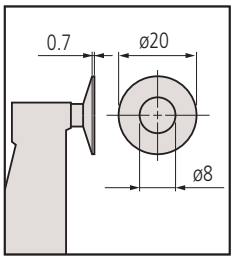

369-250

Metryczne

Nr	Zakres [mm]	Dokładność [µm]	L [mm]	a [mm]	b [mm]	c [mm]	Waga [g]
369-250	0-25	±4	58,5	12,9	7	32	340
369-251	25-50	±4	83,5	12,9	9,8	47	480
369-252	50-75	±6	108,5	12,9	11,2	60	635
369-253	75-100	±6	112,5	5,5	13,5	60	775

Dostępne też! Modele Calowe/Metryczne

mm

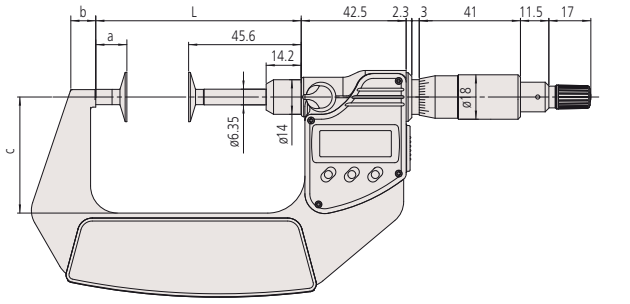

0-75 mm

mm

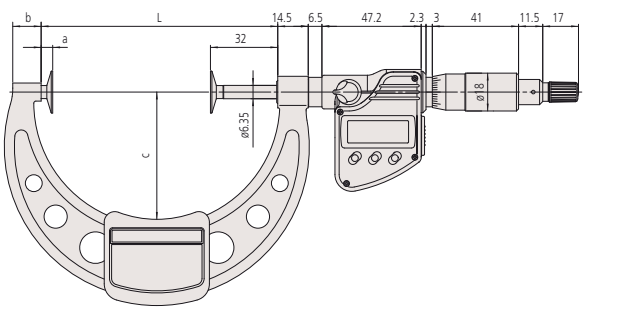

75-100 mm

Wszystkie produkty przeznaczone są do sprzedaży podmiotom gospodarczym. Charakterystyki produktów, w szczególności specyfikacje techniczne, są wiążące tylko na podstawie wyraźnie wyrażonej zgody. Ceny produktów są podawane na zapytanie.

Mitutoyo

Mikrometr talerzykowy ABSOLUTE QuickMike

Seria 369

Mikrometr QuickMike ABSOLUTE Digimatic o talerzykowych końcówkach wrzeciona i kowadełka posiada następujące cechy:
- Szybki posuw wrzeciona 10 mm/obr.
- Nieobrotowe wrzeciono i talerzykowe powierzchnie pomiarowe.
- Do pomiaru filcu, gumy, kartonu, płótna itp.



369-411

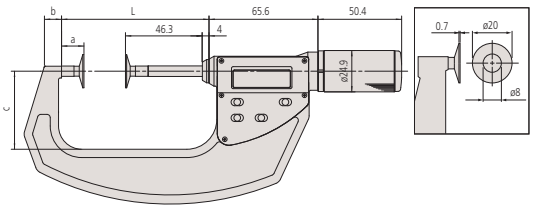

Metryczne

Nr	Zakres [mm]	Dokładność [µm]	L [mm]	a [mm]	b [mm]	c [mm]	Waga [g]
369-411	0-30	±4	63,8	13,5	8,5	36	360
369-412	25-55	±4	88,8	13,5	10,3	47	490

Dostępne też! Modele Calowe/Metryczne

Funkcje	Seria 369
ORIGIN	●
ZERO / ABS przełączane	●
ON/OFF	●
Sygnalizacja niskiego napięcia	●
HOLD	●
Wyjście danych	●

Specyfikacja techniczna

Dokładność	Patrz tabele (z wyłączeniem błędu kwantyzacji)
Rozdzielczość	0,001 mm
Płaskość	1 µm
Równoległość	4 µm
Nacisk pom.	3-8 N
Czas życia baterii	około 5 000 godzin
Dostawa	Z etui, wzorcem (od 25 mm) i 1 baterią

Wyposażenie specjalne

Nr	Opis
937387	Kabel Digimatic (1 m)
965013	Kabel Digimatic (2 m)
02AZD790E	Kabel sygnałowy U-Wave
06ADV380E	Kabel USB ITD (2 m)

Artykuły eksploatacyjne

Nr	Opis
938882	Bateria SR-44

Seria 227

Mikrometr o regulowanym nacisku pomiarowym, umożliwiający pomiary różnorodnych materiałów, posiadający następujące cechy:
- Zaprojektowany do zastosowań wymagających stałego i niskiego nacisku pomiarowego, takich jak pomiary filcu, gumy, kartonu, płótna itp.
- Regulowany nacisk pomiarowy dla dopasowania do różnego typu materiałów
- Szybki posuw wrzeciona 10 mm/obr.
- Nieobrotowe wrzeciono i talerzykowe powierzchnie pomiarowe



227-221

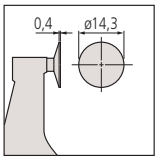

Okrągła powierzchnia pomiarowa

Metryczne

Mikrometr QuickMike o regulowanym nacisku pomiarowym

Nr	Zakres [mm]	Dokładność	Nacisk pomiarowy nastawy(1) [N]	Nacisku pomiarowy dokładność (1) [N]	Waga [g]
227-223	0-10	±4 µm	2; 4; 6; 8; 10	±0,4 + (dla nastawy/10)	340
227-221	0-15	±4 µm	0,5; 1; 1,5; 2; 2,5	±0,1 + (dla nastawy/10)	300

(1)Tylko gdy orientacja przyrządu podczas pomiaru nie różni się o więcej niż ±3 stopnie od położenia poziomego.



Regulowany nacisk 0,5-2,5 N (227-221)



Regulowany nacisk 2-10 N (227-223)

Funkcje	Seria 227
ORIGIN	●
ON/OFF	●
Sygnalizacja niskiego napięcia	●
HOLD	●
Wyjście danych	●

Specyfikacja techniczna

Kierunek pomiaru	Poziomo
Dokładność	Patrz tabele (z wyłączeniem błędu kwantyzacji)
Rozdzielczość	0,001 mm
Płaskość	1 µm
Równoległość	3 µm
Czas życia baterii	około 3 lata
Dostawa	Z etui, śrubokrętem i 1 baterią

Wyposażenie specjalne

Nr	Opis
937387	Kabel Digimatic (1 m)
965013	Kabel Digimatic (2 m)
06ADV380E	Kabel USB ITD (2 m)
02AZD790E	Kabel sygnałowy U-Wave

Artykuły eksploatacyjne

Nr	Opis
938882	Bateria SR-44

mm

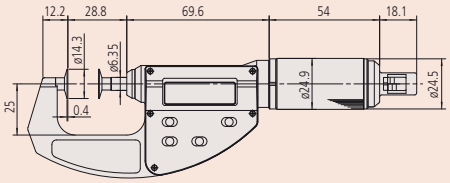

Wszystkie produkty przeznaczone są do sprzedaży podmiotom gospodarczym. Charakterystyki produktów, w szczególności specyfikacje techniczne, są wiążące tylko na podstawie wyraźnie wyrażonej zgody. Ceny produktów są podawane na zapytanie.

Mikrometr talerzykowy o nieobrotowym wrzecionie

Seria 169

Talerzykowy mikrometr o nieobrotowym wrzecionie, umożliwiający pomiary różnego rodzaju materiałów.
Mikrometr ten posiada następujące zalety:

- Nieobrotowe wrzeciono i talerzykowe powierzchnie pomiarowe.
- Mierzy długość pomiarową kół zębatych o zębach prostych i śrubowych.
- Zakres pomiaru podziałki koła: 0,5-6 modułu.
- Jest odpowiedni do pomiaru filcu, gumy, kartonu, i płótna itp..

Specyfikacja techniczna

Dokładność	Patrz tabele
Podziałka	0,01mm
Skala	Bęben i tuleja matowo chromowane, ø 18 mm
Płaskość	1 µm
Równoległość	3 µm (169-101) 4 µm dla modeli do 50 mm 6 µm dla modeli powyżej 50 mm
Wrzeciono pomiarowe	ø 8 mm, skok gwintu wrzeciona 0,5 mm
Nacisk pom.	8,02 N ± 0,8 N (169-101), 5 - 10 N
Dostawa	Z etui, wzorcem nastawczym (od 25 mm wzwyż) i kluczem



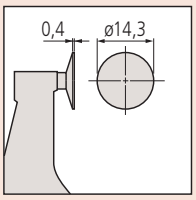

Z okrągłymi powierzchniami pomiarowymi
169-101

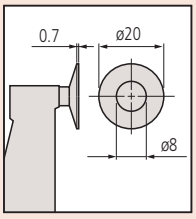

Z pierścieniowymi powierzchniami pomiarowymi



169-201

Metryczne

Nr	Zakres [mm]	Dokładność [µm]	L [mm]	a [mm]	b [mm]	c [mm]	Waga [g]
169-101	0-25	±4	37,5	6	13,5	25	230
169-201	0-25	±4	37,5	6	13,5	25	230
169-202	25-50	±4	62,5	6	13,5	32	280
169-205	50-75	±6	87	5,5	13	49	315
169-207	75-100	±6	112	5,5	13	63	400

Dostępne też! Modele Calowe

mm

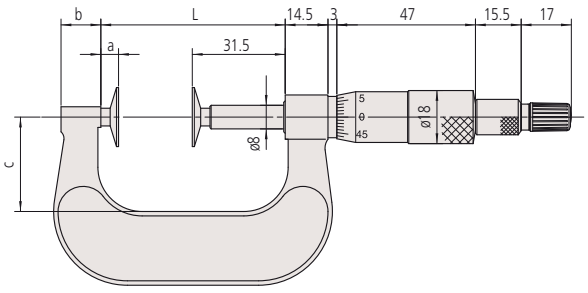

0-50 mm

mm

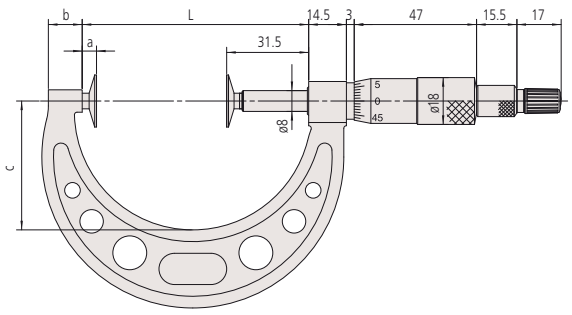

50-100 mm

Wszystkie produkty przeznaczone są do sprzedaży podmiotom gospodarczym. Charakterystyki produktów, w szczególności specyfikacje techniczne, są wiążące tylko na podstawie wyraźnie wyrażonej zgody. Ceny produktów są podawane na zapytanie.

Mikrometr Digimatic do wieloklinów

Seria 331

Mikrometr do pomiaru wieloklinów, ułatwiający pomiary rowków i części o złożonym kształcie o następujących zaletach:

- Stopniowane końcówki pomiarowe.
- Do pomiarów rowków, wielowypustów, wnęk, kształtek itp.

Dust- and Waterproof IP65
TÜVRheinland CERTIFIED
www.tuv.com ID 4011207400

IP65



331-251

Metryczne

Nr	Zakres [mm]	Końcówki	Dokładność [µm]	L [mm]	a [mm]	b [mm]	c [mm]	Waga [g]
331-251	0-25	A	±2	58,2	17,5	7,3	32	330
331-261	0-25	B	±2	58,2	17,5	7,3	32	330
331-252	25-50	A	±2	83,2	17,5	10,1	47	470
331-262	25-50	B	±2	83,2	17,5	10,1	47	470
331-253	50-75	A	±2	108,2	17,5	11,5	60	625
331-263	50-75	B	±2	108,2	17,5	11,5	60	625
331-254	75-100	A	±3	132,8	20,3	16,7	76	565
331-264	75-100	B	±3	132,8	20,3	16,7	76	565

Dostępne też! Modele Calowe/Metryczne

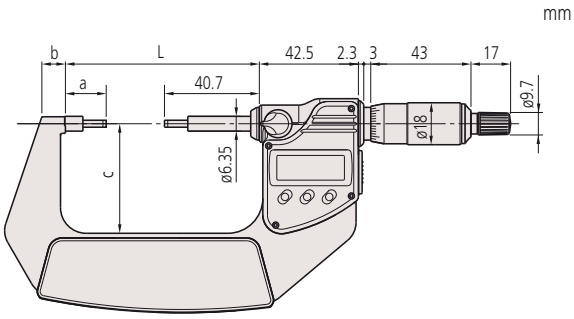

0-75 mm

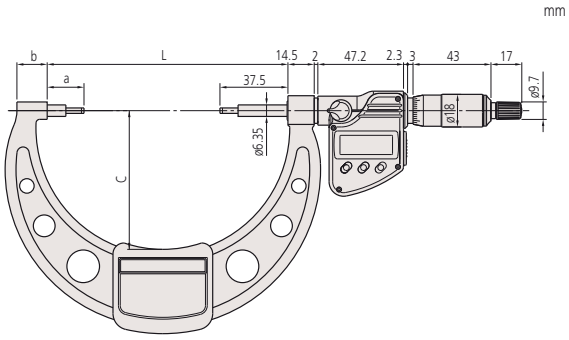

75-100 mm

Funkcje	Seria 331
ORIGIN	●
ZERO / ABS przełączane	●
Auto wyłączanie (po 20 min. bezczynności)	●
Sygnalizacja niskiego napięcia	●
HOLD	●
Wyjście danych	●

Specyfikacja techniczna

Dokładność	Patrz tabele (z wyłączeniem błędu kwantyzacji)
Rozdzielczość	0,001 mm
Skala	Bęben i tuleja matowo chromowane, ø18 mm
Płaskość	0,3 µm
Równoległość	(2+L/100)µm, L = zakres maks. (mm)
Powierzchnie pomiarowe	Z węglika spiekanego, docierane
Wrzeciono pomiarowe	Z blokadą wrzeciona, ø6,35 mm, skok gwintu 0,5 mm, z blokadą
Nacisk pom.	5-10 N
Czas życia baterii	około 1,2 roku
Dostawa	W zestawie z etui, wzorcem (od 25 mm w górę), kluczem i 1 baterią

Wyposażenie specjalne

Nr	Opis
05CZA662	Kabel Digimatic z przyciskiem danych (1 m)
05CZA663	Kabel Digimatic z przyciskiem danych (2 m)
02AZD790B	Kabel łączący U-Wave z przyciskiem danych
06ADV380B	Kabel USB Input Tool Direct z przyciskiem danych (2 m)

Artykuły eksploatacyjne

Nr	Opis
938882	Bateria SR-44



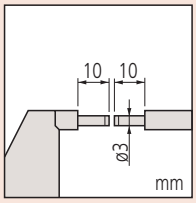

Typ A

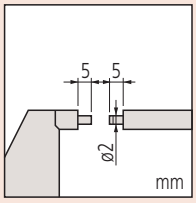

Typ B

Wszystkie produkty przeznaczone są do sprzedaży podmiotom gospodarczym. Charakterystyki produktów, w szczególności specyfikacje techniczne, są wiążące tylko na podstawie wyraźnie wyrażonej zgody. Ceny produktów są podawane na zapytanie.

Mikrometr do wieloklinów

Seria 111

Mikrometr do pomiaru wieloklinów, ułatwiający pomiary rowków i części o złożonym kształcie o następujących zaletach:

- Stopniowane końcówki pomiarowe.
- Odpowiedni do pomiarów rowków, wielowypustów, wnęk, kształtek itp.

Specyfikacja techniczna

Dokładność	Patrz tabele
Podziałka	0,01 mm
Skala	Bęben i tuleja matowo chromowane, Ø18 mm
Płaskość	0,3 µm
Równoległość	(2+L/100)µm, L = zakres maks. (mm)
Powierzchnie pomiarowe	Z węglika spiekanego, docierane, stopniowane
Wrzeciono pomiarowe	z blokadą wrzeciona, Ø 6,35 mm, skok gwintu wrzeciona 0,5 mm,
Nacisk pom.	5-10 N
Dostawa	W zestawie z etui, wzorcem (od 25 mm w górę) i kluczem

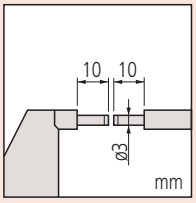

Typ A

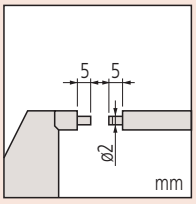

Typ B



111-115

Metryczne

Nr	Zakres [mm]	Końcówki	Dokładność [µm]	L [mm]	a [mm]	b [mm]	c [mm]	Waga [g]
111-115	0-25	A	±3	55,3	17,8	10	38	205
111-215	0-25	B	±3	55,3	17,8	10	38	205
111-116	25-50	A	±3	80,3	17,8	12	49	305
111-117	50-75	A	±3	105,3	17,8	14	60	370
111-118	75-100	A	±4	132,8	20,3	17	79	500
111-119	100-125	A	±4	158,2	20,7	19	94	655
111-120	125-150	A	±4	183,6	21,1	20	106	710
111-121	150-175	A	±5	208,8	21,3	19	118	900
111-122	175-200	A	±5	234,2	21,7	18	130	1040
111-123	200-225	A	±5	334	21,5	18	181	1245
111-124	225-250	A	±6	309	21,5	18	169	1395
111-125	250-275	A	±6	284	21,5	18	156	1555
111-126	275-300	A	±6	258	20,5	18	143	1975

Dostępne też! Modele Calowe

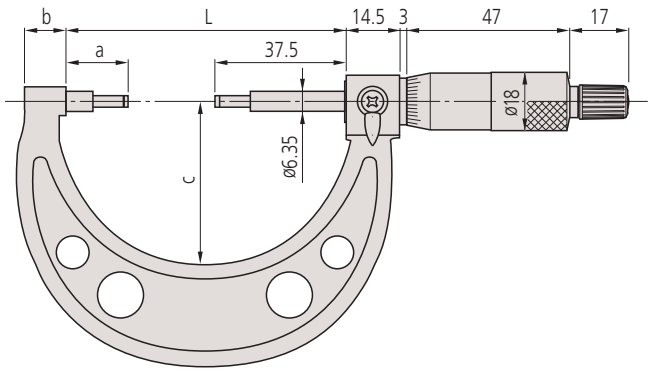

Wszystkie produkty przeznaczone są do sprzedaży podmiotom gospodarczym. Charakterystyki produktów, w szczególności specyfikacje techniczne, są wiążące tylko na podstawie wyraźnie wyrażonej zgody. Ceny produktów są podawane na zapytanie.

Mitutoyo

Mikrometr Digimatic do rur

Seria 395

Mikrometr Digimatic do rur umożliwia pomiary na powierzchniach zakrzywionych oraz pomiary grubości ścianek, rur, łożysk, pierścieni.



395-251

Metryczne

Model z kowadełkiem sferycznym

Nr	Zakres [mm]	Końcówki	Dokładność [µm]	D [mm]	b [mm]	c [mm]	Waga [g]
395-251	0-25	Typ A	±2	15	9	25	270
395-252	25-50	Typ A	±2	15	9,8	32	330
395-253	50-75	Typ A	±2	19	12,6	47	470
395-254	75-100	Typ A	±3	20	14	60	625

Metryczne

Model ze sferyczną końcówką kowadełka i wrzeciona

Nr	Zakres [mm]	Końcówki	Dokładność [µm]	D [mm]	b [mm]	c [mm]	Waga [g]
395-271	0-25	Typ B	±2	15	9	25	270
395-272	25-50	Typ B	±2	15	9,8	32	330
395-273	50-75	Typ B	±2	19	12,6	47	470
395-274	75-100	Typ B	±3	20	14	60	625

Dostępne też! Modele Calowe/Metryczne

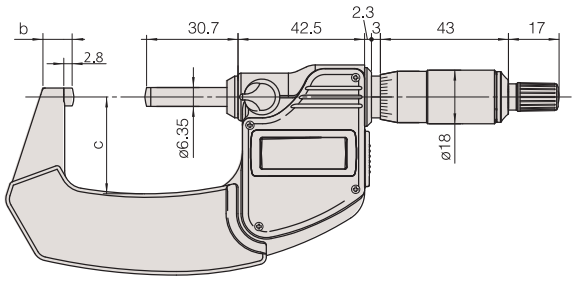

0-50 mm

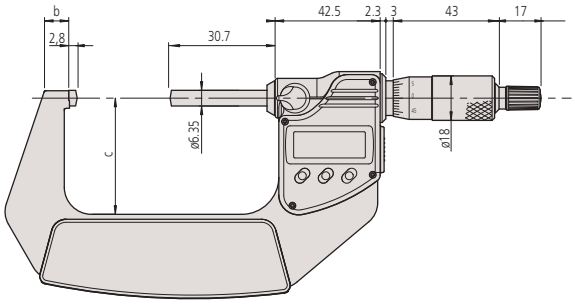

50-100 mm

Dust- and Waterproof IP65
TÜVRheinland CERTIFIED
www.tuv.com ID 4011207400

IP65

Funkcje	Seria 395
ORIGIN	●
ZERO / ABS przełączane	●
Auto wyłączanie (po 20 min. bezczynności)	●
Sygnalizacja niskiego napięcia	●
HOLD	●
Wyjście danych	●

Specyfikacja techniczna

Dokładność	Patrz tabele (z wyłączeniem błędu kwantyzacji)
Rozdzielczość	0,001 mm
Skala	Bęben i tuleja matowo chromowane, Ø 18 mm
Płaskość	0,6 µm
Powierzchnie pomiarowe	Z węglika spiekanego, docierane
Wrzeciono pomiarowe	z blokadą wrzeciona, Ø 6,35 mm, skok gwintu wrzeciona 0,5 mm
Nacisk pom.	5-10 N
Czas życia baterii	około 1,2 roku
Dostawa	Z etui, wzorcem (od 25 mm wzwyż), kluczem, 1 baterią

Wyposażenie specjalne

Nr	Opis
05CZA662	Kabel Digimatic z przyciskiem danych (1 m)
05CZA663	Kabel Digimatic z przyciskiem danych (2 m)
02AZD790B	Kabel łączący U-Wave z przyciskiem danych
06ADV380B	Kabel USB Input Tool Direct z przyciskiem danych (2 m)

Artykuły eksploatacyjne

Nr	Opis
938882	Bateria SR-44



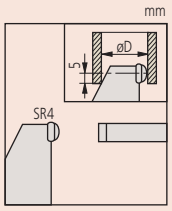

Typ A

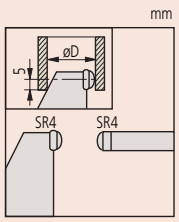

Typ B

Wszystkie produkty przeznaczone są do sprzedaży podmiotom gospodarczym. Charakterystyki produktów, w szczególności specyfikacje techniczne, są wiążące tylko na podstawie wyraźnie wyrażonej zgody. Ceny produktów są podawane na zapytanie.

Mikrometr Digimatic do rur

Funkcje	Seria 395
ORIGIN	●
ZERO / ABS przełączane	●
Auto wyłączanie (po 20 min. bezczynności)	●
Sygnalizacja niskiego napięcia	●
HOLD	●
Wyjście danych	●

Specyfikacja techniczna

Dokładność	Patrz tabele (z wyłączeniem błędu kwantyzacji)
Rozdzielczość	0,001 mm
Skala	Bęben i tuleja matowo chromowane, Ø 18 mm
Płaskość	0,6 µm
Powierzchnie pomiarowe	Z węglika spiekanego, docierane (wrzeciono) hartowana stal (kowadełko)
Wrzeciono pomiarowe	z blokadą wrzeciona, Ø 6,35 mm, skok gwintu 0,5 mm,
Nacisk pom.	3-8 N
Czas życia baterii	około 1,2 roku
Dostawa	Z etui, wzorcem (od 25 mm wzwyż), kluczem, 1 baterią

Wyposażenie specjalne

Nr	Opis
05CZA662	Kabel Digimatic z przyciskiem danych (1 m)
05CZA663	Kabel Digimatic z przyciskiem danych (2 m)
02AZD790B	Kabel łączący U-Wave z przyciskiem danych
06ADV380B	Kabel USB Input Tool Direct z przyciskiem danych (2 m)

Artykuły eksploatacyjne

Nr	Opis
938882	Bateria SR-44

Seria 395

Mikrometr do rur Digimatic umożliwia pomiary na powierzchniach zakrzywionych oraz pomiary grubości ścianek rur, łożysk, pierścieni itp.

Dust- and Waterproof IP65

TÜVRheinland CERTIFIED

www.tuv.com ID 4011207400

IP65



395-261



395-262



395-263



395-264

Metryczne

Nr	Zakres [mm]	Końcówki	Dokładność [µm]	L [mm]	D [mm]	Waga [g]
395-261	0-25	Typ A	±3	4	2	270
395-262	0-25	Typ B	±3	4	3,6	270
395-263	0-25	Typ C	±3	12	4,8	310
395-264	0-25	Typ D	±3	22	8,2	310

Dostępne też! Modele Calowe/Metryczne

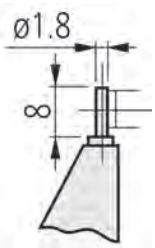

Typ A

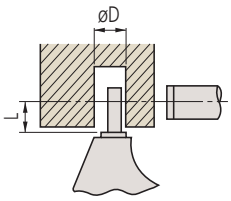

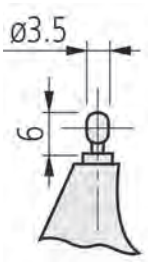

Typ B

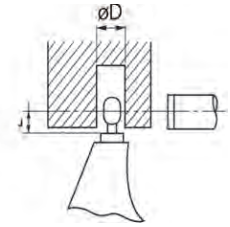

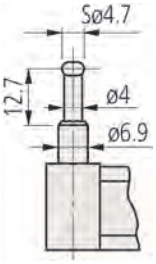

Typ C

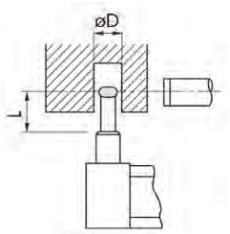

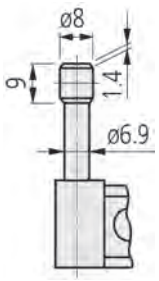

Typ D

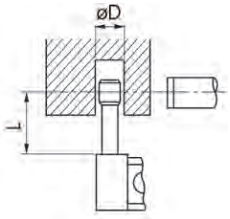

Wszystkie produkty przeznaczone są do sprzedaży podmiotom gospodarczym. Charakterystyki produktów, w szczególności specyfikacje techniczne, są wiążące tylko na podstawie wyraźnie wyrażonej zgody. Ceny produktów są podawane na zapytanie.

Mitutoyo

Mikrometr do rur

Seria 115

Ten mikrometr przeznaczony jest do pomiarów wszelkiego rodzaju powierzchni zakrzywionych i grubości ścianek rur, łożysk, pierścieni itp.



115-215

Specyfikacja techniczna

Dokładność	Patrz tabele
Podziałka	0,01 mm
Skala	Bęben i tuleja matowo chromowane, ø 18 mm
Powierzchnie pomiarowe	Wrzeciono i kowadełko: węglikowe, docierane (115-1xx, 115-2xx) wrzeciono: końcówka węglikowa kowadełko: hartowana stal (115-3xx)
Wrzeciono pomiarowe	z blokadą wrzeciona, Ø 6,35 mm, skok gwintu wrzeciona 0,5 mm
Nacisk pom.	5-10 N/ 3-8 N (Typ A, B, C, D) N
Dostawa	Z etui, wzorcem nastawczym (od 25 mm w górę) i kluczem

Metryczne

Nr	Zakres [mm]	Dokładność [µm]	Uwagi	L [mm]	D [mm]	Waga [g]
115-302	0-25	±3	Typ A	4	2	180
115-308	0-25	±3	Typ B	4	3,6	180
115-315	0-25	±3	Typ C	12	4,8	180
115-316	0-25	±3	Typ D	22	8,2	180
115-303	25-50	±3	Typ A	4	2	240
115-309	25-50	±3	Typ B	4	3,6	240

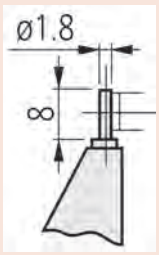

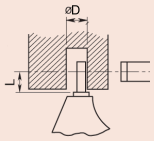

Typ A

Metryczne

Model z kowadełkiem sferycznym

Nr	Zakres [mm]	Dokładność [µm]	Uwagi	D [mm]	Waga [g]
115-115	0-25	±3	Typ E	10	180
115-116	25-50	±3	Typ E	11	240
115-117	50-75	±3	Typ E	17	315
115-118	75-100	±4	Typ E	18	375

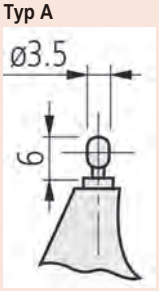

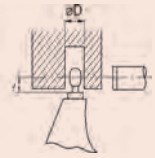

Typ B

Metryczne

Model ze sferycznym kowadełkiem i końcówką wrzeciona

Nr	Zakres [mm]	Dokładność [µm]	Uwagi	D [mm]	Waga [g]
115-215	0-25	±3	Typ F	10	180
115-216	25-50	±3	Typ F	11	240
115-217	50-75	±3	Typ F	17	315
115-218	75-100	±4	Typ F	18	375

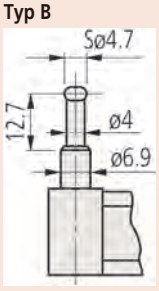

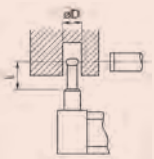

Typ C

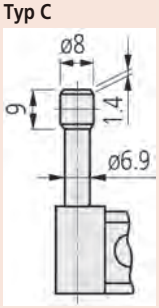

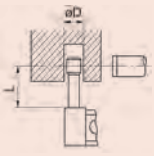

Typ D

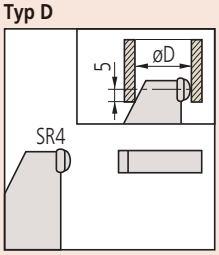

Typ E

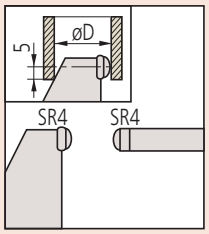

Typ F

Wszystkie produkty przeznaczone są do sprzedaży podmiotom gospodarczym. Charakterystyki produktów, w szczególności specyfikacje techniczne, są wiążące tylko na podstawie wyraźnie wyrażonej zgody. Ceny produktów są podawane na zapytanie.

Mikrometr punktowy Digimatic

Seria 342

Mikrometr punktowy Digimatic posiada następujące cechy:

- Punktowe, stożkowe końcówki wrzeciona i kowadełka. Końcówki o różnych kątach do wyboru.
- Odpowiedni do pomiaru rowków, odsadzeń itp.

Funkcje	Seria 342
ORIGIN	●
ZERO / ABS przełączane	●
Auto wyłączanie (po 20 min. bezczynności)	●
Sygnalizacja niskiego napięcia	●
Wyjście danych	●

Specyfikacja techniczna

Dokładność	Patrz tabele (z wyłączeniem błędu kwantyzacji)
Rozdzielczość	0,001 mm
Skala	Bęben i tuleja matowo chromowane, Ø 18 mm
Powierzchnie pomiarowe	Węglikowe i precyzyjnie szlifowane, stożkowe wrzeciono i kowadełko, promień końcówki 0,3 mm
Wrzeciono pomiarowe	z blokadą, ø 6,35 mm, skok gwintu wrzeciona 0,5 mm
Nacisk pom.	3-8 N
Czas życia baterii	około 1,2 roku
Dostawa	W zestawie z etui, wzorcem (od 25 mm w górę), kluczem i 1 baterią

Wyposażenie specjalne

Nr	Opis
05CZA662	Kabel Digimatic z przyciskiem danych (1 m)
05CZA663	Kabel Digimatic z przyciskiem danych (2 m)
02AZD790B	Kabel łączący U-Wave z przyciskiem danych
06ADV380B	Kabel USB Input Tool Direct z przyciskiem danych (2 m)

Artykuły eksploatacyjne

Nr	Opis
938882	Bateria SR-44

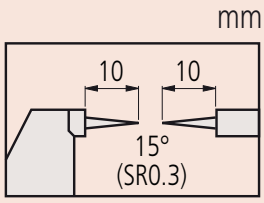

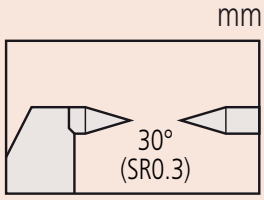





342-251

Metryczne

Nr	Zakres [mm]	Dokładność [µm]	L [mm]	a [mm]	b [mm]	c [mm]	Kąt końc.	Waga [g]
342-251	0-25	±2	58,2	12,5	7,3	32	15°	330
342-261	0-25	±2	58,2	12,5	7,3	32	30°	330
342-252	25-50	±2	83,2	12,5	10,1	47	15°	470
342-262	25-50	±2	83,2	12,5	10,1	47	30°	470
342-253	50-75	±2	108,2	12,5	11,5	60	15°	625
342-263	50-75	±2	108,2	12,5	11,5	60	30°	625
342-254	75-100	±3	132,8	15,3	16,7	76	15°	565
342-264	75-100	±3	132,8	15,3	16,7	76	30°	565

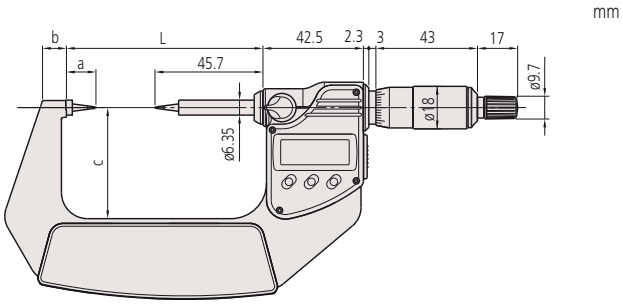

0-75 mm

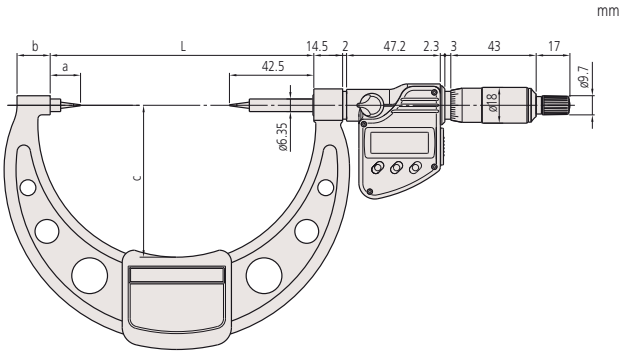

75-100 mm

Wszystkie produkty przeznaczone są do sprzedaży podmiotom gospodarczym. Charakterystyki produktów, w szczególności specyfikacje techniczne, są wiążące tylko na podstawie wyraźnie wyrażonej zgody. Ceny produktów są podawane na zapytanie.

Mikrometr punktowy

Seria 112

Mikrometr punktowy posiada następujące cechy:

- Punktowe, stożkowe końcówki wrzeciona i kowadełka. Końcówki o różnych kątach do wyboru.
- Odpowiedni do pomiaru rowków, odsadzeń itp.



112-201

Metryczne

Końcówka z węglika spiekanego

Nr	Zakres [mm]	Dokładność [µm]	Kąt końc.	L [mm]	a [mm]	b [mm]	c [mm]	Waga [g]
112-165	0-25	±3	15°	55,3	12,8	10	38	205
112-213	0-25	±3	30°	55,3	12,8	10	38	205
112-166	25-50	±3	15°	80,3	12,8	12	49	305
112-214	25-50	±3	30°	80,3	12,8	12	49	305
112-167	50-75	±3	15°	105,3	12,8	14	60	370
112-215	50-75	±3	30°	105,3	12,8	14	60	370
112-168	75-100	±4	15°	132,8	15,3	17	79	500
112-216	75-100	±4	30°	132,8	15,3	17	79	500

Metryczne

Końcówka stalowa hartowana

Nr	Zakres [mm]	Dokładność [µm]	Kąt końc.	L [mm]	a [mm]	b [mm]	c [mm]	Waga [g]
112-153	0-25	±3	15°	55,3	12,8	10	38	205
112-201	0-25	±3	30°	55,3	12,8	10	38	205
112-154	25-50	±3	15°	80,3	12,8	12	49	305
112-202	25-50	±3	30°	80,3	12,8	12	49	305
112-155	50-75	±3	15°	105,3	12,8	14	60	370
112-203	50-75	±3	30°	105,3	12,8	14	60	370
112-156	75-100	±4	15°	132,8	15,3	17	79	500
112-204	75-100	±4	30°	132,8	15,3	17	79	500

Dostępne też! Modele Calowe

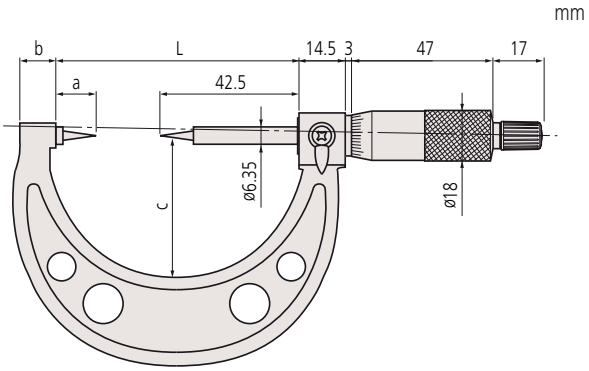

Specyfikacja techniczna

Dokładność	Patrz tabele
Podziałka	0,01 mm
Skala	Bęben i tuleja matowo chromowane, Ø 18 mm
Powierzchnie pomiarowe	Punktowa, węglikowa końcówka wrzeciona o promieniu 0,3 mm
Wrzeciono pomiarowe	Z blokadą, skok gwintu wrzeciona 0,5 mm
Nacisk pom.	3-8 N
Dostawa	W zestawie z etui, wzorcem (od 25 mm w górę) i kluczem

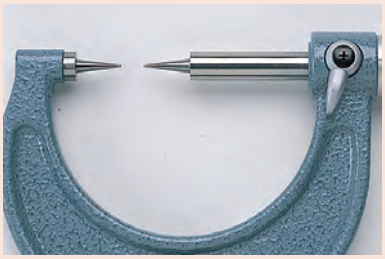

Kąt końcówki : 15°

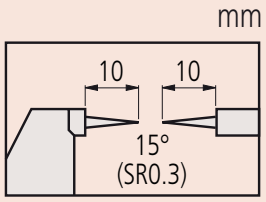

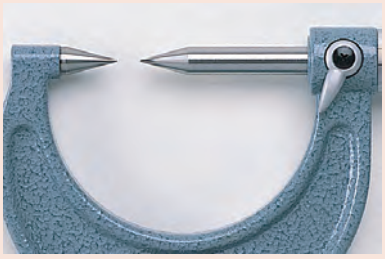

Kąt końcówki : 30°

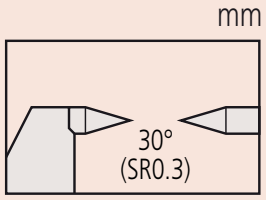

Wszystkie produkty przeznaczone są do sprzedaży podmiotom gospodarczym. Charakterystyki produktów, w szczególności specyfikacje techniczne, są wiążące tylko na podstawie wyraźnie wyrażonej zgody. Ceny produktów są podawane na zapytanie.

Mikrometr do niewielkich wysokości

Seria 342 / Seria 112

Mikrometr do pomiaru niewielkich wysokości, posiadający płaskie kowadełko i punktowe wrzeciono, przeznaczony do pomiaru niewielkich wysokości styków elektrycznych.

Funkcje	342-271	342-451
ORIGIN	●	●
ZERO / ABS przełączane	●	
ON/OFF		●
Auto wyłączanie (po 20 min. bezczynności)	●	
Sygnalizacja niskiego napięcia	●	●
HOLD	●	●
Wyjście danych	●	●

Specyfikacja techniczna

Dokładność	Patrz tabele (z wyłączeniem błędu kwantyzacji)
Rozdzielczość	0,001 mm
Podziałka	0,01 mm
Nacisk pomiarowy	3-8 4-6 (342-451) N
Skala	Bęben i tuleja matowo chromowane, Ø 18 mm (342-271, 342-371, 112-401)
Powierzchnie pomiarowe	Hartowane i precyzyjnie szlifowane
Wrzeciono pomiarowe	Z blokadą (342-271/342-371,112-401), ø 6,35 mm, skok gwintu 0,5 mm, ø 6,35 mm, skok gwintu 10 mm (342-451)
Czas życia baterii	ok. 1,2 roku (342-271,342-371), 3 lata (342-451)
Dostawa	W zestawie etui i 1 bateria

Wyposażenie specjalne

Nr	Opis
937387	Kabel Digimatic (1 m)
965013	Kabel Digimatic (2 m)
02AZD790E	Kabel sygnałowy U-Wave
06ADV380E	Kabel USB ITD (2 m)
05CZA662	Kabel Digimatic z przyciskiem danych (1 m)
05CZA663	Kabel Digimatic z przyciskiem danych (2 m)
02AZD790B	Kabel łączący U-Wave z przyciskiem danych
06ADV380B	Kabel USB Input Tool Direct z przyciskiem danych (2 m)

937387/965013/06ADV380E/02AZD790E: dla 342-451

Artykuły eksploatacyjne

Nr	Opis
938882	Bateria SR-44

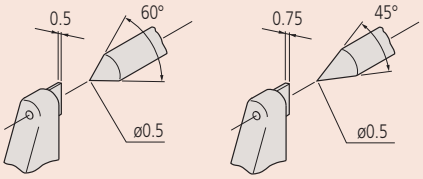

342-271
112-401

342-451



TÜVRheinland CERTIFIED
Dust- and Waterproof IP65
www.tuv.com ID 4011207400

IP65 342-271

ABSOLUTE® 342-451

IP54 342-451



342-271



342-451



112-401

Metryczne Model analogowy

Nr	Zakres [mm]	Dokładność [µm]	Waga [g]
112-401	0-25	±3	165

Metryczne Model cyfrowy

Nr	Zakres [mm]	Dokładność [µm]	Waga [g]
342-271	0-20	±3	270

Metryczne Mikrometr typu "QuickMike"

Nr	Zakres [mm]	Dokładność [µm]	Waga [g]
342-451	0-15	±3	275

Dostępne też! Modele Calowe/Metryczne

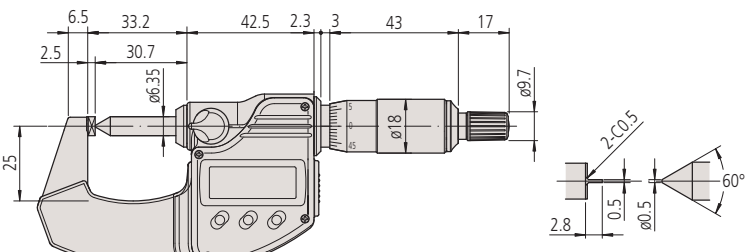

Wszystkie produkty przeznaczone są do sprzedaży podmiotom gospodarczym. Charakterystyki produktów, w szczególności specyfikacje techniczne, są wiążące tylko na podstawie wyraźnie wyrażonej zgody. Ceny produktów są podawane na zapytanie.

Mitutoyo

Mikrometr ostrzowy Digimatic

Seria 422

Mikrometr ostrzowy Digimatic przeznaczony do pomiaru trudno dostępnych cech posiada następujące zalety:

- Ostrzowe końcówki kowadełka i wrzeciona umożliwiają pomiary średnic wieloklinów, szczelin kluczy i innych trudno dostępnych cech.
- Nieobrotowe wrzeciono



422-230

Metryczne

Nr	Zakres [mm]	Końcówki	Dokładność [µm]	L [mm]	a [mm]	b [mm]	c [mm]	Waga [g]
422-230	0-25	Typ A	±3	65,6	12,5	11	31	365
422-260	0-25	Typ B	±3	65,6	12,5	11	31	365
422-270	0-25	Typ C	±3	65,6	12,5	11	31	365
422-271	0-25	Typ D	±3	65,6	12,5	11	31	365
422-231	25-50	Typ A	±3	90,7	12,6	12,2	50	565
422-261	25-50	Typ B	±3	90,7	12,6	12,2	50	565
422-232	50-75	Typ A	±3	105,3	13,5	14,1	57	465
422-233	75-100	Typ A	±4	132,8	16	16,7	76	580

Dostępne też! Modele Calowe/Metryczne

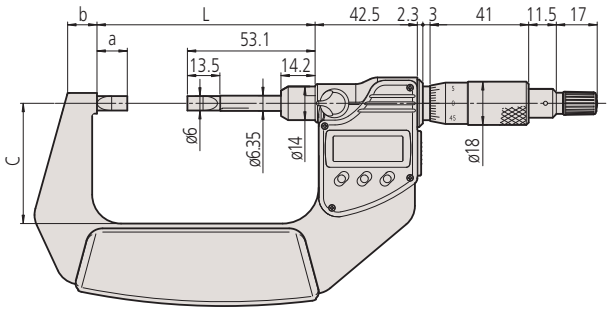

0-50 mm

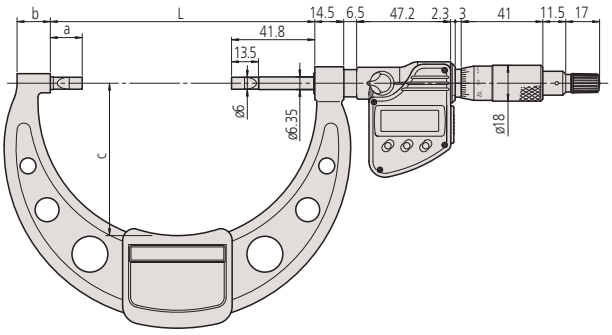

50-100 mm

Funkcje	Seria 422
ORIGIN	●
ZERO / ABS przełączane	●
Auto wyłączanie (po 20 min. bezczynności)	●
Sygnalizacja niskiego napięcia	●
HOLD	●
Wyjście danych	●

Specyfikacja techniczna

Dokładność	Patrz tabele (z wyłączeniem błędu kwantyzacji)
Rozdzielczość	0,001 mm
Skala	Bęben i tuleja matowo chromowane, Ø 18 mm
Równoległość	3 µm dla modeli do 75 mm 4 µm dla modeli powyżej 75 mm
Wrzeciono pomiarowe	Z blokadą wrzeciona, ø 6,35 mm, skok gwintu 0,5 mm
Nacisk pom.	3-8 N
Czas życia baterii	około 1,2 roku
Dostawa	Z etui, wzorcem nastawczym (od 25 mm w górę), kluczem i 1 baterią

Wyposażenie specjalne

Nr	Opis
05CZA662	Kabel Digimatic z przyciskiem danych (1 m)
05CZA663	Kabel Digimatic z przyciskiem danych (2 m)
02AZD790B	Kabel łączący U-Wave z przyciskiem danych
06ADV380B	Kabel USB Input Tool Direct z przyciskiem danych (2 m)

Artykuły eksploatacyjne

Nr	Opis
938882	Bateria SR-44

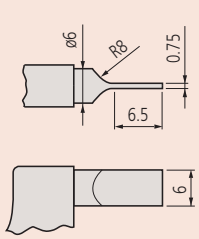

Typ A (stal hartowana)

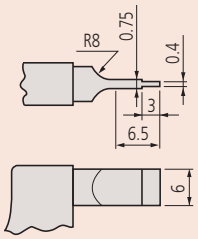

Typ B (stal hartowana)

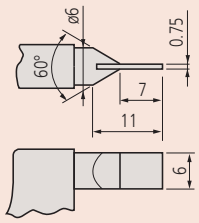

Typ C (węglikowa)

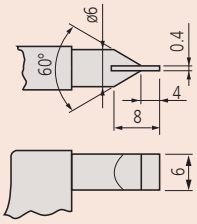

Typ D (węglikowa)

Wszystkie produkty przeznaczone są do sprzedaży podmiotom gospodarczym. Charakterystyki produktów, w szczególności specyfikacje techniczne, są wiążące tylko na podstawie wyraźnie wyrażonej zgody. Ceny produktów są podawane na zapytanie.

Mikrometr ostrzowy ABSOLUTE Digimatic QuickMike

Funkcje	Seria 422
ORIGIN	●
ZERO / ABS przełączane	●
ON/OFF	●
Sygnalizacja niskiego napięcia	●
HOLD	●
Wyjście danych	●

Specyfikacja techniczna

Dokładność	Patrz tabele (z wyłączeniem błędu kwantyzacji)
Rozdzielczość	0,001 mm
Skala	Bęben, ø 24,9 mm
Równoległość	3 µm
Wrzeciono pomiarowe	ø6,35 mm, skok gwintu 10 mm
Nacisk pom.	5-10 N
Czas życia baterii	około 1 rok
Dostawa	Z etui, wzorcem nastawczym (od 25 mm w górę) i 1 baterią

Wyposażenie specjalne

Nr	Opis
937387	Kabel Digimatic (1 m)
965013	Kabel Digimatic (2 m)
02AZD790E	Kabel sygnałowy U-Wave
06ADV380E	Kabel USB ITD (2 m)

Artykuły eksploatacyjne

Nr	Opis
938882	Bateria SR-44

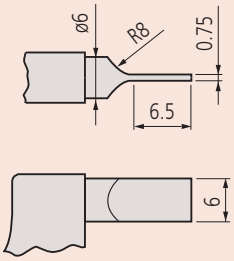

Seria 422

ABSOLUTE IP54

Ostrzowy mikrometr ABSOLUTE Digimatic QuickMike posiada następujące cechy:

- Ostrzowe końcówki kowadełka i wrzeciona umożliwiają pomiary średnic wielokli-nów, szczelin kluczy i innych trudno dostępnych cech.
- Nieobrotowe wrzeciono o szybkim posuwie 10 mm/obr.



422-411

Metryczne

Nr	Zakres [mm]	Dokładność [µm]	L [mm]	a [mm]	b [mm]	c [mm]	Waga [g]
422-411	0-30	±3	59,8	13,5	8,5	36	350
422-412	25-55	±3	84,8	13,5	10,3	47	490

Dostępne też! Modele Calowe/Metryczne

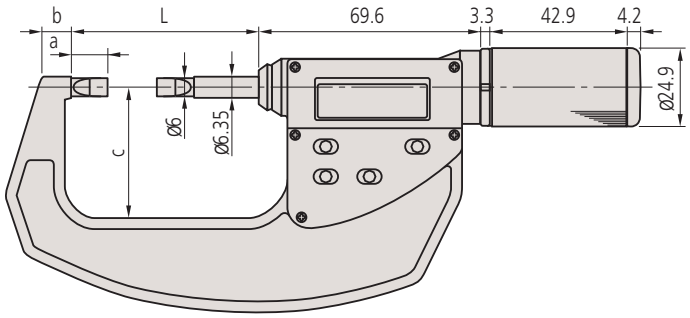

Wszystkie produkty przeznaczone są do sprzedaży podmiotom gospodarczym. Charakterystyki produktów, w szczególności specyfikacje techniczne, są wiążące tylko na podstawie wyraźnie wyrażonej zgody. Ceny produktów są podawane na zapytanie.

Mitutoyo

Mikrometr ostrzowy

Seria 122

Mikrometr ostrzowy przeznaczony jest do pomiaru trudno dostępnych cech przedmiotów.

- Ostrzowe końcówki kowadełka i wrzeciona do pomiarów średnic wieloklinów, szczelin kluczy i innych trudno dostępnych cech.
- Nieobrotowe wrzeciono.



122-101

Metryczne

Nr	Zakres [mm]	Końcówki	Dokładność [µm]	L [mm]	a [mm]	b [mm]	c [mm]	Waga [g]
122-101	0-25	A	±3	55,3	15	8	30	260
122-111	0-25	B	±3	55,3	15	8	30	260
122-161	0-25	C	±3	55,3	15	8	30	275
122-141	0-25	D	±3	55,3	15	8	30	275
122-102	25-50	A	±3	80,3	15	12	49	300
122-112	25-50	B	±3	80,3	15	12	49	300
122-162	25-50	C	±3	80,3	15	12	49	315
122-142	25-50	D	±3	80,3	15	12	49	315
122-103	50-75	A	±3	105,3	15	13	60	360
122-104	75-100	A	±4	132,8	17,5	17	79	525
122-105	100-125	A	±4	158,2	17,9	19	94	670
122-106	125-150	A	±4	183,6	18,3	20	106	775
122-107	150-175	A	±5	208,8	18,5	19	118	950
122-108	175-200	A	±5	234,2	18,9	19	118	1140
122-109	200-225	A	±5	258	17,7	18	143	1300
122-110	225-250	A	±6	284	18,7	18	156	1450
122-115	250-275	A	±6	309	18,7	18	169	1600
122-116	275-300	A	±6	334	18,7	18	181	2020

Dostępne też! Modele Calowe

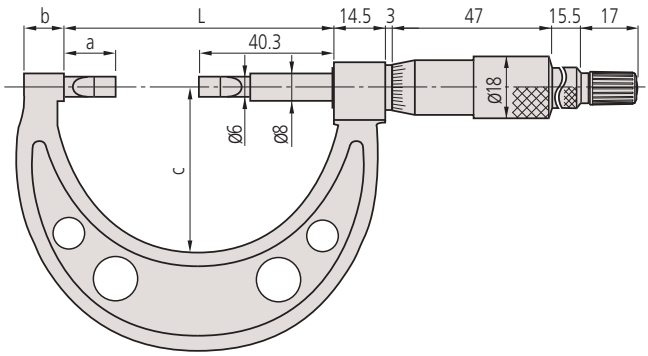

Specyfikacja techniczna

Dokładność	Patrz tabele
Podziałka	0,01 mm
Skala	Bęben i tuleja matowo chromowane, Ø 18 mm
Równoległość	3 µm dla modeli do 75 mm (3+L/100) µm dla modeli powyżej 75 mm, L= zakres maks. (mm)
Wrzeciono pomiarowe	ø 8 mm, skok gwintu wrzeciona 0,5 mm
Nacisk pom.	8-10 N
Dostawa	Z etui, wzorcem (od 25 mm w górę) i kluczem

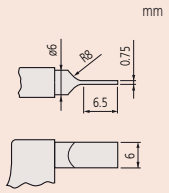

Typ A

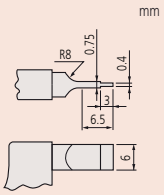

Typ B

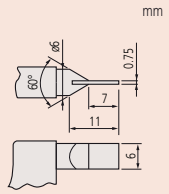

Typ C (węglikowa)

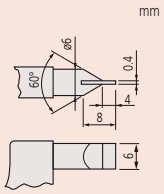

Typ D (węglikowa)

Wszystkie produkty przeznaczone są do sprzedaży podmiotom gospodarczym. Charakterystyki produktów, w szczególności specyfikacje techniczne, są wiążące tylko na podstawie wyraźnie wyrażonej zgody. Ceny produktów są podawane na zapytanie.

Mikrometr Digimatic z kowadełkiem pryzmowym

Funkcje	Seria 314
ZERO / ABS przełączane	●
Auto wyłączanie (po 20 min. bezczynności)	●
2 nastawy wstępne	●
Sygnalizacja niskiego napięcia	●
Funkcja blokady	●
HOLD	●
Wyjście danych	●

Specyfikacja techniczna

Dokładność	Patrz tabele (z wyłączeniem błędu kwantyzacji)
Rozdzielczość	0,001 mm
Skala	Bęben i tuleja matowo chromowane, Ø 18 mm
Płaskość	0,3 µm (wrzeciono) 1 µm (kowadełko)
Powierzchnie pomiarowe	Pryzma o kącie 60°
Wrzeciono pomiarowe	Z blokadą wrzeciona, ø 6,35 mm, skok gwintu 0,75 mm
Czas życia baterii	około 1,2 roku
Nacisk pom.	5-10 N / 3-8 N (1-15 mm) N
Dostawa	W zestawie z etui, wzorcem, kluczem i 1 baterią

Wyposażenie specjalne

Nr	Opis
05CZA662	Kabel Digimatic z przyciskiem danych (1 m)
05CZA663	Kabel Digimatic z przyciskiem danych (2 m)
02AZD790B	Kabel łączący U-Wave z przyciskiem danych
06ADV380B	Kabel USB Input Tool Direct z przyciskiem danych (2 m)

Artykuły eksploatacyjne

Nr	Opis
938882	Bateria SR-44

Seria 314

Mikrometr z kowadełkiem pryzmowym ułatwia pomiary narzędzi skrawających.

- Do pomiarów średnic zewnętrznych 3- lub 5-ostrzowych narzędzi skrawających (gwintowników, wierteł, rozwiertaków itp.)
- Kowadełka pryzmowe z rowkiem centrującym umożliwiają pomiar średnicy podziałowej gwintowników metodą jednozwojową.



314-251-10

Metryczne

Nr	Zakres [mm]	Dokładność [µm]	Uwagi	Wzorzec nastawczy	Waga [g]
314-251-10	1-15	±4	z rowkiem	167-327 ø 5 mm	275
314-261-10	1-15	±4	-	167-327 ø 5 mm	275
314-252-10	10-25	±4	z rowkiem	167-328 ø 10 mm	410
314-262-10	10-25	±4	-	167-328 ø 10 mm	410
314-253-10	25-40	±5	-	167-329 ø 25 mm	465

Dostępne też! Modele Calowe/Metryczne

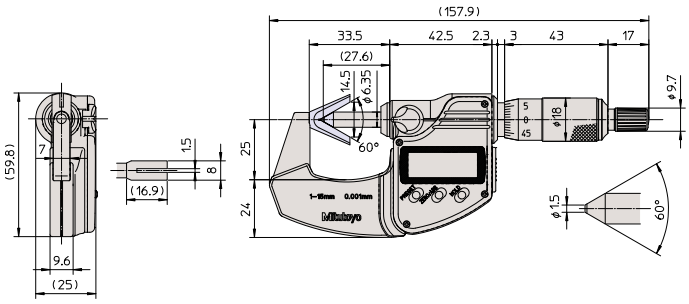

1 - 15 mm

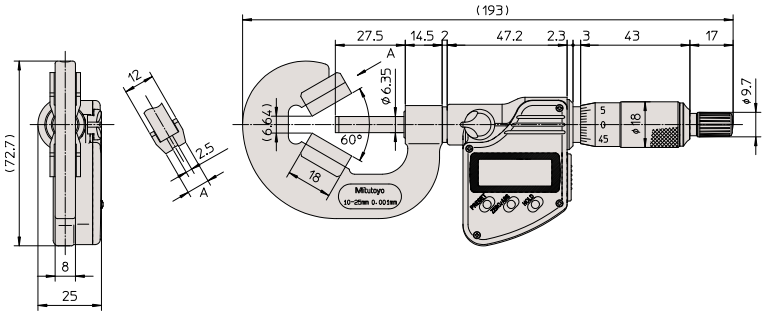

10 - 25 mm

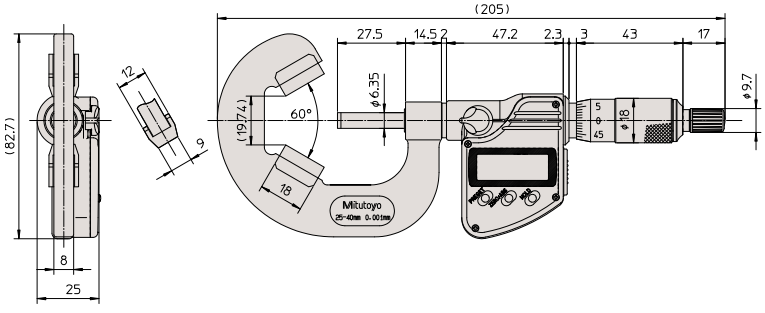

25 - 40 mm

Wszystkie produkty przeznaczone są do sprzedaży podmiotom gospodarczym. Charakterystyki produktów, w szczególności specyfikacje techniczne, są wiążące tylko na podstawie wyraźnie wyrażonej zgody. Ceny produktów są podawane na zapytanie.

Mikrometr z kowadełkiem pryzmowym

Seria 114

Mikrometr z kowadełkiem pryzmowym ułatwia pomiary narzędzi skrawających.

- Do pomiarów średnic zewnętrznych 3- lub 5-ostrzowych narzędzi skrawających (gwintowników, wierteł, rozwiertaków itp.)
- Kowadełka pryzmowe z rowkiem centrującym umożliwiają pomiar średnicy podziałowej gwintowników metodą jednozwojową.



114-102



114-121

Metryczne — Dla 3-ostrzowych narzędzi skrawających

Nr	Zakres [mm]	Dokładność [µm]	Uwagi	Wzorzec nastawczy	a [mm]	Waga [g]
114-101	1-15	±4	z rowkiem	167-327 ø 5 mm	0,5	120
114-161	1-15	±4	-	167-327 ø 5 mm	0,5	120
114-204	2,3-25	±4	-	167-327 ø 5 mm	0,5	290
114-102	10-25	±4	z rowkiem	167-328 ø 10 mm	6,2	280
114-162	10-25	±4	-	167-328 ø 10 mm	6,2	280
114-103	25-40	±5	-	167-329 ø 25 mm	19,14	400
114-104	40-55	±6	-	167-330 ø 40 mm	32,13	465
114-105	55-70	±6	-	167-331 ø 55 mm	45,12	675
114-106	70-85	±7	-	167-332 ø 70 mm	58,11	910
114-107	85-100	±7	-	167-333 ø 85 mm	71,1	1160

114-204, 114-137: węglikowe końcówki kowadełka i wrzeciona
inne: węglikowa końcówka wrzeciona

Metryczne — Dla 5-ostrzowych narzędzi skrawających

Nr	Zakres [mm]	Dokładność [µm]	Uwagi	Wzorzec nastawczy	Waga [g]
114-121	5-25	±4	z rowkiem	167-327 ø 5 mm	255
114-165	5-25	±4	-	167-327 ø 5 mm	255
114-137	2,3-25	±4	-	167-327 ø 5 mm	220
114-122	25-45	±5	-	167-329 ø 25 mm	400
114-123	45-65	±6	-	167-331 ø 55 mm	540
114-124	65-85	±7	-	167-332 ø 70 mm	760

114-204, 114-137: węglikowe końcówki kowadełka i wrzeciona
inne: węglikowa końcówka wrzeciona

Dostępne też! Modele Calowe

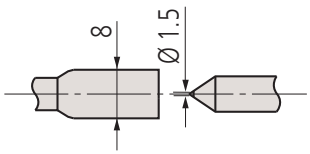

Model z płaskim kowadełkiem

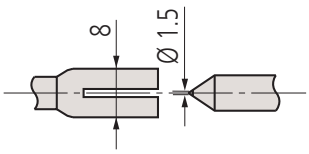

Model z kowadełkiem z rowkiem

Specyfikacja techniczna

Dokładność	Patrz tabele
Podziałka	0,01 mm
Skala	Bęben i tuleja matowo chromowane, Ø 18 mm
Płaskość	0,6 µm (wrzeciono) 1,3 µm (kowadełko)
Powierzchnie pomiarowe	Kąt pryzmy 60°
Wrzeciono pomiarowe	Wrzeciono: z blokadą, ø6,35 mm, skok gwintu 0,75 mm,
Nacisk pom.	5-10 N
Dostawa	Z etui, wzorcem nastawczym i kluczem

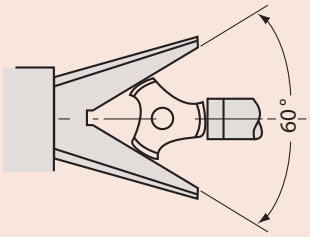

Dla trójostrzowych narzędzi skrawających

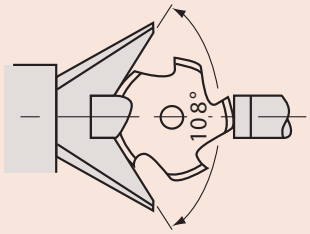

Dla pięcioostrzowych narzędzi skrawających

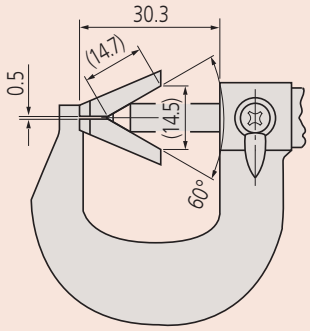

114-101/114-161

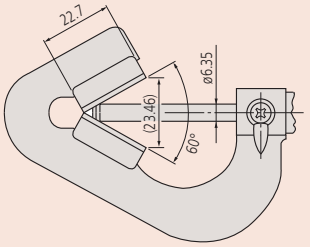

114-204

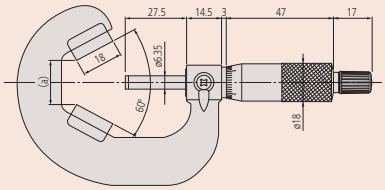

114-102 do 114-107

Wszystkie produkty przeznaczone są do sprzedaży podmiotom gospodarczym. Charakterystyki produktów, w szczególności specyfikacje techniczne, są wiążące tylko na podstawie wyraźnie wyrażonej zgody. Ceny produktów są podawane na zapytanie.

Mikrometr do puszek

Seria 147

- Przeznaczony do pomiarów szerokości, wysokości i głębokości szwów puszek.
- Dostępny w trzech typach (dla puszek stalowych, aluminiowych i aerozolowych).

Specyfikacja techniczna

Dokładność	3 µm
Podziałka	0,01mm
Skala	Bęben i tuleja matowo chromowane, ø13 mm
Dostawa	W etui, z kluczem



Metryczne

Nr	Zakres [mm]	Uwagi	Waga [g]
147-103	0-13	Do puszek stalowych	65
147-105	0-13	Do puszek aluminiowych	65
147-202	0-13	Do puszek aerozoli	65

Dostępne też! Modele Calowe

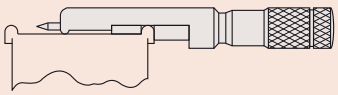

147-103
Dla puszek stalowych



147-103

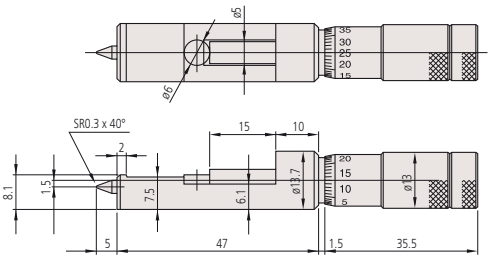

147-103

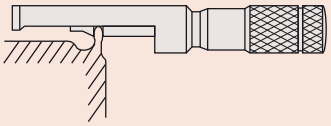

147-105
Dla puszek aluminiowych



147-105

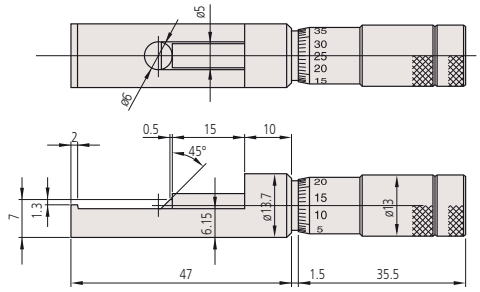

147-105

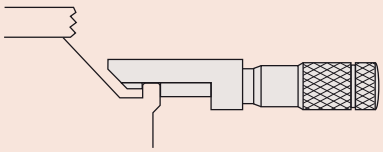

147-202
Dla puszek aerozoli



147-202

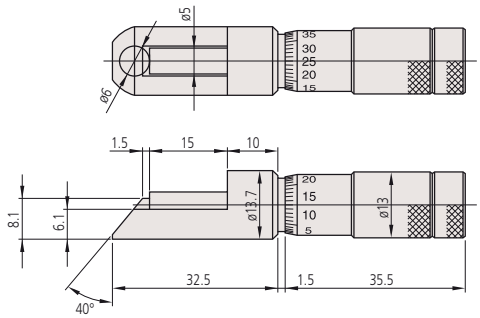

147-202

Wszystkie produkty przeznaczone są do sprzedaży podmiotom gospodarczym. Charakterystyki produktów, w szczególności specyfikacje techniczne, są wiążące tylko na podstawie wyraźnie wyrażonej zgody. Ceny produktów są podawane na zapytanie.

Mitutoyo

Mikrometr do drutu

Seria 147

- Przeznaczony do pomiarów grubości drutu.
- Stosowany również do pomiarów średnic małych kulek.



147-401

Metryczne

Nr	Zakres [mm]	Dokładność [µm]	Waga [g]
147-401	0-10	±3	65

Dostępne też! Modele Calowe

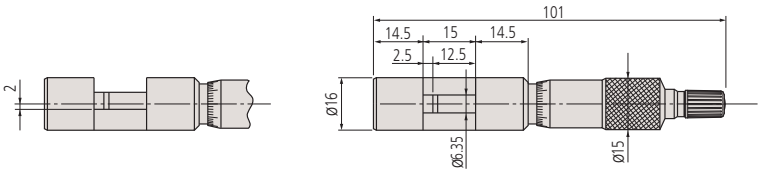

Specyfikacja techniczna

Dokładność	Patrz tabele
Podziałka	0,01 mm
Skala	Bęben i tuleja matowo chromowane, ø15 mm
Płaskość	0,6 µm
Równoległość	1,3 µm
Powierzchnie pomiarowe	Z węglika spiekanego, docierane
Wrzeciono pomiarowe	ø 6,35 mm, skok gwintu 0,5 mm
Nacisk pom.	5-10 N
Dostawa	Z etui i kluczem

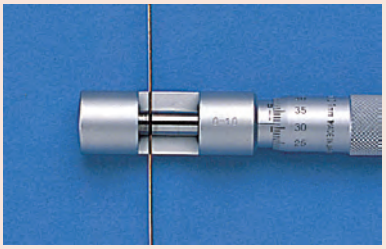

Mikrometr do piast

Seria 147

Mikrometr o bardzo małej wysokości kabłąka przeznaczony do pomiarów grubości piast, wystających części wewnątrz otworów, panewek łożysk, itp.



147-301

Metryczne

Nr	Zakres [mm]	Dokładność [µm]	H [mm]	h1 [mm]	h2 [mm]	h3 [mm]	Waga [g]
147-301	0-25	±2	17,5	6	8,5	13,5	135
147-302	25-50	±2	20,5	6,5	11	14	150
147-303	50-75	±2	20,5	6,5	11	13	170
147-304	75-100	±3	20,5	6,5	11	13	185

Dostępne też! Modele Calowe

Specyfikacja techniczna

Dokładność	Patrz tabela
Podziałka	0,01 mm
Skala	Bęben i tuleja matowo chromowane, ø18 mm
Płaskość	0,6 µm
Równoległość	(2+L/100) µm L=zakres maks. (mm)
Powierzchnie pomiarowe	końcówki węglikowe, docierane
Wrzeciono pomiarowe	ø6,35 mm, skok gwintu wrzeciona 0,5 mm
Nacisk pom.	5-10 N
Dostawa	Z etui, wzorcem nastawczym (od 25 mm wzwyż) i kluczem

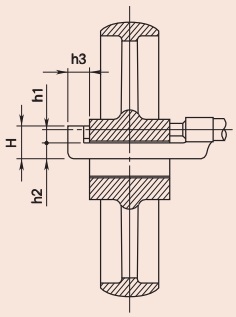

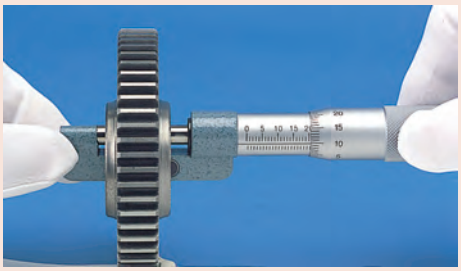

Wszystkie produkty przeznaczone są do sprzedaży podmiotom gospodarczym. Charakterystyki produktów, w szczególności specyfikacje techniczne, są wiążące tylko na podstawie wyraźnie wyrażonej zgody. Ceny produktów są podawane na zapytanie.

Mikrometr Digimatic o wymiennym kowadełku

Funkcje	Seria 317
ORIGIN	●
ZERO / ABS przełączane	●
Auto wyłączanie (po 20 min. bezczynności)	●
Sygnalizacja niskiego napięcia	●
HOLD	●
Wyjście danych	●

Specyfikacja techniczna

Dokładność	Patrz tabele (z wyłączeniem błędu kwantyzacji)
Rozdzielczość	0,001 mm
Skala	Bęben i tuleja matowo chromowane, ø18 mm
Płaskość	0,6 µm (wrzeciono) 2 µm (kowadełko)
Równoległość	3 µm
Powierzchnie pomiarowe	Z węglika spiekanego (wrzeciono)
Wrzeciono pomiarowe	Z blokadą wrzeciona, ø 6,35 mm, skok gwintu 0,5 mm
Nacisk pom.	5-10 N
Czas życia baterii	około 1,2 roku
Dostawa	Z etui, wzorcem ustawczym (od 25 mm wzwyż), kluczem, 1 baterią i kowadełkami

Wyposażenie specjalne

Nr	Opis
05CZA662	Kabel Digimatic z przyciskiem danych (1 m)
05CZA663	Kabel Digimatic z przyciskiem danych (2 m)
02AZD790B	Kabel łączący U-Wave z przyciskiem danych
06ADV380B	Kabel USB Input Tool Direct z przyciskiem danych (2 m)
950758	Okrągły stolik dla zakresu 0-25 mm, (dla zakresu 25-50 mm wyłącznie z opcjonalnymi płytkami wzorcowymi)
201218	Kowadełko pryzmowe

Artykuły eksploatacyjne

Nr	Opis
938882	Bateria SR-44
201217	Kowadełko cylindryczne
201379	Kowadełko cylindryczne
201216	Kowadełko płaskie



950758 z mikrometrem

Seria 317

Dust- and Waterproof IP65

TÜVRheinland CERTIFIED www.tuv.com ID 4011207400

IP65

Mikrometr z wymiennymi kowadełkami poszerza zakres mierzonych cech.
Posiada on następujące cechy:

- Konstrukcja umożliwiająca wymianę kowadełka na kowadełko o kształcie odpowiednim dla konkretnego zadania pomiarowego.
- Pomiary grubości ścianek cylindrów i rur jak również otworów i szczelin od krawędzi do krawędzi w trudno dostępnych miejscach.



317-251

Metryczne

Nr	Zakres [mm]	Dokładność [µm]	Kowadełka w zestawie	Waga [g]
317-251	0-25	±4	201217, 201216	335
317-252	25-50	±4	201379, 201216	360

Dostępne też! Modele Calowe/Metryczne

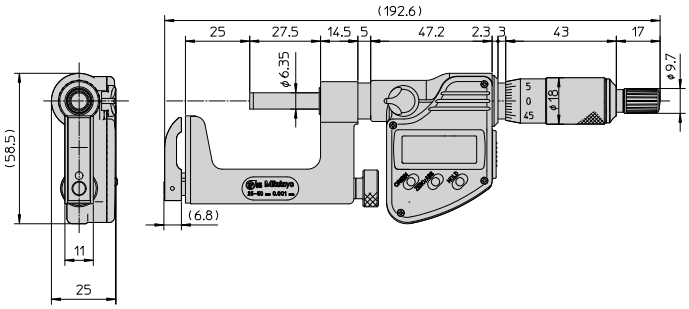

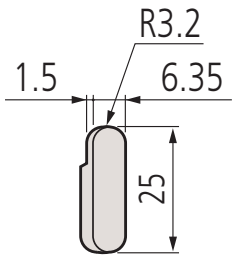

201216
Kowadełko płaskie

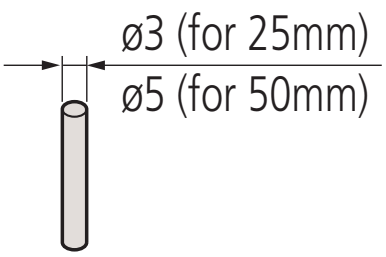

201217
201379
Kowadełko walcowe

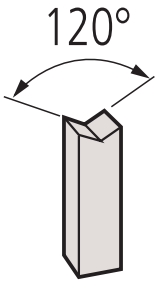

201218
Kowadełko pryzmowe

Wszystkie produkty przeznaczone są do sprzedaży podmiotom gospodarczym. Charakterystyki produktów, w szczególności specyfikacje techniczne, są wiążące tylko na podstawie wyraźnie wyrażonej zgody. Ceny produktów są podawane na zapytanie.

Mitutoyo

Mikrometr o wymiennym kowadełku

Seria 117

Mikrometr z wymiennymi kowadełkami poszerza zakres mierzonych cech.
Posiada on następujące cechy:

- Konstrukcja umożliwiająca wymianę kowadełka na kowadełko o kształcie odpowiednim dla konkretnego zadania pomiarowego.
- Pomiary grubości ścianek cylindrów i rur jak również otworów i szczelin od krawędzi do krawędzi w trudno dostępnych miejscach.

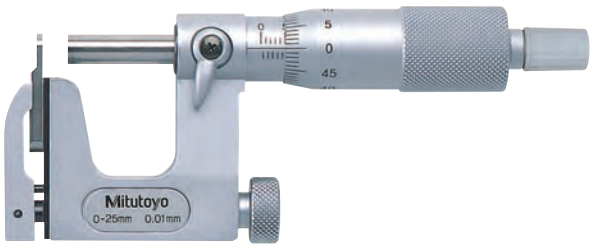

117-101

Metryczne

Nr	Zakres [mm]	Dokładność [µm]	Kowadełka w zestawie	Waga [g]
117-101	0-25	±4	201217, 201216	255
117-102	25-50	±4	201379, 201216	320

Dostępne też! Modele Całowe

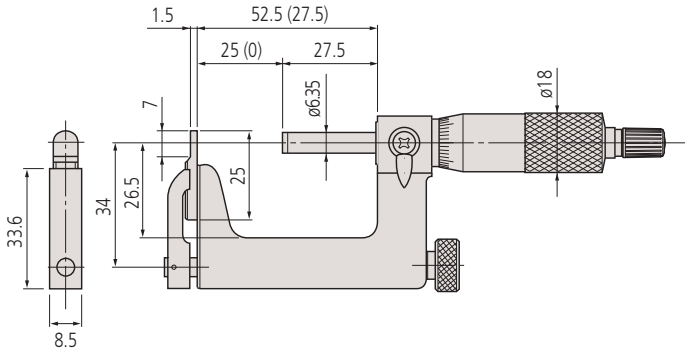

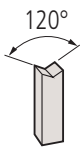

201218
Kowadelko pryzmowe

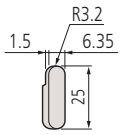

201216
Kowadełko płaskie

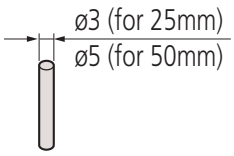

201217
201379
Kowadełko walcowe

Specyfikacja techniczna

Dokładność	Patrz tabele
Podziałka	0,01 mm
Skala	Bęben i tuleja matowo chromowane, ø 18 mm
Płaskość	0,6 µm (wrzeciono) 2 µm (kowadełko)
Równoległość	3 µm
Powierzchnie pomiarowe	Z węglika spiekanego (wrzeciono)
Wrzeciono pomiarowe	W blokadą wrzeciona, Ø 6,35 mm, skok gwintu wrzeciona 0,5 mm
Nacisk pom.	5-10 N
Dostawa	W zestawie z etui, wzorcem nastawczym (od 25 mm w górę), kluczem i kowadełkami

Wyposażenie specjalne

Nr	Opis
201218	Kowadełko pryzmowe
950758	Okrągły stolik dla zakresu 0-25 mm, (dla zakresu 25-50 mm wyłącznie z opcjonalnymi płytkami wzorcowymi)

Artykuły eksploatacyjne

Nr	Opis
201217	Kowadełko cylindryczne
201379	Kowadełko cylindryczne
201216	Kowadełko płaskie

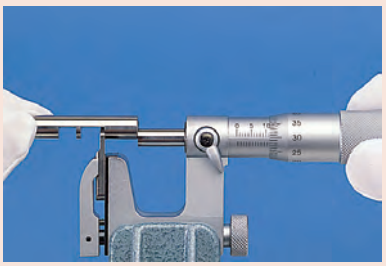



950758 z mikrometrem

Wszystkie produkty przeznaczone są do sprzedaży podmiotom gospodarczym. Charakterystyki produktów, w szczególności specyfikacje techniczne, są wiążące tylko na podstawie wyraźnie wyrażonej zgody. Ceny produktów są podawane na zapytanie.

Mikrometr graniczny

Seria 113

Mikrometr graniczny posiada następujące cechy:
- Kowadełko i wrzeciono o sfazowanej krawędzi.
- Przeznaczony do wykorzystania w ocenie GO/±NG (dobry/niedobry) wyrobów poprzez ustawienie górnej i dolnej granicy wymiaru.

Specyfikacja techniczna

Dokładność	Patrz tabela
Podziałka	0,01 mm
Skala	Bęben i tuleja matowo chromowane, Ø 18 mm
Płaskość	0,6 µm
Równoległość	(3+L/100) µm, L = zakres maks. (mm)
Powierzchnie pomiarowe	Węglikowe, docierane, z fazką
Wrzeciono pomiarowe	Z blokadą wrzeciona, Ø 6,35 mm, skok gwintu wrzeciona 0,5 mm
Nacisk pom.	5-10 N
Dostawa	W zestawie z etui, wzorcem nastawczym (od 25 mm w górę) i kluczem

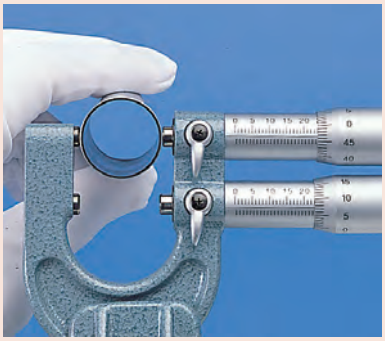



113-102

Metryczne

Nr	Zakres [mm]	Dokładność [µm]	L [mm]	a [mm]	c [mm]	Waga [g]
113-102	0-25	±3	29,3	15	23	340
113-103	25-50	±3	54,3	15	37	380

mm

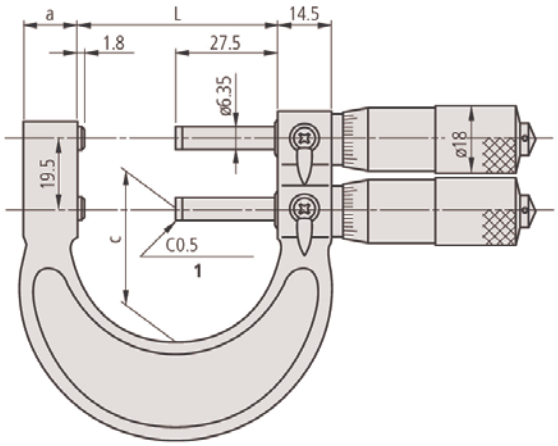

Wszystkie produkty przeznaczone są do sprzedaży podmiotom gospodarczym. Charakterystyki produktów, w szczególności specyfikacje techniczne, są wiążące tylko na podstawie wyraźnie wyrażonej zgody. Ceny produktów są podawane na zapytanie.

Mikrometr czujnikowy

Seria 510

Przyrząd pomiarowy składający się ze śruby mikrometrycznej i komparatora czujnikowego przeznaczony do szybkich i dokładnych pomiarów.
Posiada on następujące cechy:

- Samo ustawiający się przyrząd mikrometryczny przystosowany do szybkich pomiarów wyrobów, szczególnie cylindrycznych, w seriach lub w produkcji masowej.
- W zakresie pomiarowym 25mm dostępne są produkty z przyciskiem cofania wrzeciona umieszczonym po prawej lub po lewej stronie.
- Duże rozmiary czujnika zegarowego ułatwiają odczyt (+/- 0,06mm).
- Znaczniki granic tolerancji do pomiarów w trybie "dobry/niedobry".
- 8mm średnica wrzeciona zapewnia łatwe pozycjonowanie i wysokiej dokładności pomiary.



510-121

Specyfikacja techniczna

Podziałka	0,001 mm
Podziałka czujnika zegarowego	0,001 mm
Dokładność mikrometru	2 µm
Dokładność czujnika	1 µm
Skala	Bęben i tuleja matowo chromowane, ø 21 mm
Płaskość	0,3 µm
Równoległość	0,6 µm dla modeli do 50 mm 1 µm dla modeli powyżej 50 mm
Powierzchnie pomiarowe	końcówki węglikowe, docierane, ø 8 mm
Nacisk pom.	5-10 N
Dostawa	Z etui i kluczem

Wyposażenie specjalne

Nr	Opis
04AZA124	Podpórka przedmiotu A ø16
04AZA125	Podpórka przedmiotu B ø14
04AZA126	Podpórka przedmiotu C ø14

Metryczne

Nr	Zakres [mm]	Zakres wycofania kowadełka	Zakres wskazań	Przycisk cofania	L [mm]	D [mm]	Waga [g]
510-121	0-25	2 mm	±0,06 mm	Z prawej	31,5	25	520
510-141	0-25	2 mm	±0,06 mm	Z lewej	31,5	25	520
510-122	25-50	2 mm	±0,06 mm	Z lewej	56,5	38	670
510-123	50-75	2 mm	±0,06 mm	Z lewej	81,5	50	820
510-124	75-100	2 mm	±0,06 mm	Z lewej	106,5	63	970

Zakres pomiarowy mm	Nr.	Zakres średnic mierzonych przedmiotów A Ø mm	B Ø mm	C Ø mm
0– 25	**510-121**	–	4–16	15– 25
25– 50	**510-122**	25–37	30–42	41– 50
50– 75	**510-123**	50–61	54–66	65– 75
75–100	**510-124**	75–87	80–92	91–100

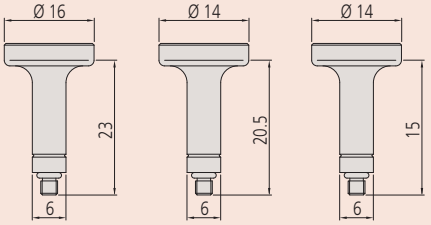

04AZA124
Podpórka przedmiotu A

04AZA125
Podpórka przedmiotu B

04AZA126
Podpórka przedmiotu C







Śruba do regulacji mikrometru ± 5 µm

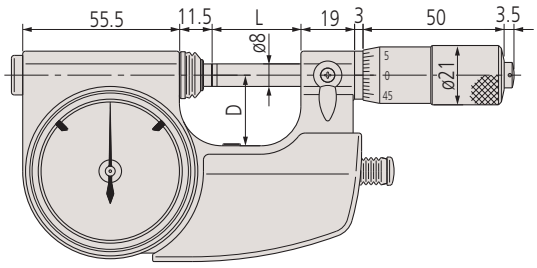

0-25 mm

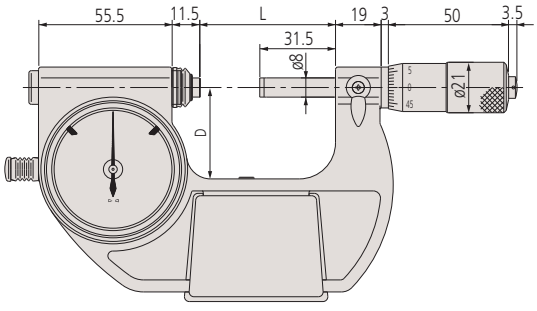

25-100 mm

Wszystkie produkty przeznaczone są do sprzedaży podmiotom gospodarczym. Charakterystyki produktów, w szczególności specyfikacje techniczne, są wiążące tylko na podstawie wyraźnie wyrażonej zgody. Ceny produktów są podawane na zapytanie.

Pasametr z wbudowanym czujnikiem

Seria 523

IP54

Pasametr z wbudowanym czujnikiem zegarowym posiada następujące cechy:

- Idealny do szybkich inspekcji wyrobów, szczególnie cylindrycznych, w seriach lub w produkcji masowej.
- Nastawiany w odniesieniu do wzorców takich, jak płytki wzorcowe.
- Wygodny w użyciu przycisk dźwigni cofania kowadełka.



523-121

Specyfikacja techniczna

Podziałka czujnika zegarowego	0,001 mm
Dokładność czujnika	1 µm
Płaskość	0,3 µm
Równoległość	0,6 µm dla modeli do 50 mm, 1 µm dla modeli powyżej 50 mm
Powierzchnie pomiarowe	Węglikowe, docierane, ø 10,8 mm
Nacisk pom.	5-10 N
Dostawa	Z etui i podpórką przedmiotu



Metryczne

Nr	Zakres [mm]	Zakres wycofania kowadełka	Zakres wskazań	L [mm]	D [mm]	Waga [g]
523-121	0-25	2 mm	±0,06 mm	31	25	740
523-122	25-50	2 mm	±0,06 mm	56	35	840
523-123	50-75	2 mm	±0,06 mm	81	47,5	950
523-124	75-100	2 mm	±0,06 mm	106	60	1080

Dostępne też! Modele Calowe

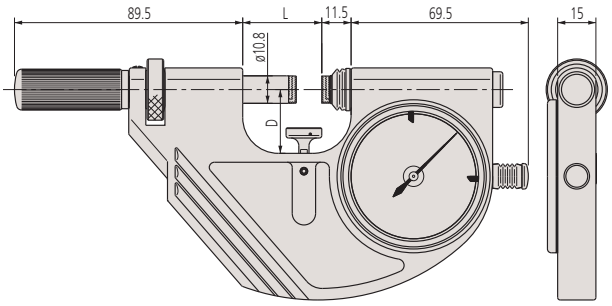

Wszystkie produkty przeznaczone są do sprzedaży podmiotom gospodarczym. Charakterystyki produktów, w szczególności specyfikacje techniczne, są wiążące tylko na podstawie wyraźnie wyrażonej zgody. Ceny produktów są podawane na zapytanie.

Mitutoyo

Pasametr

Seria 523

- Do stosowania z różnymi czujnikami, odpowiednio dobieranymi dla konkretnego zastosowania.
- Przeznaczony do szybkich inspekcji wyrobów, szczególnie cylindrycznych, w seriach lub w produkcji masowej, gdzie wymagane jest sprawdzanie czy wymiar mieści się w granicach tolerancji.
- Nastawiany w odniesieniu do zewnętrznych wzorców długości takich, jak płytki wzorcowe.
- Wygodny w użyciu przycisk dźwigni cofania kowadełka.

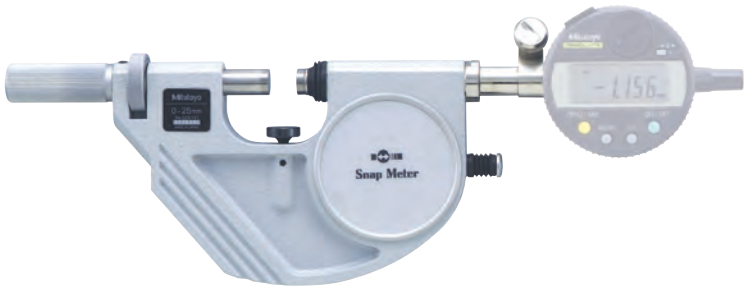

523-141
(Czujnik nie stanowi wyposażenia standardowego)

Specyfikacja techniczna

Płaskość	0,3µm/0,000012"
Równoległość	0,6 µm - modele do 50 mm 1 µm - modele powyżej 50 mm
Powierzchnie pomiarowe	końcówki z węglika spiekanego, docierane, Ø 10,8 mm
Wyposażenie opcjonalne	Patrz rozdział poświęcony czujnikom zegarowym.
Nacisk pom.	5-10 N
Dostawa	Z etui i podpórką przedmiotu mierzonego, bez czujnika

Metryczne

Nr	Zakres [mm]	Zakres wycofania kowadełka	Powtarzalność µm [µm]	L [mm]	D [mm]	Waga [g]
523-141	0-25	2 mm	0,4	31	25	710
523-142	25-50	2 mm	0,4	56	35	810
523-143	50-75	2 mm	0,4	81	47,5	920
523-144	75-100	2 mm	0,4	106	60	1050

Dostępne też! Modele Calowe

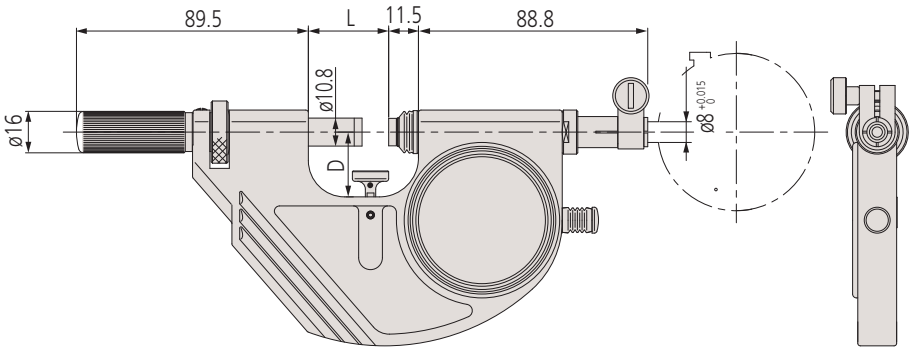



Przykład zastosowania: z czujnikiem analogowym



Przykład zastosowania: z czujnikiem cyfrowym

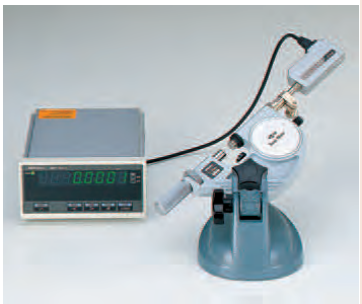

Przykład zastosowania: z Linear Gauge

Wszystkie produkty przeznaczone są do sprzedaży podmiotom gospodarczym. Charakterystyki produktów, w szczególności specyfikacje techniczne, są wiążące tylko na podstawie wyraźnie wyrażonej zgody. Ceny produktów są podawane na zapytanie.

Mikrometr czujnikowy

Seria 107

Mikrometr z czujnikiem zegarowym do szybkich pomiarów w produkcji masowej, posiadający następujące cechy:

- Do stosowania ze standardowym czujnikiem zegarowym, służącym do bezpośredniej oceny GO/NG części na produkcji.
- Dźwignia wycofywania kowadełka znacznie przyspiesza pomiary.
- 3mm zakres posuwu wrzeciona.



107-201 z opcjonalnym czujnikiem zegarowym

Specyfikacja techniczna

Dokładność	Patrz tabele
Podziałka	0,01 mm
Zakres wycofania kowadełka	3 mm
Skala	Bęben i tuleja matowo chromowane, ø 18 mm
Płaskość µm	0,6 µm
Równoległość	(2+L/100) µm (mm) [0,00008"+0,00004(L/4)]" (cali) L = zakres maks.
Powierzchnie pomiarowe	Z węglika spiekanego, docierane
Wrzeciono pomiarowe	Z blokadą wrzeciona, Ø 6,35 mm, skok gwintu wrzeciona 0,5 mm
Nacisk pom.	5-10 N
Dostawa	W zestawie z etui, wzorcem (od 25 mm w górę) i kluczem



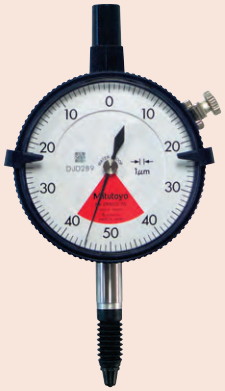

2900SB-10 (1µm)



543-390B (1µm)



542-181 (0,1 µm)

Opcjonalny czujnik
Patrz rozdział poświęcony czujnikom zegarowym

Metryczne

Nr	Zakres [mm]	Dokładność [µm]	L [mm]	C [mm]	Waga [g]
107-201	0-25	±2	39,5	30	480
107-202	25-50	±2	64,5	38	520
107-203	50-75	±2	90	45	585
107-204	75-100	±3	115,6	65	630
107-205	100-125	±3	140,6	79	725
107-206	125-150	±3	165,6	93	810
107-207	150-175	±4	190,5	105	1050
107-208	175-200	±4	215,5	120	1170

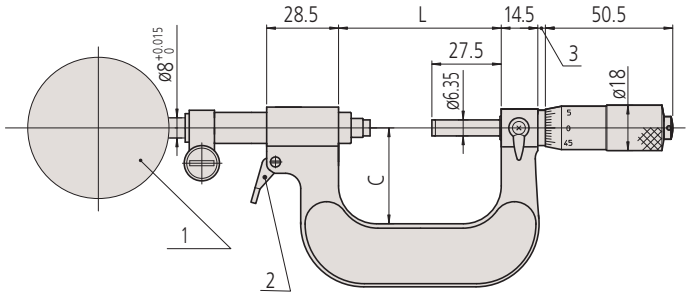

1: czujnik zegarowy- 2: dźwignia cofania (0 - 50 mm)

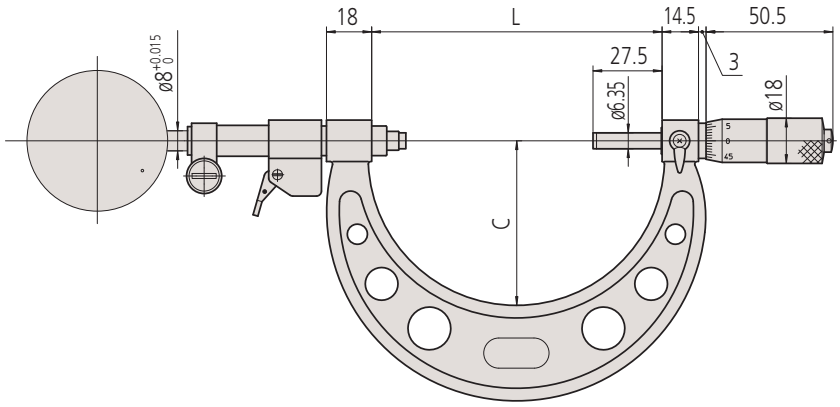

50 - 200 mm

Wszystkie produkty przeznaczone są do sprzedaży podmiotom gospodarczym. Charakterystyki produktów, w szczególności specyfikacje techniczne, są wiążące tylko na podstawie wyraźnie wyrażonej zgody. Ceny produktów są podawane na zapytanie.

Czujnikowy sprawdzian szczękowy

Seria 201

Przestawne sprawdziany szczękowe przeznaczone do oceny "Dobry/Niedobry" umożliwiają szybkie i dokładne pomiary wszelkiego rodzaju wymiarów zewnętrznych do 300 mm.

- Szerokie kowadełka o węglikowych powierzchniach pomiarowych.
- 2mm zakres wysuwania wrzeciona.
- Możliwość regulacji zakresu pomiarowego za pomocą nakrętki.



201-101 z opcjonalnym czujnikiem zegarowym



2109SB-10



2972TB

Metryczne

Nr	Zakres [mm]	A [mm]	B [mm]	Waga [g]
201-101	0-25	277	42	570
201-102	25-50	302	67	660
201-103	50-75	328	93	700
201-104	75-100	353	118	770
201-105	100-125	379	144	870
201-106	125-150	404	169	950
201-107	150-175	429	194	1070
201-108	175-200	455	220	1160
201-109	200-225	480	245	1260
201-110	225-250	506	271	1350
201-111	250-275	531	296	1470
201-112	275-300	556	321	1620

Dostępne też! Modele Calowe

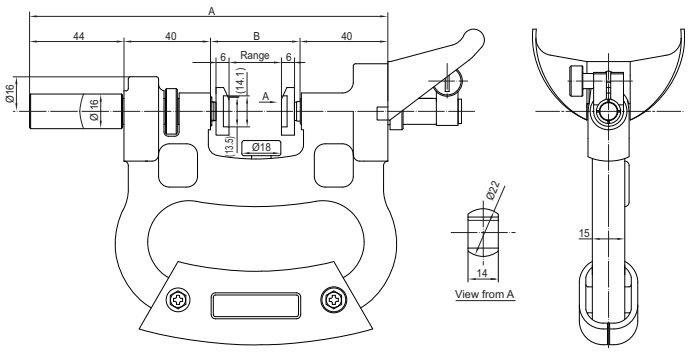

Specyfikacja techniczna

Zalecany czujnik zegarowy (opcjonalny)	2046SB (podziałka 0,01 mm), 2109SB-10 (podziałka 0,001 mm)
Zakres wycofania kowadełka	2 mm
Zakres pozycjonowania kowadełka	25 mm
Płaskość	1 µm
Równoległość	5 µm
Nacisk pom.	15 N ±3 N
Dostawa	Z okładziną izolacyjną Regulowana podpórka Odpowiedni dla czujników z tuleją ø 8 mm (metr.)

Wyposażenie specjalne

Nr	Opis
2046SB	Czujnik zegarowy 10µm
2109SB-10	Czujnik zegarowy 1 mm
21DZA000	Osłona analogowego czujnika zegarowego
2972TB	Czujnik zegarowy jednoobrotowy

Pozostałe opcjonalne czujniki. Patrz rozdział poświęcony czujnikom zegarowym.



201-101 ze statywem 156-101 i czujnikiem zegarowym

Dostarczany bez czujnika zegarowego i bez statywu.

Wszystkie produkty przeznaczone są do sprzedaży podmiotom gospodarczym. Charakterystyki produktów, w szczególności specyfikacje techniczne, są wiążące tylko na podstawie wyraźnie wyrażonej zgody. Ceny produktów są podawane na zapytanie.

Mikrometr do rowków wewnętrznych

Seria 146

Mikrometr do pomiaru rowków wewnętrznych. Przeznaczony do pomiarów poprzecznych podcięć i odsadzeń w otworach itp.
Posiada następujące zalety:

- Dwukierunkowa grzechotka.
- Dostępne modele z nieobrotowym wrzecionem.

Specyfikacja techniczna

Dokładność	±10 µm
Podziałka	0,01
Skala	Bęben i tuleja matowo chromowane, ø 18 mm
Równoległość	10 µm
Powierzchnie pomiarowe	hartowane
Wrzeciono pomiarowe	Skok gwintu wrzeciona 0,5 mm
Grzechotka	Dwukierunkowa
Dostawa	Z etui i kluczem

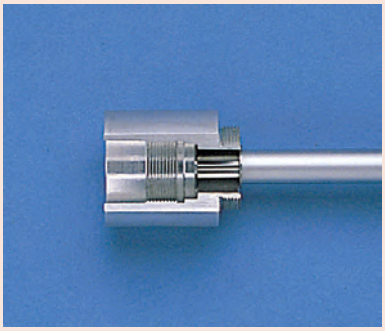

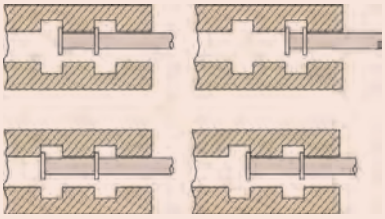



146-122



146-221



146-222

Metryczne — Typ z nieobrotowym wrzecionem

Nr	Zakres zewnętrzny	Zakres wewnętrzny	Średnica końcówki talerzykowej [mm]	l [mm]	L [mm]	Waga [g]
146-221	0-25 mm	1,6-26,5 mm	6,35			135
146-222	0-25 mm	1,6-26,5 mm	12,7	115	25	185
146-223	25-50 mm	26,5-51,5 mm	12,7	90	50	175
146-224	50-75 mm	51,5-76,5 mm	12,7	65	75	165
146-225	75-100 mm	76,5-101,5 mm	12,7	40	100	160

Metryczne — Typ z obrotowym wrzecionem

Nr	Zakres zewnętrzny	Zakres wewnętrzny	Średnica końcówki talerzykowej [mm]	l [mm]	L [mm]	Waga [g]
146-121	0-25 mm	1,6-26,5 mm	6,35			135
146-122	0-25 mm	1,6-26,5 mm	12,7	103,3	25	185
146-123	25-50 mm	26,5-51,5 mm	12,7	78,3	50	175
146-124	50-75 mm	51,5-76,5 mm	12,7	53,3	75	165
146-125	75-100 mm	76,5-101,5 mm	12,7	28,3	100	160



Unit: mm

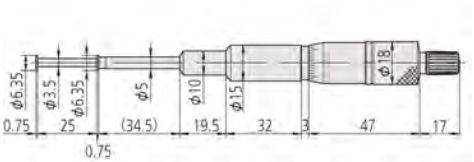

146-221

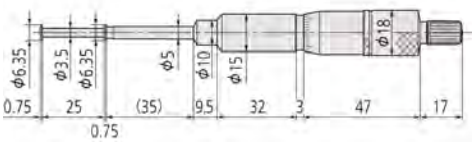

146-121

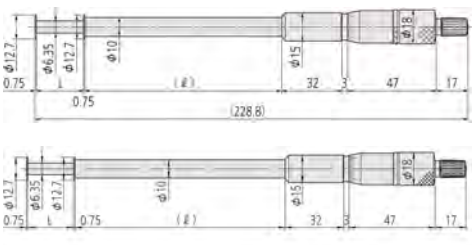

Wszystkie produkty przeznaczone są do sprzedaży podmiotom gospodarczym. Charakterystyki produktów, w szczególności specyfikacje techniczne, są wiążące tylko na podstawie wyraźnie wyrażonej zgody. Ceny produktów są podawane na zapytanie.

Mitutoyo

Wzorce nastawcze dla mikrometrów ≤ 1000 mm

Seria 167



167-103



167-108

Specyfikacja techniczna

Dokładność	Patrz tabele (Tolerancja odchyłki mierzonej długości środkowej przy temperaturze nominalnej 20'C.)
Płaskość µm	0,3 µm
Równoległość µm	2 µm
Powierzchnie pomiarowe	docierane precyzyjnie



Metryczne

Nr	Długość (L) [mm]	Dokładność [µm]	Średnica (D) [mm]
167-101	25	±1,5	6,35
167-102	50	±2	6,35
167-103	75	±2,5	6,35
167-104	100	±3	7,9
167-105	125	±3,5	7,9
167-106	150	±4	7,9
167-107	175	±4,5	7,9
167-108	200	±5	9,4
167-109	225	±5,5	9,4
167-110	250	±6	9,4
167-111	275	±6,5	9,4
167-112	300	±7	9,4
167-113	325	±7,5	9,4
167-114	350	±8	9,4
167-115	375	±8,5	9,4
167-116	400	±9	9,4
167-117	425	±9,5	9,4
167-118	450	±10	9,4
167-119	475	±10,5	9,4
167-120	500	±11	11,9
167-121	525	±11,5	11,9
167-122	550	±12	11,9
167-123	575	±12,5	11,9
167-124	600	±13	11,9
167-125	625	±13,5	11,9
167-126	650	±14	11,9
167-127	675	±14,5	11,9
167-128	700	±15	11,9
167-129	725	±15,5	11,9
167-130	750	±16	11,9
167-131	775	±16,5	11,9
167-132	800	±17	11,9
167-133	825	±17,5	11,9
167-134	850	±18	11,9
167-135	875	±18,5	11,9
167-136	900	±19	11,9
167-137	925	±19,5	11,9
167-138	950	±20	11,9
167-139	975	±20,5	11,9
167-140	1000	±21	11,9

Metryczne Zestawy

Nr	Długość (L) [mm]	Liczba wzorców
167-902	25-125	5
167-903	25-275	11

25 mm - 75 mm

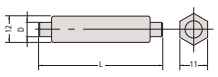

200 mm - 475 mm

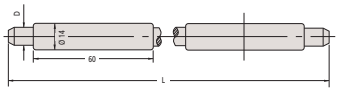

100 mm - 175 mm

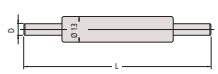

500 mm - 1000 mm

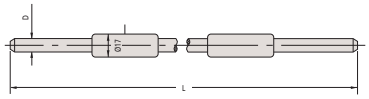

Wszystkie produkty przeznaczone są do sprzedaży podmiotom gospodarczym. Charakterystyki produktów, w szczególności specyfikacje techniczne, są wiążące tylko na podstawie wyraźnie wyrażonej zgody. Ceny produktów są podawane na zapytanie.

Wzorce nastawcze dla mikrometrów > 1000 mm

Specyfikacja techniczna

Dokładność	±(1+L/50) µm
Płaskość µm	0,3 µm
Równoległość µm	2 µm
Powierzchnie pomiarowe	docierane precyzyjnie

Seria 167

Wzorce do dokładnego ustawiania mikrometrów zewnętrznych na jednym końcu lub obu końcach zakresu pomiarowego.



Metryczne

Nr	Długość (L) [mm]	Średnica (D) [mm]
167-365	1025	11,9
167-366	1050	11,9
167-367	1075	11,9
167-368	1100	11,9
167-369	1125	11,9
167-370	1150	11,9
167-371	1175	11,9
167-372	1200	11,9
167-373	1225	11,9
167-374	1250	11,9
167-375	1275	11,9
167-376	1300	11,9
167-377	1325	11,9
167-378	1350	11,9
167-379	1375	11,9
167-380	1400	11,9
167-381	1425	11,9
167-382	1450	11,9
167-383	1475	11,9
167-384	1500	11,9
167-385	1525	11,9
167-386	1550	11,9
167-387	1575	11,9
167-388	1600	11,9
167-389	1625	11,9
167-390	1650	11,9
167-391	1675	11,9
167-392	1700	11,9
167-393	1725	11,9
167-394	1750	11,9
167-395	1775	11,9
167-396	1800	11,9
167-397	1825	11,9
167-398	1850	11,9
167-399	1875	11,9
167-400	1900	11,9
167-401	1925	11,9
167-402	1950	11,9
167-403	1975	11,9
167-404	2000	11,9

Wszystkie produkty przeznaczone są do sprzedaży podmiotom gospodarczym. Charakterystyki produktów, w szczególności specyfikacje techniczne, są wiążące tylko na podstawie wyraźnie wyrażonej zgody. Ceny produktów są podawane na zapytanie.

Wzorce dla mikrometrów do pomiaru gwintów

Seria 167

Te wzorce przeznaczone są specjalnie do ustawiania mikrometrów do pomiaru gwintów.

Specyfikacja techniczna

Dokładność	Patrz tabele



Metryczne — Kąt 55°

Nr	Dokładność [µm]	Długość [mm]
167-272	±4	25mm
167-273	±5	50mm
167-274	±6	75mm
167-275	±7	100mm
167-276	±8	125mm
167-277	±9	150mm
167-278	±10	175mm
167-279	±11	200mm
167-280	±12	225mm
167-281	±13	250mm
167-282	±14	275mm

Metryczne — Kąt 60°

Nr	Dokładność [µm]	Długość [mm]
167-261	±4	25 mm
167-262	±5	50 mm
167-263	±6	75mm
167-264	±7	100m
167-265	±8	125mm
167-266	±9	150 mm
167-267	±10	175mm
167-268	±11	200mm
167-269	±12	225mm
167-270	±13	250mm
167-271	±14	275mm

Dostępne też! Modele Calowe

Wzorce dla mikrometrów z kowadełkiem pryzmowym

Seria 168

Wzorce przeznaczone do ustawiania mikrometrów z kowadełkiem pryzmowym

Specyfikacja techniczna

Dokładność	Patrz tabele



167-329

Metryczne

Nr	Dokładność [µm]	Długość [mm]
167-327	±2	ø 5
167-328	±2	ø 10
167-329	±2	ø 25
167-330	±3	ø 40
167-331	±3	ø 55
167-332	±3	ø 70
167-333	±3	ø 85

Dostępne też! Modele Calowe

Wszystkie produkty przeznaczone są do sprzedaży podmiotom gospodarczym. Charakterystyki produktów, w szczególności specyfikacje techniczne, są wiążące tylko na podstawie wyraźnie wyrażonej zgody. Ceny produktów są podawane na zapytanie.

Zestaw potrójnych wałeczków pomiarowych

Seria 313

Metoda pomiarowa z trzema wałeczkami stosowana jest do wyznaczenia średnicy podziałowej gwintu i uważana jest za jedną z najdokładniejszych.

- Wałeczki pomiarowe są hartowane i precyzyjnie docierane.
- Przy pomiarze średnicy podziałowej gwintu umieszcza się je na wrzecionie i kowadełku mikrometru zewnętrznego.



313-101

Specyfikacja techniczna

Dokładności wałeczków	DIN 2269, Klasa 1
Tolerancje wałeczków	±1 µm
Zawartość	18 par wałeczków od ø 0,17 mm do ø 3,2 mm
Dostawa	Zestawy w skrzynkach drewnianych



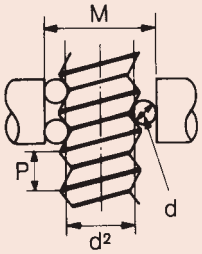

P =podziałka
d_0 =Ø wałeczka pomiarowego
d_2 =średnica podziałowa
M =długość pomiarowa przy nacisku pomiarowym d
a =kąt gwintu
d =poprawka

$$M = d_2 + \frac{d_0}{\sin\frac{a}{2}} - \frac{P}{2\tan\frac{a}{2}} + d_0 + d$$

$$d = \frac{d_0}{2} \cdot \frac{P^2}{P^2} \cdot \frac{\cos\frac{a}{2} \cdot \cot\frac{a}{2}}{d_2^2}$$

ø Nominal	Thread pitch P	Pitch ø d2	Measuring wire ø dD	Measurement over wire M	(M-d2)
M 14	2,00	12,701	1,350	15,021	2,320
M 16	2,00	14,701	1,350	17,021	2,320
M 20	2,50	18,376	1,650	21,163	2,787
M 22	2,50	20,376	1,650	23,163	2,787
M 24	3,00	22,051	2,050	25,606	3,555
M 27	3,00	25,051	2,050	28,605	3,554
M 30	3,50	27,727	2,050	30,848	3,121
M 33	3,50	30,727	2,050	33,848	3,121
M 36	4,00	33,402	2,550	37,591	4,189
M 39	4,00	36,402	2,550	40,590	4,188
M 42	4,50	39,077	2,550	42,832	3,755
M 45	4,50	42,077	2,550	45,832	3,755
M 48	5,00	44,752	3,200	50,025	5,273
M 52	5,00	48,752	3,200	54,024	5,272
M 56	5,50	52,428	3,200	57,267	4,839
M 60	5,50	56,428	3,200	61,267	4,839

ø Nominal	Thread pitch P	Pitch ø d2	Measuring wire ø dD	Measurement over wire M	(M-d2)
M 1	0,25	0,838	0,170	1,133	0,295
M 1,2	0,25	1,038	0,170	1,332	0,294
M 1,4	0,30	1,205	0,170	1,456	0,251
M 1,7	0,35	1,473	0,220	1,831	0,358
M 2	0,40	1,740	0,250	2,145	0,405
M 2,3	0,40	2,040	0,250	2,444	0,404
M 2,6	0,45	2,308	0,290	2,789	0,481
M 3	0,50	2,675	0,290	3,113	0,438
M 3,5	0,60	3,110	0,335	3,596	0,486
M 4	0,70	3,545	0,455	4,305	0,760
M 5	0,80	4,480	0,455	5,153	0,673
M 6	1,00	5,350	0,620	6,346	0,996
M 8	1,25	7,188	0,725	8,282	1,094
M 10	1,50	9,026	0,895	10,414	1,388
M 12	1,75	10,863	1,100	12,650	1,787

1) Zestaw wałeczków pomiarowych

Nr	Średnica wrzeciona [mm]
313-101	6,35
313-102	8

Zawartość zestawu wałeczków Nr 313-101
Para wałeczków pomiarowych dla wrzeciona ø 6,35 mm

Nr	ø wałeczka [mm]
952131	0,17
952132	0,195
952133	0,22
952134	0,25
952135	0,29
952136	0,335
952137	0,39
952138	0,455
952139	0,53
952140	0,62
952141	0,725
952142	0,895
952143	1,1
952144	1,35
952145	1,65
952146	2,05
952147	2,55
952148	3,2

Info. dot. Nr 313-102
Wałeczki dla ø 8 dostarczane są w parach

Nr	ø wałeczka [mm]
952149	0,17
952150	0,195
952151	0,22
952152	0,25
952153	0,29
952154	0,335
952155	0,39
952156	0,455
952157	0,53
952158	0,62
952159	0,725
952160	0,895
952161	1,1
952162	1,35
952163	1,65
952164	2,05
952165	2,55
952166	3,2

Wszystkie produkty przeznaczone są do sprzedaży podmiotom gospodarczym. Charakterystyki produktów, w szczególności specyfikacje techniczne, są wiążące tylko na podstawie wyraźnie wyrażonej zgody. Ceny produktów są podawane na zapytanie.

Mitutoyo

Statywy dla mikrometrów

Seria 156

- Obie ręce pozostają wolne dla obsługi mikrometru i pozycjonowania mierzonych przedmiotów.
- Przeznaczone do pomiarów seryjnych na produkcji i w kontroli jakości.



156-105-10



156-101-10



156-102





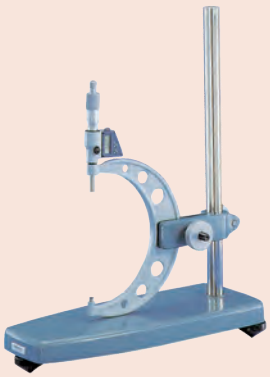

Nr	Zakresy mikrometrów	Uwagi	Waga [g]
156-105-10	0-50 mm	Typ o stałym kącie 45°	700
156-101-10	0 - 100 mm	Typ o zmiennym kącie	1210
156-102	100-300 mm	Typ pionowy	9000
156-103	300-1000 mm	Typ pionowy	8500

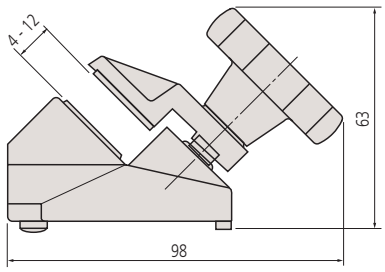

156-105-10

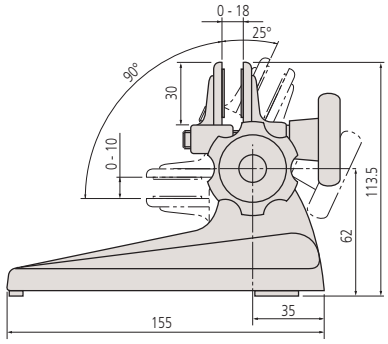

156-101-10

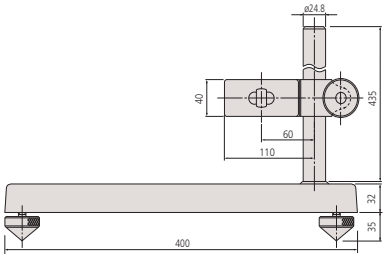

156-102

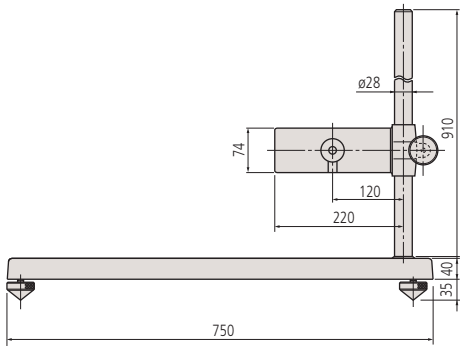

156-103

Wszystkie produkty przeznaczone są do sprzedaży podmiotom gospodarczym. Charakterystyki produktów, w szczególności specyfikacje techniczne, są wiążące tylko na podstawie wyraźnie wyrażonej zgody. Ceny produktów są podawane na zapytanie.

Kolorowe pokrętła i nasadki grzechotek

Akcesoria dla mikrometrów



Kolorowe pokrętła grzechotki







Kolorowe nasadki dla mikrometrów z grzechotką w bębnie serii 102-7XX, serii 293 oraz QuantuMike

Kolorowe pokrętła grzechotki dla mikrometrów analogowych 0-300 mm

Nr	Kolor
985056	Czarny
985061	Czerwony
985081	Niebieski
985071	Żółty
985076	Zielony
985066	Brązowy
04GZA239	Szary

Kolorowe pokrętła grzechotki dla mikrometrów analogowych 300-1000 mm

Nr	Kolor
04GZA243	Szary

Kolorowe nasadki pokrętła bębna dla mikrometrów cyfrowych serii 293

Nr	Kolor
04GZA241	Szary

Kolorowe nasadki pokrętła bębna dla serii 102-7XX, QuantuMike i serii 293 z grzechotką w bębnie

Nr	Kolor
04AAB208	Szary
04GAA899	Czarny
04GAA900	Czerwony
04GAA901	Żółty
04GAA902	Zielony
04GAA903	Niebieski

Olej do mikrometru

Wyposażenie mikrometrów

- Smarowanie przyrządów pomiarowych
- Smarowanie wrzeciona mikrometru
- Nie zawiera kwasów ani żywic

Nr	Uwagi
207000D	spray 500 ml

Wszystkie produkty przeznaczone są do sprzedaży podmiotom gospodarczym. Charakterystyki produktów, w szczególności specyfikacje techniczne, są wiążące tylko na podstawie wyraźnie wyrażonej zgody. Ceny produktów są podawane na zapytanie.

Końcówki pomiarowe wrzecion

Wyposażenie mikrometrów

Te końcówki służą do doczepienia do wrzeciona mikrometru jako ekonomiczny sposób dostosowania go do zadania pomiarowego.

- Do mocowania na kowadełkach Ø6,35 mm.
- Po zamocowaniu takich końcówek zmienia się zakres pomiarowy mikrometru.



208062 208063 208064 208065 208066

Nr	Uwaga
208062	Wałeczkowa
208063	Sferyczna
208064	Nożowa
208065	Nożowa
208066	Talerzykowa

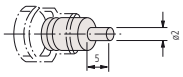

208062

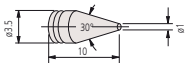

208063

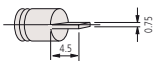

208064

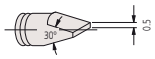

208065

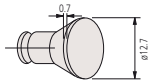

208066

Specyfikacja techniczna

Długość końcówki	10 mm ±5 µm

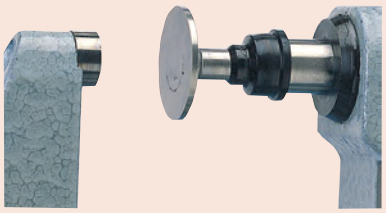

208066

Mocowanie kulki

Mocowanie kulki



101468M



Przykład zastosowania

Metryczne

Nr	ø kulki [mm]
101468M	5

Wszystkie produkty przeznaczone są do sprzedaży podmiotom gospodarczym. Charakterystyki produktów, w szczególności specyfikacje techniczne, są wiążące tylko na podstawie wyraźnie wyrażonej zgody. Ceny produktów są podawane na zapytanie.

Płytki płasko-równoległe

Specyfikacja techniczna

Płaskość µm	0,1 µm
Równoległość µm	0,2 µm
Średnica	30 mm



Seria 157

Płytki płasko-równoległe do sprawdzania powierzchni mierzących przyrządów pomiarowych.

- Do sprawdzania płaskości powierzchni i równoległości powierzchni pomiarowych mikrometrów zewnętrznych.
- Każdy zestaw składa się 4 płytek o różnych wymiarach do sprawdzania w każdej ćwiartce obrotu.



157-903

Metryczne

Nr	Zawartość	Zakres sprawdzanych mikrometrów	Wymiary płytek w zestawie
157-903	157-101 157-102 157-103 157-104	0-25 mm	12 mm 12,12 mm 12,25 mm 12,37 mm
157-904	157-105 157-106 157-107 157-108	25-50 mm	25 mm 25,12 mm 25,25 mm 25,37 mm

Dostępne też! Modele Calowe

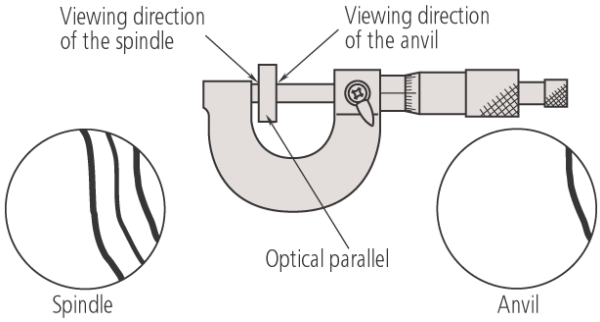

Sprawdzanie równoległości i płaskości powierzchni czołowych kowadełka i wrzeciona : płaskość obrazuje prostoliniowość i regularność odstępów prążków interferencyjnych, natomiast równoległość obrazuje liczba widocznych prążków.

Wszystkie produkty przeznaczone są do sprzedaży podmiotom gospodarczym. Charakterystyki produktów, w szczególności specyfikacje techniczne, są wiążące tylko na podstawie wyraźnie wyrażonej zgody. Ceny produktów są podawane na zapytanie.

Mitutoyo

Płytki interferencyjne płaskie

Seria 158

Podstawowe narzędzie do sprawdzania płaskości powierzchni odbijających światło takich, jak powierzchnie płytek wzorcowych, wzorców nastawczych itp. metodą interferencji optycznej.



158-118

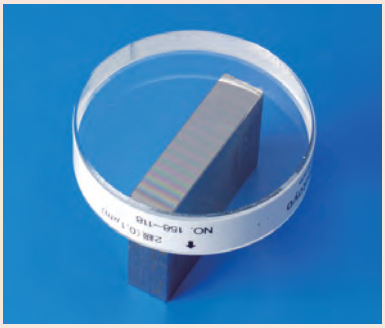

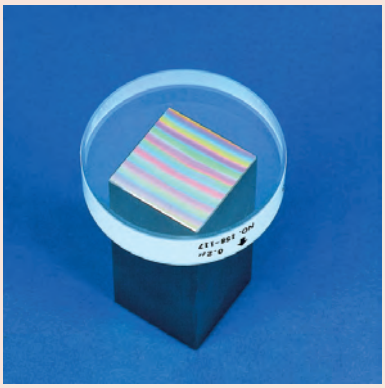

Metryczne

Nr	Płaskość	Średnica/Grubość
158-117	0,2 µm	45 mm/12 mm
158-119	0,2 µm	60 mm/15 mm
158-118	0,1 µm	45 mm/12 mm
158-120	0,1 µm	60 mm/15 mm

Dostępne też! Modele Calowe

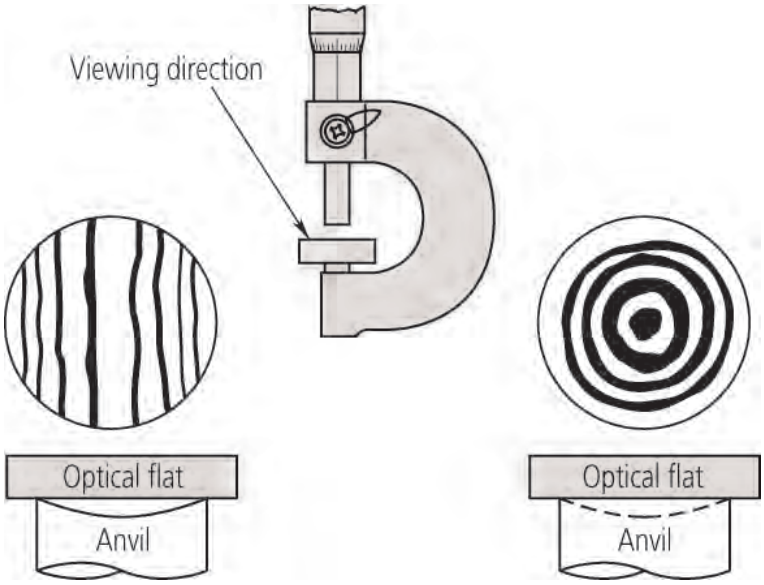

Wszystkie produkty przeznaczone są do sprzedaży podmiotom gospodarczym. Charakterystyki produktów, w szczególności specyfikacje techniczne, są wiążące tylko na podstawie wyraźnie wyrażonej zgody. Ceny produktów są podawane na zapytanie.

Nazewnictwo

Standardowy Analogowy Mikrometr Zewnętrzny

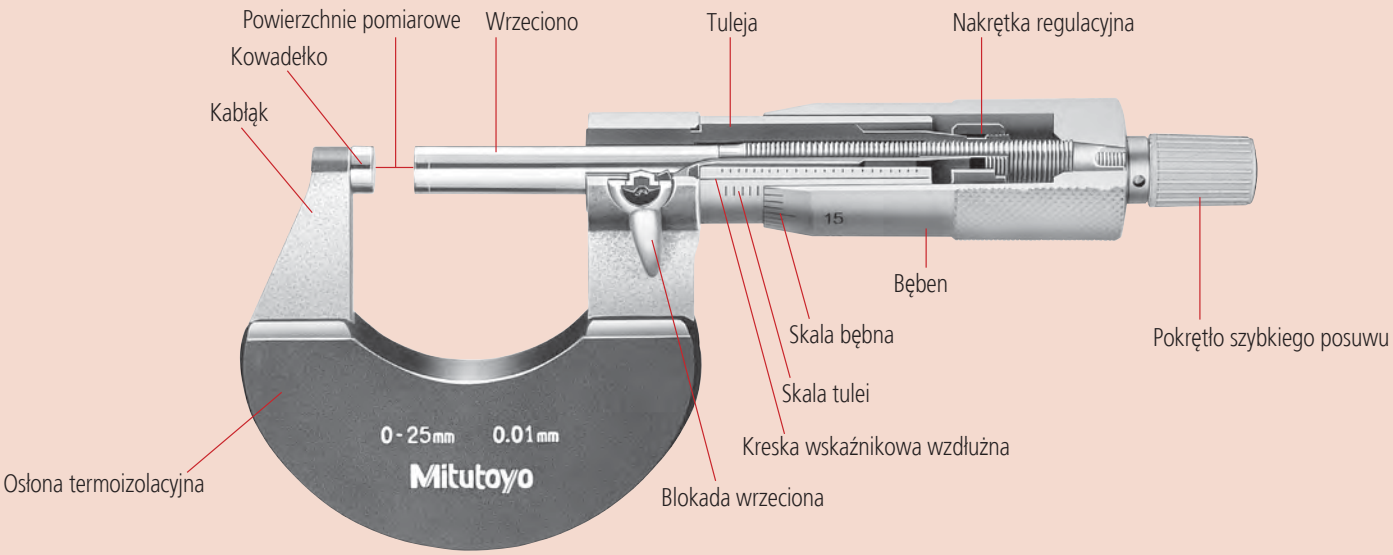

Mikrometr zewnętrzny Digimatic



Wszystkie produkty przeznaczone są do sprzedaży podmiotom gospodarczym. Charakterystyki produktów, w szczególności specyfikacje techniczne, są wiążące tylko na podstawie wyraźnie wyrażonej zgody. Ceny produktów są podawane na zapytanie.

Przykłady zastosowań mikrometrów specjalnych

Mikrometr ostrzowy

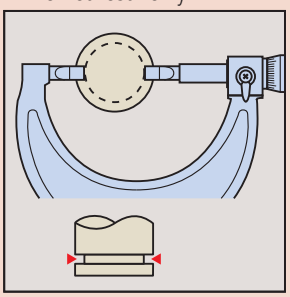

Do pomiarów średnic w wąskich rowkach

Mikrometr szczękowy

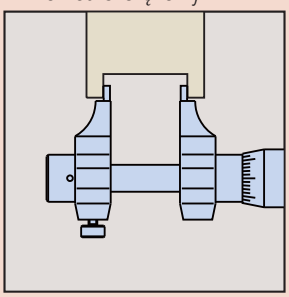

Do pomiarów małych średnic wewnętrznych i szerokości rowków

Mikrometr do wieloklinów

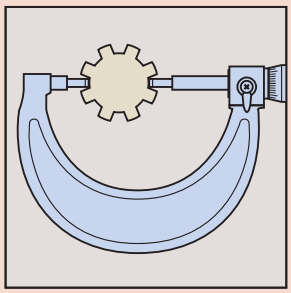

Do pomiarów średnic wałków wieloklinowych

Mikrometr do rur

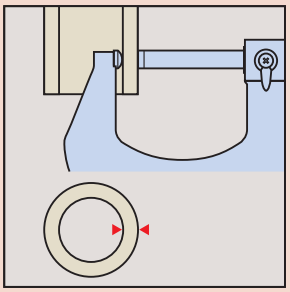

Do pomiarów grubości ścianek rur

Mikrometr punktowy

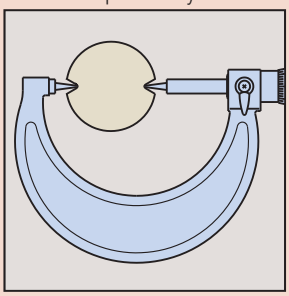

Do pomiarów średnic podstaw

Mikrometr do gwintów

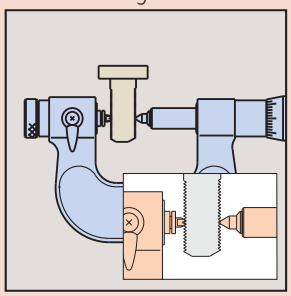

Do pomiarów efektywnych średnic gwintów

Mikrometr talerzykowy zewnętrzny

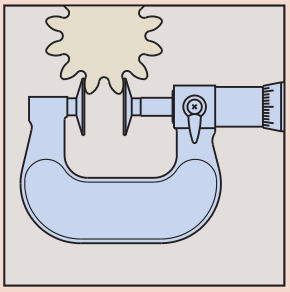

Do pomiarów długości pomiarowych kół zębatych o zębach prostych i skośnych.

Mikrometr do pomiaru grubości zębów przez kulki

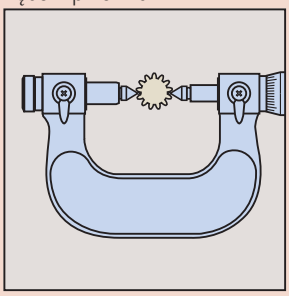

Pomiary średnic kół zębatych metodą przez kulki/wałeczki

Mikrometr z kowadełkiem pryzmowym

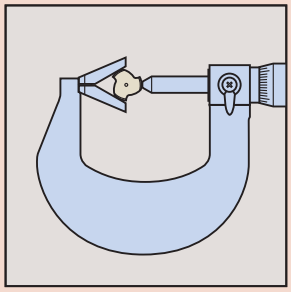

Do pomiarów 3 i 5 ostrzowych narzędzi skrawających

Wszystkie produkty przeznaczone są do sprzedaży podmiotom gospodarczym. Charakterystyki produktów, w szczególności specyfikacje techniczne, są wiążące tylko na podstawie wyraźnie wyrażonej zgody. Ceny produktów są podawane na zapytanie.

Jak odczytywać wynik

Mikrometr ze skalą standardową (podziałka: 0,01mm)

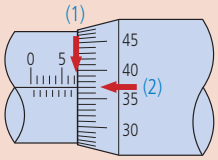

(1) Odczyt ze skali tulei	7 mm
(2) Odczyt ze skali bębna+	0,37 mm
Odczyt z mikrometru	7,37mm

Uwaga) 0,37 mm (2) odczytano w pozycji, w której kreska wskaźnikowa pokrywa się odpowiednią działką skali bębna.

Skala bębna może być odczytywana bezpośrednio z dokładnością 0,01mm, jak wyżej, ale może mieć też szacowaną dokładność 0,001mm, gdy kreski się prawie pokrywają, ponieważ grubość kresek stanowi 1/5 odstępu między nimi.

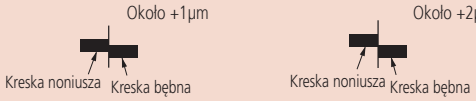

Mikrometr ze skalą noniuszową (podziałka: 0.001mm)

Skala noniuszowa umieszczona powyżej kreski wskaźnikowej tulei umożliwia bezpośredni odczyt z dokładnością 0,001mm.

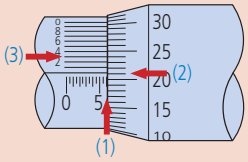

(1) Odczyt ze skali tulei	6,000mm
(2) Odczyt ze skali bębna	0,210mm
(3) Odczyt ze skali noniusza i bębna, gdzie kreska noniusza pokrywa się kreska bębna+	0,003mm
Odczyt z mikrometra	6,213mm

Uwaga) 0,21 mm (2) odczytano w pozycji, gdzie kreska wskaźnikowa znajduje się pomiędzy dwiema działkami (w tym przypadku 21 i 22). 0,003 mm (3) odczytano w pozycji, gdzie jedna z działek noniusza pokrywa sie z jedną z działek skali bębna.

Mikrometr licznikiem mechanicznym (krok licznika: 0.001mm)

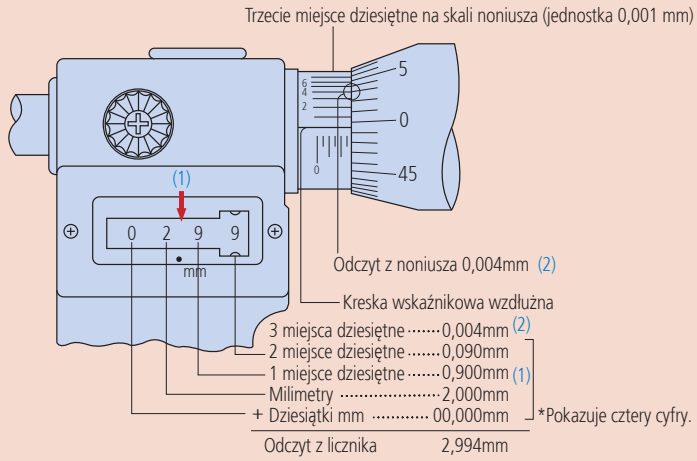

Uwaga) 0,004 mm (2) jest odczytana w pozycji, gdzie kreska podziałki noniusza pokrywa się z jedną z kresek podziałki bębna.

Urządzenie ograniczające nacisk pomiarowy

	Słyszalne działanie	Operowanie jedną ręką	Uwagi
Grzechotka 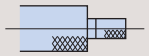	Tak	Nie-odpowiedni	Słyszalne działanie grzechotki powoduje mikro wstrząsy
Bęben cierny (Typ F) 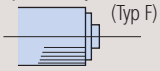	Nie	Odpowiedni	Miękkie działanie bez wstrząsów i dzięków
Bęben z grzechotką (Typ T) 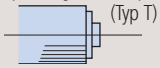	Tak	Odpowiedni	Słyszalne działanie informuje o stałym nacisku pomiarowym
Bęben z grzechotką 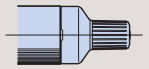	Tak	Odpowiedni	Słyszalne działanie informuje o stałym nacisku pomiarowym

Szczegółowy wygląd powierzchni pomiarowych

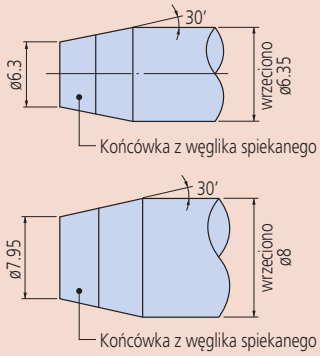

Rysunki powyżej mają jedynie znaczenie informacyjne i nie są wykonane w skali.

Wszystkie produkty przeznaczone są do sprzedaży podmiotom gospodarczym. Charakterystyki produktów, w szczególności specyfikacje techniczne, są wiążące tylko na podstawie wyraźnie wyrażonej zgody. Ceny produktów są podawane na zapytanie.

Rozszerzalność temperaturowa mikrometru ze względu na trzymanie go gołą dłonią

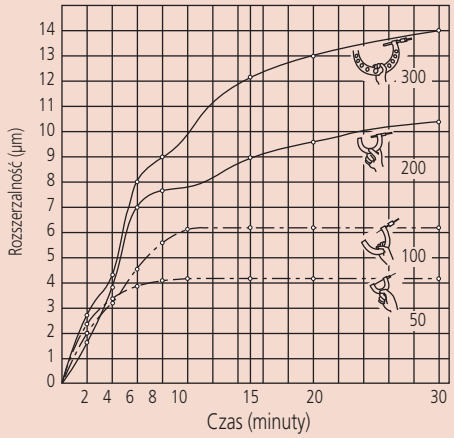

Powyższy wykres przedstawia rozszerzalność temperaturową wywołaną przenoszeniem ciepła z dłoni na kabłąk, gdy jest on trzymany gołą dłonią. Jak można się przekonać, trzymanie goła dłonią powoduje znaczny błąd pomiaru wywołany rozszerzalnością cieplną. Jeśli mikrometr musi być trzymany gołą dłonią, należy minimalizować czas kontaktu. Założenie okładki izolacyjnej na mikrometr lub rękawiczki na dłoń może znacząco ograniczyć ten efekt. (Prosimy zauważyć, że powyższy wykres jest jedynie przykładowy).

Rozszerzalność wzorca długości na skutek zmiany temperatury (dla sztabki 200mm przy temp. pocz. 20˚C)

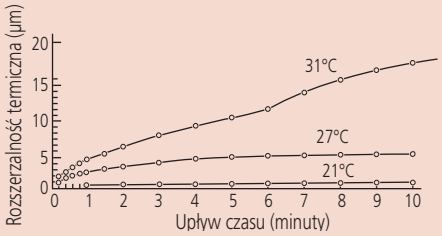

Powyższy, uzyskany doświadczalnie, wykres pokazuje jak w miarę upływu czasu rozszerza się wybrany wzorzec długości mikrometru trzymany w dłoni w temperaturze otoczenia 20°C za jeden koniec przez różne osoby o różnej temperaturze dłoni. Pokazuje on jak ważne jest, aby nie trzymać w dłoni wzorca mikrometru podczas wzorcowania lub, że należy go trzymać w rękawiczkach lub włożonego w izolację cieplną. Podczas wykonywania pomiarów należy również pamiętać, że powrót wzorca do początkowej długości trwa. (Prosimy zauważyć, że wartości na wykresie są eksperymentalne i nie są gwarantowane.)

Różnica rozszerzalności cieplnej mikrometru i wzorca długości

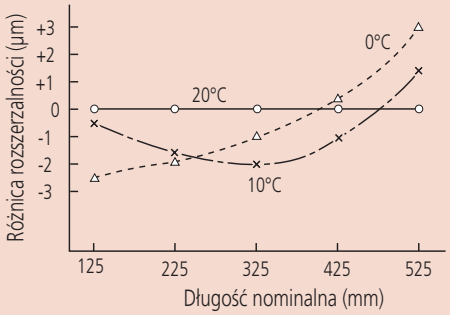

Powyższy eksperyment wykonano pozostawiając mikrometr i jego wzorzec w temperaturze 20°C na ok. 24 godziny dla ustabilizowania się ich temperatur i ustawiając punkt początkowy na wzorcu. Następnie mikrometr wraz ze wzorcem pozostawiono w temperaturach 0°C i 10°C na taki sam czas, po upływie którego sprawdzono przesunięcie punktu początkowego. Powyższy wykres pokazuje wyniki dla różnych wzorców o wymiarach 125-525 mm w każdej z temperatur. Wykres pokazuje, że zarówno mikrometr jak i jego wzorzec muszą być pozostawione w tym samym miejscu co najmniej na kilka godzin przed ustawieniem punktu początkowego. (Wartości na wykresie są eksperymentalne i nie są gwarantowane.)

Efekt zmiany sposobu zamocowania i orientacji (Jednostka: µm)

Zmiana metody mocowania i/lub orientacji mikrometru po zerowaniu wpływa na wyniki późniejszych pomiarów. Tabele poniżej pokazują spodziewane błędy pomiaru w trzech różnych przypadkach po wyzerowaniu mikrometrów w przy podparciu od spodu i na środku. Rzeczywiste wyniki pokazują, że najlepiej jest zerować i mierzyć w tym samym położeniu i w tym samym mocowaniu.

Sposób mocowania	Podparcie od spodu i na środku	Podparcie tylko na środku
Ustawienie / Maksymalna mierzona długość (mm)	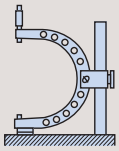	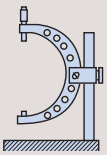
325	0	–5.5
425	0	–2.5
525	0	–5.5
625	0	–11.0
725	0	–9.5
825	0	–18.0
925	0	–22.5
1025	0	–26.0

Sposób mocowania	Podparcie na środku w orientacji poziomej.	Trzymanie w dłoni skierowanego do dołu.
Ustawienie / Maksymalna mierzona długość (mm)	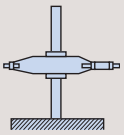	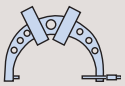
325	+1.5	–4.5
425	+2.0	–10.5
525	–4.5	–10.0
625	0	–5.5
725	–9.5	–19.0
825	–5.0	–35.0
925	–14.0	–27.0
1025	–5.0	–40.0

Postulat Abbego

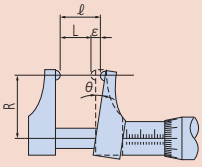

Postulat Abbego mówi, że "maksymalna dokładność jest uzyskiwana, gdy oś przyrządu i oś pomiaru są wspólne".
Jakakolwiek zmiana kąta (θ) ruchomej szczęki przyrządu, takiego jak na przykład mikrometr szczękowy, wywołuje przemieszczenie, które nie jest mierzone na skali przyrządu i stanowi błąd Abbego ($\varepsilon = \ell - L$ na rysunku). Prostoliniowość wrzeciona, luz prowadnicy wrzeciona lub zmiany siły nacisku mogą powodować zmianę kąta (θ) powiększającą ten błąd wraz ze wzrostem R.

Prawo Hooke'a

Prawo Hooke'a mówi, że odkształcenie materiału elastycznego jest proporcjonalne do naprężenia wywołującego to odkształcenie, przy założeniu że pozostaje ono w zakresie odkształceń sprężystych.

Wzory Hertza

Wzory Hertza podają widoczną redukcję średnicy kul i walców spowodowaną sprężystym ściskaniem powierzchniami płaskimi przy pomiarze. Wzory te przydatne są do wyznaczania deformacji mierzonych przedmiotów spowodowanych naciskiem pomiarowym w punkcie i na linii kontaktu.

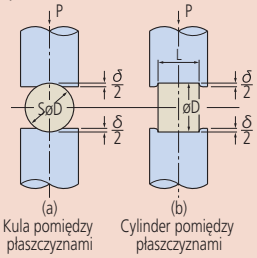

Przy założeniu określonych jednostek i stali jako materiału:
Moduł sprężystości: E =205 GPa
Wielkość deformacji: δ (µm)
Średnica kuli lub walca: D (mm)
Długość walca: L (mm)
Nacisk pomiarowy: P (N)
a) Widoczne zmniejszenie średnicy kuli
$\delta 1 = 0{,}82 \sqrt[3]{P^2/D}$
b) Widoczne zmniejszenie średnicy walca
$\delta 2 = 0{,}094 \cdot P/L \sqrt[3]{1/D}$

Wszystkie produkty przeznaczone są do sprzedaży podmiotom gospodarczym. Charakterystyki produktów, w szczególności specyfikacje techniczne, są wiążące tylko na podstawie wyraźnie wyrażonej zgody. Ceny produktów są podawane na zapytanie.

Pomiar średnicy podziałowej gwintu

● Metoda trójwałeczkowa

Średnicę podziałową gwintu można mierzyć metodą trzech wałeczków zgodnie z rysunkiem poniżej.
Oblicz średnicę podziałową (E) przy wykorzystaniu równań (1) i (2).

Gwint metryczny lub zunifikowany (60°)

$E = M - 3d + 0{,}866025P$ .....(1)

Gwint Whitwortha (55°)

$E = M - 3{,}16568d + 0{,}960491P$ .....(2)

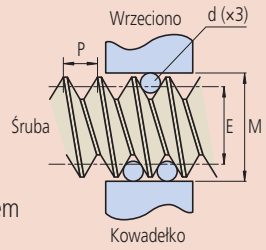

d = Średnica wałeczka
E = Średnica podziałowa gwintu
M = Odczyt z mikrometru z uwzględnieniem trzech wałeczków
P = Podziałka gwintu

(W przypadku gwintów zunifikowanych należy przeliczyć cale na mm.)

Typ gwintu	Optymalny rozmiar wałeczka
Gwint metryczny lub zunifikowany (60°)	0.577P
Gwint Whitwortha (55°)	0.564P

Główne źródła błędów metody trójwałeczkowej

Przyczyna błędu	Działania eliminujące błędy	Możliwy błąd	Błąd, którego nie można wyeliminować
Błąd podziałki (przedmiot mierzony)	1. Korekcja błędu podziałki ($\delta p = \delta E$) 2. Pomiar w kilku punktach i zastosowanie średniej. 3. Redukcja błędów pojedynczych podziałek.	±18µm przy założeniu, że błąd podziałki wynosi 0,02 mm.	±3µm
Błąd półkąta (przedmiot mierzony)	1. Użycie wałeczka o optymalnej średnicy. 2. Żadna korekcja nie jest wymagana.	±0.3µm	±0.3µm
Różnica kowadełek	1. Użycie wałeczka o optymalnej średnicy. 2. Użycie wałeczka o średnicy zbliżonej do średniej po stronie jednego wałeczka.	±8µm	±1µm
Błąd od średnicy wałeczka	1. Pomiar z predefiniowanym, odpowiednim dla podziałki naciskiem. 2. Użycie predefiniowanej szerokości krawędzi pomiarowej. 3. Pomiar ze stabilnym naciskiem pom.	–3µm	–1µm
Błąd sumaryczny		W najgorszym przypadku +20µm –35µm	Przy starannym pomiarze +3µm –5µm

● Metoda jednowałeczkowa

Średnica podziałowa frezu o nieparzystej liczbie ostrzy może być mierzona metodą jednego wałeczka przy użyciu mikrometru z kowadełkiem pryzmowym. Należy zmierzyć wartość M_1 i obliczyć M ze wzoru (3) lub (4).

M_1 = Odczyt z mikrometru przy pomiarze metoda jednowałeczkową
D = Średnica frezu o nieparzystej liczbie ostrzy

Frez z trzema ostrzami : $M = 3M_1 - 2D$ ·····(3)
Frez z pięcioma ostrzami : $M = 2{,}2360M_1 - 1{,}23606D$ ·····(4)

Następnie należy obliczyć wartość średnicy podziałowej wprowadzając wartość M do równania (1) lub (2).

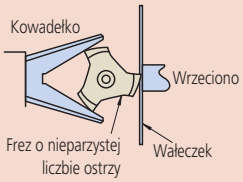

Długość pomiarowa koła zębatego

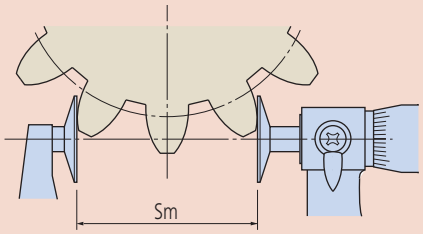

Wzór do obliczenia długości pomiarowej koła zębatego (Sm):

$$Sm = m \cos\alpha_0 \{\pi (Zm - 0{,}5) + Z \,\mathrm{inv}\,\alpha_0\} + 2Xm \sin\alpha_0$$

Wzór do obliczenia liczby zębów na długości pomiarowej (Zm):

$Zm' = Z \cdot K(f) + 0{,}5$ (Zm jest liczbą całkowitą najbliższą Zm'),

gdzie $K(f) = \frac{1}{\pi}\{\sec\alpha_0 \sqrt{(1+2f)^2 - \cos^2\alpha_0} - \mathrm{inv}\,\alpha_0 - 2f\tan\alpha_0\}$

oraz $f = \frac{X}{Z}$

inv 20° ≒ 0.014904
inv 14.5° ≒ 0.0055448

m: Moduł
α_0: Kąt przyporu
Z: Liczba zębów
X: Współczynnik przesunięcia zarysu
Sm: Długość pomiarowa koła
Zm: Liczba zębów na długości pomiarowej

Pomiary kół zębatych

Metoda pomiaru przez wałeczki

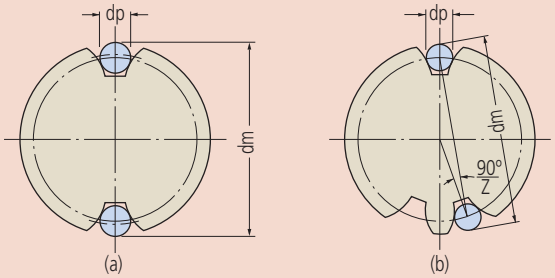

Dla kół o parzystej liczbie zębów:

$$dm = dp + \frac{dg}{\cos\varnothing} = dp + \frac{z \cdot m \cdot \cos\alpha_0}{\cos\varnothing}$$

Dla kół o nieparzystej liczbie zębów:

$$dm = dp + \frac{dg}{\cos\varnothing} \cdot \cos\left(\frac{90°}{z}\right) = dp + \frac{z \cdot m \cdot \cos\alpha_0}{\cos\varnothing} \cdot \cos\left(\frac{90°}{z}\right)$$

jednakże

$$\mathrm{inv}\varnothing = \frac{dp}{dg} - \frac{X}{2} = \frac{dp}{z \cdot m \cdot \cos\alpha_0} - \left(\frac{\pi}{2z} - \mathrm{inv}\,\alpha_0\right) + \frac{2\tan\alpha_0}{z} \cdot X$$

ø (invø) należy odczytać z tabeli funkcji ewolwenty.

z: Liczba zębów
α_0: Kąt przyporu zębów
m: Moduł
X: Współczynnik przesunięcia zarysu

Wszystkie produkty przeznaczone są do sprzedaży podmiotom gospodarczym. Charakterystyki produktów, w szczególności specyfikacje techniczne, są wiążące tylko na podstawie wyraźnie wyrażonej zgody. Ceny produktów są podawane na zapytanie.

Mitutoyo

Sprawdzanie równoległości powierzchni pomiarowych mikrometru

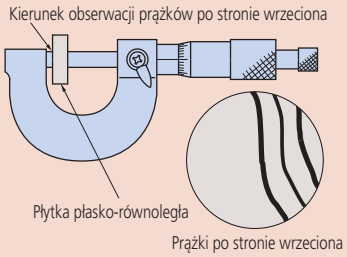



Równoległość powierzchni pomiarowych mikrometru można ocenić przy użyciu płasko-równoległej płytki interferencyjnej umieszczonej pomiędzy nimi. Najpierw należy przyłożyć płytkę płasko-równoległą do powierzchni kowadełka, a następnie dosunąć do niej wrzeciono ze standardowym naciskiem pomiarowym. Teraz należy policzyć czerwone prążki interferencyjne widoczne w świetle białym na powierzchni pomiarowej wrzeciona. Każdy prążek reprezentuje różnicę wysokości równą połowie długości fali (0,32µm dla czerwonych prążków).
Na rysunku powyżej odchyłka równoległości wynosząca w przybliżeniu 1µm została uzyskana przez pomnożenie 0,32µm x 3=0,96µm.

Sprawdzanie płaskości powierzchni pomiarowych mikrometru

Płaskość powierzchni pomiarowej można oszacować przy użyciu płytki interferencyjnej płaskiej (lub płasko-równoległej) przyłożonej do badanej powierzchni. Należy policzyć czerwone prążki interferencyjne widoczne w świetle białym na badanej powierzchni pomiarowej. Każdy prążek reprezentuje różnicę wysokości równą połowie długości fali (0,32µm w przypadku czerwonych prążków).

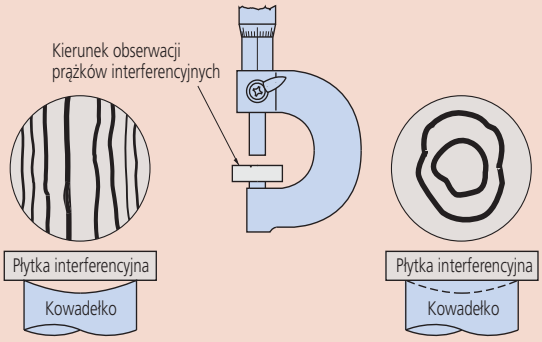

Powierzchnia pomiarowa jest wygięta.
Płaskość około 1,3µm.
(0,32µm x 4 pary czerwonych prążków.)

Powierzchnia pomiarowa jest wklęsła (lub wypukła).
Płaskość około 0,6µm. (0,32µm x 2 ciągłe prążki)

Ogólne uwagi do użytkowania mikrometru

1. Podczas doboru modelu do danego zadania pomiarowego należy dokładnie sprawdzić typ, zakres pomiarowy, dokładność i inne parametry.
2. Należy pozostawić mikrometr i mierzony przedmiot w tym samym miejscu na czas potrzebny do wyrównania się ich temperatur przed pomiarem.
3. Należy patrzeć prostopadle na kreskę wskaźnikową podczas odczytu ze skali wrzeciona. Jeśli na kreski podziałki będzie się patrzeć pod kątem, nie będzie można zaobserwować poprawnie zrównania się kresek ze względu na błąd paralaksy.

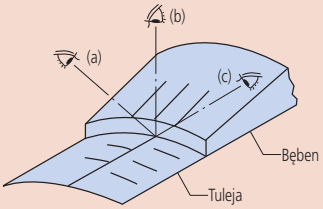



(a) Powyżej linii wzdłużnej



(b) Prostopadle do linii wzdłużnej

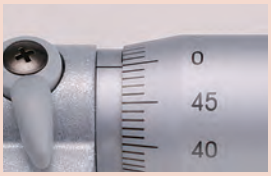

(c) Poniżej linii wzdłużnej

4. Przed pomiarem należy wytrzeć powierzchnie pomiarowe kowadełka i wrzeciona papierem bezkłaczkowym zaciśniętym w pozycji zerowania.

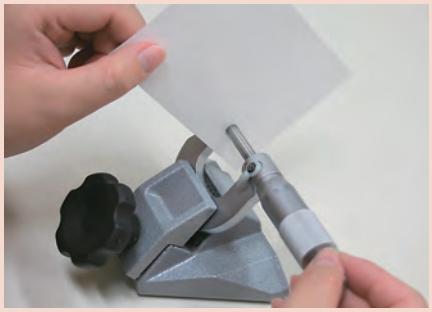

Wszystkie produkty przeznaczone są do sprzedaży podmiotom gospodarczym. Charakterystyki produktów, w szczególności specyfikacje techniczne, są wiążące tylko na podstawie wyraźnie wyrażonej zgody. Ceny produktów są podawane na zapytanie.

5. W ramach codziennego utrzymania należy czyścić powierzchnię boczną i pomiarową wrzeciona z pyłu, okruchów materiału i innych pozostałości. Dodatkowo, za pomocą suchej ściereczki należy usunąć ze wszystkich pozostałych części przyrządu wszelkie plamy, ślady rdzy i odciski palców.
6. Należy poprawnie używać sprzęgła w celu zapewnienia właściwego nacisku pomiarowego podczas pomiarów.
7. Mocując mikrometr na statywie, statyw powinien być zaciśnięty na środku kabłąka mikrometru. Nie należy zaciskać szczęk statywu zbyt mocno.

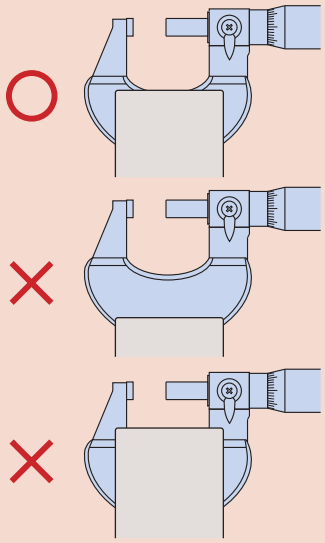

8. Należy uważać, aby go nie upuścić ani nie uderzyć niczym mikrometru. Nie należy używać zbyt dużej siły przy obracaniu bębna wrzeciona.
   Jeśli istnieje podejrzenie, że mikrometr mógł zostać uszkodzony na skutek niewłaściwego użytkowania, przed użyciem należy upewnić się, że został on sprawdzony pod względem dokładności.
9. Po długim okresie przechowywania lub jeśli nie widać na nim warstwy ochronnego oleju, należy pokryć mikrometr niewielką ilością oleju przeciwdziałającego korozji poprzez przetarcie go ściereczką nasączoną tym olejem.
10. Uwagi do przechowywania:
    Unikać przechowywania mikrometru w miejscu, gdzie jest on wystawiony na bezpośrednie działanie światła słonecznego.
    Przechowywać mikrometr w dobrze wentylowanym pomieszczeniu o niskiej wilgotności.
    Przechowywać mikrometr w miejscu o niskim zapyleniu.
    Przechowywać mikrometr w etui lub innym opakowaniu, które nie będzie leżało na podłodze.
    When storing the micrometer, always leave a gap of 0.1 to 1 mm between the measuring faces.
    Do not store the micrometer in a clamped state.

Wszystkie produkty przeznaczone są do sprzedaży podmiotom gospodarczym. Charakterystyki produktów, w szczególności specyfikacje techniczne, są wiążące tylko na podstawie wyraźnie wyrażonej zgody. Ceny produktów są podawane na zapytanie.

Przegląd głowic mikrometrycznych

Zestawienie głowic mikrometrycznych

Tuleja z nakrętką Nr	Tuleja gładka Nr	Zakres	1)	2)	4)	5)	6)	Podziałka	x	y	a	b	c	Ø D	Ø d1	Ø d2
		mm						mm	mm	mm	mm	mm	mm	mm	mm	mm
110-105.		0-1				●	●	0,001			12,7	25	62,5	12	8	21
110-106.		0-1				●	●	0,0001			12,7	25	62,5	12	8	21
110-107.		0-1	●			●	●	0,001			12,7	25	62,5	12	8	21
110-108.		0-1	●			●	●	0,0001			12,7	25	62,5	12	8	21
110-101.		0-2,5				●	●	0,001			12,7	25	70	12	8	21
110-102.		0-2,5				●	●	0,0001			12,7	25	70	12	8	21
148-216.	148-215.	0-5	●					0,02	5,5	1,8	5	6,5	20,5	3,5	2	6
	148-201.	0-6,5						0,01			6	9	21,7	6	3,5	9,3
148-203.		0-6,5						0,01	8	3	7,5	7,5	21,7	6	3,5	9,3
148-302.	148-301.	0-6,5						0,01	14	4	9,5	9	23,5	9,5	6,35	15
148-304.	148-303.	0-6,5						0,01	14	4	9,5	9	23,5	9,5	6,35	20
148-306.	148-305.	0-6,5						0,01	14	4	9,5	9	23,5	9,5	6,35	29
148-221.	148-220.	0-6,5		●				0,01			15	9	22,5	6	3,5	9,3
148-223.	148-222.	0-6,5		●				0,01			17	7,5	22,5	6	3,5	9,3
148-317. 148-319.	148-316. 148-318.	0-6,5		●				0,01			18,7	9	22,5	9,5	6,35	15
148-207.	148-205.	0-6,5	●					0,01	8	3	7,5	7,5	21,7	6	3,5	9,3
148-323.	148-322.	0-6,5	●					0,01	14	4	9,5	9	23,5	9,5	6,35	15
148-143.	148-142.	0-6,5	●					0,002	14	4	9,5	14	31,5	9,5	5	13
148-343.	148-342.	0-6,5	●					0,002	14	4	9,5	9	23,5	9,5	6,35	15
148-243.	148-242.	0-6,5	●					0,002	8	3	6	9	21,9	6	3,5	9,3
152-283.		0-10					●	0,002	16	4	26	19	53	12	6,35	49
110-502.		0-13	●			●		0,0005			15	15	67,5	9,5	5	13
148-133. 148-802.	148-132. 148-801.	0-13	●					0,01	14	4	9,5	17,5	31,5	9,5	5	13
	148-853.	0-13	●					0,01			9,5	15,5	37	9,5	5	13
148-804.	148-803.	0-13	●	●				0,01	14	4	9,5	17,5	40	9,5	5	13
148-854.		0-13	●	●				0,01	14	4	9,5	15,5	45,5	9,5	5	13
	148-104.	0-13						0,001	14	4	9,5	17,5	31,5	9,5	5	13
148-103.		0-13						0,01	14	4	9,5	17,5	31,5	9,5	5	13
148-308.	148-307.	0-13						0,01	14	4	9,5	15,5	30	9,5	6,35	15
148-310.	148-309.	0-13						0,01	14	4	9,5	15,5	30	9,5	6,35	20
148-312.	148-311.	0-13						0,01	14	4	9,5	15,5	30	9,5	6,35	29
148-508.	148-503.	0-13						0,01	14	4	9,5	15,5	37	9,5	5	13
	148-513.	0-13						0,01			9,5	15,5	37	9,5	5	13
148-120.	148-121.	0-13		●				0,01	14	4	9,5	17,5	40,1	9,5	5	13
148-504.	148-506.	0-13		●				0,01	14	4	9,5	15,5	45,6	9,5	5	13
148-151.	148-150.	0-13		●				9,5			18,7	17,5	31	12	5	13
148-153.	148-152.	0-13		●			●	9,5			18,7	17,5	31	12	5	13
149-131.	149-132.	0-15					●	0,01	14	4	15	17	43,5	9,5	6,35	15
	152-101.	0-15					●	0,01			16	18	60	12	8	30
	153-101.	0-15				●	●	0,01			10	17	58,5	9,5	6,35	15,3
149-184.	149-183.	0-15		●			●	0,01	14	4	9,5	17	49	9,5	6,35	15
149-802.	149-801.	0-15	●				●	0,01	14	4	15	17	43,5	9,5	6,35	15
150-189.	150-190.	0-25			●		●	0,001	14	4	15	27	67	10	6,35	18
151-221.	151-222.	0-25			●		●	0,001	16	4	29	34	70	12	8	21
150-191.	150-192.	0-25			●		●	0,01	14	4	15	27	67	10	6,35	18
151-223.	151-224.	0-25			●		●	0,01	16	4	29	34	70	12	8	21
150-195.	150-196.	0-25					●	0,01	14	4	15	27	54	10	6,35	18
	152-102.	0-25					●	0,01			16	28	69	12	8	30
	152-332.	0-25					●	0,002			29	34	66	12	8	49

1) Sferyczna powierzchnia pomiarowa 2) Z blokadą wrzeciona 4) Z grzechotką 5) Z nieobrotowym wrzecionem 6) Końcówka węglikowa

x i y dla głowic z nakrętkami mocującymi

Specyfikacja techniczna

Podziałka	0,001mm/ 0,0005mm/ 0,0001mm

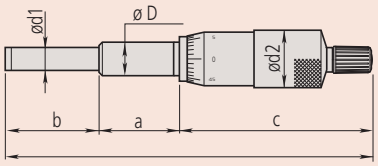

Długość całkowita l = a b c

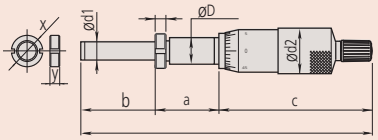

Długość całkowita l = a + b + c

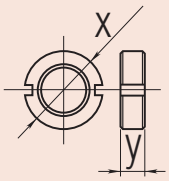

Wszystkie produkty przeznaczone są do sprzedaży podmiotom gospodarczym. Charakterystyki produktów, w szczególności specyfikacje techniczne, są wiążące tylko na podstawie wyraźnie wyrażonej zgody. Ceny produktów są podawane na zapytanie.

Przegląd głowic mikrometrycznych

Specyfikacja techniczna

Podziałka	0,001mm/ 0,0005mm/ 0,0001mm

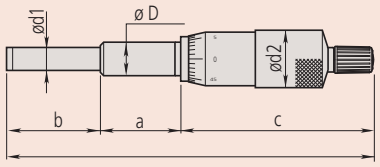

Długość całkowita l = a + b + c

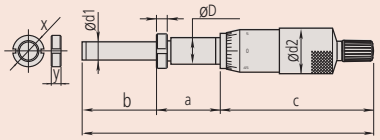

Długość całkowita l = a + b + c

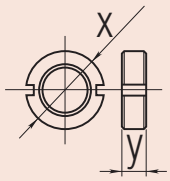

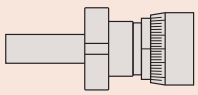

Z nakrętką mocującą

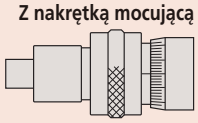

Z blokadą wrzeciona

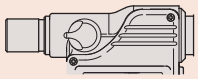

Z blokadą wrzeciona 250-301 / 350-2XX



Ze sferycznymi powierzchniami pomiarowymi

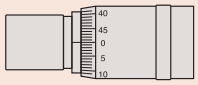

Z odczytem odwrotnym

Zestawienie głowic mikrometrycznych

Tuleja z nakrętką Nr	Tuleja gładka Nr	Zakres	1)	2)	3)	4)	5)	6)	7)	Podziałka	x	y	a	b	c	Ø D	Ø d1	Ø d2
		mm								mm	mm	mm	mm	mm	mm	mm	mm	mm
150-220.	**150-219.**	0-25								0,01	14	4	15	65	53,5	10	6,35	18
	153-203.	0-25					●	●		0,01			10	27	70,5	12	8	18
	153-204.	0-25					●	●		0,001			10	27	71	12	8	18
	153-301.	0-25					●	●		0,0005				28,6	31,8	18	8	85,5
	153-201.	0-25				●	●	●		0,01			10	27	87,5	12	8	18
	153-202.	0-25				●	●	●		0,001			10	27	88	12	8	18
150-210.	**150-209.**	0-25		●		●		●		0,01	14	4	15	27	78,5	10	6,35	18
	250-301.	0-25		●		●		●		0,01			15	27	94	10	6,35	18
350-252-10.	**350-251-10.**	0-25		●		●		●		0,001	14	4	15	27	114,5	10	6,35	18
350-272-20.	**350-271-10.**	0-25		●		●		●		0,001			16	27	113,5	12	6,35	18
350-282-10.	**350-281-10.**	0-25		●		●		●		0,001	16	4	15	27	114,5	12	6,35	18
150-212.	**150-211.**	0-25		●				●		0,01	14	4	15	27	65	10	6,35	18
151-226.	**151-225.**	0-25		●				●		0,01	16	4	19	34,5	66	12	8	21
350-261-10.		0-25		●					●	0,001			14	38,7	101	12	6,35	18
150-802.	**150-801.**	0-25	●			●		●		0,01	14	4	15	27	67	10	6,35	18
350-254-10.	**350-253-10.**	0-25	●	●		●				0,001	14	4	15	27	113,5	10	6,35	18
350-274-20.	**350-273-10.**	0-25	●	●		●				0,001	16	4	16	27	113,5	12	6,35	18
350-284-10.	**350-283-10.**	0-25	●	●		●				0,001	16	4	15	27	114,5	12	6,35	18
	152-348.	0-25-0			●			●		0,002			29	34	66	12	8	49
	152-401.	0-25-0	●					●		0,001			14	41,7	84,3	18	8	49
151-255.	**151-256.**	0-50				●		●		0,01	16	4	29	59	103	12	8	21
151-259.	**151-260.**	0-50						●		0,01	16	4	29	59	90	12	8	21
	152-103.	0-50						●		0,01			16	53	94	12	8	30
	164-161.	0-50					●	●		0,001			14	65	143	18	11	49
	197-101.	0-50					●	●		0,005			14	65	64	18	8	49
	152-380.	0-50-0			●			●		0,002			29	34	66	12	8	49
148-211.	**148-209.**	6,5-0			●					0,01	8	3	7,5	7,5	21,7	6	3,5	9
148-822.	**148-821.**	13-0			●					0,01	14	4	9,5	17,5	31,5	9,5	5	13
	148-863.	13-0			●					0,01			9,5	15,5	37	9,5	5	13
148-824.	**148-823.**	13-0		●	●					0,01	16	4	9,5	17,5	40,1	9,5	5	13
	148-864.	13-0		●	●					0,01			9,5	15,5	45,6	9,5	5	13
149-822.	**149-821.**	15-0			●			●		0,01	16	4	15	17	43,5	9,5	6,35	15
150-822.	**150-821.**	25-0			●	●		●		0,01	16	4	15	27	84	10	6,35	18

1) Sferyczna powierzchnia pomiarowa 2) Z blokadą wrzeciona 3) Odczyt odwrotny 4) Z grzechotką 5) Z nieobrotowym wrzecionem 6) Końcówka węglikowa 7) Nieobrotowa powierzchnia pomiarowa

Parametry x i y odnoszą się do głowic z nakrętką mocującą

Wszystkie produkty przeznaczone są do sprzedaży podmiotom gospodarczym. Charakterystyki produktów, w szczególności specyfikacje techniczne, są wiążące tylko na podstawie wyraźnie wyrażonej zgody. Ceny produktów są podawane na zapytanie.

Mitutoyo

Cyfrowe głowice mikrometryczne

Seria 164

- Wyświetlacz wraz z panelem operatorskim może być dla wygody obracany w zakresie 330°.
- Do integracji z maszynami i systemami pomiarowymi.
- Cyfrowa głowica mikrometryczna o nieobrotowym wrzecionie.



164-163

Metryczne

Nr	Zakres [mm]	Końcówka wrzeciona	Ø tulei	Dokładność	Uwagi	Waga [g]
164-163	0-50	Końcówka węglikowa	18 mm	±3 µm	Nieobrotowe wrzeciono	490

Dostępne też! Modele Calowe/Metryczne

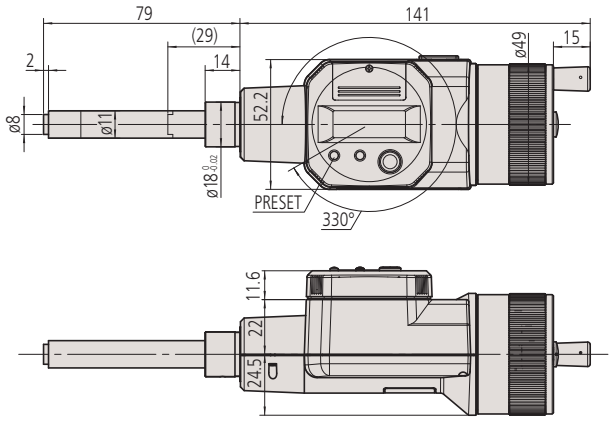

164-163
( ): z wrzecionem w pełni wysuniętym

Funkcje	Seria 164
ZERO / ABS przełączane	●
Auto wyłączanie (po 20 min. bezczynności)	●
2 nastawy wstępne	●
Wyjście danych	●
Zmiana kierunku zliczania	●

Specyfikacja techniczna

Dokładność	Patrz tabele (z wyłączeniem błędu kwantyzacji)
Wrzeciono pomiarowe	skok gwintu wrzeciona 0,5 mm
Wyświetlacz	LCD, wysokość znaków 7,5 mm
Zasilanie	2 baterie SR-44
Rozdzielczość	0,001 mm
Czas życia baterii	około 1,8 roku

Wyposażenie specjalne

Nr	Opis
959149	Kabel Digimatic z przyciskiem danych (1 m)
959150	Kabel Digimatic z przyciskiem danych (2 m)
06ADV380C	Kabel USB Input Tool Direct z przyciskiem danych (2 m)
02AZD790C	Kabel danych U-WAVE z przyciskiem danych

Artykuły eksploatacyjne

Nr	Opis
938882	Bateria SR-44



Wszystkie produkty przeznaczone są do sprzedaży podmiotom gospodarczym. Charakterystyki produktów, w szczególności specyfikacje techniczne, są wiążące tylko na podstawie wyraźnie wyrażonej zgody. Ceny produktów są podawane na zapytanie.

Cyfrowe głowice mikrometryczne z wrzecionem 10 mm

Funkcje	Seria 350
ZERO / ABS przełączane	●
Auto wyłączanie (po 20 min. bezczynności)	●
2 nastawy wstępne	●
Funkcja blokady	●
HOLD	●
Wyjście danych	●

Specyfikacja techniczna

Dokładność	±2 µm (z wyłączeniem błędu kwantyzacji)
Wrzeciono pomiarowe	Z blokadą wrzeciona, ø 6,35 mm, skok gwintu 0,5 mm
Wyświetlacz	LCD, wysokość znaków 7,5 mm
Czas życia baterii	około 1,2 roku
Rozdzielczość	0,001 mm
Zasilanie	Bateria SR-44

Wyposażenie specjalne

Nr	Opis
05CZA662	Kabel Digimatic z przyciskiem danych (1 m)
05CZA663	Kabel Digimatic z przyciskiem danych (2 m)
02AZD790B	Kabel łączący U-Wave z przyciskiem danych
06ADV380B	Kabel USB Input Tool Direct z przyciskiem danych (2 m)

Artykuły eksploatacyjne

Nr	Opis
938882	Bateria SR-44

Seria 350

Głowice mikrometryczne o zakresie 25 mm i średnicy tulei 10 mm.

- Do integracji z maszynami i systemami pomiarowymi.
- Bezpośredni odczyt czytelnie wyświetlanych wartości z rozdzielczością 0,001 mm.
- Średnica tulei chwytowej: 10mm.



350-251-10

Metryczne

Nr	Zakres [mm]	Końcówka wrzeciona	Ø tulei	Tuleja	Grubość uchwytu z nakrętką [mm]	Waga [g]
350-251-10	0-25	Płaska (węglikowa)	10 mm	Gładka		230
350-252-10	0-25	Płaska (węglikowa)	10 mm	Z nakrętką mocującą	11,5	230
350-253-10	0-25	Sferyczna (SR4)	10 mm	Gładka		230
350-254-10	0-25	Sferyczna (SR4)	10 mm	Z nakrętką mocującą	11,5	230

Dostępne też! Modele Calowe/Metryczne

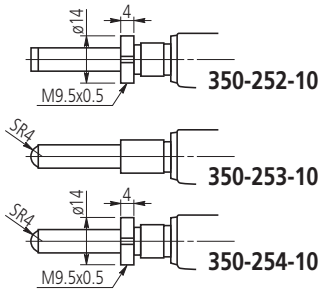

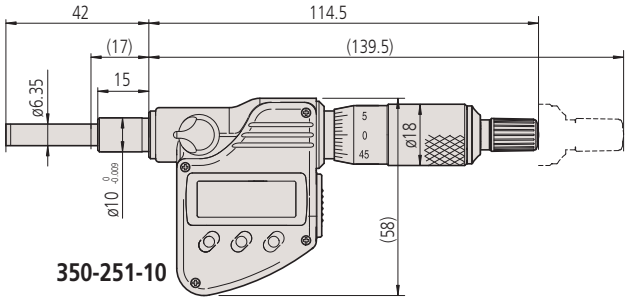

( ): z wrzecionem w pełni wysuniętym

Wszystkie produkty przeznaczone są do sprzedaży podmiotom gospodarczym. Charakterystyki produktów, w szczególności specyfikacje techniczne, są wiążące tylko na podstawie wyraźnie wyrażonej zgody. Ceny produktów są podawane na zapytanie.

Mitutoyo

Cyfrowe głowice mikrometryczne z wrzecionem 12 mm

Seria 350

Głowica mikrometryczna o zakresie 25mm i średnicy tulei 12mm, posiadająca następujące cechy:

- Przeznaczona do integracji z maszynami i systemami pomiarowymi.
- Doskonała odporność na wnikanie wody i pyłu (IP65) umożliwia wykorzystanie w maszynach obróbczych, gdzie może dochodzić do zachlapania chłodziwem (z wyjątkiem tulei gwintowanej).
- Czytelne wartości wyświetlane z rozdzielczością 0,001 mm.



350-281-10

Metryczne

Nr	Zakres [mm]	Końcówka wrzeciona	Ø tulei	Tuleja	Grubość uchwytu z nakrętką [mm]	Uwagi	Waga [g]
350-271-10	0-25	Płaska (węglik)	12 /18 mm	Gładka		IP65	230
350-272-20	0-25	Płaska (węglik)	M12 x 1	Z nakrętką	11,5	gwintowane wrzeciono	230
350-273-10	0-25	Sferyczna (SR4)	12 /18 mm	Gładka		IP65	230
350-274-20	0-25	Sferyczna (SR4)	M12 x 1	Z nakrętką	11,5	gwintowane wrzeciono	230
350-281-10	0-25	Płaska (węglik)	12 mm	Gładka		IP65	230
350-282-10	0-25	Płaska (węglik)	12 mm	Z nakrętką	11,5	IP65	230
350-283-10	0-25	Sferyczna (SR4)	12 mm	Gładka		IP65	230
350-284-10	0-25	Sferyczna (SR4)	12 mm	Z nakrętką	11,5	IP65	230
350-261-10	0-25	Płaska	12 mm	Gładka		IP65, z nieobrotową powierzchnią pom. bez grzechotki	235

Dostępne też! Modele Calowe/Metryczne

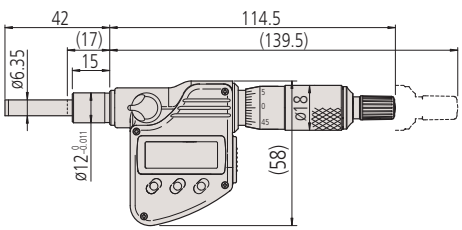

350-281-10 ( ): z wrzecionem w pełni wysuniętym

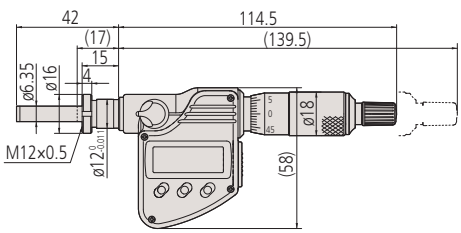

350-282-10

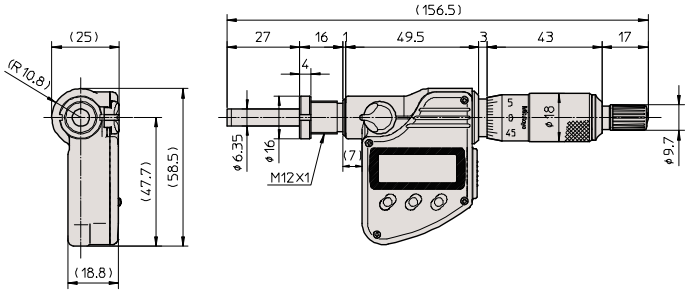

350-272-20

Funkcje	Seria 350
ZERO / ABS przełączane	●
Auto wyłączanie (po 20 min. bezczynności)	●
2 nastawy wstępne	●
Funkcja blokady	●
HOLD	●
Wyjście danych	●

Specyfikacja techniczna

Dokładność	±2 µm (z wyłączeniem błędu kwantyzacji)
Wrzeciono pomiarowe	Z blokadą wrzeciona, ø 6,35 mm, skok gwintu 0,5 mm
Wyświetlacz	LCD, wysokość znaków 7,5 mm
Czas życia baterii	około 1,2 roku
Rozdzielczość	0,001 mm
Zasilanie	Bateria SR-44

Wyposażenie specjalne

Nr	Opis
05CZA662	Kabel Digimatic z przyciskiem danych (1 m)
05CZA663	Kabel Digimatic z przyciskiem danych (2 m)
02AZD790B	Kabel łączący U-Wave z przyciskiem danych
06ADV380B	Kabel USB Input Tool Direct z przyciskiem danych (2 m)

Artykuły eksploatacyjne

Nr	Opis
938882	Bateria SR-44
305307	Tuleja ze szczeliną Ø 12/Ø 18 mm długość 14 mm
306625	Tuleja ze szczeliną Ø 12/Ø 18 mm długość 16 mm

306625 wzorzec dla 350-271-10, 350-273-10
305307 wzorzec dla 350-261-10

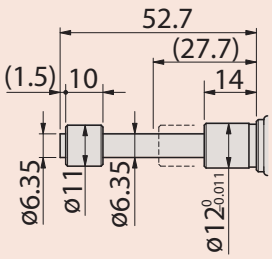

350-261-10

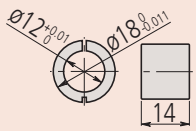

305307

Wszystkie produkty przeznaczone są do sprzedaży podmiotom gospodarczym. Charakterystyki produktów, w szczególności specyfikacje techniczne, są wiążące tylko na podstawie wyraźnie wyrażonej zgody. Ceny produktów są podawane na zapytanie.

Głowice mikrometryczne z licznikiem

Specyfikacja techniczna

Skala	Bęben i tuleja matowo chromowane
Wrzeciono pomiarowe	Z blokadą wrzeciona, ø 6,35 mm, skok gwintu 0,5 mm
Podziałka	0,01mm

Seria 250 - Z licznikiem mechanicznym

Głowica mikrometryczna z licznikiem mechanicznym.



250-301

Metryczne

Nr	Zakres [mm]	Końcówka wrzeciona	Ø tulei	Dokładność	Tuleja	Waga [g]
250-301	0-25	Płaska (węglikowa)	10 mm	±2 µm	Gładka	165

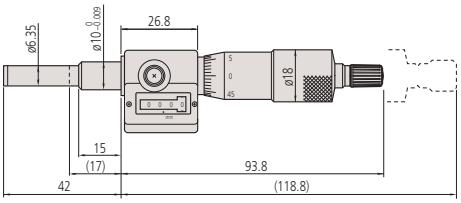

250-301

Głowica "Micro Jack"

Specyfikacja techniczna

Podziałka	0,01mm



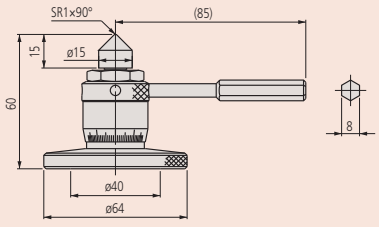

7850

Seria 7

Głowica mikrometryczna "Micro Jack" do precyzyjnych regulacji pod obciążeniem

- Stosowana do dokładnego poziomowania maszyn, płyt pomiarowych i innych przyrządów precyzyjnych.
- Łatwa regulacja pod dużym obciążeniem.



7850

Metryczne

Nr	Zakres [mm]	Uwagi
7850	60-75	Obciążenie maks.: 400kg

Wszystkie produkty przeznaczone są do sprzedaży podmiotom gospodarczym. Charakterystyki produktów, w szczególności specyfikacje techniczne, są wiążące tylko na podstawie wyraźnie wyrażonej zgody. Ceny produktów są podawane na zapytanie.

Głowica mikrometryczna o dokładnym posuwie wrzeciona i zakresach 5 mm i 6,5 mm

Seria 148 - O bardzo dokładnym posuwie wrzeciona 0,1 mm/obr.

Niewielkich rozmiarów głowice mikrometryczne o bardzo dokładnym posuwie.

- Niewielki rozmiar i ekstremalnie mały skok gwintu wrzeciona 0,1 mm/obrót.
- Idealne do stosowania w aparaturze naukowej.



148-143



148-243

Metryczne

Nr	Zakres [mm]	Końcówka wrzeciona	Ø tulei	Dokładność [µm]	Tuleja	Grubość uchwytu z nakrętką [mm]	Waga [g]
148-244	0-5	Sferyczna (SR1,5)	3,5 mm	±5	Gładka		4
148-245	0-5	Sferyczna (SR1,5)	3,5 mm	±5	Z nakrętką mocującą	3	5
148-142	0-6,5	Sferyczna (SR4)	9,5 mm	±2	Gładka		31
148-143	0-6,5	Sferyczna (SR4)	9,5 mm	±2	Z nakrętką mocującą	6	34
148-342	0-6,5	Sferyczna (SR4)	9,5 mm	±2	Gładka		29
148-343	0-6,5	Sferyczna (SR4)	9,5 mm	±2	Z nakrętką mocującą	6	31
148-242	0-6,5	Sferyczna (SR3)	6 mm	±5	Gładka		10
148-243	0-6,5	Sferyczna (SR3)	6 mm	±5	Z nakrętką mocującą	4	10

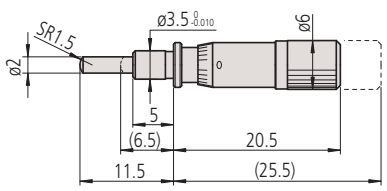

148-244

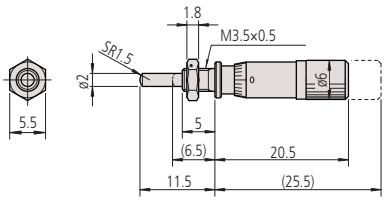

148-245

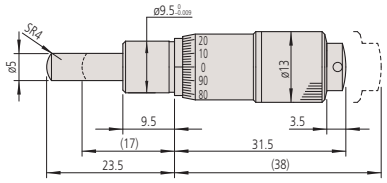

148-142

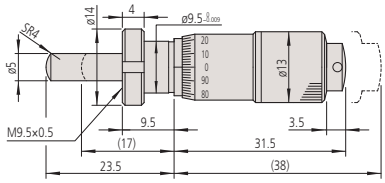

148-143

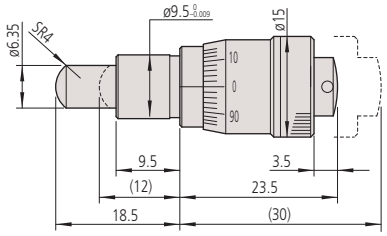

148-342

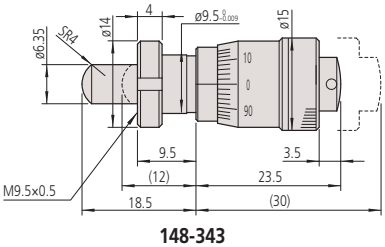

148-343

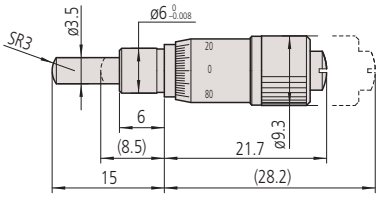

148-242

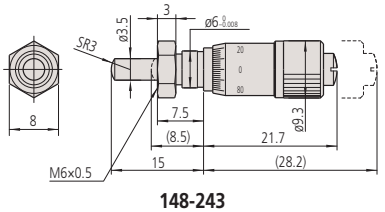

148-243

( ): z wrzecionem w pełni wysuniętym

Specyfikacja techniczna

Skok gwintu wrzeciona	0,1 mm
Skala	Bęben i tuleja matowo chromowane
Powierzchnie pomiarowe	Stal narzędziowa (>60 HRC)
Podziałka	0,002 mm / 0,004 mm (148-244, 148-245)

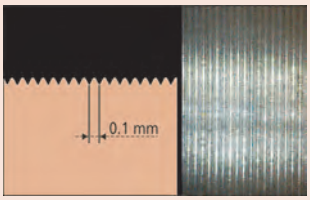

Skok gwintu 0,1 mm

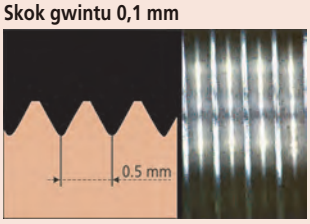

Skok gwintu 0,5 mm

Wszystkie produkty przeznaczone są do sprzedaży podmiotom gospodarczym. Charakterystyki produktów, w szczególności specyfikacje techniczne, są wiążące tylko na podstawie wyraźnie wyrażonej zgody. Ceny produktów są podawane na zapytanie.

Głowica mikrometryczna o zakresie 5mm i 6,5mm

Seria 148 - Ultra małe

Miniaturowe głowice mikrometryczne łatwo integrowalne z różnego rodzaju maszynami.



148-201



148-215

Specyfikacja techniczna

Dokładność	±5 µm
Skok gwintu wrzeciona	0,5 mm
Skala	Bęben i tuleja matowo chromowane
Powierzchnie pomiarowe	Stal hartowana (> 60 HRC)
Podziałka	0,02 mm (148-215/ 148-216) 0,01 mm



Metryczne

Nr	Zakres [mm]	Końcówka wrzeciona	Ø tulei	Tuleja	Grubość uchwytu z nakrętką [mm]	Cechy specjalne	Waga [g]
148-215	0-5	Sferyczna (SR1,5)	3,5 mm	Gładka		-	4
148-216	0-5	Sferyczna (SR1,5)	3,5 mm	Z nakrętką mocującą	3	-	4
148-201	0-6,5	Płaska	6 mm	Gładka		-	10
148-203	0-6,5	Płaska	6 mm	Z nakrętką mocującą	4	-	10
148-205	0-6,5	Sferyczna (SR3)	6 mm	Gładka		-	10
148-207	0-6,5	Sferyczna (SR3)	6 mm	Z nakrętką mocującą	4	-	10
148-209	0-6,5	Płaska	6 mm	Gładka		Odczyt odwrotny	10
148-211	0-6,5	Płaska	6 mm	Z nakrętką mocującą	4	Odczyt odwrotny	10

Dostępne też! Modele Calowe

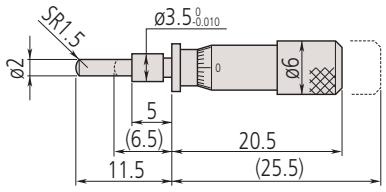

148-215

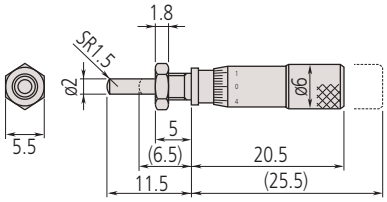

148-216

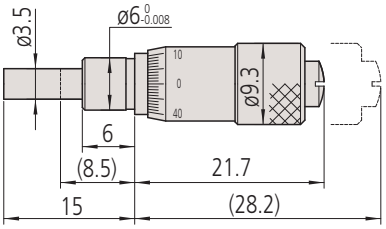

148-201

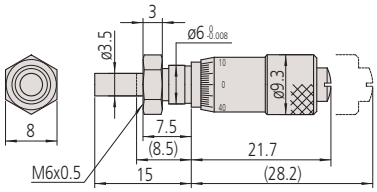

148-203

( ): z wrzecionem w pełni wysuniętym

Wszystkie produkty przeznaczone są do sprzedaży podmiotom gospodarczym. Charakterystyki produktów, w szczególności specyfikacje techniczne, są wiążące tylko na podstawie wyraźnie wyrażonej zgody. Ceny produktów są podawane na zapytanie.

Mitutoyo

Głowica mikrometryczna 6,5 mm i 13 mm

Seria 148 - Dokładny posuw wrzeciona 0,25 mm/obr

Standardowe głowice mikrometryczne, typ niewielkich rozmiarów o zakresie 13 mm.

- Węglikowa powierzchnia pomiarowa wrzeciona
- Dokładny posuw wrzeciona przydatny w zastosowaniach wymagających dokładnych regulacji i pozycjonowania.



148-132

Specyfikacja techniczna

Dokładność	±2 µm
Skok gwintu wrzeciona	0,25 mm
Skala	Bęben i tuleja matowo chromowane
Powierzchnie pomiarowe	Stal hartowana (> 60 HRC)
Podziałka	0,01 mm

Metryczne

Nr	Zakres [mm]	Końcówka wrzeciona	Ø tulei	Tuleja	Grubość uchwytu z nakrętką [mm]	Waga [g]
148-322	0-6,5	Sferyczna (SR4)	9,5 mm	Gładka		30
148-323	0-6,5	Sferyczna (SR4)	9,5 mm	Z nakrętką mocującą	6	35
148-132	0-13	Sferyczna (SR4)	9,5 mm	Gładka		30
148-133	0-13	Sferyczna (SR4)	9,5 mm	Z nakrętką mocującą	6	35

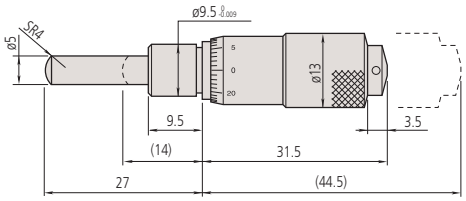

148-132 mm

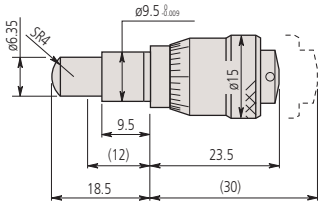

148-322 mm

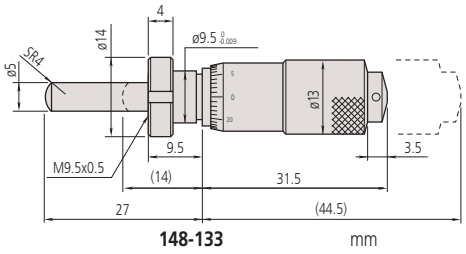

148-133 mm

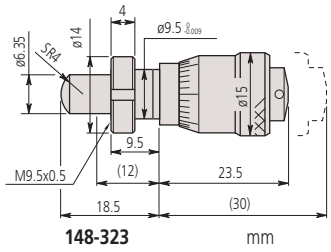

148-323 mm

( ): z wrzecionem w pełni wysuniętym

Wszystkie produkty przeznaczone są do sprzedaży podmiotom gospodarczym. Charakterystyki produktów, w szczególności specyfikacje techniczne, są wiążące tylko na podstawie wyraźnie wyrażonej zgody. Ceny produktów są podawane na zapytanie.

Głowica mikrometryczna o zakresie 6,5mm i 13mm

Specyfikacja techniczna

Dokładność	±2 µm
Skok gwintu wrzeciona	0,5 mm
Skala	Bęben i tuleja matowo chromowane
Powierzchnie pomiarowe	Stal hartowana (> 60 HRC)
Podziałka	0,01 mm

Seria 148 - Duża średnica bębna ułatwiająca odczyt

Te głowice mikrometryczne posiadają śrubę blokującą, umożliwiającą zablokowanie wrzeciona w dowolnej pozycji.

Metryczne

Nr	Zakres [mm]	Końcówka wrzeciona	Ø tulei	Tuleja	Grubość uchwytu z nakrętką [mm]	ø bębna	Waga [g]
148-301	0-6,5	Płaska	9,5 mm	Gładka		15 mm	26
148-302	0-6,5	Płaska	9,5 mm	Z nakrętką mocującą	6	15 mm	26
148-303	0-6,5	Płaska	9,5 mm	Gładka		20 mm	39
148-304	0-6,5	Płaska	9,5 mm	Z nakrętką mocującą	6	20 mm	39
148-305	0-6,5	Płaska	9,5 mm	Gładka		29 mm	71
148-306	0-6,5	Płaska	9,5 mm	Z nakrętką mocującą	6	29 mm	71
148-313	0-6,5	Sferyczna (SR4)	9,5 mm	Płaska		15 mm	26
148-314	0-6,5	Sferyczna (SR4)	9,5 mm	Z nakrętką mocującą	6	15 mm	26
148-307	0-13	Płaska	9,5 mm	Gładka		15 mm	35
148-308	0-13	Płaska	9,5 mm	Z nakrętką mocującą	6	15 mm	35
148-309	0-13	Płaska	9,5 mm	Gładka		20 mm	55
148-310	0-13	Płaska	9,5 mm	Z nakrętką mocującą	6	20 mm	55
148-311	0-13	Płaska	9,5 mm	Gładka		29 mm	103
148-312	0-13	Płaska	9,5 mm	Z nakrętką mocującą	6	29 mm	103

Dostępne też! Modele Calowe



148-301



148-303



148-305



148-313



148-314

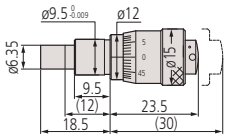

148-301

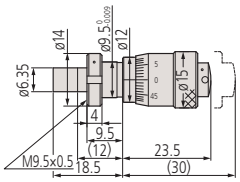

148-302

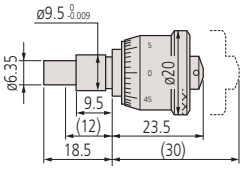

148-303

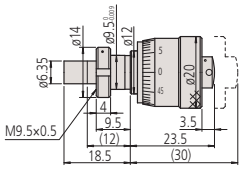

148-304

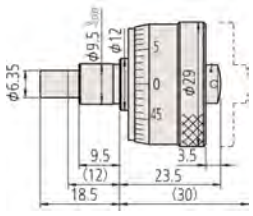

148-305

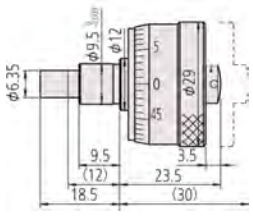

148-306

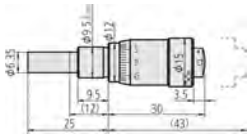

148-307

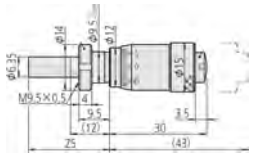

148-308

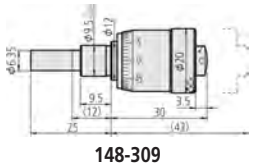

148-309

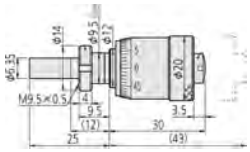

148-310

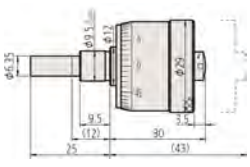

148-311

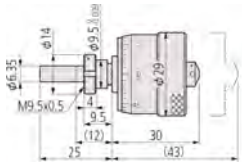

148-312

( ): z wrzecionem w pełni wysuniętym

Wszystkie produkty przeznaczone są do sprzedaży podmiotom gospodarczym. Charakterystyki produktów, w szczególności specyfikacje techniczne, są wiążące tylko na podstawie wyraźnie wyrażonej zgody. Ceny produktów są podawane na zapytanie.

Mitutoyo

Głowica mikrometryczna o zakresie 6,5mm z blokadą wrzeciona

Seria 148 - Typ ze śrubą blokującą

Wrzeciono tych głowic mikrometrycznych może być zablokowane w dowolnym położeniu za pomocą radełkowanej śruby blokującej.



148-223



148-319



148-220



148-316

Metryczne

Nr	Zakres [mm]	Końcówka wrzeciona	Ø tulei	Dokładność [µm]	Tuleja	Grubość uchwytu z nakrętką [mm]	Waga [g]
148-220	0-6,5	Płaska	6 mm	±5	Gładka		16
148-221	0-6,5	Płaska	6 mm	±5	Z nakrętką mocującą	4	17
148-222	0-6,5	Sferyczna (SR3)	6 mm	±5	Gładka		16
148-223	0-6,5	Sferyczna (SR3)	6 mm	±5	Z nakrętką mocującą	4	17
148-316	0-6,5	Płaska	9,5 mm	±2	Gładka		40
148-317	0-6,5	Płaska	9,5 mm	±2	Z nakrętką mocującą	6	43
148-318	0-6,5	Sferyczna (SR4)	9,5 mm	±2	Gładka		40
148-319	0-6,5	Sferyczna (SR4)	9,5 mm	±2	Z nakrętką mocującą	6	43

Dostępne też! Modele Calowe

Specyfikacja techniczna

Skok gwintu wrzeciona	0,5 mm
Skala	Bęben i tuleja matowo chromowane
Powierzchnie pomiarowe	Stal hartowana (> 60 HRC)
Podziałka	0,01 mm

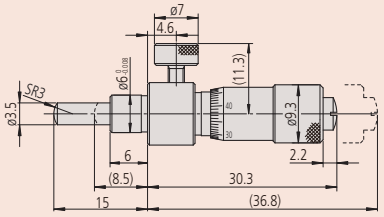

148-222

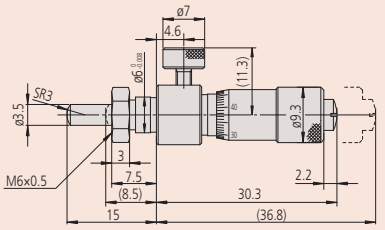

148-223

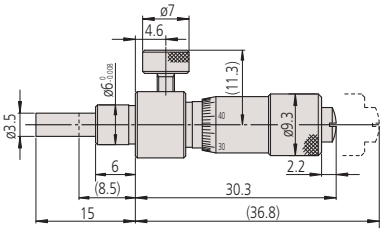

148-220

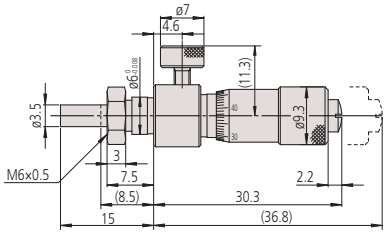

148-221

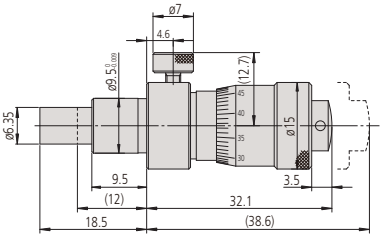

148-316

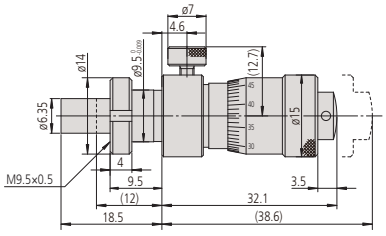

148-317

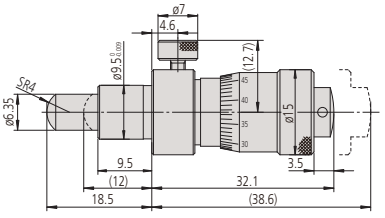

148-318

( ): z wrzecionem w pełni wysuniętym

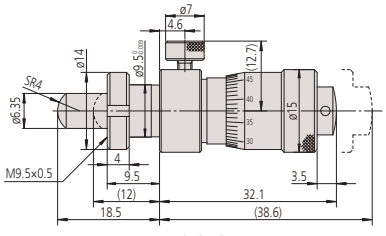

148-319

Wszystkie produkty przeznaczone są do sprzedaży podmiotom gospodarczym. Charakterystyki produktów, w szczególności specyfikacje techniczne, są wiążące tylko na podstawie wyraźnie wyrażonej zgody. Ceny produktów są podawane na zapytanie.

Głowica mikrometryczna o zakresie 13mm z blokadą wrzeciona

Specyfikacja techniczna

Dokładność	±2 µm
Skok gwintu wrzeciona	0,5 mm
Skala	Bęben i tuleja matowo chromowane
Powierzchnie pomiarowe	Stal hartowana (> 60 HRC)
Podziałka	0,01 mm

Seria 148 - Typ ze śrubą blokującą

Ta głowica mikrometryczna posiada możliwość blokowania wrzeciona w dowolnym położeniu za pomocą radełkowanej śruby blokującej.



148-150



148-153

Metryczne

Nr	Zakres [mm]	Końcówka wrzeciona	Ø tulei	Tuleja	Grubość uchwytu z nakrętką [mm]	Waga [g]
148-150	0-13	Płaska	9,5 mm	Gładka		40
148-151	0-13	Płaska	9,5 mm	Z nakrętką mocującą	6	43
148-152	0-13	Sferyczna (SR4)	9,5 mm	Gładka		40
148-153	0-13	Sferyczna (SR4)	9,5 mm	Z nakrętką mocującą	6	43

Dostępne też! Modele Calowe

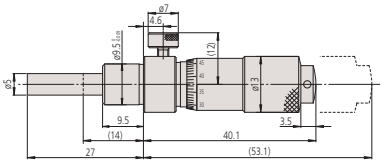

148-150

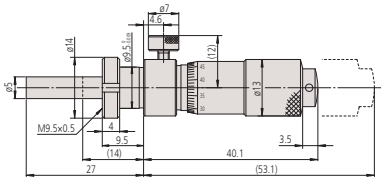

148-151

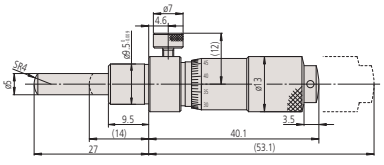

148-152

( ): z wrzecionem w pełni wysuniętym

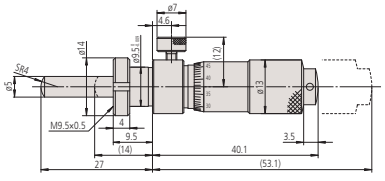

148-153

Wszystkie produkty przeznaczone są do sprzedaży podmiotom gospodarczym. Charakterystyki produktów, w szczególności specyfikacje techniczne, są wiążące tylko na podstawie wyraźnie wyrażonej zgody. Ceny produktów są podawane na zapytanie.

Mitutoyo

Głowica mikrometryczna o zakresie 13 mm z bębnem zerowanym

Seria 148 - Typ standardowy o małych wymiarach i przestawnym zerze.

Standardowe, małych rozmiarów głowice mikrometryczne z bębnem o regulowanym zerze.
- Zero można ustawić w dowolnej pozycji poprzez odpowiednie ustawienie śruby bębna.



148-503



148-504

Metryczne

Nr	Zakres [mm]	Końcówka wrzeciona	Ø tulei	Tuleja	Grubość uchwytu z nakrętką [mm]	Cechy specjalne	Waga [g]
148-503	0-13	Płaska	9,5 mm	Końcówka płaska		-	35
148-513	0-13	Płaska	9,5 mm	Końcówka płaska		Stal nierdzewna	35
148-508	0-13	Płaska	9,5 mm	Z nakrętką zaciskową	6	-	40
148-853	0-13	Sferyczna (SR4)	9,5 mm	Końcówka płaska		-	40
148-518	0-13	Płaska	9,5 mm	Z nakrętką zaciskową	6	Stal nierdzewna	40
148-858	0-13	Sferyczna (SR4)	9,5 mm	Z nakrętką zaciskową	6	-	40

Metryczne — Odczyt odwrotny

Nr	Zakres [mm]	Końcówka wrzeciona	Ø tulei	Tuleja	Grubość uchwytu z nakrętką [mm]	Waga [g]
148-863	0-13	Płaska	9,5 mm	Końcówka płaska		35
148-868	0-13	Płaska	9,5 mm	Z nakrętką zaciskową	6	40

Metryczne — Odczyt odwrotny / Z blokowaniem wrzeciona

Nr	Zakres [mm]	Końcówka wrzeciona	Ø tulei	Tuleja	Grubość uchwytu z nakrętką [mm]	Waga [g]
148-864	0-13	Płaska	9,5 mm	Z nakrętką zaciskową	6	40
148-866	0-13	Płaska	9,5 mm	Końcówka płaska		35

Metryczne — Z blokowaniem wrzeciona

Nr	Zakres [mm]	Końcówka wrzeciona	Ø tulei	Tuleja	Grubość uchwytu z nakrętką [mm]	Waga [g]
148-506	0-13	Płaska	9,5 mm	Końcówka płaska		35
148-504	0-13	Płaska	9,5 mm	Z nakrętką zaciskową	6	40
148-854	0-13	Sferyczna (SR4)	9,5 mm	Z nakrętką zaciskową	6	40
148-856	0-13	Sferyczna (SR4)	9,5 mm	Końcówka płaska		35

Dostępne też! Modele Calowe

Specyfikacja techniczna

Dokładność	±2 µm
Skok gwintu wrzeciona	0,5 mm
Skala	Bęben i tuleja matowo chromowane
Powierzchnie pomiarowe	Stal hartowana (> 60 HRC)
Podziałka	0,01 mm

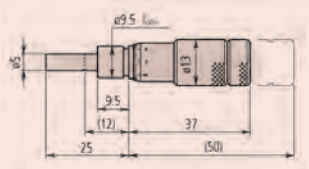

148-503

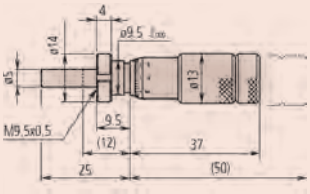

148-508

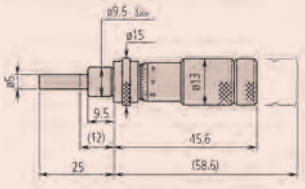

148-506

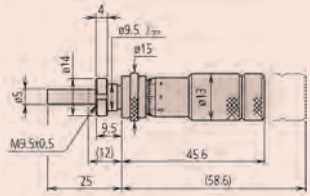

148-504

( ): z wrzecionem w pełni wysuniętym

Wszystkie produkty przeznaczone są do sprzedaży podmiotom gospodarczym. Charakterystyki produktów, w szczególności specyfikacje techniczne, są wiążące tylko na podstawie wyraźnie wyrażonej zgody. Ceny produktów są podawane na zapytanie.

Głowica mikrometryczna o zakresie 13 mm

Seria 148 Typ standardowy o małych wymiarach

Standardowe, niewielkich rozmiarów głowice mikrometryczne o zakresie pomiarowym 13 mm



148-104



148-103



148-121



148-120

Specyfikacja techniczna

Dokładność	±2 µm
Skok gwintu wrzeciona	0,5 mm
Skala	Bęben i tuleja matowo chromowane
Powierzchnie pomiarowe	Stal hartowana (> 60 HRC)
Podziałka	0,01 mm

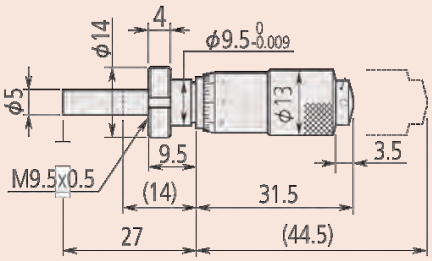

148-103

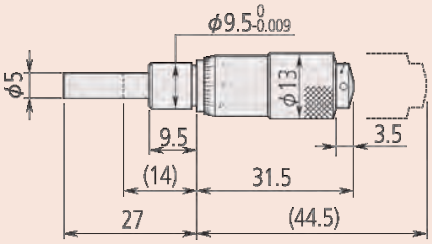

148-104

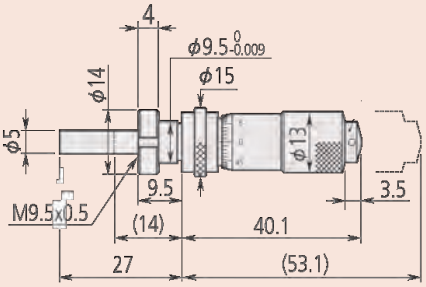

148-120

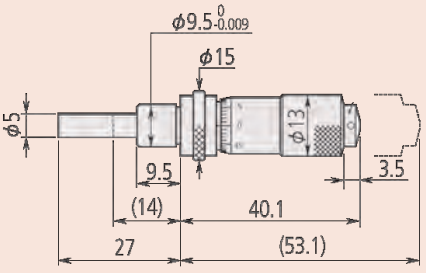

148-121

( ): z wrzecionem w pełni wysuniętym

Metryczne

Nr	Zakres [mm]	Końcówka wrzeciona	Ø tulei	Tuleja	Grubość uchwytu z nakrętką [mm]	Cechy specjalne	Waga [g]
148-104	0-13	Płaska	9,5 mm	Gładka		-	30
148-103	0-13	płaska	9,5 mm	Z nakrętką	6	-	35
148-801	0-13	Sferyczna (SR4)	9,5 mm	Gładka		-	30
148-802	0-13	Sferyczna (SR4)	9,5 mm	Z nakrętką	6	-	35
148-821	0-13	Płaska	9,5 mm	Gładka		Odczyt odwrotny	30
148-822	0-13	Płaska	9,5 mm	Z nakrętką	6	Odczyt odwrotny	35

Metryczne Z blokowaniem wrzeciona

Nr	Zakres [mm]	Końcówka wrzeciona	Ø tulei	Tuleja	Grubość uchwytu z nakrętką [mm]	Cechy specjalne	Waga [g]
148-121	0-13	Płaska	9,5 mm	Gładka		-	40
148-120	0-13	Płaska	9,5 mm	Z nakrętką	6	-	45
148-803	0-13	Sferyczna (SR4)	9,5 mm	Gładka		-	40
148-804	0-13	Sferyczna (SR4)	9,5 mm	Z nakrętką	6	-	45
148-823	0-13	Płaska	9,5 mm	Gładka		Odczyt odwrotny	40
148-824	0-13	Płaska	9,5 mm	Z nakrętką	6	Odczyt odwrotny	45

Dostępne też! Modele Całowe

Wszystkie produkty przeznaczone są do sprzedaży podmiotom gospodarczym. Charakterystyki produktów, w szczególności specyfikacje techniczne, są wiążące tylko na podstawie wyraźnie wyrażonej zgody. Ceny produktów są podawane na zapytanie.

Mitutoyo

Głowica mikrometryczna o zakresie 15mm

Seria 149 - Typ standardowy z wrzecionem o końcówce węglikowej

- Niewielkich rozmiarów głowica mikrometryczna o zakresie pomiarowym 15 mm i o węglikowo-wolframowej powierzchni pomiarowej.



149-132



149-184

Specyfikacja techniczna

Dokładność	±2 µm
Skok gwintu wrzeciona	0,5 mm
Skala	Bęben i tuleja matowo chromowane
Powierzchnie pomiarowe	Z węglika spiekanego
Podziałka	0,01mm

Metryczne

Nr	Zakres [mm]	Końcówka wrzeciona	Ø tulei	Tuleja	Grubość uchwytu z nakrętką [mm]	Cechy specjalne	Waga [g]
149-132	0-15	Płaska (węglikowa)	9,5 mm	Gładka		-	55
149-131	0-15	Płaska (węglikowa)	9,5 mm	Z nakrętką mocującą	11,5	-	60
149-801	0-15	Sferyczna (SR4)	9,5 mm	Gładka		-	55
149-802	0-15	Sferyczna (SR4)	9,5 mm	Z nakrętką mocującą	11,5	-	60
149-821	0-15	Płaska (węglikowa)	9,5 mm	Gładka		Odczyt odwrotny	55
149-822	0-15	Płaska (węglikowa)	9,5 mm	Z nakrętką mocującą	11,5	Odczyt odwrotny	60

Metryczne Z blokowaniem wrzeciona

Nr	Zakres [mm]	Końcówka wrzeciona	Ø tulei	Tuleja	Grubość uchwytu z nakrętką [mm]	Cechy specjalne	Waga [g]
149-183	0-15	Płaska (węglikowa)	9,5 mm	Gładka		-	55
149-184	0-15	Płaska (węglikowa)	9,5 mm	Z nakrętką mocującą	6	-	60
149-803	0-15	Sferyczna (SR4)	9,5 mm	Gładka		-	55
149-804	0-15	Sferyczna (SR4)	9,5 mm	Z nakrętką mocującą	6	-	60
149-823	0-15	Płaska (węglikowa)	9,5 mm	Gładka		Odczyt odwr.	55
149-824	0-15	Płaska (węglikowa)	9,5 mm	Z nakrętką mocującą	6	Odczyt odwr.	60

Dostępne też! Modele Calowe

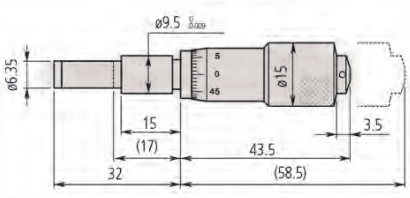

149-132

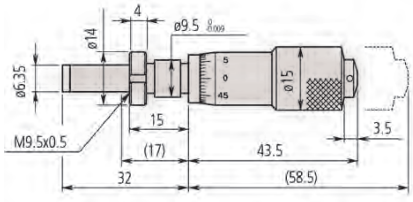

149-131

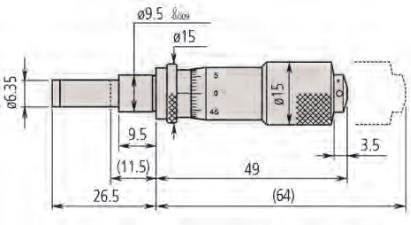

149-183

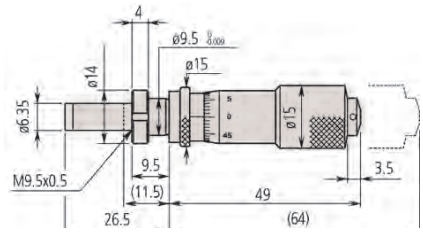

149-184

( ): z wrzecionem w pełni wysuniętym

Wszystkie produkty przeznaczone są do sprzedaży podmiotom gospodarczym. Charakterystyki produktów, w szczególności specyfikacje techniczne, są wiążące tylko na podstawie wyraźnie wyrażonej zgody. Ceny produktów są podawane na zapytanie.

Głowica mikrometryczna o zakresie 25 mm

Specyfikacja techniczna

Dokładność	±2 µm
Skok gwintu wrzeciona	0,5 mm
Skala	Bęben i tuleja matowo chromowane
Powierzchnie pomiarowe	Z węglika spiekanego
Podziałka	0,01 mm

Seria 150 - Typ standardowy średnich rozmiarów

Standardowa, średnich rozmiarów głowica mikrometryczna o zakresie pomiarowym 25 mm.



150-801



150-191



150-195



150-196

Metryczne

Nr	Zakres [mm]	Końcówka wrzeciona	Ø tulei	Tuleja	Grubość uchwytu z nakrętką [mm]	Cechy specjalne	Waga [g]
150-192	0-25	Płaska (węglikowa)	10 mm	Gładka		-	95
150-191	0-25	Płaska (węglikowa)	10 mm	Z nakrętką	11,5	-	100
150-801	0-25	Sferyczna (SR4)	10 mm	Gładka		-	95
150-802	0-25	Sferyczna (SR4)	10 mm	Z nakrętką	11,5	-	100
150-190	0-25	Płaska (węglikowa)	10 mm	Gładka		Podziałka 0,001 mm	95
150-189	0-25	Płaska (węglikowa)	10 mm	Z nakrętką	11,5	Podziałka 0,001 mm	100
150-196	0-25	Płaska (węglikowa)	10 mm	Gładka		Bez grzechotki	95
150-195	0-25	Płaska (węglikowa)	10 mm	Z nakrętką	11,5	Bez grzechotki	110
150-219	0-25	Płaska	10 mm	Gładka		Długie wrzeciono	95
150-220	0-25	Płaska	10 mm	Z nakrętką	11,5	Długie wrzeciono	100
150-821	0-25	Płaska (węglikowa)	10 mm	Gładka		Odczyt odwrotny	95
150-822	0-25	Płaska (węglikowa)	10 mm	Z nakrętką	11,5	Odczyt odwrotny	100

Metryczne Z blokowaniem wrzeciona

Nr	Zakres [mm]	Końcówka wrzeciona	Ø tulei	Tuleja	Grubość uchwytu z nakrętką [mm]	Cechy specjalne	Waga [g]
150-209	0-25	Płaska (węglikowa)	10 mm	Gładka		-	110
150-183	0-25	Płaska (węglikowa)	10 mm	Gładka		Podziałka 0,001	110
150-184	0-25	Płaska (węglikowa)	10 mm	Z nakrętką	11,5	Podziałka 0,001	115
150-211	0-25	Płaska (węglikowa)	10 mm	Gładka		Bez grzechotki	115
150-210	0-25	Płaska (węglikowa)	10 mm	Z nakrętką	11,5	-	115
150-212	0-25	Płaska (węglikowa)	10 mm	Z nakrętką	11,5	Bez grzechotki	115
150-803	0-25	Sferyczna (SR4)	10 mm	Gładka		-	110
150-804	0-25	Sferyczna (SR4)	10 mm	Z nakrętką	11,5	-	115
150-823	0-25	Płaska (węglikowa)	10 mm	Gładka		Odczyt odwrotny	110
150-824	0-25	Płaska (węglikowa)	10 mm	Z nakrętką	11,5	Odczyt odwrotny	115
150-223	0-25	Płaska (węglikowa)	10 mm	Gładka		Długie wrzeciono/ bez grzechotki	110
150-224	0-25	Płaska (węglikowa)	10 mm	Z nakrętką	11,5	Długie wrzeciono/ bez grzechotki	115

Dostępne też! Modele Całowe

Wszystkie produkty przeznaczone są do sprzedaży podmiotom gospodarczym. Charakterystyki produktów, w szczególności specyfikacje techniczne, są wiążące tylko na podstawie wyraźnie wyrażonej zgody. Ceny produktów są podawane na zapytanie.

Mitutoyo

Głowica mikrometryczna o zakresie 25 mm

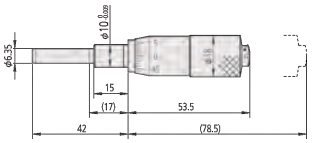

150-196

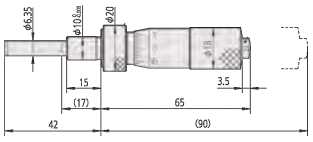

150-211

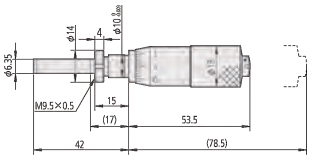

150-195

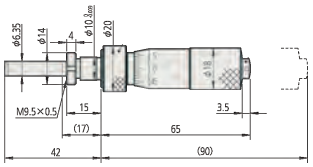

150-212

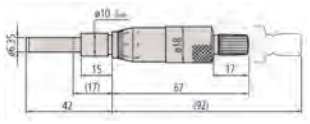

150-192



150-801 150-821 150-190 150-219

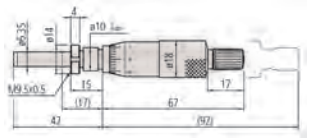

150-191



150-802 150-822 150-189 150-220

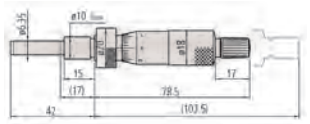

150-209



150-803 150-823 150-183 150-223

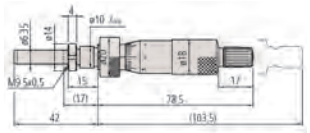

15-210



150-804 150-824 150-184 150-224

( ): z wrzecionem w pełni wysuniętym

Wszystkie produkty przeznaczone są do sprzedaży podmiotom gospodarczym. Charakterystyki produktów, w szczególności specyfikacje techniczne, są wiążące tylko na podstawie wyraźnie wyrażonej zgody. Ceny produktów są podawane na zapytanie.

Głowica mikrometryczna 25mm oraz 50mm

Seria 151 - Średnich rozmiarów typ standardowy o średnicy wrzeciona 8 mm.

Średnich rozmiarów standardowe głowice mikrometryczne.
- Średnica wrzeciona 8mm
- Ekstremalna wytrzymałość, dostępne w wersji z grzechotką lub bez.


151-224


151-223


151-255


151-256

Specyfikacja techniczna

Dokładność	±2 µm ±4 µm (50 mm)
Skok gwintu wrzeciona	0,5 mm
Skala	Bęben i tuleja matowo chromowane
Powierzchnie pomiarowe	Z węglika spiekanego
Podziałka	0,01 mm/ 0,001 mm

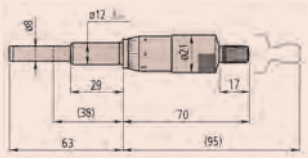

151-224

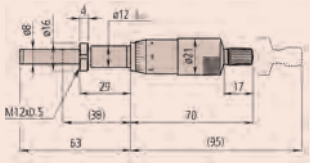

151-223

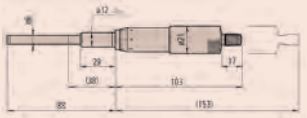

151-256

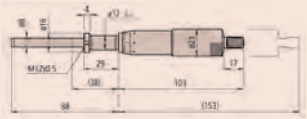

151-255

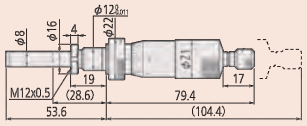

151-213

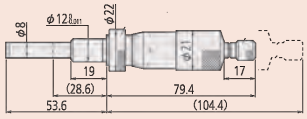

151-214

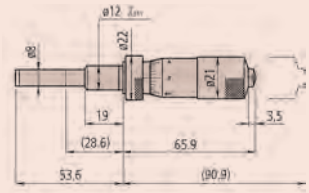

151-225

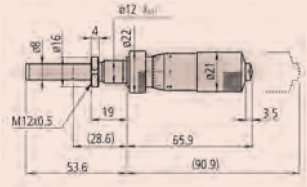

151-226

( ): z wrzecionem w pełni wysuniętym

Metryczne

Nr	Zakres [mm]	Końcówka wrzeciona	Ø tulei	Tuleja	Grubość uchwytu z nakrętką [mm]	Cechy specjalne	Waga [g]
151-224	0-25	Płaska (węglikowa)	12 mm	Gładka		-	150
151-223	0-25	Płaska (węglikowa)	12 mm	Z nakrętką	25,5	-	155
151-222	0-25	Płaska (węglikowa)	12 mm	Gładka		Podziałka 0,001 mm	150
151-221	0-25	Płaska (węglikowa)	12 mm	Z nakrętką	25,5	Podziałka 0,001 mm	155
151-227	0-25	Płaska (węglikowa)	12 mm	Gładka		Bez grzechotki	150
151-228	0-25	Płaska (węglikowa)	12 mm	Z nakrętką	25,5	Bez grzechotki	155
151-256	0-50	Płaska (węglikowa)	12 mm	Gładka		-	240
151-255	0-50	Płaska (węglikowa)	12 mm	Z nakrętką	25,5	-	250
151-260	0-50	Płaska (węglikowa)	12 mm	Gładka		Bez grzechotki	240
151-259	0-50	Płaska (węglikowa)	12 mm	Z nakrętką	25,5	Bez grzechotki	250

Metryczne

Modele specjalne / Z blokowaniem wrzeciona

Nr	Zakres [mm]	Końcówka wrzeciona	Ø tulei	Tuleja	Grubość uchwytu z nakrętką [mm]	Cechy specjalne	Waga [g]
151-214	0-25	Płaska (węglikowa)	12 mm	Gładka		-	160
151-213	0-25	Płaska (węglikowa)	12 mm	Z nakrętką	15,5	-	165
151-212	0-25	Płaska (węglikowa)	12 mm	Gładka		Podziałka 0,001 mm	160
151-211	0-25	Płaska (węglikowa)	12 mm	Z nakrętką	15,5	Podziałka 0,001 mm	165
151-225	0-25	Płaska (węglikowa)	12 mm	Gładka		Bez grzechotki	165
151-226	0-25	Płaska (węglikowa)	12 mm	Z nakrętką	15,5	Bez grzechotki	165

Dostępne też! Modele Całowe

Wszystkie produkty przeznaczone są do sprzedaży podmiotom gospodarczym. Charakterystyki produktów, w szczególności specyfikacje techniczne, są wiążące tylko na podstawie wyraźnie wyrażonej zgody. Ceny produktów są podawane na zapytanie.

Mitutoyo

Głowica mikrometryczna z dużym bębnem

Seria 152 - Duży bęben ułatwiający regulację

Głowica mikrometryczna o dużym bębnie umożliwiająca regulacje precyzyjne.

- Czarna i czerwona skala do odczytu w obu kierunkach(152-348/380).
- Duży bęben umożliwia naniesienie gęstej podziałki oraz łatwe obracanie.



152-283



152-348

Specyfikacja techniczna

Skok gwintu wrzeciona	0,5 mm
Skala	Białe anodowane aluminium
Powierzchnie pomiarowe	Z węglika spiekanego

Metryczne

Nr	Zakres [mm]	Końcówka wrzeciona	Ø tulei	Dokładność	Tuleja	Grubość uchwytu z nakrętką [mm]	Cechy specjalne	Waga [g]
152-283	0-10	Płaska (węglikowa)	12 mm	±2 µm	Z nakrętką	22,5	-	190
152-332	0-25	Płaska (węglikowa)	12 mm	±2 µm	Gładka		-	310
152-348	0-25 / 25-0	Płaska (węglikowa)	12 mm	±2 µm	Gładka		Dwukierunkowa skala	310
152-380	0-50 / 50-0	Płaska (węglikowa)	12 mm	±4 µm	Gładka		Dwukierunkowa skala	460

Dostępne też! Modele Calowe

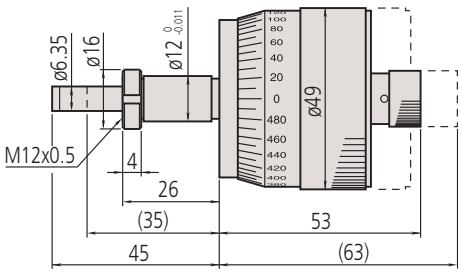

152-283

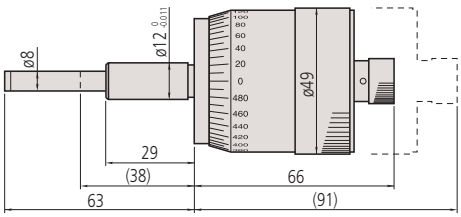

152-332

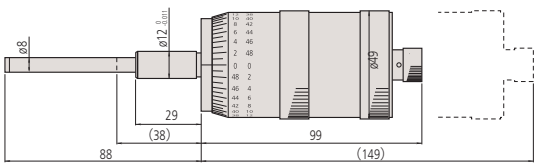

152-380

( ): z wrzecionem w pełni wysuniętym

Wszystkie produkty przeznaczone są do sprzedaży podmiotom gospodarczym. Charakterystyki produktów, w szczególności specyfikacje techniczne, są wiążące tylko na podstawie wyraźnie wyrażonej zgody. Ceny produktów są podawane na zapytanie.

Głowica mikrometryczna dla stołów XY

Specyfikacja techniczna

Dokładność	±2 µm
Skok gwintu wrzeciona	1 mm
Skala	Białe anodowane aluminium
Powierzchnie pomiarowe	Stal hartowana (> 60HRC) 152-390, 152-389, 152-392, 152-391 Powierzchnia węglikowa 152-402, 152-401
Podziałka	0,005 (152-390, 152-389) 0,001 (152-402, 152-401)

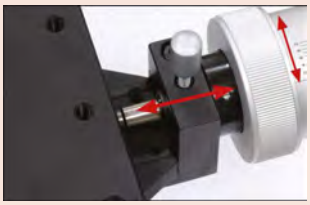



152-402, 152-401

Wzorcowy pierścień zerujący pozwala na przesuwanie wrzeciona bez zmiany pozycji bębna, co ułatwia zerowanie.

Seria 152 - Dla stołów XY

Głowice mikrometryczne przeznaczone dla stołów XY, posiadające następujące cechy:

- Głowica mikrometryczna o obrotowym wrzecionie i nieobrotowych powierzchniach pomiarowych oraz odczycie dwukierunkowym 152-390/389.
- Różnego koloru podziałki dla każdego kierunku (czarna i czerwona).
- Wartości pomiarowe mogą być odczytywane bezpośrednio ze 100 stopniowej skali bez potrzeby dodawania wartości 1/2 mm. Pozwala to uniknąć błędów odczytu.



152-390



152-402

Metryczne

Nr	Zakres [mm]	Końcówka wrzeciona	Ø tulei	Tuleja	Cechy specjalne	Waga [g]
152-390	0-25 / 25-0	Płaska (hartowana) z bezobrotową nakładką	18 mm	Gładka	Dla osi X Dwukierunkowa skala	270
152-389	0-25 / 25-0	Płaska (hartowana) z bezobrotową nakładką	18 mm	Gładka	Dla osi Y Dwukierunkowa skala	270
152-402	0-25	Sferyczna, węglikowa (SR10)	18 mm	Gładka	Dla osi X	460
152-401	0-25	Sferyczna, węglikowa (SR10)	18 mm	Gładka	Dla osi Y	460

Dostępne też! Modele Calowe

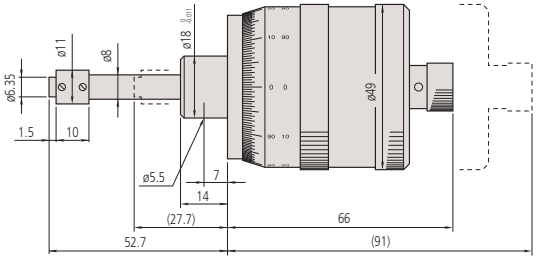

152-390

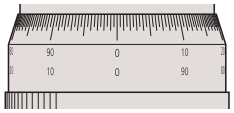

152-389

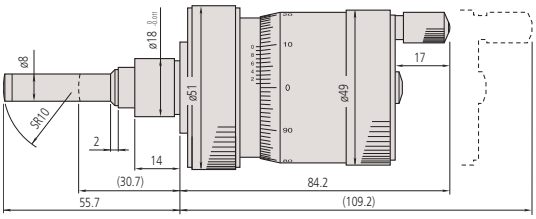

152-402

( ): z wrzecionem w pełni wysuniętym

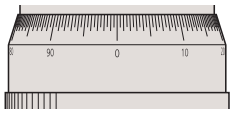

152-401

Wszystkie produkty przeznaczone są do sprzedaży podmiotom gospodarczym. Charakterystyki produktów, w szczególności specyfikacje techniczne, są wiążące tylko na podstawie wyraźnie wyrażonej zgody. Ceny produktów są podawane na zapytanie.

Mitutoyo

Głowica mikrometryczna o szybkim posuwie

Seria 152 - O szybkim posuwie wrzeciona 1mm/obr.

Głowica mikrometryczna o szybkim posuwie.

Posiada następujące zalety:

- Posuw 1mm / obrót



152-102



152-103

Metryczne

Nr	Zakres [mm]	Końcówka wrzeciona	Ø tulei	Dokładność [µm]	Tuleja	Waga [g]
152-101	0-15	Płaska (węglikowa)	12 mm	±2	Gładka	205
152-102	0-25	Płaska (węglikowa)	12 mm	±2	Gładka	230
152-103	0-50	Płaska (węglikowa)	12 mm	±4	Gładka	355

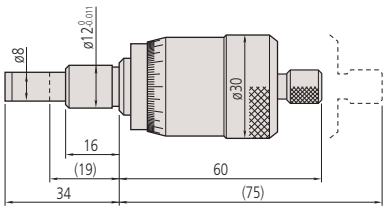

152-101

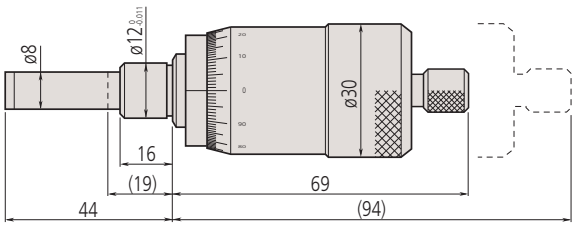

152-102

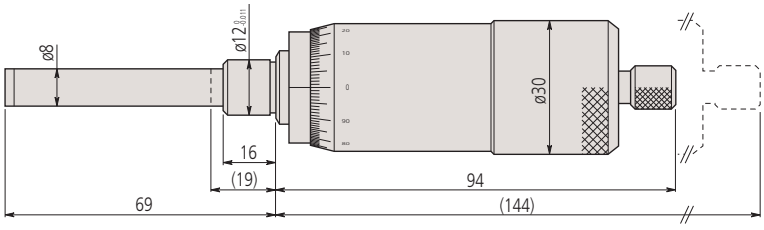

152-103

( ): z wrzecionem w pełni wycofanym

Specyfikacja techniczna

Skok gwintu wrzeciona	1 mm
Skala	Bęben i tuleja matowo chromowane
Powierzchnie pomiarowe	Z węglika spiekanego
Podziałka	0,01 mm

Wszystkie produkty przeznaczone są do sprzedaży podmiotom gospodarczym. Charakterystyki produktów, w szczególności specyfikacje techniczne, są wiążące tylko na podstawie wyraźnie wyrażonej zgody. Ceny produktów są podawane na zapytanie.

Głowice mikrometryczne o nieobrotowym wrzecionie

Specyfikacja techniczna

Dokładność	±3 µm (1 mm) ±5 µm (2,5 mm) ±3 µm (13 mm)
Skala	Bęben i tuleja matowo chromowane
Powierzchnie pomiarowe	Z węglika spiekanego



Wersja z nie obrotowym wrzecionem



Wersja z obrotowym wrzecionem 110-502/110-504

Seria 110 - Wykorzystuje mechanizm z gwintem różnicowym (Bardzo dokładny posuw)

Ultra dokładna głowica mikrometryczna z mechanizmem różnicowym, posiadająca następujące zalety:

- Głowica mikrometryczna o ultra precyzyjnym posuwie.
- Nieobrotowe wrzecionem dla wykonywania dokładnych przemieszczeń.
- Mechanizm różnicowy z podwójnym wrzecionem, pozwalający na wykonywanie ultra precyzyjnych dojazdów.



110-102



110-502

Metryczne

Nr	Zakres [mm]	Podziałka	Końcówka wrzeciona	Ø tulei	Tuleja	Grubość uchwytu z nakrętką [mm]	Waga [g]
110-105	0-1	0,001 mm	Płaska (węglikowa)	12 mm	Z nakrętką mocującą	9,5	150
110-106	0-1	0,0001 mm	Płaska (węglikowa)	12 mm	Z nakrętką mocującą	9,5	150
110-107	0-1	0,001 mm	Sferyczna (SR10)	12 mm	Z nakrętką mocującą	9,5	150
110-108	0-1	0,0001 mm	Sferyczna (SR10)	12 mm	Z nakrętką mocującą	9,5	150
110-101	0-2,5	0,001 mm	Płaska (węglikowa)	12 mm	Z nakrętką mocującą	9,5	150
110-102	0-2,5	0,0001 mm	Płaska (węglikowa)	12 mm	Z nakrętką mocującą	9,5	150
110-502	A: 0-13 B: 0-0,2	A: 0,01 mm B: 0,0005mm	Sferyczna (SR3)	9,5 mm	Z nakrętką mocującą	11,5	100

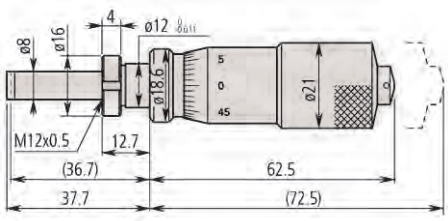

110-105
110-106

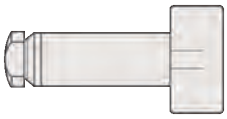

110-107
110-108

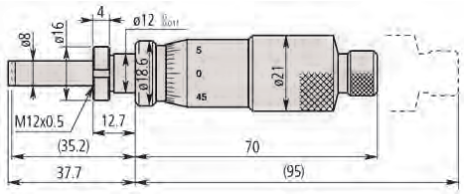

110-101
110-102

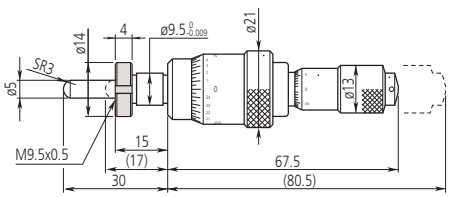

110-502

(): z wrzecionem w pełni wysuniętym

Wszystkie produkty przeznaczone są do sprzedaży podmiotom gospodarczym. Charakterystyki produktów, w szczególności specyfikacje techniczne, są wiążące tylko na podstawie wyraźnie wyrażonej zgody. Ceny produktów są podawane na zapytanie.

Mitutoyo

Głowice mikrometryczne o nieobrotowym wrzecionie

Seria 153



153-101



153-203



153-201

Metryczne

Nr	Zakres [mm]	Podziałka	Końcówka wrzeciona	Ø tulei	Tuleja	Cechy specjalne	Waga [g]
153-101	0-15	0,01 mm	Płaska (węglikowa)	9,5 mm	Gładka		70
153-203	0-25	0,01 mm	Płaska (węglikowa)	12 mm	Gładka		125
153-204	0-25	0,001 mm	Płaska (węglikowa)	12 mm	Gładka	Skala z noniuszem	125

Metryczne Z grzechotką

Nr	Zakres [mm]	Podziałka	Końcówka wrzeciona	Ø tulei	Tuleja	Cechy specjalne	Waga [g]
153-201	0-25	0,01 mm	Płaska (węglikowa)	12 mm	Gładka		125
153-202	0-25	0,001 mm	Płaska (węglikowa)	12 mm	Gładka	Skala z noniuszem	125

Dostępne też! Modele Calowe

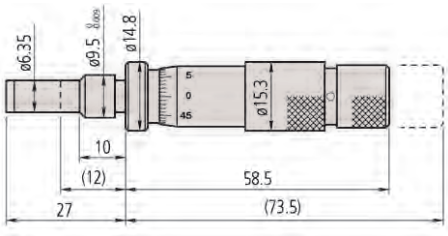

153-101

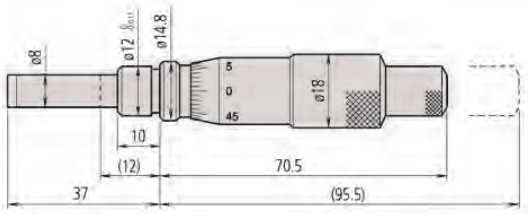

153-203 + 153-204

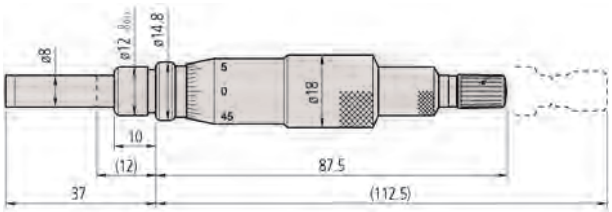

153-201 + 153-202

( ): z wrzecionem w pełni wysuniętym

Specyfikacja techniczna

Dokładność	±3 µm
Skok gwintu wrzeciona	0,5 mm
Skala	Bęben i tuleja matowo chromowane
Powierzchnie pomiarowe	Z węglika spiekanego



Wersja z bezobrotowym wrzecionem

Wszystkie produkty przeznaczone są do sprzedaży podmiotom gospodarczym. Charakterystyki produktów, w szczególności specyfikacje techniczne, są wiążące tylko na podstawie wyraźnie wyrażonej zgody. Ceny produktów są podawane na zapytanie.

Głowice mikrometryczne o nieobrotowym wrzecionie

Specyfikacja techniczna

Dokładność	±5 µm
Skok gwintu wrzeciona	1 mm
Skala	Białe anodowane aluminium
Powierzchnie pomiarowe	Z węglika spiekanego

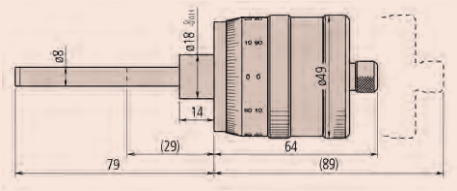

197-101

Seria 197 - Nieobrotowe wrzeciono i duży bęben

Głowice mikrometryczne

- Głowica mikrometryczna o nieobrotowym wrzecionie i skoku gwintu wrzeciona 1 mm.
- Wartości pomiarowe mogą być odczytywane bezpośrednio ze 100 stopniowej skali bez potrzeby dodawania wartości 1/2 mm. Pozwala to uniknąć błędów odczytu.
- Ustawianie zera przez obrót tulei.



197-101

Metryczne

Nr	Zakres [mm]	Końcówka wrzeciona	Ø tulei	Tuleja	Cechy specjalne	Waga [g]
197-101	0-50	Płaska (węglikowa)	18 mm	Gładka	Dwukierunkowa skala	300

Specyfikacja techniczna

Dokładność	±1 µm
Skok gwintu wrzeciona	0,5 mm
Skala	Białe, anodowane aluminium
Powierzchnie pomiarowe	Z węglika spiekanego

Seria 153 - Dokładna skala i wysoka precyzja

- Głowica mikrometryczna o bardzo dużej średnicy i nieobrotowym wrzecionie.



153-301

Metryczne

Nr	Zakres [mm]	Końcówka wrzeciona	Ø tulei	Tuleja	Cechy specjalne	Waga [g]
153-301	0-25	Płaska (węglikowa)	18 mm	Gładka	Dwukierunkowa skala	750

Dostępne też! Modele Calowe

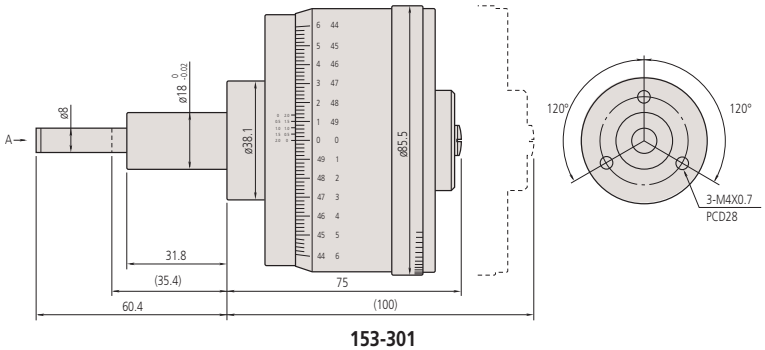

153-301

Wszystkie produkty przeznaczone są do sprzedaży podmiotom gospodarczym. Charakterystyki produktów, w szczególności specyfikacje techniczne, są wiążące tylko na podstawie wyraźnie wyrażonej zgody. Ceny produktów są podawane na zapytanie.

Mitutoyo

Uchwyty dla śrub mikrometrycznych

Wykonywanie uchwytu głowicy mikrometrycznej dla każdego jej zastosowania może być pracochłonne i kosztowne. Mitutoyo oferuje różnego rodzaju uchwyty głowic mikrometrycznych do wykorzystania w szerokim zakresie potencjalnych aplikacji.

- Te wysokiej jakości i trwałości chwyty wykonane są z niklowanego żeliwa.
- Oferowane są dwa rodzaje uchwytów, dla głowic z nakrętką zaciskową i bez nakrętki.

Uchwyty dla głowic mikrometrycznych z nakrętką mocującą

Nr	A [mm]	B [mm]	C [mm]	D [mm]	F [mm]	E [mm]	G [mm]	H [mm]	I [mm]	J [mm]	K [mm]	L [mm]
303559	9,5	6	15	20	5	24	11	8	0,5	27,5	3,4	
303568	9,5	11,5	20	30	7	35	16	12	1,75	40	4,5	
303578	10	11,5	20	30	7	35	16	12	1,75	40	4,5	
303563	9,5	6	30	37,5	15	4,5	10	15	3,4			
303572	9,5	11,5	40	50	18	6,5	15	20	4,5			
303582	10	11,5	40	50	18	6,5	15	20	4,5			
303561	9,5	6	40	3,5	15	30	3,4					
303570	9,5	11,5	60	5,5	20	40	4,5					
303580	10	11,5	60	5,5	20	40	4,5					
303565	9,5	6	15	15	8,5	25	7,5	10	10	27,5	3,4	0,75
303574	9,5	11,5	15	20	8,5	40	10	20	15	35	4,5	1,25
303584	10	11,5	15	20	8,5	40	10	20	15	35	4,5	1,25

Uchwyty dla głowic mikrometrycznych z gładką tuleją chwytową

Nr	A [mm]	B [mm]	C [mm]	D [mm]	F [mm]	E [mm]	G [mm]	H [mm]	I [mm]	J [mm]	K [mm]	L [mm]	M [mm]
303560	9,5	9	15	20	5	23	11	8	1,5	32,5	4,5	ø3,4	M3x0,5
303569	9,5	14,5	20	30	7	35	16	12	3,25	42,5	7,25	4,5	M3x0,5
303579	10	14,5	20	30	7	35	16	12	3,25	42,5	7,25	4,5	M3x0,5
303564	9,5	9	30	42,5	15	4	10	15	4,5	3,4	M3x0,5		
303573	9,5	14,5	40	52,5	18	6	15	20	7,25	4,5	M3x0,5		
303583	10	14,5	40	52,5	18	6	15	20	7,25	4,5	M3x0,5		
303562	9,5	9	15	20	3	40	30	15	3,4	M3x0,5			
303571	9,5	14,5	15	22,5	5	60	40	20	4,5	M3x0,5			
303581	10	14,5	15	22,5	5	60	40	20	4,5	M3x0,5			
303566	9,5	9	15	15	8,5	25	7,5	10	10	32,5	4,5	3,4	M3x0,5
303575	9,5	14,5	15	20	8,5	40	10	20	15	40	7,25	4,5	M3x0,5
303585	10	14,5	15	20	8,5	40	10	20	15	40	7,25	4,5	M3x0,5

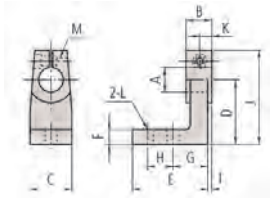

303560/69/79

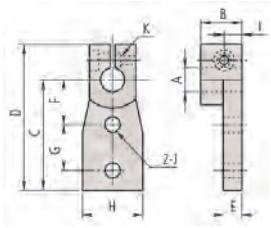

303564/73/83

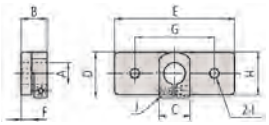

303562/71/81

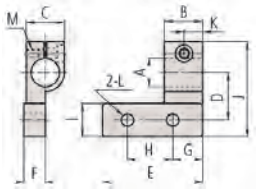

303566/75/85

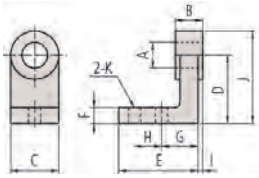

303559/68/78

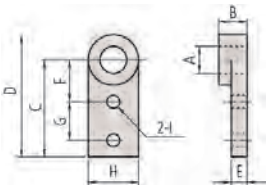

303563/72/82

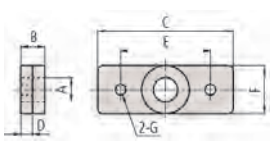

303561/70/80

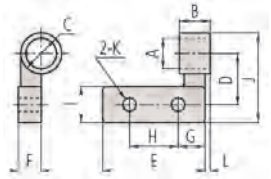

303565/74/84





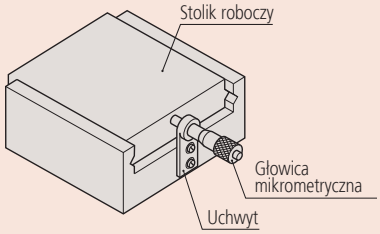

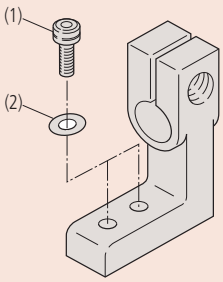

Uchwyty dla głowic mikrometrycznych z gładką tuleją chwytową posiadają szczelinę zaciskową. Tuleja głowicy zaciskana jest śrubą imbusową (M3x0.5x12 mm).

Wszystkie produkty przeznaczone są do sprzedaży podmiotom gospodarczym. Charakterystyki produktów, w szczególności specyfikacje techniczne, są wiążące tylko na podstawie wyraźnie wyrażonej zgody. Ceny produktów są podawane na zapytanie.

Krótki przewodnik po pomiarach precyzyjnych

Głowice mikrometryczne

Kryteria wyboru

Kluczowe czynniki przy wyborze głowicy mikrometrycznej stanowią: zakres pomiarowy, powierzchnia pomiarowa wrzeciona, wrzeciono, skala, średnica bębna itd.

Tuleja

Tuleja gładka

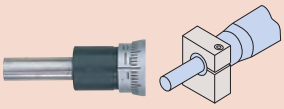

Tuleja z nakrętką

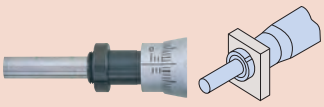

- Tuleje montażowe głowic mikrometrycznych dzielą się na "gładkie" i "z nakrętką", jak na ilustracji powyżej. Średnice tulei wytwarzane są w pasowaniu h6 dla średnic metrycznych i calowych.
- Tuleja z nakrętką umożliwia szybkie i bezpieczne mocowanie głowicy. Zaletą tulei gładkiej jest szerszy zakres zastosowań oraz możliwość niewielkiej zmiany pozycji w kierunku osi w ostatniej fazie instalacji, mimo iż takie mocowanie wymaga zastosowania uchwytu ze szczeliną lub kleju.
- Uchwyty montażowe ogólnego stosowania dostępne są jako wyposażenie opcjonalne.

Powierzchnia pomiarowa

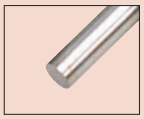

Płaska

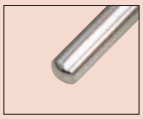

Sferyczna

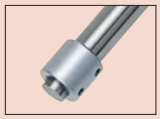

Z końcówką anty obrotową

- Płaska powierzchnia pomiarowa jest często wybierana jeśli głowica ma być wykorzystana do celów pomiarowych.
- Gdy głowica wykorzystywana jest jako przyrząd ustalający pozycję, kulista końcówka minimalizuje błędy związane z niedokładnym ustawieniem (Rysunek A). Można to osiągnąć również wykorzystując głowicę z płaską powierzchnią pomiarową jeśli wrzeciono ma popychać element sferyczny, taki jak na przykład kulka z węglika spiekanego (Rysunek B).
- W przypadku, gdy oddziaływanie na mierzony przedmiot obracającą się powierzchnią jest niedozwolone można wykorzystać głowicę o nieobrotowym wrzecionie lub z nieobrotową końcówką (Rysunek C).

Rysunek A

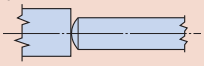

Rysunek B

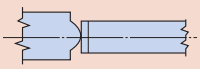

Rysunek C

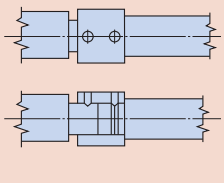

Wrzeciono nieobrotowe

- Głowica z nieobrotowym wrzecionem nie wywiera nacisku skrętnego na przedmiot, co może mieć istotne znaczenie w niektórych zastosowaniach.

Skok gwintu wrzeciona

- Głowica standardowa ma gwint o skoku 0,5mm.
- Typ o skoku 1mm: szybszy do ustawiania niż standardowy i nie daję możliwości popełnienia błędu pominięcia 0,5mm przy odczycie. Wysoka obciążalność dzięki większym zwojom gwintu.
- Typ o skoku 0,25mm lub 0,1mm
  Głowica tego typu jest najlepsza do zastosowań, gdzie wymagany jest dokładny posuw lub dokładne pozycjonowanie.

Sprzęgło

- Do zastosowań pomiarowych zalecana jest głowica wyposażona w zapewniające stały nacisk sprzęgło (grzechotka lub sprzęgło cierne).
- Jeśli głowica ma być używana do blokowania położenia lub priorytetem jest oszczędność miejsca, najlepszy wybór stanowić może głowica bez sprzęgła.

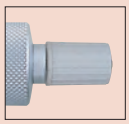

Głowica mikrometryczna ze sprzęgłem

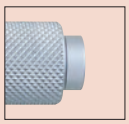

Głowica mikrometryczna bez sprzęgła (brak pokrętła grzechotki)

Blokada wrzeciona

- Jeśli głowica ma być wykorzystywana do ustalania położenia, korzystne jest stosowanie głowicy wyposażonej w blokadę wrzeciona, przeciwdziałającą zmianie pozycji nawet pod wpływem dużych obciążeń.

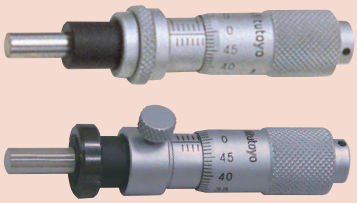

Zakres pomiarowy (Posuw)

- Przy wyborze zakresu pomiarowego dla głowicy mikrometrycznej, należy wziąć pod uwagę odpowiedni margines zakresu pomiarowego. Standardowe głowice mikrometryczne dostępne są w 6 zakresach pomiarowych od 5 do 50mm.
- Nawet jeśli wymagany zakres pomiarowy jest niewielki, jak 2mm do 3mm, opłacalnym ekonomicznie wyborem będzie model o posuwie 25mm, jeśli tylko dysponuje się wystarczającą przestrzenia dla instalacji.
- Jeśli wymagany jest posuw większy niż 50mm, zastosowanie płytek wzorcowych może zwiększyć efektywny zakres pomiarowy. (Rysunek D)

Rysunek D

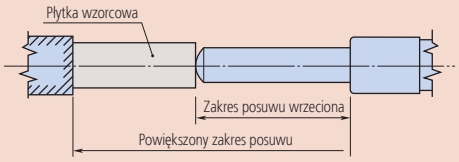

- Na rysunku powyżej, koniec zakresu (element oporowy) wrzeciona oznaczony jest kreskowaniem. Przy planowaniu położenia elementu oporowego należy założyć, że wrzeciono przemieszczać się będzie do położenia oznaczonego linią kreskowaną.

Aplikacje z ultra dokładnym posuwem

- Dla zastosowań, jako element pozycjonujący dostępne są dedykowane głowice mikrometryczne o ultra dokładnym posuwie wrzeciona.

Wszystkie produkty przeznaczone są do sprzedaży podmiotom gospodarczym. Charakterystyki produktów, w szczególności specyfikacje techniczne, są wiążące tylko na podstawie wyraźnie wyrażonej zgody. Ceny produktów są podawane na zapytanie.

Mitutoyo

Średnica bębna

- Średnica bębna ma znaczący wpływ na właściwości użytkowe i "dokładność" pozycjonowania. Mała średnica bębna pozwala na szybkie pozycjonowanie, podczas gdy duża średnica umożliwia dokładne pozycjonowanie i łatwy odczyt ze skali. Niektóre modele łączą zalety obu cech poprzez doposażenie głowicy z dużym bębnem w pokrętło szybkiego posuwu.

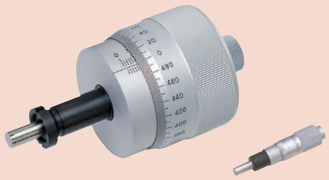

Rodzaje podziałek

- Należy zachować ostrożność przy odczycie z analogowej głowicy mikrometrycznej, zwłaszcza jeśli użytkownik nie zna danego modelu.
- Standardowy rodzaj podziałki to "podziałka normalna", taki sam jak w przypadku mikrometrów zewnętrznych. Przy tego rodzaju skali wartość odczytu wzrasta w miarę jak końcówka wrzeciona zbliża się do korpusu.
- Odwrotnie jest w przypadku "podziałki odwróconej", odczyty rosną w miarę jak końcówka wrzeciona wysuwa się z korpusu.
- "Podziałka dwukierunkowa" ma na celu ułatwienie pomiaru w dowolnym z obu kierunków poprzez wykorzystanie czarnych cyfr do odczytu w kierunku normalnym i czerwonych do odczytu w kierunku odwrotnym.
- Dostępne są również głowice mikrometryczne z mechanicznym lub elektronicznym odczytem cyfrowym. Głowice tego typu są wolne od błędów odczytu. Kolejną zaletą elektronicznych głowic cyfrowych jest możliwość rejestrowania i obróbki statystycznej wyników na komputerze.

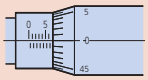

Podziałka normalna

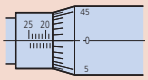

Podziałka odwrócona

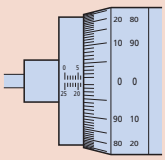

Podziałka dwukierunkowa

Zalecenia dla uchwytów własnej produkcji

Głowica mikrometryczna powinna być mocowana tuleją chwytową w dokładnie obrobionym otworze w taki sposób, aby nie wywierać zbyt dużego nacisku na tuleję. Typowe sposoby mocowania przedstawiono na rysunku poniżej. Sposób nr 3 nie jest zalecany. Jeśli to tylko możliwe należy stosować mocowanie (1) lub (2).

(Jednostka: mm)

Sposób mocowania / O czym należy pamiętać	(1) Z nakrętką zaciskową				(2) Zacisk ze szczeliną				(3) Zacisk ze śrubą dociskową			
	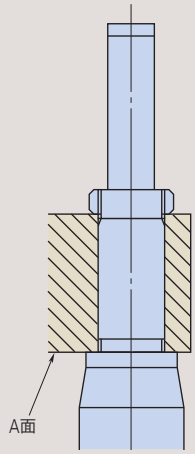				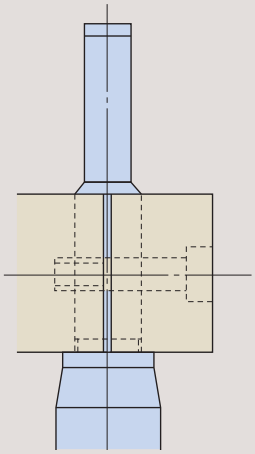				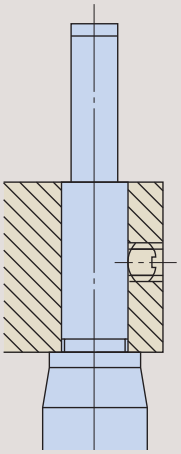			
Średnica tulei chwytowej	ø9.5	ø10	ø12	ø18	ø9.5	ø10	ø12	ø18	ø9.5	ø10	ø12	ø18
Pasowanie otworu montażowego	G7 +0,005 do +0,020		G7 +0,006 do +0,024		G7 +0,005 do +0,020		G7 +0,006 do +0,024		H5 0 do +0,006		H5 0 do +0008	
Zalecenia	Zadbać o to, by powierzchnia A była prostopadła do osi otworu montażowego. Odchyłka prostopadłości powinna być mniniejsza niż 0,16/6,5.				Usunąć wszelkie wióry z krawędzi otworu montażowego poprzez fazowanie.				Właściwy rozmiar śruby dociskowej to M3x0,5 lub M4x0,7. Stosować mosiężną podkładkę pod śrubę (jeśli grubość uchwytu na to pozwala), aby uniknąć uszkodzenia tulei.			

Wszystkie produkty przeznaczone są do sprzedaży podmiotom gospodarczym. Charakterystyki produktów, w szczególności specyfikacje techniczne, są wiążące tylko na podstawie wyraźnie wyrażonej zgody. Ceny produktów są podawane na zapytanie.

Maksymalna obciążalność głowic mikrometrycznych

Maksymalna obciążalność głowic mikrometrycznych zależy głównie od sposobu ich mocowania oraz czy obciążenie ma charakter statyczny czy dynamiczny (stosowanie do blokowania położenia). Z tego względu nie można ostatecznie określić maksymalnego dopuszczalnego obciążenia każdego modelu. Maksymalne obciążenia zalecane przez Mitutoyo (dla mniej niż 100 000 obrotów przy wykorzystaniu do pomiarów w zakresie dokładności) oraz wyniki testów obciążeń statycznych małych głowic mikrometrycznych zamieszczono w poniższej tabeli.

1. Zalecane obciążenie maksymalne

		Maksymalne obciążenie
Typ standardowy	Skok gwintu wrzeciona: 0,5mm	Do około **39,227N** / 4kgf *
Typ o wysokiej funkcjonalności	Skok gwintu wrzeciona: 0,1mm/0,25mm	Do około **19,613N** / 2kgf
	Skok gwintu wrzeciona: 0,5mm	Do około **39,227N** / 4kgf
	Skok gwintu wrzeciona: 1,0mm	Do około **58,840N** / 6kgf
	Wrzeciono nieobrotowe	Do około **19,613N** / 2kgf
	Seria 110 typ z mikro posuwem (z mechanizmem różnicowym)	Do około **19,613N** / 2kgf

* Do około **19,613N** / 2kgf tylko dla ultra małych modeli

2. Badanie obciążenia statycznego głowic mikrometrycznych (do testu użyto 148-104 / 148-103)

(1) Nakrętka zaciskowa

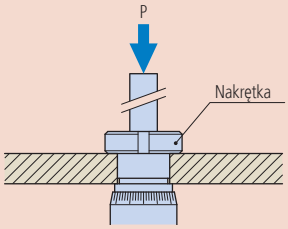

(2) Zacisk ze szczeliną

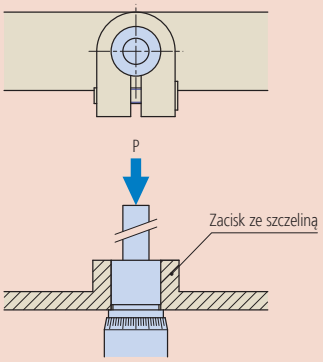

(3) Uchwyt ze śrubą dociskową

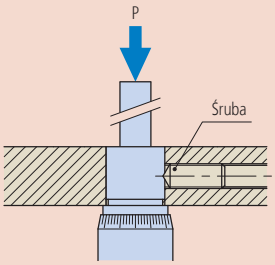

Metoda badania
Przy zamocowaniu głowic jak na rysunkach obok mierzona była siła w kierunku P, przy której głowica ulegała zniszczeniu lub wypadała z zamocowania.
(Zakres dokładności nie był brany pod uwagę podczas badania)

Sposób mocowania	Obciążenie niszczące / zrywające*
(1) Nakrętka	Uszkodzenie głowicy następowało przy **8,63 do 9,8kN** (880-1000kgf).
(2) Zacisk ze szczeliną	Głowica była wypychana z uchwytu przy **0,69 do 0,98kN** (70-100kgf).
(3) Zacisk ze śrubą	Uszkodzenie śruby występowało przy **0,69 do 1,08kN** (70-110kgf).

* Podane wartości obciążeń powinny być traktowane jako przybliżone.

Wszystkie produkty przeznaczone są do sprzedaży podmiotom gospodarczym. Charakterystyki produktów, w szczególności specyfikacje techniczne, są wiążące tylko na podstawie wyraźnie wyrażonej zgody. Ceny produktów są podawane na zapytanie.

Przyrządy mikrometryczne wewnętrzne
Strona 141



Średnicówki czujnikowe
Strona 163



Wyposażenie średnicówek i mikrometrów wewnętrznych
Strona 176



Wszystkie produkty przeznaczone są do sprzedaży podmiotom gospodarczym. Charakterystyki produktów, w szczególności specyfikacje techniczne, są wiążące tylko na podstawie wyraźnie wyrażonej zgody. Ceny produktów są podawane na zapytanie.

Średnicówki Holtest Digimatic

Funkcje	Seria 468
ZERO / ABS przełączane	●
Auto wyłączanie (po 20 min. bezczynności)	●
2 nastawy wstępne	●
Sygnalizacja niskiego napięcia	●
Funkcja blokady	●
HOLD	●
Wyjście danych	●

Seria 468

Trójpunktowe średnicówki mikrometryczne posiadają następujące cechy:

- Średnicówka nie jest dostarczana w zestawie.
- Pokryte tytanem końcówki pomiarowe zapewniają doskonałą trwałość i odporność na uderzenia.
- Doskonała odporność na wnikanie pyłu i wody (klasa ochronności IP65) umożliwiająca stosowanie tego produktu przy maszynach obróbczych, gdzie może dochodzić do zachlapania chłodziwem.
- Ułatwiający odczyty, duży wyświetlacz LCD o wysokości znaków 7,5 mm.
- Dostarczana bez pierścienia ustawczego i przedłużaczy.

Specyfikacja techniczna

Dokładność	6-20 mm : ±2 µm 20-100 mm : ±3 µm 100-300 : ±5 µm (z wyłączeniem błędu kwantyzacji) - Podane precyzyjne wartości wymagają ścisłego przylegania powierzchni pomiarowych.
Końcówki pomiarowe	Węglik wolframu pokryty tytanem (6-12 mm) Stal pokryta tytanem (12-300 mm) Stożek: węglik wolframu
Rozdzielczość	0,001 mm
Czas życia baterii	około 1,2 roku
Wyświetlacz	LCD, wysokość znaków 7,5 mm
Dostawa	W zestawie etui, klucz, 1 bateria i świadectwo sprawdzenia





Dla większej trwałości powierzchnie pomiarowe pokryto tytanem

Wyposażenie specjalne

Nr	Opis
04AZB157	Uchwyt średnicówki
156-101-10	Uchwyt mikrometru
264-504-5D	Mini procesor Digimatic
Kable	
05CZA662	Kabel Digimatic z przyciskiem danych (1 m)
05CZA663	Kabel Digimatic z przyciskiem danych (2 m)
06ADV380B	Kabel USB Input Tool Direct z przyciskiem danych (2 m)
02AZD790B	Kabel łączący U-Wave z przyciskiem danych
Przedłużacze	
952322	Przedłużacz 100mm zakres 6-12mm
952621	Przedłużacz 150mm zakres 12-20mm
952622	Przedłużacz 150mm zakres 20-50mm
952623	Przedłużacz 150 mm zakres 50-300mm

Artykuły eksploatacyjne

Nr	Opis
938882	Bateria SR-44

Metryczne

Nr	Zakres [mm]	Waga [g]
468-161	6-8	370
468-162	8-10	370
468-163	10-12	370
468-164	12-16	400
468-165	16-20	400
468-166	20-25	470
468-167	25-30	480
468-168	30-40	480
468-169	40-50	500
468-170	50-63	620
468-171	62-75	630
468-172	75-88	960
468-173	87-100	970
468-174	100-125	940
468-175	125-150	1030
468-176	150-175	1120
468-177	175-200	1210
468-178	200-225	1300
468-179	225-250	1390
468-180	250-275	1480
468-181	275-300	1570

Wszystkie produkty przeznaczone są do sprzedaży podmiotom gospodarczym. Charakterystyki produktów, w szczególności specyfikacje techniczne, są wiążące tylko na podstawie wyraźnie wyrażonej zgody. Ceny produktów są podawane na zapytanie.

Średnicówki Holtest Digimatic

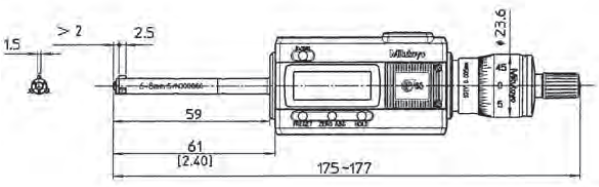

468-161, 468-162, 468-163

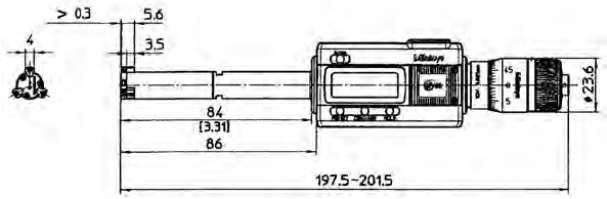

468-164, 468-165

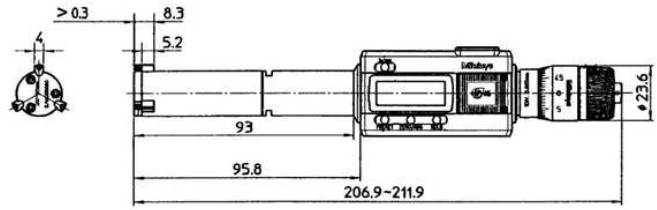

468-166, 468-167

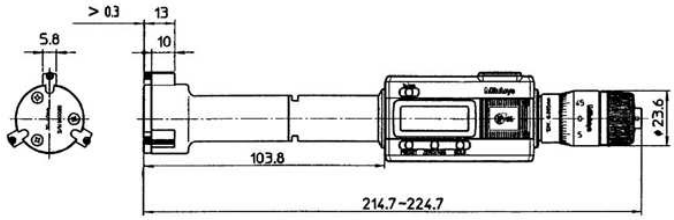

468-168, 468-169

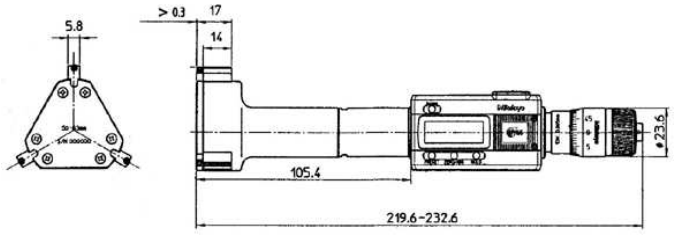

468-170, 468-171, 468-172, 468-173

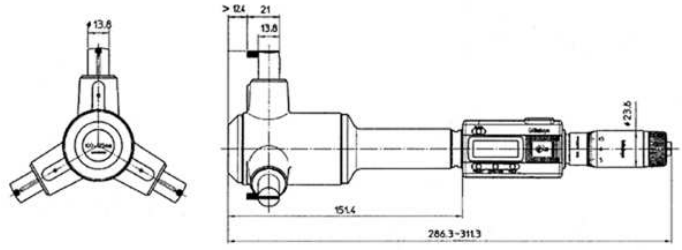

468-174, 468-175, 468-176, 468-177, 468-178, 468-179, 468-180, 468-181



156-101-10+264-504-5D+04AZB157



04AZB157



Przedłużacz do głębokich otworów

Wszystkie produkty przeznaczone są do sprzedaży podmiotom gospodarczym. Charakterystyki produktów, w szczególności specyfikacje techniczne, są wiążące tylko na podstawie wyraźnie wyrażonej zgody. Ceny produktów są podawane na zapytanie.

Średnicówki Digimatic Holtest z zestawem wymiennych głowic

Funkcje	Seria 468
ZERO / ABS przełączane	●
Auto wyłączanie (po 20 min. bezczynności)	●
2 nastawy wstępne	●
Sygnalizacja niskiego napięcia	●
Funkcja blokady	●
HOLD	●
Wyjście danych	●

Specyfikacja techniczna

Dokładność	6-20 mm : ±2 µm 20-100 mm : ±3 µm 100-200 mm : ±5 µm (z wyłączeniem błędu kwantyzacji) - Podane wartości wymagają ścisłego przylegania powierzchni pomiarowych.
Końcówki pomiarowe	Pokryty tytanem węglik wolframu (6-12 mm), Pokryta tytanem hartowana stal (12-200 mm), Stożek: węglik wolframu
Rozdzielczość	0,001 mm
Czas życia baterii	około 1,2 roku
Wyświetlacz	LCD, wysokość znaków 7,5 mm
Dostawa	Etui, klucz, 1 bateria, pierścień wzorcowy, przedłużacz, certyfikat inspekcji

Wyposażenie specjalne

Nr	Opis
156-101-10	Uchwyt mikrometru
04AZB157	Uchwyt średnicówki
Kable	
05CZA662	Kabel Digimatic z przyciskiem danych (1 m)
05CZA663	Kabel Digimatic z przyciskiem danych (2 m)
06ADV380B	Kabel USB Input Tool Direct z przyciskiem danych (2 m)
02AZD790B	Kabel łączący U-Wave z przyciskiem danych
Przedłużacze	
952322	Przedłużacz 100mm zakres 6-12mm
952621	Przedłużacz 150mm zakres 12-20mm
952622	Przedłużacz 150mm zakres 20-50mm
952623	Przedłużacz 150 mm zakres 50-300mm

Artykuły eksploatacyjne

Nr	Opis
938882	Bateria SR-44



04AZB157



Przedłużacz

Seria 468

Dust- and Waterproof IP65

Trójpunktowe średnicówki mikrometryczne posiadają następujące cechy:

- Zestaw z wymiennymi głowicami.
- Pokryte tytanem końcówki pomiarowe zapewniają doskonałą trwałość i odporność na uderzenia.
- Doskonała odporność na wnikanie pyłu i wody (klasa ochronności IP65) umożliwiająca stosowanie tego produktu przy maszynach obróbczych, gdzie może dochodzić do zachlapania chłodziwem.
- Ułatwiający odczyty, duży wyświetlacz LCD o wysokości znaków 7,5 mm.
- Dostarczana pierścieniami ustawczymi i przedłużaczami.



468-973



Dla większej trwałości powierzchnie pomiarowe pokryto tytanem

Metryczne

Nr	Zakres [mm]	Poszczególne zakresy [mm]	Dołączone pierścienie ustawcze	Długość przedłużacza [mm]	Waga [g]
468-971	6-12	6-8, 8-10, 10-12	ø8 mm (177-125) ø10 mm (177-126)	100	420
468-972	12-20	12-16, 16-20	ø16 mm (177-177)	150	560
468-973	20-50	20-25, 25-30, 30-40, 40-50	ø25 mm (177-139) ø40 mm (177-290)	150	1170
468-974	50-100	50-63, 62-75, 75-88, 87-100	ø62 mm (177-314) ø87 mm (177-318)	150	2420
468-975	100-200	100-125, 125-150, 150-175, 175-200	ø125 mm (177-298) ø175 mm (177-302)	150	3540

Dostępne też! Modele Calowe/Metryczne



156-101-10, 264-504-5D, 04AZB157

Wszystkie produkty przeznaczone są do sprzedaży podmiotom gospodarczym. Charakterystyki produktów, w szczególności specyfikacje techniczne, są wiążące tylko na podstawie wyraźnie wyrażonej zgody. Ceny produktów są podawane na zapytanie.

Zestaw kompletnych średnicówek Digimatic Holtest

Seria 468

Trójpunktowe średnicówki mikrometryczne posiadają następujące cechy:

- Zestaw kompletnych przyrządów.
- Pokryte tytanem końcówki pomiarowe zapewniają doskonałą trwałość i odporność na uderzenia.
- Doskonała odporność na wnikanie pyłu i wody (klasa ochronności IP65) umożliwiająca stosowanie tego produktu przy maszynach obróbczych, gdzie może dochodzić do zachlapania chłodziwem.
- Ułatwiający odczyty, duży wyświetlacz LCD o wysokości znaków 7,5 mm.
- Dostarczana pierścieniami ustawczymi i przedłużaczami.



468-983



Dla większej trwałości powierzchnie pomiarowe pokryto tytanem

Funkcje	Seria 468
ZERO / ABS przełączane	●
Auto wyłączanie (po 20 min. bezczynności)	●
2 nastawy wstępne	●
Sygnalizacja niskiego napięcia	●
Funkcja blokady	●
HOLD	●
Wyjście danych	●

Specyfikacja techniczna

Dokładność	6-20 mm : ±2 µm 20-100 mm : ±3 µm (z wyłączeniem błędu kwantyzacji) - Podane wartości wymagają ścisłego przylegania powierzchni pomiarowych.
Końcówki pomiarowe	Pokryty tytanem węglik wolframu (6-12 mm) Pokryta tytanem stal (12-100 mm) Stożek: węglik wolframu
Rozdzielczość	0,001 mm
Czas życia baterii	około 1,2 roku
Wyświetlacz	LCD, wysokość znaków 7,5 mm
Dostawa	Z etui, kluczem, baterią, pierścieniem wzorcowym i świadectwem sprawdzenia

Wyposażenie specjalne

Nr	Opis
04AZB157	Uchwyt średnicówki
156-101-10	Uchwyt mikrometru
Kable	
05CZA662	Kabel Digimatic z przyciskiem danych (1 m)
05CZA663	Kabel Digimatic z przyciskiem danych (2 m)
06ADV380B	Kabel USB Input Tool Direct z przyciskiem danych (2 m)
02AZD790B	Kabel łączący U-Wave z przyciskiem danych
Przedłużacze	
952322	Przedłużacz 100mm zakres 6-12mm
952621	Przedłużacz 150mm zakres 12-20mm
952622	Przedłużacz 150mm zakres 20-50mm
952623	Przedłużacz 150 mm zakres 50-300mm

Artykuły eksploatacyjne

Nr	Opis
938882	Bateria SR-44

Metryczne

Powierzchnie pomiarowe pokryte tytanem. Węglikowy stożek i końcówki pomiarowe.

Nr	Zakres [mm]	Poszczególne zakresy	Modele w zestawie	Dołączone pierścienie ustawcze	Waga [g]
468-981	6-12	6-8, 8-10, 10-12 mm	468-161 / 468-162 / 468-163	ø8 mm (177-125) ø10 mm (177-126)	1160
468-982	12-25	12-16, 16-20, 20-25 mm	468-164 / 468-165 / 468-166	ø16 mm (177-177) ø20 mm (177-286)	1290
468-983	25-50	25-30, 30-40, 40-50 mm	468-167 / 468-168 / 468-169	ø30 mm (177-288) ø40 mm (177-290)	1480
468-984	50-75	50-63, 62-75 mm	468-170 / 468-171	ø62 mm (177-314)	1270
468-985	75-100	75-88, 87-100 mm	468-172 / 468-173	ø87 mm (177-318)	1990

Dostępne też! Modele Calowe/Metryczne



04AZB157



Przedłużacz

Wszystkie produkty przeznaczone są do sprzedaży podmiotom gospodarczym. Charakterystyki produktów, w szczególności specyfikacje techniczne, są wiążące tylko na podstawie wyraźnie wyrażonej zgody. Ceny produktów są podawane na zapytanie.

Średnicówki Holtest - Metryczne

Seria 368

Średnicówki mikrometryczne trójpunktowe i dwupunktowe :

- Średnicówki te nie są dostarczane w zestawach.
- Pokryte tytanem końcówki pomiarowe(zakres > 6mm) zapewniają doskonałą trwałość i odporność na uderzenia.
- Średnicówki trójpunktowe (zakres > 6mm) umożliwiają stabilne pomiary poprzez automatyczne centrowanie.
- Dostarczane bez pierścienia ustawczego i przedłużaczy.

Specyfikacja techniczna

Dokładność	2-20 mm : ±2 µm 20-100 mm : ±3 µm 100-300 mm : ±5 µm
Skala	Bęben i tuleja matowo chromowane, Do 12 mm : ø 17 mm Powyżej 12 mm : ø 23 mm
Powierzchnia pomiarowa/ Końcówki	2 - 6 mm: węglik spiekany 6 - 12 mm: węglik wolframu pokryty tytanem 12 - 300 mm: hartowana stal pokryta tytanem stożek: węglik wolframu
Wrzeciono pomiarowe	Skok gwintu 0,5 mm
Podziałka	do 12 mm: 0,001 mm powyżej 12 mm: 0,005 mm
Metoda pomiarowa	2-6 mm : 2-punktowa 6-300 mm : 3-punktowa
Dostawa	W zestawie etui, klucz, certyfikat inspekcji

Wyposażenie specjalne

Nr	Opis
952621	Przedłużacz 150mm zakres 12-20mm
952622	Przedłużacz 150mm zakres 20-50mm
952623	Przedłużacz 150 mm zakres 50-300mm
952322	Przedłużacz 100mm zakres 6-12mm



368-001

368-168

368-174

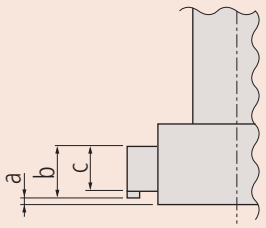

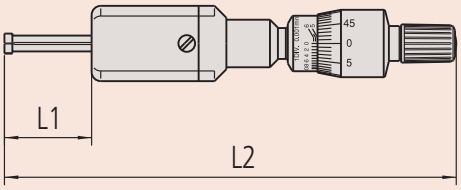

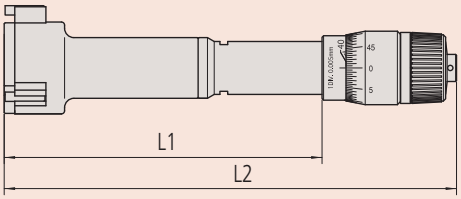

Metryczne

Nr	Zakres [mm]	L1 [mm]	L2 [mm]	a [mm]	b [mm]	c [mm]	Waga [g]
368-001	2-2,5	12	103,5-104			2	88
368-002	2,5-3	12	103,5-104			2	88
368-003	3-4	22	113-114			2	91
368-004	4-5	22	113-114			2	91
368-005	5-6	22	113-114			2	91
368-161	6-8	59	102-104	2		2,5	60
368-162	8-10	59	102-104	2		2,5	60
368-163	10-12	59	102-104	2		2,5	60
368-164	12-16	82	126-130	0,3	5,6	3,5	150
368-165	16-20	82	126-130	0,3	5,6	3,5	160
368-166	20-25	94	126-130	0,3	8,3	5,2	260
368-167	25-30	94	137-142	0,3	8,3	5,2	280
368-168	30-40	102	145-155	0,3	13	10	290
368-169	40-50	102	145-155	0,3	13	10	330
368-170	50-63	105	150-163	0,3	17	14	440
368-171	62-75	105	150-163	0,3	17	14	450
368-172	75-88	105	150-165	0,3	17	14	570
368-173	87-100	105	150-165	0,3	17	14	580
368-174	100-125	161	227-252	12,4	21	13,8	1030
368-175	125-150	161	227-252	12,4	21	13,8	1120
368-176	150-175	161	227-252	12,4	21	13,8	1210
368-177	175-200	161	227-252	12,4	21	13,8	1320
368-178	200-225	161	227-252	12,4	21	13,8	1430
368-179	225-250	161	227-252	12,4	21	13,8	1550
368-180	250-275	161	227-252	12,4	21	13,8	1700
368-181	275-300	161	227-252	12,4	21	13,8	1870

Wszystkie produkty przeznaczone są do sprzedaży podmiotom gospodarczym. Charakterystyki produktów, w szczególności specyfikacje techniczne, są wiążące tylko na podstawie wyraźnie wyrażonej zgody. Ceny produktów są podawane na zapytanie.

Średnicówki Holtest

Seria 368

Zestaw dwu- i trójpunktowych średnicówek mikrometrycznych o następujących cechach:

- Zestaw kompletnych przyrządów.
- Węglikowa powierzchnia pomiarowa (zakres 2-6 mmm).
- Pokryte tytanem końcówki pomiarowe (zakres > 6mm) zapewniają doskonałą trwałość i odporność na uderzenia.
- Z pierścieniami ustawczymi i przedłużaczami, z wyjątkiem zestawów 368-906/907, które dostarczane są tylko z pierścieniami.



368-914

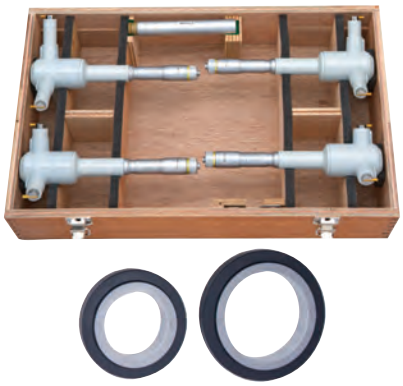

368-915

Specyfikacja techniczna

Dokładność	2-20 mm : 2 µm 20-100 mm : 3 µm 100-300 mm : 5 µm
Skala	Bęben i tuleja matowo chromowane, Do 12 mm : ø 17 mm Powyżej 12 mm : ø 23 mm
Podziałka	0,001 mm, 0,005 mm (modele powyżej 12 mm)
Metoda pomiarowa	2-6 mm : 2-punktowa 6-300 mm : 3-punktowa
Dostawa	W zestawie z etui, kluczem, wzorcem, przedłużaczem i certyfikatem inspekcji

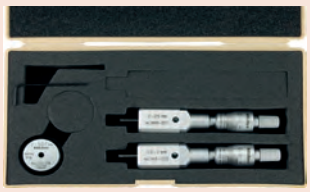

368-906



368-907



368-911



368-912

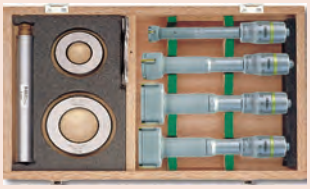

368-913

Metryczne

Nr	Zakres [mm]	Poszczególne zakresy	Modele w zestawie	Dołączone pierścienie ustawcze	Pręt przedłużający	Waga [g]
368-906	2-3	2-2,5, 2,5-3 mm	368-001 / 368-002	ø2,5 mm (177-208)		310
368-907	3-6	3-4, 4-5, 5-6 mm	368-003 / 368-004 / 368-005	ø4 mm (177-204) ø5 mm (177-205)		505
368-911	6-12	6-8, 8-10, 10-12 mm	368-161 / 368-162 / 368-163	ø8 mm (177-125) ø10 mm (177-126)	952322	180
368-912	12-20	12-16, 16-20 mm	368-164 / 368-165	ø16 mm (177-177)	952621	280
368-913	20-50	20-25, 25-30, 30-40, 40-50 mm	368-166 / 368-167 / 368-168 / 368-169	ø25 mm (177-139) ø40 mm (177-290)	952622	960
368-914	50-100	50-63, 62-75, 75-88, 87-100 mm	368-170 / 368-171 / 368-172 / 368-173	ø62 mm (177-314) ø87 mm (177-318)	952623	2030
368-915	100-200	100-125, 125-150, 150-175, 175-200 mm	368-174 / 368-175 / 368-176 / 368-177	ø125 mm (177-298) ø175 mm (177-302)	952623	4680

Dostępne też! Modele Całowe

Wszystkie produkty przeznaczone są do sprzedaży podmiotom gospodarczym. Charakterystyki produktów, w szczególności specyfikacje techniczne, są wiążące tylko na podstawie wyraźnie wyrażonej zgody. Ceny produktów są podawane na zapytanie.

Średnicówka Holtest - wersja ekonomiczna

Seria 368

Ekonomiczna wersja średnicówki trójpunktowej o następujących cechach:

- Kowadełka i stożki z hartowanej stali narzędziowej sprawiają, że cena jest bardziej przystępna.
- Pojedyncze przyrządy, nie w zestawach, bez pierścieni ustawczych i przedłużaczy.

Specyfikacja techniczna

Dokładność	12-20 mm : ±2 µm 20-100 mm : ±3 µm 100-300 mm : ±5 µm
Skala	Bęben i tuleja matowo chromowane, Do 12 mm : Ø 17 mm Powyżej 12 mm : Ø 23 mm
Powierzchnie pomiarowe	hartowana stal Stożek: hartowana stal
Wrzeciono pomiarowe	Skok gwintu wrzeciona 0,5 mm
Podziałka	0,005 mm
Metoda pomiarowa	3-punktowa
Dostawa	W zestawie z etui, kluczem i certyfikatem inspekcji

Wyposażenie specjalne

Nr	Opis
952621	Przedłużacz 150mm zakres 12-20mm
952622	Przedłużacz 150mm zakres 20-50mm
952623	Przedłużacz 150 mm zakres 50-300mm

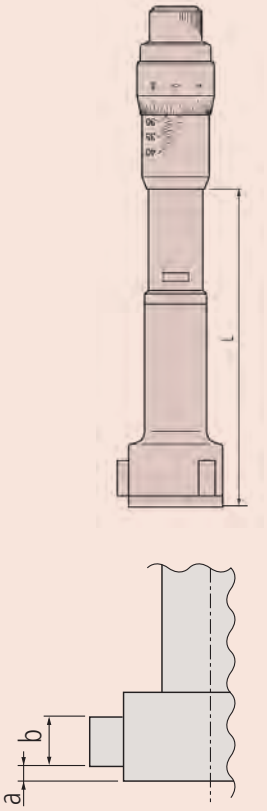


368-769


368-770


368-774

Metryczne

Nr	Zakres [mm]	L [mm]	a [mm]	b [mm]	Waga [g]
368-764	12-16	82	2,6	3,5	150
368-765	16-20	82	2,6	3,5	150
368-766	20-25	94	3,4	5,2	260
368-767	25-30	94	3,4	5,2	280
368-768	30-40	102	3,4	10	290
368-769	40-50	102	3,4	10	330
368-770	50-63	105	3,4	14	440
368-771	62-75	105	3,4	14	450
368-772	75-88	105	3,4	14	560
368-773	87-100	105	3,4	14	570
368-774	100-125	161	19,6	13,8	1020
368-775	125-150	161	19,6	13,8	1110
368-776	150-175	161	19,6	13,8	1200
368-777	175-200	161	19,6	13,8	1300
368-778	200-225	161	19,6	13,8	1420
368-779	225-250	161	19,6	13,8	1540
368-780	250-275	161	19,6	13,8	1690
368-781	275-300	161	19,6	13,8	1860

Dostępne też! Modele Całowe

Wszystkie produkty przeznaczone są do sprzedaży podmiotom gospodarczym. Charakterystyki produktów, w szczególności specyfikacje techniczne, są wiążące tylko na podstawie wyraźnie wyrażonej zgody. Ceny produktów są podawane na zapytanie.

Zestaw ekonomicznych średnicówek Holtest

Seria 368

Ekonomiczna wersja średnicówki trójpunktowej o następujących cechach:

- Kowadełka i stożki z hartowanej stali narzędziowej sprawiają, że cena jest bardziej przystępna.
- Pojedyncze przyrząd bez pierścieni ustawczych i przedłużaczy.
- Zestawy z pierścieniami ustawczymi i przedłużaczami.



368-991



368-992



368-993

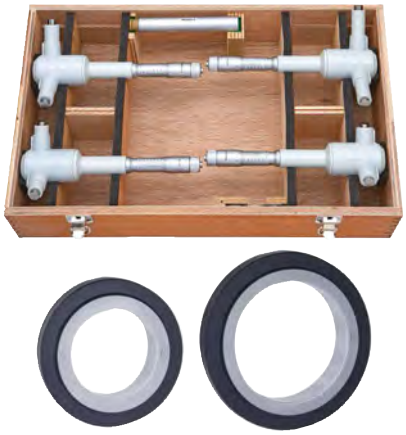

368-994

Specyfikacja techniczna

Dokładność	12-20 mm : ±2 µm 20-100 mm : ±3 µm 100-300 mm : ±5 µm
Skala	Bęben i tuleja matowo chromowane, Do 12 mm : Ø 17 mm Powyżej 12 mm : Ø 23 mm
Podziałka	do 12 mm: 0,001 mm powyżej 12 mm: 0,005 mm
Dostawa	Z etui, kluczem, pierścieniem ustawczym, przedłużaczem i certyfikatem inspekcji.

Wyposażenie specjalne

Nr	Opis
952621	Przedłużacz 150mm zakres 12-20mm
952622	Przedłużacz 150mm zakres 20-50mm
952623	Przedłużacz 150 mm zakres 50-300mm



Przedłużacz

Metryczne

Nr	Zakres [mm]	Poszczególne zakresy	Modele w zestawie	Dołączone pierścienie ustawcze	Pręt przedłużający	Waga [g]
368-991	12-20	12-16, 16-20 mm	368-764 / 368-765	ø16 mm (177-177)	952621	310
368-992	20-50	20-25, 25-30, 30-40, 40-50 mm	368-766 / 368-767 368-768 / 368-769	ø25 mm (177-139) ø40 mm (177-290)	952622	1160
368-993	50-100	50-63, 62-75, 75-88, 87-100 mm	368-770 / 368-771 / 368-772 / 368-773	ø62 mm (177-314) ø87 mm (177-318)	952623	2020
368-994	100-200	100-125, 125-150, 150-175, 175-200 mm	368-774 / 368-775 / 368-776 / 368-777	ø125 mm (177-298) ø175 mm (177-302)	952623	4630

Dostępne też! Modele Calowe

Wszystkie produkty przeznaczone są do sprzedaży podmiotom gospodarczym. Charakterystyki produktów, w szczególności specyfikacje techniczne, są wiążące tylko na podstawie wyraźnie wyrażonej zgody. Ceny produktów są podawane na zapytanie.

Średnicówki ABSOLUTE BOREMATIC

Seria 568

ABSOLUTE®

Trójpunktowe średnicówki cyfrowe typu Absolute Borematic dla otworów przelotowych posiadają następujące zalety:

- Umożliwiają łatwe i szybkie wykonywanie pomiarów.
- Pokryte tytanem końcówki pomiarowe zapewniają doskonałą trwałość i odporność na uderzenia
- Ułatwiający odczyty, duży wyświetlacz LCD o wysokości znaków 11 mm.
- Obrotowy w zakresie 330° wyświetlacz zapewnia czytelność pod każdym kątem.
- Funkcja oceny tolerancji GO/NG (dobry/niedobry).
- Funkcja blokowania ustawień zabezpieczająca przed nieautoryzowanym dostępem.

Funkcje	Seria 568
ZERO / ABS przełączane	●
Ocena GO/±NG	●
ON/OFF	●
DATA/HOLD	●
2 nastawy wstępne	●
Funkcja blokady	●
Wyjście danych	●

Specyfikacja techniczna

Dokładność	6-20 mm : ±5 µm 20-125 mm : ±6 µm (z wyłączeniem błędu kwantyzacji)
Końcówki pomiarowe	Pokryty tytanem węglik wolframu (6 - 12 mm) Pokryta tytanem hartowana stal (12 - 125 mm)
Rozdzielczość	0,001 mm
Czas życia baterii	około 5000 godzin
Wyświetlacz	LCD, wysokość znaków 11 mm
Dostawa	Z etui, kluczem, 1 baterią, świadectwem sprawdzenia

Wyposażenie specjalne

Nr	Opis
905338	Kabel Digimatic (1m)
905409	Kabel Digimatic (2 m)
02AZD790F	Kabel danych dla U-WAVE
06ADV380F	Kabel Input Tool Direct USB (2m)
Przedłużacze	
952621	Przedłużacz 150mm zakres 12-20mm
952622	Przedłużacz 150mm zakres 20-50mm
952623	Przedłużacz 150 mm zakres 50-300mm
952322	Przedłużacz 100mm zakres 6-12mm

Artykuły eksploatacyjne

Nr	Opis
938882	Bateria SR-44



Dla większej trwałości powierzchnie pomiarowe pokryto tytanem

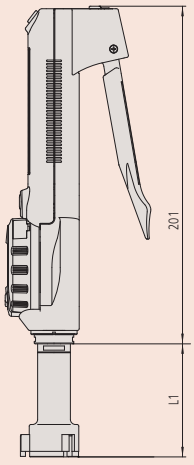



568-361



568-364



568-366



568-368

Metryczne

Nr	Zakres [mm]	L [mm]	a [mm]	b [mm]	c [mm]	Waga [g]
568-361	6-8	83	2		2,5	480
568-362	8-10	83	2		2,5	485
568-363	10-12	83	2		2,5	485
568-364	12-16	53	0,3	5,6	3,5	475
568-365	16-20	53	0,3	5,6	3,5	480
568-366	20-25	59,3	0,3	8,3	5,2	540
568-367	25-30	59,3	0,3	8,3	5,2	555
568-368	30-40	67,3	0,3	8,3	5,2	565
568-369	40-50	67,3	0,3	13	10	610
568-370	50-63	75,4	0,3	17	14	730
568-371	62-75	75,4	0,3	17	14	740
568-372	75-88	75,4	0,3	17	14	790
568-373	87-100	75,4	0,3	17	14	800
568-374	100-113	75,4	0,3	17	14	900
568-375	112-125	75,4	0,3	17	14	910

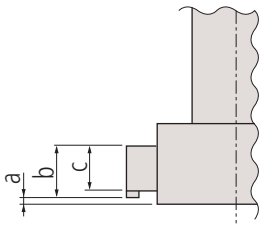

Wszystkie produkty przeznaczone są do sprzedaży podmiotom gospodarczym. Charakterystyki produktów, w szczególności specyfikacje techniczne, są wiążące tylko na podstawie wyraźnie wyrażonej zgody. Ceny produktów są podawane na zapytanie.

Mitutoyo

Średnicówki ABSOLUTE BOREMATIC

Seria 568

ABSOLUTE®

Trójpunktowe średnicówki cyfrowe Digimatic dla otworów przelotowych. Każdy zestaw zawiera jeden wyświetlacz z wymiennymi głowicami pomiarowymi o określonej wielkości.
Średnicówka Absolute Boremati posiadają następujące zalety:

- Umożliwiają łatwe i szybkie wykonywanie pomiarów.
- Pokryte tytanem końcówki pomiarowe zapewniają doskonałą trwałość i odporność na uderzenia
- Ułatwiający odczyty, duży wyświetlacz LCD o wysokości znaków 11 mm.
- Obrotowy w zakresie 330° wyświetlacz zapewnia czytelność pod każdym kątem.
- Funkcja oceny tolerancji GO/NG (dobry/niedobry).
- Funkcja blokowania ustawień zabezpieczająca przed nieautoryzowanym dostępem.



568-924



568-926

Metryczne

Nr	Zakres [mm]	Poszczególne zakresy	Dołączone pierścienie ustawcze	Waga [g]
568-924	6-12	6-8 mm 8-10 mm 10-12 mm	Ø8 mm (177-125) Ø10 mm (177-126)	530
568-925	12-25	12-16 mm 16-20 mm 20-25 mm	Ø16 mm (177-177) Ø20 mm (177-286)	690
568-926	25-50	25-30 mm 30-40 mm 40-50 mm	Ø30 mm (177-288) Ø40 mm (177-290)	930
568-927	50-100	50-63 mm 62-75 mm 75-88 mm 87-100 mm	Ø62 mm (177-314) Ø87 mm (177-318)	1850

Dostępne też! Modele Calowe/Metryczne

Funkcje	Seria 568
ZERO / ABS przełączane	●
Ocena GO/±NG	●
ON/OFF	●
DATA/HOLD	●
2 nastawy wstępne	●
Funkcja blokady	●
Wyjście danych	●

Specyfikacja techniczna

Dokładność	6-20 mm : ±5 µm 20-125 mm : ±6 µm (z wyłączeniem błędu kwantyzacji)
Końcówki pomiarowe	Pokryty tytanem węglik wolframu (6 - 12 mm) Pokryta tytanem stal (12 - 125 mm)
Rozdzielczość	0,001 mm
Czas życia baterii	około 5 000 godzin
Wyświetlacz	LCD, wysokość znaków 11 mm
Dostawa	Z etui, kluczem, 1 baterią, świadectwem sprawdzenia

Wyposażenie specjalne

Nr	Opis
905338	Kabel Digimatic (1m)
905409	Kabel Digimatic (2 m)
02AZD790F	Kabel danych dla U-WAVE
06ADV380F	Kabel Input Tool Direct USB (2m)
Przedłużacze	
952322	Przedłużacz 100mm zakres 6-12mm
952621	Przedłużacz 150mm zakres 12-20mm
952622	Przedłużacz 150mm zakres 20-50mm
952623	Przedłużacz 150 mm zakres 50-300mm

Artykuły eksploatacyjne

Nr	Opis
938882	Bateria SR-44



Dla zwiększenia trwałości powierzchnie pomiarowe pokryto tytanem

Wszystkie produkty przeznaczone są do sprzedaży podmiotom gospodarczym. Charakterystyki produktów, w szczególności specyfikacje techniczne, są wiążące tylko na podstawie wyraźnie wyrażonej zgody. Ceny produktów są podawane na zapytanie.

Średnicówki ABSOLUTE BOREMATIC

Funkcje	Seria 568
ZERO / ABS przełączane	●
Ocena GO/±NG	●
ON/OFF	●
DATA/HOLD	●
2 nastawy wstępne	●
Funkcja blokady	●
Wyjście danych	●

Specyfikacja techniczna

Dokładność	6-20 mm : ±5 µm 20-125 mm : ±6 µm (z wyłączeniem błędu kwantyzacji)
Końcówki pomiarowe	Pokryty tytanem węglik wolframu (6 - 12 mm) Pokryta tytanem stal (12 - 125 mm)
Rozdzielczość	0,001 mm
Czas życia baterii	około 5000 godzin
Wyświetlacz	LCD, wysokość znaków 11 mm
Dostawa	Z etui, kluczem, baterią, pierścieniem nastawczym i świadectwem sprawdzenia

Wyposażenie specjalne

Nr	Opis
905338	Kabel Digimatic (1m)
905409	Kabel Digimatic (2 m)
02AZD790F	Kabel danych dla U-WAVE
06ADV380F	Kabel Input Tool Direct USB (2m)
Przedłużacze	
952322	Przedłużacz 100mm zakres 6-12mm
952621	Przedłużacz 150mm zakres 12-20mm
952622	Przedłużacz 150mm zakres 20-50mm
952623	Przedłużacz 150 mm zakres 50-300mm

Artykuły eksploatacyjne

Nr	Opis
938882	Bateria SR-44



Dla większej trwałości powierzchnie pomiarowe pokryto tytanem

Seria 568

ABSOLUTE®

Trójpunktowa średnicówka Digimatic do otworów przelotowych. Każdy zestaw zawiera wyświetlacz oraz głowice pomiarowe dla każdego rozmiaru.
Typ Absolute Borematic oferuje następujące korzyści:

- Pozwala wykonywać pomiary w szybki i prosty sposób.
- Pokryte tytanem końcówki pomiarowe zapewniają doskonałą trwałość i odporność na uderzenia.
- Duży wyświetlacz LCD o wysokości znaków 11mm ułatwia odczyt.
- Obracany w zakresie 330° wyświetlacz umożliwia odczyt pod dowolnym kątem.
- Funkcja oceny tolerancji GO/NG.
- Funkcja ochrony ustawień przed nieautoryzowanym dostępem.



568-959

Metryczne

Nr	Zakres [mm]	Poszczególne zakresy	Dołączone pierścienie ustawcze	Waga [g]
568-955	6-12	6-8 mm 8-10 mm 10-12 mm	Ø8 mm (177-125) Ø10 mm (177-126)	1450
568-956	12-25	12-16 mm 16-20 mm 20-25 mm	Ø16 mm (177-177) Ø20 mm (177-286)	1520
568-957	25-50	25-30 mm 30-40 mm 40-50 mm	Ø30 mm (177-288) Ø40 mm (177-290)	1750
568-958	50-75	50-63 mm 62-75 mm	Ø62 mm (177-314)	1490
568-959	75-100	75-88 mm 87-100 mm	Ø87 mm (177-318)	1610

Wszystkie produkty przeznaczone są do sprzedaży podmiotom gospodarczym. Charakterystyki produktów, w szczególności specyfikacje techniczne, są wiążące tylko na podstawie wyraźnie wyrażonej zgody. Ceny produktów są podawane na zapytanie.

Mitutoyo

Głowice pomiarowe średnicówek Borematic

Seria 568



1 : Głowica pomiarowa
2 : Adapter
3 : Moduł wyświetlacza Borematic

Metryczne

Display unit Borematic

Nr
568-014

Metryczne

Measuring heads

Nr	Zakres [mm]
04AZB136	6-8
04AZB137	8-10
04AZB138	10-12
04AZA719	12-16
04AZA720	16-20
04AZA728	20-25
04AZA729	25-30
04AZA737	30-40
04AZA738	40-50
04AZA750	50-63
04AZA751	62-75
04AZA752	75-88
04AZA753	87-100
04AZA941	100-113
04AZA942	112-125

Adapter

Nr	Zakres [mm]
954595	6-12
216556	12-20
216557	20-50
216558	50-125

* Dla głowic każdej wielkości należy stosować odpowiedni adapter, właściwy dla jednego z zakresów pomiarowych.

Wszystkie produkty przeznaczone są do sprzedaży podmiotom gospodarczym. Charakterystyki produktów, w szczególności specyfikacje techniczne, są wiążące tylko na podstawie wyraźnie wyrażonej zgody. Ceny produktów są podawane na zapytanie.

Mikrometr wewnętrzny szczękowy Digimatic

Seria 345

Wewnętrzny mikrometr szczękowy Digimatic posiada następujące cechy:
- Docierane powierzchnie pomiarowe z węglika spiekanego.
- Do dokładnego ustawienia mikrometra wymagany jest wzorzec do pomiarów wewnętrznych.

Funkcje	Seria 345
Auto wyłączanie (po 20 min. bezczynności)	●
DATA/HOLD	●
2 nastawy wstępne	●
Sygnalizacja niskiego napięcia	●
Funkcja blokady	●
Wyjście danych	●

Specyfikacja techniczna

Dokładność	Patrz tabele (z wyłączeniem błędu kwantyzacji)
Skala	Bęben i tuleja matowo chromowane, Ø 18 mm
Powierzchnie pomiarowe	Z węglika spiekanego
Wrzeciono pomiarowe	Z blokadą wrzeciona, skok gwintu wrzeciona 0,5 mm
Nacisk pom.	1-6 N
Rozdzielczość	0,001 mm
Dostawa	W zestawie etui, klucz, 1 bateria.

Wyposażenie specjalne

Nr	Opis
05CZA662	Kabel Digimatic z przyciskiem danych (1 m)
05CZA663	Kabel Digimatic z przyciskiem danych (2 m)
06ADV380B	Kabel USB Input Tool Direct z przyciskiem danych (2 m)
02AZD790B	Kabel łączący U-Wave z przyciskiem danych

Artykuły eksploatacyjne

Nr	Opis
938882	Bateria SR-44



345-250-10

Metryczne

Nr	Zakres [mm]	Dokładność [µm]	Waga [g]
345-250-10	5-30	±5	305
345-251-10	25-50	±6	310

Dostępne też! Modele Calowe/Metryczne

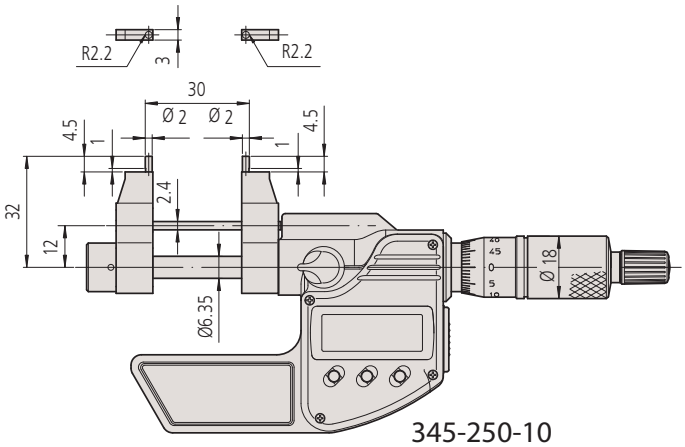

345-250-10

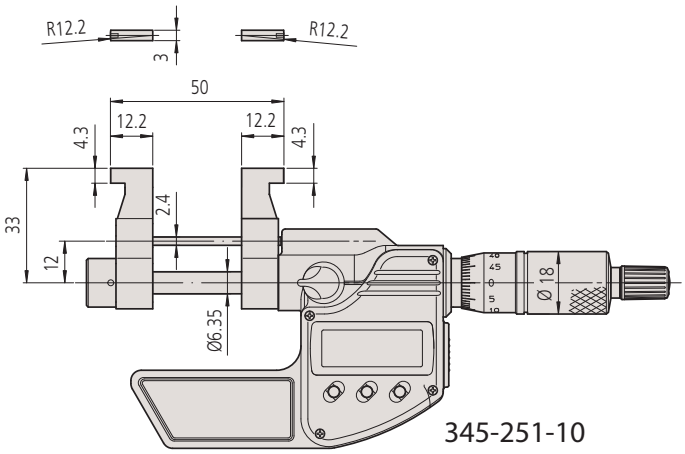

345-251-10

Wszystkie produkty przeznaczone są do sprzedaży podmiotom gospodarczym. Charakterystyki produktów, w szczególności specyfikacje techniczne, są wiążące tylko na podstawie wyraźnie wyrażonej zgody. Ceny produktów są podawane na zapytanie.

Mikrometr wewnętrzny szczękowy

Seria 145

Wewnętrzny mikrometr szczękowy posiada następujące cechy:
- Docierane powierzchnie pomiarowe z węglika spiekanego.
- Do dokładnego ustawienia mikrometra wymagany jest wzorzec do pomiarów wewnętrznych.

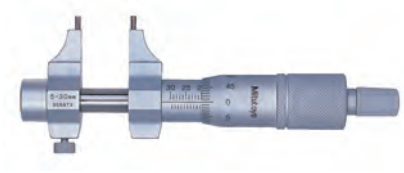

145-185



145-187

Metryczne

Nr	Zakres [mm]	Dokładność [µm]	Waga [g]
145-185	5-30	±5	130
145-186	25-50	±6	140
145-187	50-75	±7	160
145-188	75-100	±8	180
145-189	100-125	±9	210
145-190	125-150	±9	230
145-191	150-175	±10	250
145-192	175-200	±10	270
145-217	200-225	±11	310
145-218	225-250	±11	330
145-219	250-275	±12	350
145-220	275-300	±12	370

Dostępne też! Modele Całowe

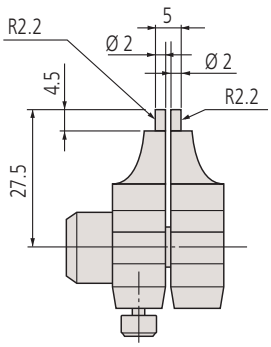

145-185

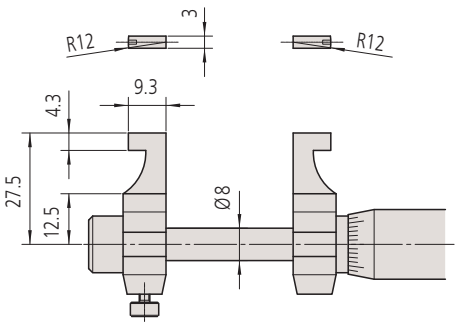

145-186

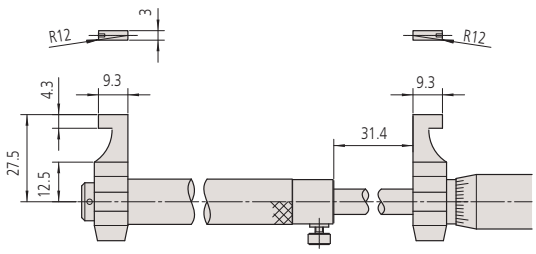

50-300 mm

Specyfikacja techniczna

Dokładność	Patrz tabele
Skala	Bęben i tuleja matowo chromowane, Ø 18 mm
Powierzchnie pomiarowe	Węglik spiekany
Wrzeciono pomiarowe	Skok gwintu 0,5 mm, z blokadą
Podziałka	0,01 mm
Nacisk pom.	1-6 N
Dostawa	W zestawie etui, klucz

Wyposażenie specjalne

Nr	Opis
300400	Uchwyt
300401	Nasadka

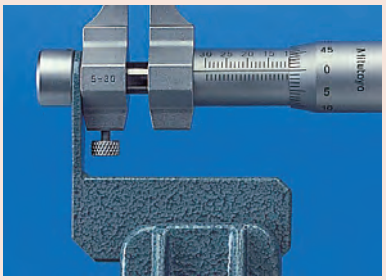

Uchwyt i nasadka dla: 145-185, 145-186, 145-193, 145-194

Wszystkie produkty przeznaczone są do sprzedaży podmiotom gospodarczym. Charakterystyki produktów, w szczególności specyfikacje techniczne, są wiążące tylko na podstawie wyraźnie wyrażonej zgody. Ceny produktów są podawane na zapytanie.

Średnicówki mikrometryczne dwupunktowe

Seria 133

Średnicówka mikrometryczna rurowa o następujących cechach:
- Model standardowy z pojedynczym prętem przedłużającym.
- Węglikowe powierzchnie pomiarowe.

Specyfikacja techniczna

Dokładność	Patrz tabela
Skala	Bęben i tuleja matowo chromowane, Ø 18 mm
Powierzchnie pomiarowe	Z węglika spiekanego, docierane
Wrzeciono pomiarowe	Skok gwintu wrzeciona 0,5 mm, z blokadą (z wyjątkiem 50-75 mm)
Podziałka	0,01mm
Dostawa	W zestawie etui, izolacja (od 100 mm), klucz

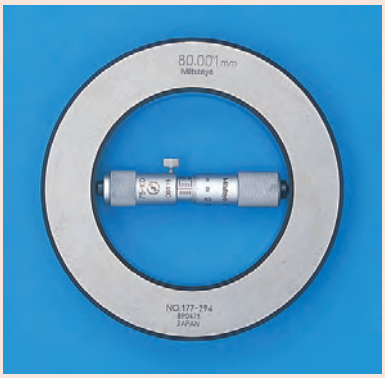

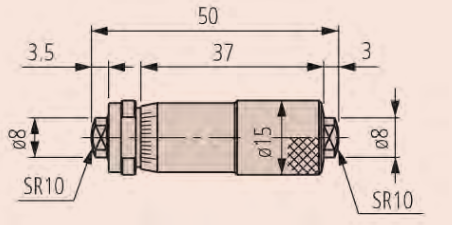

133-143

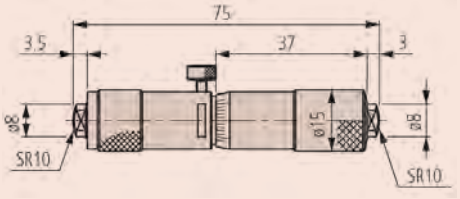

133-144

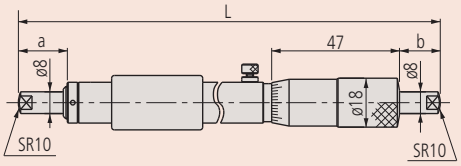

100-1000 mm



133-149

Metryczne

Nr	Zakres [mm]	Dokładność [µm]	L [mm]	a [mm]	b [mm]	Waga [g]
133-143	50-75	±3				50
133-144	75-100	±4				75
133-145	100-125	±5	100	5	3	130
133-146	125-150	±5	125	5	3	160
133-147	150-175	±5	150	18	15	170
133-148	175-200	±5	175	18	15	180
133-149	200-225	±5	200	18	15	200
133-150	225-250	±6	225	18	15	210
133-151	250-275	±6	250	18	15	235
133-152	275-300	±6	275	18	15	245
133-153	300-325	±7	300	18	15	265
133-154	325-350	±7	325	18	15	285
133-155	350-375	±7	350	18	15	300
133-156	375-400	±8	375	18	15	315
133-157	400-425	±8	400	18	15	330
133-158	425-450	±8	425	18	15	340
133-159	450-475	±9	450	18	15	360
133-160	475-500	±9	475	18	15	370
133-161	500-525	±9	500	18	15	390
133-162	525-550	±10	525	18	15	400
133-163	550-575	±10	550	18	15	410
133-164	575-600	±10	575	18	15	415
133-165	600-625	±11	600	18	15	430
133-166	625-650	±11	625	18	15	450
133-167	650-675	±11	650	18	15	470
133-168	675-700	±12	675	18	15	480
133-169	700-725	±12	700	18	15	500
133-170	725-750	±12	725	18	15	510
133-171	750-775	±13	750	18	15	520
133-172	775-800	±13	775	18	15	540
133-173	800-825	±13	800	18	15	555
133-174	825-850	±14	825	18	15	570
133-175	850-875	±14	850	18	15	590
133-176	875-900	±14	875	18	15	600
133-177	900-925	±15	900	18	15	620
133-178	925-950	±15	925	18	15	630
133-179	950-975	±15	950	18	15	650
133-180	975-1000	±16	975	18	15	670

Dostępne też! Modele Całowe

Wszystkie produkty przeznaczone są do sprzedaży podmiotom gospodarczym. Charakterystyki produktów, w szczególności specyfikacje techniczne, są wiążące tylko na podstawie wyraźnie wyrażonej zgody. Ceny produktów są podawane na zapytanie.

Mitutoyo

Średnicówki mikrometryczne dwupunktowe

Seria 133

Standardowa mikrometryczna średnicówka rurowa o następujących cechach:
- Model standardowy z pojedynczym prętem przedłużającym.
- Węglikowe powierzchnie pomiarowe.



133-902

Specyfikacja techniczna

Skala	Bęben i tuleja matowo chromowane, Ø 18 mm
Powierzchnie pomiarowe	Z węglika spiekanego, docierane
Wrzeciono pomiarowe	Z blokadą (z wyjątkiem 50-75 mm), skok gwintu 0,5 mm
Podziałka	0,01mm
Dostawa	W zestawie etui, izolacja (od 100 mm), klucz

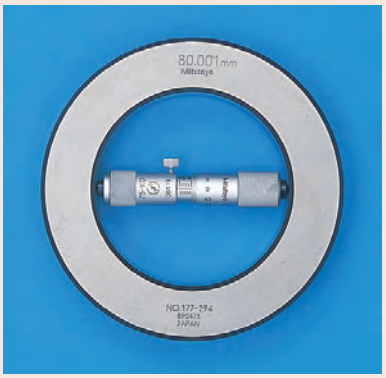

Metryczne

Zestaw średnicówek

Nr	Zakres [mm]	Modele w zestawie	Waga [g]
133-901	50-150	133-143, 133-144, 133-145, 133-146	415
133-902	50-300	133-143, 133-144, 133-145,133-146 133-147, 133-148, 133-149,133-150, 133-151, 133-152	1655

Dostępne też! Modele Calowe

Wszystkie produkty przeznaczone są do sprzedaży podmiotom gospodarczym. Charakterystyki produktów, w szczególności specyfikacje techniczne, są wiążące tylko na podstawie wyraźnie wyrażonej zgody. Ceny produktów są podawane na zapytanie.

Średnicówki dwupunktowe z przedłużaczami

Seria 137

Średnicówka mikrometryczna dwupunktowa z przedłużaczami prętowymi posiada następujące zalety:

- Wymienne przedłużacze - cylindryczne pręty z mocowaniem sprężynowym w ochronnych nasadkach do wydłużenia zakresu pomiarowego.
- Węglikowe powierzchnie pomiarowe.



137-205



137-011

Specyfikacja techniczna

Dokładność	±(3+n+L/50) µm n = Liczba przedłużaczy, L = Maksymalna długość pomiaru (mm)
Skala	Bęben i tuleja matowo chromowane, Ø15mm
Wrzeciono pomiarowe	Skok gwintu wrzeciona 0,5 mm
Zakres pomiarowy	13 mm
Przedłużacze	ø12,5 mm
Podziałka	0,01 mm
Dostawa	W zestawie etui, klucz, głowica mikrometryczna

Wyposażenie specjalne

Nr	Opis
137-011	Średnicówka mikrometryczna z hartowaną powierzchnią pomiarową
137-013	Średnicówka mikrometryczna o powierzchniach pomiarowych z węglika spiekanego

Artykuły eksploatacyjne

Nr	Opis
980505	Przedłużacz 13 mm (metryczny/ hartowany)
980507	Przedłużacz 25 mm (metryczny/ hartowany)
980509	Przedłużacz 50 mm (metryczny/ hartowany)
980511	Przedłużacz 100 mm (metryczny/ hartowany)
980515	Przedłużacz 200 mm (metryczny/ hartowany)
980517	Przedłużacz 300 mm (metryczny/ hartowany)
980521	Przedłużacz 25 mm (metryczny/ węglikowy)
980523	Przedłużacz 50 mm (metryczny/ węglikowy)
980525	Przedłużacz 100 mm (metryczny/ węglikowy)
980529	Przedłużacz 200 mm (metryczny/ węglikowy)
980531	Przedłużacz 300 mm (metryczny/ węglikowy)

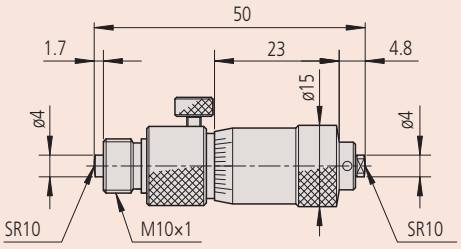

Seria 137 metryczna

Metryczne — Powierzchnie pomiarowe z węglika spiekanego

Nr	Zakres [mm]	Przedłużacze	Waga [g]
137-206	50-150	3 (13, 25, 50 mm)	145
137-207	50-300	5 (13, 25, 50 (2 szt.), 100 mm)	305
137-208	50-500	6 (13, 25, 50 (2 szt.), 100, 200 mm)	460
137-209	50-1000	8 (13, 25, 50 (2 szt.), 100, 200 (2 szt.), 300 mm)	845
137-210	50-1500	10 (13, 25, 50 (2 szt.) 100, 200 (3 szt.), 300 mm (2 szt.))	1225

Metryczne — Z hartowaną powierzchnią pomiarową

Nr	Zakres [mm]	Przedłużacze	Waga [g]
137-201	50-150	3 (13, 25, 50 mm)	145
137-202	50-300	5 (13, 25, 50 (2 szt.), 100 mm)	305
137-203	50-500	6 (13, 25, 50 (2 szt.), 100, 200 mm)	460
137-204	50-1000	8 (13, 25, 50 (2 szt.), 100, 200 (2 szt.), 300 mm)	845
137-205	50-1500	10 (13, 25, 50 (2 szt.), 100, 200 (3 szt.), 300 mm (2 szt.))	1225

Dostępne też! Modele Calowe

Wszystkie produkty przeznaczone są do sprzedaży podmiotom gospodarczym. Charakterystyki produktów, w szczególności specyfikacje techniczne, są wiążące tylko na podstawie wyraźnie wyrażonej zgody. Ceny produktów są podawane na zapytanie.

Mitutoyo

Średnicówki dwupunktowe z przedłużaczami

Seria 139

Średnicówka mikrometryczna dwupunktowa z przedłużaczami rurowymi posiada następujące zalety:

- Wymienne przedłużacze typu rurowego.
- Węglikowe powierzchnie pomiarowe.

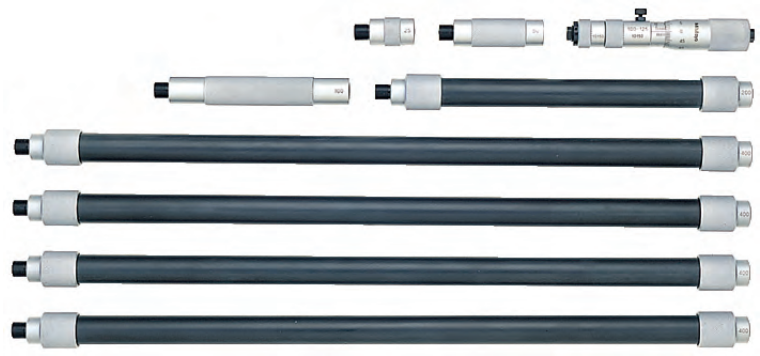

139-177



139-001

Metryczne

Nr	Zakres [mm]	Przedłużacze	Waga [g]
139-173	100-500	4 (25, 50, 100, 200 mm)	490
139-174	100-900	5 (25, 50, 100, 200, 400 mm)	790
139-175	100-1300	6 (25, 50, 100, 200, 400 mm (2 szt.))	1090
139-176	100-1700	7 (25, 50, 100, 200, 400 mm (3 szt.))	1390
139-177	100-2100	8 (25, 50, 100, 200, 400 mm (4 szt.))	1690
139-203	40-300	8 (10, 20, 30, 60, 90, 110, 120, 130 mm)	240
139-204	100-1000	10 (25, 50, 75, 150, 225, 300, 350, 400, 425, 450 mm)	770

Dostępne też! Modele Calowe

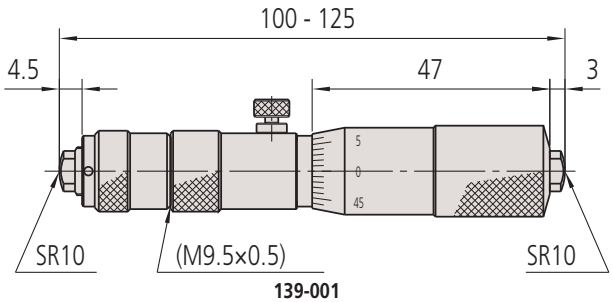

139-001

Specyfikacja techniczna

Dokładność	±(3+n+L/50) µm ±(6+L/50) µm (139-203, 139-204) n = liczba przedłużaczy, L = maksymalna mierzona długość (mm)
Skala	Bęben i tuleja matowo chromowane, ø18 mm ø13 mm (139-203, 139-204)
Powierzchnie pomiarowe	Węglikowe Hartowane (139-203, 139-204)
Wrzeciono pomiarowe	Skok gwintu wrzeciona 0,5 mm
Zakres pomiarowy	25 mm 10 mm(139-203), 25 mm (139-204)
Przedłużacze	ø17 mm ø10 mm (139-203, 139-204)
Podziałka	0,01 mm
Dostawa	W zestawie etui, klucz, przedłużacze, głowica mikrometryczna

Artykuły eksploatacyjne

Nr	Opis
981003	Przedłużacz 25 mm 139-173...-177
981005	Przedłużacz 50 mm 139-173...-177
981007	Przedłużacz 100 mm 139-173...-177
981009	Przedłużacz 200 mm 139-173...-177
981011	Przedłużacz 400 mm 139-173...-177
981981	Przedłużacz 10 mm 139-203
981982	Przedłużacz 20 mm 139-203
981983	Przedłużacz 30 mm 139-203
981984	Przedłużacz 60 mm 139-203
981985	Przedłużacz 90 mm 139-203
981986	Przedłużacz 110 mm 139-203
981987	Przedłużacz 120 mm 139-203
981988	Przedłużacz 130 mm 139-203
981991	Przedłużacz 25 mm 139-204
981992	Przedłużacz 50 mm 139-204
981993	Przedłużacz 75 mm 139-204
981994	Przedłużacz 150 mm 139-204
981995	Przedłużacz 225 mm 139-204
981996	Przedłużacz 300 mm 139-204
981997	Przedłużacz 350 mm 139-204
Wyposażenie opcjonalne dla 139-173 do 139-177	
139-001	Analogowa średnicówka mikrometryczna dla 139-17x
Wyposażenie opcjonalne dla 139-203/204	
139-003	Analogowa średnicówka mikrometryczna dla 139-203
139-005	Analogowa średnicówka mikrometryczna dla 139-204

Wszystkie produkty przeznaczone są do sprzedaży podmiotom gospodarczym. Charakterystyki produktów, w szczególności specyfikacje techniczne, są wiążące tylko na podstawie wyraźnie wyrażonej zgody. Ceny produktów są podawane na zapytanie.

Średnicówki dwupunktowe z przedłużaczami

Seria 140

Średnicówka mikrometryczna o dużym zakresie pomiarowym oferująca następujące korzyści:

- Duży zakres pomiarowy do 5000mm
- Typ składany, rurowy
- Docierane powierzchnie pomiarowe z węglika spiekanego

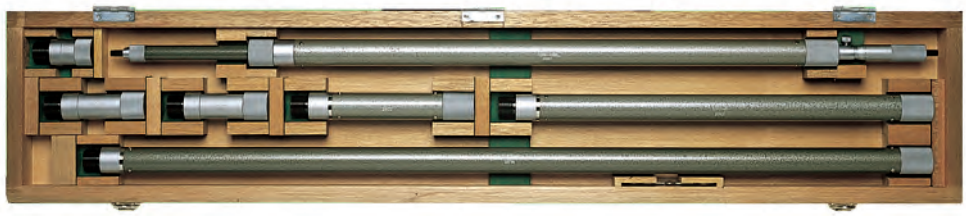

140-158

Specyfikacja techniczna

Dokładność	±(7+n+L/50) µm n = liczba przedłużaczy, L = Maksymalna długość pomiaru (mm)
Skala	Bęben i tuleja matowo chromowane, Ø 21 mm
Wrzeciono pomiarowe	Skok gwintu wrzeciona 0,5 mm
Zakres pomiarowy	50 mm
Przedłużacze	ø32 mm
Podziałka	0,01 mm
Dostawa	W zestawie etui, klucz

Artykuły eksploatacyjne

Nr	Opis
04GZA394	Przedłużacz 50 mm (metryczny)
04GZA396	Przedłużacz 100 mm (metryczny)
04GZA398	Przedłużacz 200 mm (metryczny)
04GZA400	Przedłużacz 500 mm (metryczny)
04GZA402	Przedłużacz 1000 mm (metryczny)

Metryczne

Nr	Zakres [mm]	Przedłużacze	Waga [g]
140-157	1000-2000	5 (50, 100 (2 szt.) 200, 500 mm)	3700
140-158	1000-3000	6 (50, 100 (2 szt.), 200, 500, 1000 mm)	5200
140-159	1000-4000	7 (50, 100 (2 szt.), 200, 500, 1000 mm (2 szt.))	6700
140-160	1000-5000	8 (50, 100 (2 szt.) 200, 500, 1000 mm (3 szt.))	8260

Dostępne też! Modele Całowe

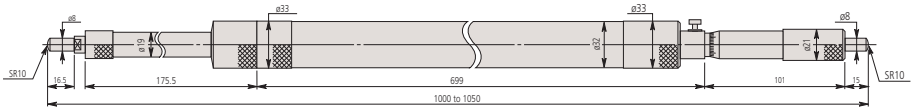

Głowica mikrometryczna serii 140

Wszystkie produkty przeznaczone są do sprzedaży podmiotom gospodarczym. Charakterystyki produktów, w szczególności specyfikacje techniczne, są wiążące tylko na podstawie wyraźnie wyrażonej zgody. Ceny produktów są podawane na zapytanie.

Mitutoyo

Średnicówki dwupunktowe Digimatic z przedłużaczami

Seria 337

Średnicówka mikrometryczna dwupunktowa z przedłużaczami rurowymi posiada następujące zalety:

- Wymienne przedłużacze - cylindryczne pręty z mocowaniem sprężynowym w ochronnych nasadkach; do wydłużenia zakresu pomiarowego.
- Węglikowe powierzchnie pomiarowe.
- Typ Digimatic z wyjściem danych.
- Doskonała odporność na wnikanie pyłu i wody (klasa ochronności IP65) umożliwiająca stosowanie tego produktu przy maszynach obróbczych, gdzie może dochodzić do zachlapania chłodziwem.

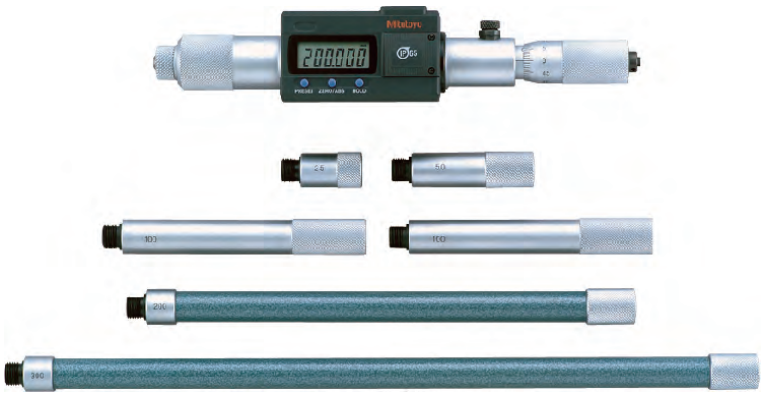

337-301

Metryczne

Nr	Zakres [mm]	Przedłużacze	Waga [g]
337-301	200-1000	6 (25, 50, 100 (2 szt.), 200, 300 mm)	1040
337-302	200-1500	7 (25, 50, 100, 200, 300 (3 szt.))	1410

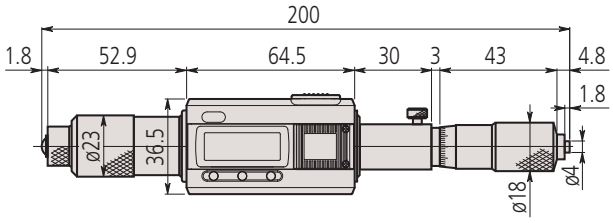

Głowica mikrometryczna dla serii 337

Funkcje	Seria 337
ZERO / ABS przełączane	●
Auto wyłączanie (po 20 min. bezczynności)	●
2 nastawy wstępne	●
Sygnalizacja niskiego napięcia	●
Funkcja blokady	●
Wyjście danych	●

Specyfikacja techniczna

Dokładność	±(3+n+L/50) µm n = Liczba przedłużaczy, L = Maksymalna długość pomiaru (mm) (z wyłączeniem błędu kwantyzacji)
Skala	Bęben i tuleja matowo chromowane, ø18 mm
Wrzeciono pomiarowe	Skok gwintu wrzeciona 0,5 mm
Zakres pomiarowy	25 mm
Przedłużacze	ø12,5 mm
Rozdzielczość	0,001 mm
Dostawa	W zestawie etui, klucz, 1 bateria, przedłużacze, głowica mikrometryczna
Wyświetlacz	LCD, wysokość znaków 7,5 mm

Wyposażenie specjalne

Nr	Opis
05CZA662	Kabel Digimatic z przyciskiem danych (1 m)
05CZA663	Kabel Digimatic z przyciskiem danych (2 m)
06ADV380B	Kabel USB Input Tool Direct z przyciskiem danych (2 m)
02AZD790B	Kabel łączący U-Wave z przyciskiem danych

Artykuły eksploatacyjne

Nr	Opis
337-101	Średnicówki Mikrometryczne Digimatic (Metryczne)
938882	Bateria SR-44



Wszystkie produkty przeznaczone są do sprzedaży podmiotom gospodarczym. Charakterystyki produktów, w szczególności specyfikacje techniczne, są wiążące tylko na podstawie wyraźnie wyrażonej zgody. Ceny produktów są podawane na zapytanie.

Średnicówki dwupunktowe Digimatic z przedłużaczami

Funkcje	Seria 339
ZERO / ABS przełączane	●
Auto wyłączanie (po 20 min. bezczynności)	●
2 nastawy wstępne	●
Sygnalizacja niskiego napięcia	●
Funkcja blokady	●
Wyjście danych	●

Specyfikacja techniczna

Dokładność	±(3+n+L/50) µm * n = liczba przedłużaczy, L = Maksymalna mierzona długość (mm) (z wyłączeniem błędu kwantyzacji)
Skala	Bęben i tuleja matowo chromowane, ø 18 mm
Wrzeciono pomiarowe	Skok gwintu wrzeciona 0,5 mm
Zakres pomiarowy	25 mm
Przedłużacze	ø17 mm
Rozdzielczość	0,001 mm
Dostawa	W zestawie z etui, kluczem, 1 baterią, przedłużaczami i głowicą mikrometryczną
Wyświetlacz	LCD, wysokość znaków 7,5 mm

Wyposażenie specjalne

Nr	Opis
05CZA662	Kabel Digimatic z przyciskiem danych (1 m)
05CZA663	Kabel Digimatic z przyciskiem danych (2 m)
06ADV380E	Kabel USB ITD (2 m)
02AZD790E	Kabel sygnałowy U-Wave

Artykuły eksploatacyjne

Nr	Opis
339-101	Średnicówki Mikrometryczne Digimatic (Metryczne)
938882	Bateria SR-44
981003	Przedłużacz 25 mm 139-173...-177
981005	Przedłużacz 50 mm 139-173...-177
981007	Przedłużacz 100 mm 139-173...-177
981009	Przedłużacz 200 mm 139-173...-177
981011	Przedłużacz 400 mm 139-173...-177
339-102	Średnicówki Mikrometryczne Digimatic



Seria 339

Dust- and Waterproof IP65

TÜVRheinland CERTIFIED

www.tuv.com ID 4011207400

IP65

Średnicówka mikrometryczna dwupunktowa z przedłużaczami rurowymi posiada następujące zalety:

- Wymienne przedłużacze typu rurowego.
- Węglikowe powierzchnie pomiarowe.
- Typ Digimatic z wyjściem danych.
- Doskonała odporność na wnikanie pyłu i wody (klasa ochronności IP65) umożliwiająca stosowanie tego produktu przy maszynach obróbczych, gdzie może dochodzić do zachlapania chłodziwem.



339-301

Metryczne

Nr	Zakres [mm]	Przedłużacze	Waga [g]
339-301	200-1000	5 (25, 50, 100, 200, 400 mm)	1050
339-302	200-2000	8 (25, 50, 100, 200 (2 szt.), 400mm (3 szt.)	1800

Dostępne też! Modele Calowe/Metryczne

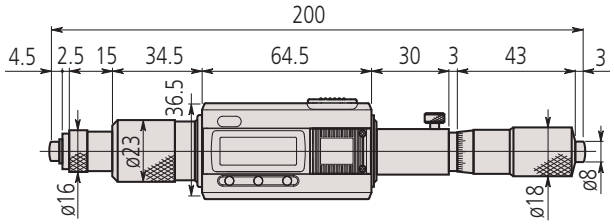

Głowica mikrometryczna serii 339

Wszystkie produkty przeznaczone są do sprzedaży podmiotom gospodarczym. Charakterystyki produktów, w szczególności specyfikacje techniczne, są wiążące tylko na podstawie wyraźnie wyrażonej zgody. Ceny produktów są podawane na zapytanie.

Mitutoyo

Średnicówka dwupunktowa z wymiennym prętem

Seria 141 - Typ z wymiennymi prętami przedłużającymi

Średnicówka mikrometryczna z wymiennymi prętami posiada następujące cechy:

- Wymienne końcówki pomiarowe umożliwiają pomiary wewnętrzne do 1000 mm.
- Każdy z wymiennych prętów przedłużających jest oznaczony swoim zakresem pomiarowym.
- W przypadku modeli dostarczanych z więcej niż jednym przedłużaczem, przedłużacze można łączyć ze sobą za pomocą kołnierzy dla uzyskania większego zakresu pomiarowego.
- Praktyczny uchwyt wydłużający ułatwiający pomiar głębokich otworów dołączany do zestawów o zakresie do 300 mm.



141-205

Specyfikacja techniczna

Dokładność	±(6+L/50) µm, L = Maksymalna długość pomiaru (mm)
Skala	Bęben i tuleja matowo chromowane
Powierzchnie pomiarowe	Hartowane
Wrzeciono pomiarowe	Skok gwintu 0,5 mm, z blokadą
Podziałka	0,01 mm
Dostawa	W zestawie etui, klucz



Przy stosowaniu jednego z prętów przedłużających z zestawu



141-101 z prętem przedłużającym

Metryczne

Nr	Zakres [mm]	Zakres regulacji głowicy [mm]	Wymienny pręt	Kołnierz przedłużający	Akcesoria: Nr średnicówki (standardowego el.zestawu)	Waga [g]
141-001	25-32	7	-	-	-	20
141-101	25-50	7	2 (38, 50 mm)	1 (6 mm)	141-001	60
141-025	50-63	13	-	-	-	40
141-205	50-200	13	3 (100, 150, 200 mm)	1 (12 mm)	141-025	125
141-206	50-300	13	5 (100, 150, 200, 250, 300 mm)	1 (12 mm)	141-025	275
141-009	200-225	25	-	-	-	220
141-117	200-500	25	3 (300, 400, 500 mm)	2 (25/50 mm)	141-009	520
141-118	200-1000	25	8 (300, 400, 500, 600, 700, 800, 900, 1000 mm)	2 (25/50 mm)	141-009	1940

Metryczne

Węglikowe powierzchnie pomiarowe

Nr	Zakres [mm]	Zakres regulacji głowicy [mm]	Wymienny pręt	Kołnierz przedłużający	Akcesoria: Nr średnicówki (standardowego el.zestawu)	Waga [g]
141-003	25-32	7	-	-	-	20
141-103	25-50	7	2 (38, 50 mm)	1 (6 mm)	141-003	60
141-027	50-63	13	-	-	-	40
141-211	50-200	13	3 (100, 150, 200 mm)	1 (12 mm)	141-027	125
141-212	50-300	13	5 (100, 150, 200, 250, 300 mm)	1 (12 mm)	141-027	275
141-011	200-225	25	-	-	-	220

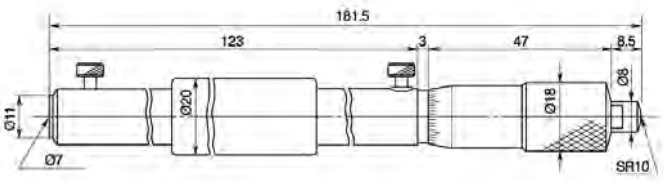

141-009

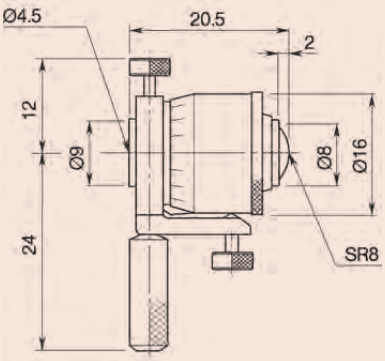

141-001/003

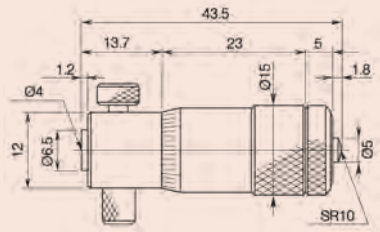

141-025/027

Wszystkie produkty przeznaczone są do sprzedaży podmiotom gospodarczym. Charakterystyki produktów, w szczególności specyfikacje techniczne, są wiążące tylko na podstawie wyraźnie wyrażonej zgody. Ceny produktów są podawane na zapytanie.

Średnicówki czujnikowe do bardzo małych otworów

Seria 526

Średnicówka dwupunktowa typu "split contact" idealna do pomiaru bardzo małych otworów.
Przyrząd posiada następujące zalety:

- Szybkie i dokładne pomiary otworów o małych średnicach (0,95-18mm).
- Analogowy czujnik zegarowy dostarczany z tym przyrządem można zastąpić modelem Digimatic.
- Chromowana końcówka pomiarowa.

Specyfikacja techniczna

Dokładność	4 µm 6 µm dla zakresu 10-18 mm
Powtarzalność	2 µm
Dostawa	W etui z plastykową osłoną czujnika zegarowego

Wyposażenie specjalne

Nr	Opis
215-120-10	Statyw 110 mm do szybkich pomiarów
543-310B	Czujnik ABSOLUTE Digimatic z funkcją wychwytywania minimum

Pierścienie ustawcze stanowią wyposażenie dodatkowe. Patrz strony serii 177.



215-120-10



543-310B

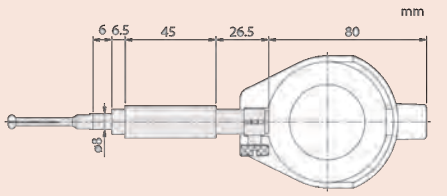

0,95 - 4 mm

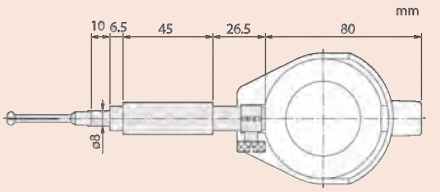

3,7 - 7,3 mm

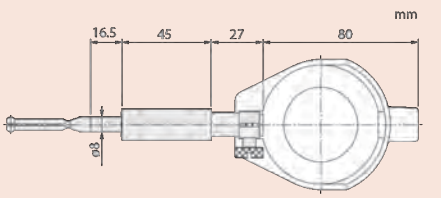

7 - 18 mm

Szczegóły dotyczące czujników zegarowych odpowiednich dla tego przyrządu znaleźć można w rozdziale "Czujniki zegarowe."



526-127



526-172-1



W zestawie osłona czujnika z tworzywa sztucznego

Metryczne

Nr	Zakres [mm]	Podziałka	Nr czujnika zegarowego	Głębokość pomiaru	Liczba końcówek pomiarowych
526-173-1	0,95-1,55	0,01 mm	2046SB	11,5 mm	5
526-163-1	1,5-4	0,01 mm	2046SB	17,5-22,5 mm (1)	9
526-153-1	3,7-7,3	0,01 mm	2046SB	32 mm	7
526-126	7-10	0,01 mm	2046SB	40-56 mm (2)	6
526-127	10-18	0,01 mm	2046SB	62 mm	8
526-172-1	0,95-1,55	0,001 mm	2109SB-10	11,5 mm	5
526-162-1	1,5-4	0,001 mm	2109SB-10	17,5-22,5 mm (1)	9
526-152-1	3,7-7,3	0,001 mm	2109SB-10	32 mm	7
526-124	7-10	0,001 mm	2109SB-10	40-56 mm (2)	6
526-125	10-18	0,001mm	2109SB-10	62 mm	8

(1) Otwory o Ø ≤ 2,25 mm : głębokość pomiaru 17,5 mm / Otwory o Ø > 2,25 mm : głębokość pomiaru 22,5 mm
(2) Otwory o Ø ≤ 8 mm : głębokość pomiaru 40 mm / Otwory o Ø > 8 mm : głębokość pomiaru 56 mm

Dostępne też! Modele Calowe

Wszystkie produkty przeznaczone są do sprzedaży podmiotom gospodarczym. Charakterystyki produktów, w szczególności specyfikacje techniczne, są wiążące tylko na podstawie wyraźnie wyrażonej zgody. Ceny produktów są podawane na zapytanie.

Mitutoyo

Średnicówki czujnikowe do bardzo małych otworów

Seria 526

Pozycjonowanie średnicówek

Średnicówki do małych otworów wyposażone są w końcówki pomiarowe z punktami styku o dużej krzywiźnie w celu łatwiejszego ich pozycjonowania przy szukaniu prawdziwej wartości średnicy (w kierunku a - a') otworu. Średnicówki czujnikowe (z wyjątkiem tych dla małych otworów) skonstruowane są tak, aby ułatwić ustawienie osi punktów styku w osi średnicy mierzonego otworu.



526-153-1

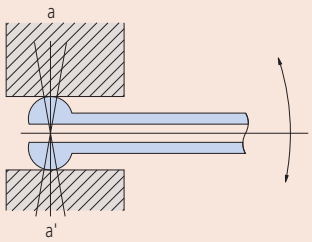

Wymienne końcówki pomiarowe Serii 526

Wymienne końcówki pomiarowe

Nr	Zakres [mm]	Oznaczenie końcówki pomiarowej (grawerowane)	A [mm]	B [mm]	C [mm]
102469	7-7,5	1	1,8	40	29,2
102470	7,5-8	2	1,8	40	29,2
102471	8-8,5	3	1,8	40	29,2
102472	8,5-9	4	1,8	40	29,2
102473	9-9,5	5	1,8	40	29,2
102474	9,5-10	6	1,8	40	29,2
102454	10-11	1	2,1	46	38
102455	11-12	2	2,7	46	38
102456	12-13	3	2,7	46	38
102457	13-14	4	2,7	46	38
102458	14-15	5	2,7	46	38
102459	15-16	6	2,7	46	38
102460	16-17	7	2,7	46	38
102461	17-18	8	2,7	46	38
201414	0,95-1,15	1	11,5		
201415	1,07-1,25	1,1	11,5		
201416	1,17-1,35	1,2	11,5		
201417	1,27-1,45	1,3	11,5		
201418	1,37-1,55	1,4	11,5		
201419	1,5-1,9	1,75	17,5		
201420	1,8-2,2	2	17,5		
201421	2,05-2,45	2,25	17,5		
201422	2,25-2,75	2,5	22,5		
201423	2,5-3	2,75	22,5		
201424	2,75-3,25	3	22,5		
201425	3-3,5	3,25	22,5		
201426	3,25-3,75	3,5	22,5		
201427	3,5-4	3,75	22,5		
201428	3,7-4,3	4	32		
201429	4,2-4,8	4,5	32		
201430	4,7-5,3	5	32		
201431	5,2-5,8	5,5	32		
201432	5,7-6,3	6	32		
201433	6,2-6,8	6,5	32		
201434	6,7-7,3	7	32		

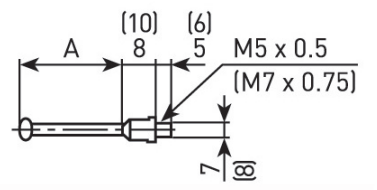

526-162-1, 526-163-1, 526-172-1, 526-173-1
( ) 526-152-1, 526-153-1

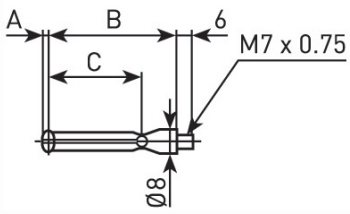

526-124, 526-125, 526-126, 526-127

Wszystkie produkty przeznaczone są do sprzedaży podmiotom gospodarczym. Charakterystyki produktów, w szczególności specyfikacje techniczne, są wiążące tylko na podstawie wyraźnie wyrażonej zgody. Ceny produktów są podawane na zapytanie.

Średnicówki czujnikowe do małych otworów

Seria 511

Średnicówki czujnikowe centrujące się automatycznie za pośrednictwem mostka centrującego:

- Są łatwe w utrzymaniu i adaptowalne do większości pomiarów zwykle dedykowanych średnicówkom (6-400mm).
- Duży zakres posuwu wrzeciona przy zachowaniu zdumiewającej dokładności.
- Wymienne podkładki o grubości 0,5 mm, dostarczane jako wyposażenie standardowe, umożliwiają ustawianie w niewielkich krokach.
- Węglikowe końcówki pomiarowe (zakres > 18mm) zapewniają wysoką trwałość i odporność na ścieranie.
- Duży uchwyt ogranicza przenoszenie ciepła od operatora o 50%.

Specyfikacja techniczna

Dokładność	5 µm
Dostawa	W zestawie etui, czujnik zegarowy, osłona czujnika z tworzywa sztucznego

Wyposażenie specjalne

Nr	Opis
543-310B	Czujnik ABSOLUTE Digimatic z funkcją wychwytywania minimum



543-310B
Szczegóły dotyczące czujników zegarowych odpowiednich dla tego przyrządu znaleźć można w rozdziale "Czujniki zegarowe."



511-204



6 - 10mm



10 - 18.5mm

Metryczne

Nr	Zakres [mm]	Podziałka	Nr czujnika zegarowego	Głębokość pomiaru	Posuw końcówki pom. [mm]	Liczba końcówek pomiarowych	Waga [g]
511-211	6-10	0,01 mm	2046SB	50 mm	0,5	9	255
511-204	10-18,5	0,01 mm	2046SB	100 mm	0,6	9	264
511-210	6-10	0,001 mm	2109SB-10	50 mm	0,5	9	255
511-203	10-18,5	0,001 mm	2109SB-10	100 mm	0,6	9	268

Dostępne też! Modele Całowe

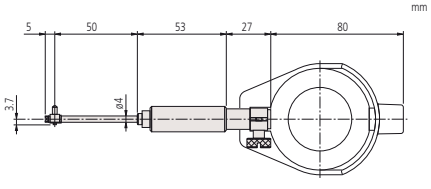

6-10 mm

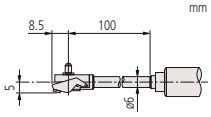

10-18,5 mm

Wszystkie produkty przeznaczone są do sprzedaży podmiotom gospodarczym. Charakterystyki produktów, w szczególności specyfikacje techniczne, są wiążące tylko na podstawie wyraźnie wyrażonej zgody. Ceny produktów są podawane na zapytanie.

Mitutoyo

Średnicówka czujnikowa standardowa

Seria 511

Średnicówki czujnikowe centrujące się automatycznie za pośrednictwem mostka centrującego:

- Są łatwe w utrzymaniu i adaptowalne do większości pomiarów zwykle dedykowanych średnicówkom (6-400mm).
- Duży zakres posuwu wrzeciona przy zachowaniu zdumiewającej dokładności.
- Wymienne podkładki o grubości 0,5 mm, dostarczane jako wyposażenie standardowe, umożliwiają ustawianie w niewielkich krokach.
- Węglikowe końcówki pomiarowe (zakres > 18mm) zapewniają wysoką trwałość i odporność na ścieranie.
- Duży uchwyt ogranicza przenoszenie ciepła od operatora o 50%.



511-713



511-712



Przedłużki do mierzenia głębokich otworów (wyposażenie opcjonalne)

Metryczne

Nr	Zakres [mm]	Podziałka	Nr czujnika zegarowego	Głębokość pomiaru	Liczba końcówek pomiarowych	Waga [g]
511-721	18-35	0,001 mm	2109SB-10	100 mm	9	330
511-722	35-60	0,001 mm	2109SB-10	150 mm	6	400
511-723	50-150	0,001 mm	2109SB-10	150 mm	11	420
511-724	100-160	0,001 mm	2109SB-10	150 mm	13	480
511-725	160-250	0,001 mm	2109SB-10	250 mm	6	850
511-726	250-400	0,001 mm	2109SB-10	250 mm	5	945
511-711	18-35	0,01 mm	2046SB	100 mm	9	330
511-712	35-60	0,01 mm	2046SB	150 mm	6	400
511-713	50-150	0,01 mm	2046SB	150 mm	11	420
511-714	100-160	0,01 mm	2046SB	150 mm	13	480
511-715	160-250	0,01 mm	2046SB	250 mm	6	850
511-716	250-400	0,01 mm	2046SB	250 mm	5	945

Dostępne też! Modele Calowe

Specyfikacja techniczna

Dokładność	2 µm
Powtarzalność	0,5 µm
Posuw końcówki pom.	18 - 60 mm: 1,2 mm 50 - 400 mm: 1,6 mm
Dostawa	W zestawie etui, czujnik zegarowy, osłona czujnika z tworzywa sztucznego

Wyposażenie specjalne

Nr	Opis
953549	Przedłużacz 125 mm dla zakresu 18-35 mm
953550	Przedłużacz 250 mm dla zakresu 18-35 mm
953551	Przedłużacz 500 mm dla zakresu 18-35 mm
953552	Przedłużacz 125 mm dla zakresu 35-160mm
953553	Przedłużacz 250 mm dla zakresu 35-160mm
953554	Przedłużacz 500 mm dla zakresu 35-160mm
953555	Przedłużacz 750 mm dla zakresu 35-160mm
953556	Przedłużacz 1000 mm dla zakresu 35-160mm
953557	Przedłużacz 125 mm dla zakresu 160-800mm
953558	Przedłużacz 500 mm dla zakresu 160-800mm
953559	Przedłużacz 750 mm dla zakresu 160-800mm
953560	Przedłużacz 1000 mm dla zakresu 160-800mm
952361	Przedłużacz 250 mm dla zakresu 160-800mm
543-310B	Czujnik ABSOLUTE Digimatic z funkcją wychwytywania minimum



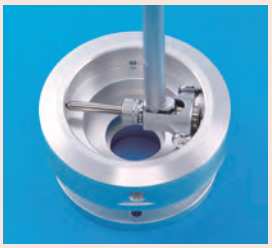

543-310B



Duży uchwyt termoizolacyjny

Szczegóły dotyczące czujników zegarowych odpowiednich dla tego przyrządu znaleźć można w rozdziale "Czujniki zegarowe."
Opis wymiany końcówek pomiarowych znaleźć można na końcu katalogu.

Wszystkie produkty przeznaczone są do sprzedaży podmiotom gospodarczym. Charakterystyki produktów, w szczególności specyfikacje techniczne, są wiążące tylko na podstawie wyraźnie wyrażonej zgody. Ceny produktów są podawane na zapytanie.

Średnicówka czujnikowa standardowa

Seria 511

Wymiary



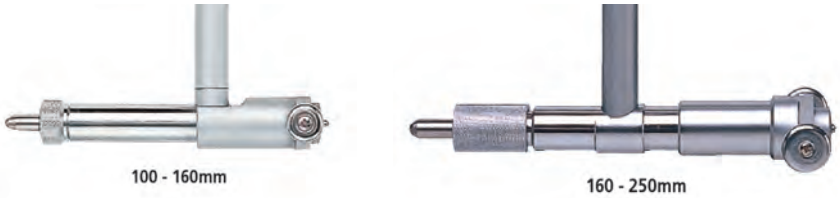

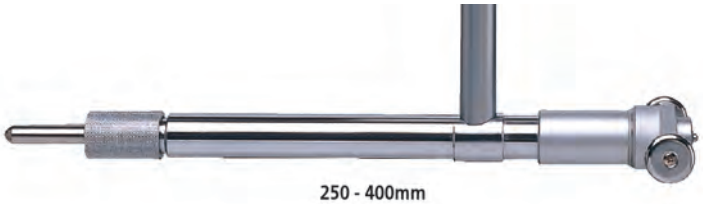

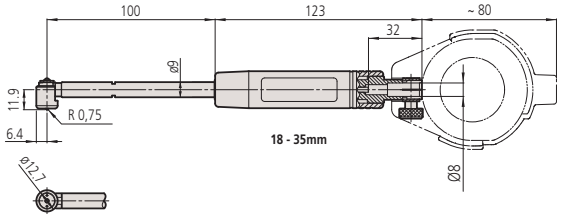

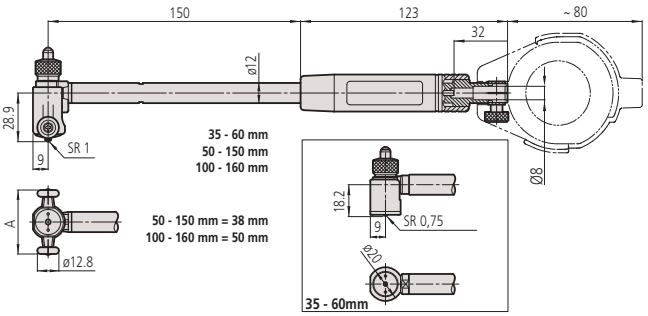

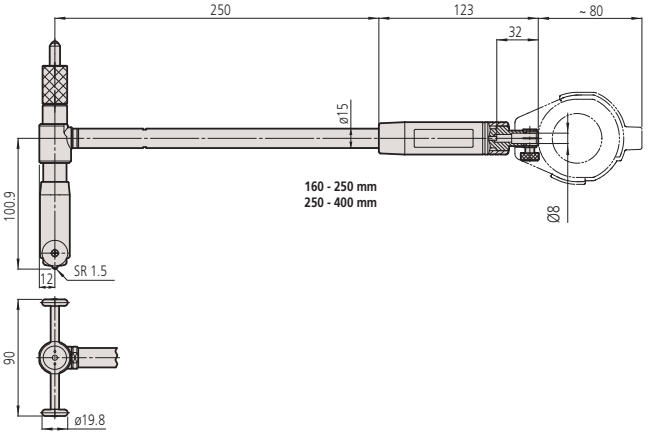

Wszystkie produkty przeznaczone są do sprzedaży podmiotom gospodarczym. Charakterystyki produktów, w szczególności specyfikacje techniczne, są wiążące tylko na podstawie wyraźnie wyrażonej zgody. Ceny produktów są podawane na zapytanie.

Mitutoyo

Średnicówka czujnikowa standardowa

Seria 511

Zestawy średnicówek czujnikowych

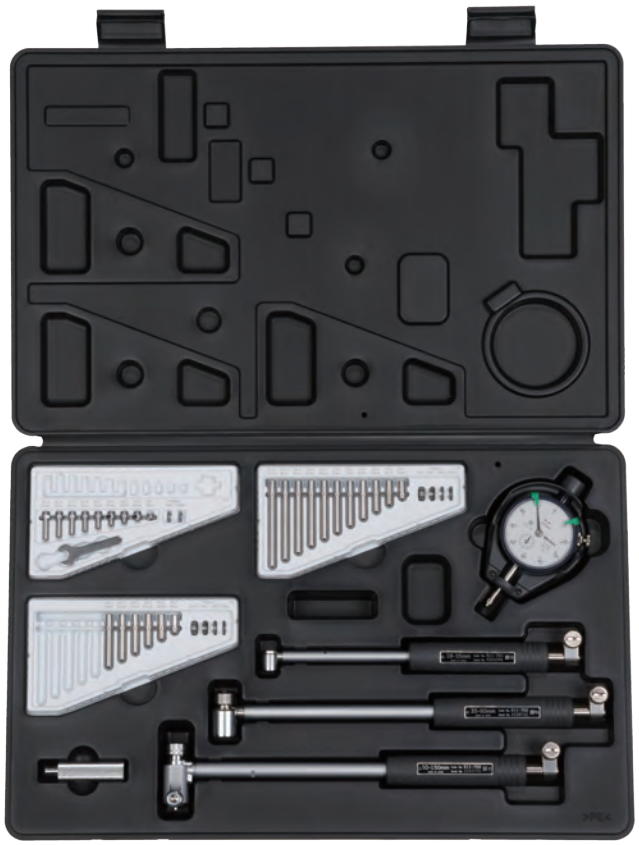

511-921



Czujnik 2046SB
z zestawu 511-921



Czujnik 2109SB-10
z zestawu 511-922



Czujnik 543-310B jest zawarty w zestawie
511-925-10

Specyfikacja techniczna

Dokładność	2 µm
Powtarzalność	0,5 µm

Kowadełka węglikowe w zestawach
- Dla zakresu pomiarowego 50-150 mm (11 szt.)
21DZA232A : 50 mm
21DZA232B : 55 mm
21DZA232C : 60 mm
21DZA232D : 65 mm
21DZA232E : 70 mm
21DZA232F : 75 mm
21DZA232G : 80 mm
21DZA232H : 85 mm
21DZA232J : 90 mm
21DZA232L : 95 mm
21DZA232M : 100 mm
- Dla zakresu pomiarowego 35-60 mm (6 szt.)
21DZA232A : 35 mm
21DZA232B : 40 mm
21DZA232C : 45 mm
21DZA232D : 50 mm
21DZA232E : 55 mm
21DZA232F : 60 mm
- Dla zakresu pomiarowego 18-35 mm (9 szt.)
21DZA213A : 18 mm
21DZA213B : 20 mm
21DZA213C : 22 mm
21DZA213D : 24 mm
21DZA213E : 26 mm
21DZA213F : 28 mm
21DZA213G : 30 mm
21DZA213H : 32 mm
21DZA213J : 34 mm

Wymienne podkładki w zestawach
- Dla zakresu pomiarowego 35-150 mm (4 szt.)
205457 : grubość 0,5 mm
205458 : grubość 1 mm
205459 : grubość 2 mm
205460 : grubość 3 mm
- Dla zakresu pomiarowego 18-35 mm (2 szt.)
205623 : grubość 0,5 mm
205624 : grubość 1 mm

W zestawie
102148 : klucz płaski
102178 : kowadełko 50 mm
21DZA000 : osłona czujnika

Szczegółowe informacje na temat czujników odpowiednich dla danego przyrządu znaleźć można w rozdziale "Czujniki zegarowe".

Metryczne

Nr	Zakres [mm]	Podziałka	Nr czujnika zegarowego	Głębokość pomiaru
511-921	18-150	0,01 mm	2046SB	100/150 mm
511-922	18-150	0,001 mm	2109SB-10	100/150 mm
511-925-10	18-150	0,001 mm	543-310B	100/150 mm

Dostępne też! Modele Calowe

Wszystkie produkty przeznaczone są do sprzedaży podmiotom gospodarczym. Charakterystyki produktów, w szczególności specyfikacje techniczne, są wiążące tylko na podstawie wyraźnie wyrażonej zgody. Ceny produktów są podawane na zapytanie.

Średnicówka czujnikowa z głowicą mikrometryczną

Seria 511

Zastosowana w tej średnicówce głowica mikrometryczna umożliwia pomiary bez potrzeby wymiany kowadełek.
Średnicówki te posiadają następujące cechy:

- Zdumiewająca dokładność przy dużym zakresie posuwu wrzeciona.
- Węglikowe końcówki pomiarowe (zakres > 18mm) zapewniają wysoką trwałość i odporność na ścieranie.
- Duży uchwyt ogranicza przenoszenie ciepła od operatora o 50%.
- Szeroki zakres pomiarowy dzięki wymiennym kowadełkom.

Specyfikacja techniczna

Dokładność	2 µm
Powtarzalność	0,5 µm
Dostawa	W zestawie etui, czujnik zegarowy, osłona czujnika z tworzywa sztucznego

Wyposażenie specjalne

Nr	Opis
953552	Przedłużacz 125 mm dla zakresu 35-160mm
953553	Przedłużacz 250 mm dla zakresu 35-160mm
953554	Przedłużacz 500 mm dla zakresu 35-160mm
953555	Przedłużacz 750 mm dla zakresu 35-160mm
953556	Przedłużacz 1000 mm dla zakresu 35-160mm
953557	Przedłużacz 125 mm dla zakresu 160-800mm
952361	Przedłużacz 250 mm dla zakresu 160-800mm
953558	Przedłużacz 500 mm dla zakresu 160-800mm
953559	Przedłużacz 750 mm dla zakresu 160-800mm
953560	Przedłużacz 1000 mm dla zakresu 160-800mm
543-310B	Czujnik ABSOLUTE Digimatic z funkcją wychwytywania minimum



543-310B

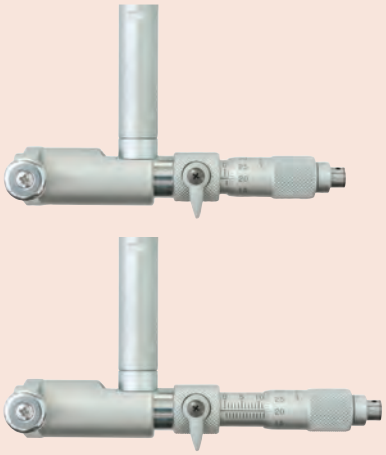

Głowica mikrometryczna (zakres pomiarowy 10 i 50 mm, zależnie od urządzenia) pozwala na pracę w otworze bez wymiany kowadełek pomiarowych.
Szczegóły dotyczące czujników zegarowych do wykorzystania z tym przyrządem znaleźć można w rozdziale "Czujniki zegarowe."
Opis wymiany końcówek pomiarowych znaleźć można na końcu katalogu.





511-814

Przedłużki do mierzenia głębokich otworów (wyposażenie opcjonalne)

Metryczne

Nr	Zakres [mm]	Podziałka	Nr czujnika zegarowego	Posuw głowicy	Kowadełka	Głębokość pomiaru	Waga [g]
511-823	60-100	0,001 mm	2109SB-10	10 mm	10, 20 mm	150 mm	430
511-824	100-160	0,001 mm	2109SB-10	13 mm	10, 20, 20 mm	150 mm	480
511-825	150-250	0,001 mm	2109SB-10	13 mm	10, 20, 20, 50 mm	150 mm	850
511-826	250-400	0,001 mm	2109SB-10	25 mm	25, 50, 50 mm	150 mm	950
511-827	400-600	0,001 mm	2109SB-10	50 mm	50, 100 mm	250 mm	1270
511-828	600-800	0,001 mm	2109SB-10	50 mm	50, 100 mm	250 mm	1670
511-813	60-100	0,01 mm	2046SB	10 mm	10, 20 mm	150 mm	430
511-814	100-160	0,01 mm	2046SB	13 mm	10, 20, 20 mm	150 mm	480
511-815	150-250	0,01 mm	2046SB	13 mm	10, 20, 20, 50 mm	150 mm	850
511-816	250-400	0,01 mm	2046SB	25 mm	25, 50, 50 mm	150 mm	950
511-817	400-600	0,01 mm	2046SB	50 mm	50, 100 mm	250 mm	1270
511-818	600-800	0,01 mm	2046SB	50 mm	50, 100 mm	250 mm	1670

Dostępne też! Modele Calowe

Wszystkie produkty przeznaczone są do sprzedaży podmiotom gospodarczym. Charakterystyki produktów, w szczególności specyfikacje techniczne, są wiążące tylko na podstawie wyraźnie wyrażonej zgody. Ceny produktów są podawane na zapytanie.

Mitutoyo

Średnicówka czujnikowa z głowicą mikrometryczną

Sera 511

Wymiary

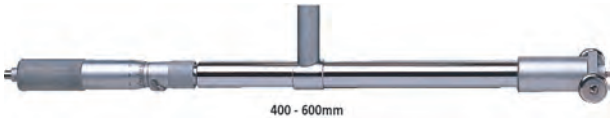

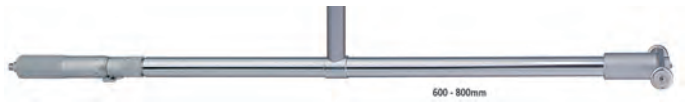

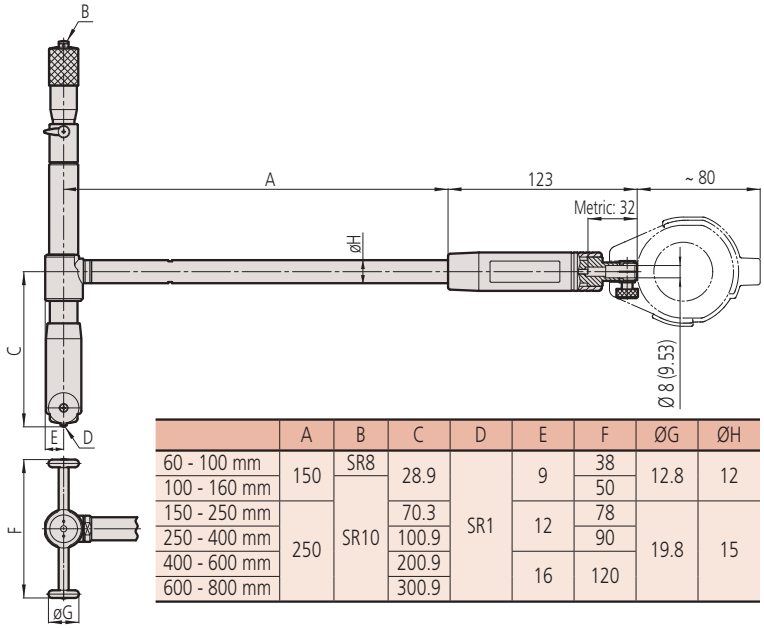

	A	B	C	D	E	F	ØG	ØH
60 - 100 mm	150	SR8	28.9	SR1	9	38	12.8	12
100 - 160 mm						50		
150 - 250 mm	250	SR10	70.3		12	78	19.8	15
250 - 400 mm			100.9			90		
400 - 600 mm			200.9		16	120		
600 - 800 mm			300.9					



60 - 100 mm



100 - 160 mm



150 - 250 mm

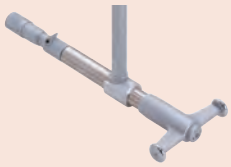

250 - 400 mm

Pręty przedłużające

Wyposażenie średnicówek czujnikowych

Pręty przedłużające służą do pomiarów w głębokich otworach.

- Przy łączeniu przedłużaczy istnieje możliwość występowania niewielkich błędów wynikających z istnienia dodatkowych złączy. Stąd, dobrą praktyką jest niekorzystanie z większej liczby przedłużaczy niż 2. Jeśli to możliwe, należy używać jednego długiego przedłużacza zamiast dwóch krótszych.
- Długość całego przedłużenia może wynosić do 1000 mm.
- Przy stosowaniu przedłużacza dłuższego niż 500 mm średnicówki należy używać w położeniu pionowym.
- Dokładność pomiaru i prawidłowe działanie przyrządu można ocenić po podłączeniu właściwego przedłużacza.

Zakres stosowania	.125 mm	.250 mm	.500 mm	.750 mm	1000 mm
	Nr	Nr	Nr	Nr	Nr
.18-35 mm	**953549**	**953550**	**953551**	—	—
.35-160 mm	**953552**	**953553**	**953554**	**953555**	**953556**
150-800 mm	**953557**	**952361**	**953558**	**953559**	**953560**

Specyfikacja techniczna

Średnica przedłużacza	ø9 mm (zakres 18-35 mm) ø12 mm (zakres 35-160 mm) ø15 mm (zakres 150-800 mm)

Wyposażenie specjalne

Nr	Opis
212556	Klucz płaski dla średnicówek (zakres ≥35 mm)
102148	Klucz płaski dla średnicówek (zakres ≤35 mm)



953549



953552



953557

Wszystkie produkty przeznaczone są do sprzedaży podmiotom gospodarczym. Charakterystyki produktów, w szczególności specyfikacje techniczne, są wiążące tylko na podstawie wyraźnie wyrażonej zgody. Ceny produktów są podawane na zapytanie.

Średnicówka czujnikowa - Typ z krótką nogą

Seria 511

Kompaktowa i lekka dzięki niewielkiej długości poniżej uchwytu średnicówka czujnikowa
- Duży zakres posuwu wrzeciona przy zachowaniu zdumiewającej dokładności.
- Węglikowe końcówki pom. (zakres> 18mm) o wysokiej trwałości i odporności na ścieranie.
- Duży uchwyt ogranicza przenoszenie ciepła od operatora o 50%.

Specyfikacja techniczna

Dokładność	2 µm
Powtarzalność	0,5 µm
Posuw końcówki pom.	18 - 60 mm: 1,2 mm 50 - 160 mm: 1,6 mm
Dostawa	W zestawie etui, czujnik zegarowy, osłona czujnika z tworzywa sztucznego

Wyposażenie specjalne

Nr	Opis
543-310B	Czujnik ABSOLUTE Digimatic z funkcją wychwytywania minimum



543-310B



Szczegóły dotyczące czujników zegarowych do wykorzystania z tym przyrządem znaleźć można w rozdziale "Czujniki zegarowe."
Opis wymiany końcówek pomiarowych znaleźć można na końcu katalogu.



511-766

Metryczne

Nr	Zakres [mm]	Podziałka	Nr czujnika zegarowego	Głębokość pomiaru	Liczba końcówek pomiarowych	Waga [g]
511-771	18-35	0,001 mm	2109SB-10	50 mm	9	320
511-772	35-60	0,001 mm	2109SB-10	50 mm	6	380
511-773	50-150	0,001 mm	2109SB-10	50 mm	11	400
511-774	100-160	0,001 mm	2109SB-10	50 mm	13	460
511-766	18-35	0,01 mm	2046SB	50 mm	9	320
511-767	35-60	0,01 mm	2046SB	50 mm	6	380
511-768	50-150	0,01 mm	2046SB	50 mm	11	400
511-769	100-160	0,01 mm	2046SB	50 mm	13	460

Dostępne też! Modele Calowe

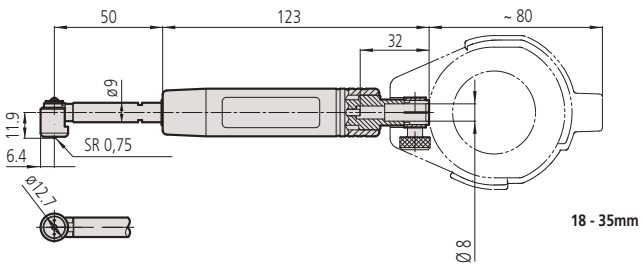

18 - 35mm

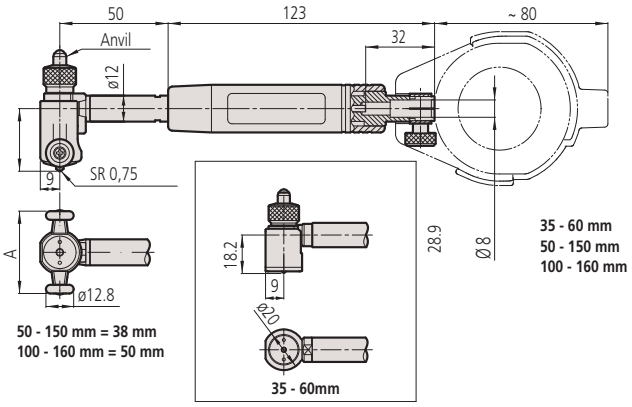

50 - 150 mm = 38 mm
100 - 160 mm = 50 mm

35 - 60mm

35 - 60 mm
50 - 150 mm
100 - 160 mm

Wszystkie produkty przeznaczone są do sprzedaży podmiotom gospodarczym. Charakterystyki produktów, w szczególności specyfikacje techniczne, są wiążące tylko na podstawie wyraźnie wyrażonej zgody. Ceny produktów są podawane na zapytanie.

Mitutoyo

Średnicówka czujnikowa do otworów nieprzelotowych

Seria 511

Średnicówka czujnikowa dla otworów nieprzelotowych.
- Umożliwia pomiar średnic wewnętrznych blisko dna otworów nieprzelotowych.
- Węglikowe końcówki pomiarowe zapewniają większą trwałość i odporność na ścieranie.



511-412



511-412

Metryczne

Nr	Zakres [mm]	Podziałka	Nr czujnika zegarowego	Głębokość pomiaru	Waga [g]
511-411	15-35	0,01 mm	2046SB	150 mm	735
511-412	35-60	0,01 mm	2046SB	150 mm	760
511-413	50-100	0,01 mm	2046SB	150 mm	785
511-414	50-150	0,01 mm	2046SB	150 mm	815
511-421	15-35	0,001 mm	2109SB-10	150 mm	740
511-422	35-60	0,001 mm	2109SB-10	150 mm	765
511-423	50-100	0,001 mm	2109SB-10	150 mm	800
511-424	50-150	0,001 mm	2109SB-10	150 mm	820

Dostępne też! Modele Calowe

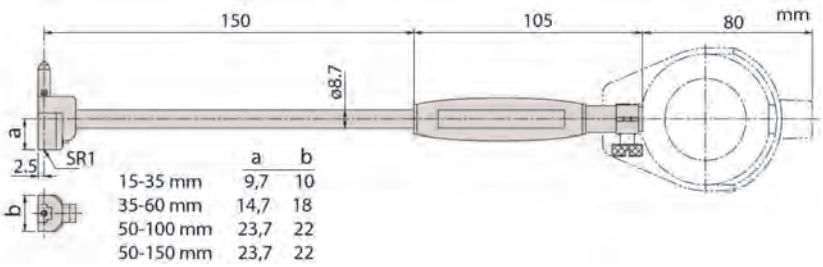

Specyfikacja techniczna

Dokładność	5 µm
Powtarzalność	2 µm
Dostawa	W zestawie etui, czujnik zegarowy, osłona czujnika z tworzywa sztucznego

Wyposażenie specjalne

Nr	Opis
543-310B	Czujnik ABSOLUTE Digimatic z funkcją wychwytywania minimum



543-310B

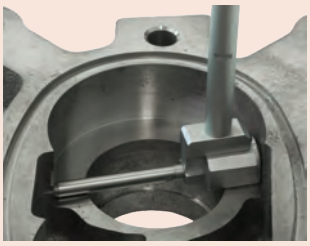

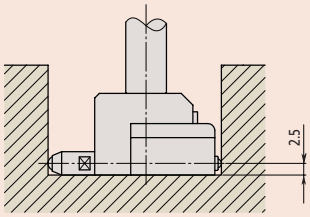

Do pomiaru otworów nieprzelotowych o głębokości minimum 2,5 mm



15 - 35mm

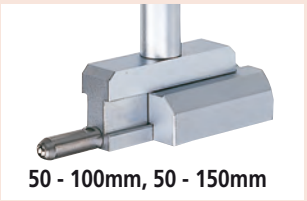

50 - 100mm, 50 - 150mm

Szczegóły dotyczące czujników zegarowych do wykorzystania z tym przyrządem znaleźć można w rozdziale "Czujniki zegarowe."
Opis wymiany końcówek pomiarowych znaleźć można na końcu katalogu.

Wszystkie produkty przeznaczone są do sprzedaży podmiotom gospodarczym. Charakterystyki produktów, w szczególności specyfikacje techniczne, są wiążące tylko na podstawie wyraźnie wyrażonej zgody. Ceny produktów są podawane na zapytanie.

Średnicówka czujnikowa ABSOLUTE Digimatic

Seria 511

ABSOLUTE IP53

Precyzyjna średnicówka czujnikowa ABSOLUTE Digimatic do cyfrowych pomiarów średnic w głębokich otworach bez utraty dokładności nawet przy pomiarach na głębokości 2m.

Średnicówka ABSOLUTE Digimatic posiada następujące zalety:

- Ta precyzyjna średnicówka umożliwia łatwe pomiary w głębokich otworach bez utraty dokładności.
- Zapis i przywoływanie do 3 zestawów wartości nominalnych z tolerancjami po naciśnięciu przycisku.
- Możliwość ustawienia oceny GO/±NG.
- Możliwość wykorzystania do 4 przedłużaczy (250 lub 500 mm).

Funkcje	Seria 511
PRESET (x3)	●
Ocena GO/±NG	●
Wyjście danych DIGIMATIC	●
ON/OFF	●
DATA/HOLD	●
Wychwytywanie wartości Min	●

Specyfikacja techniczna

Dokładność	0,003 mm (z wyłączeniem błędu kwantyzacji)
Powtarzalność	±1 cyfra
Nacisk pomiarowy	≤5 N
Częstotliwość pomiaru	50 razy na sekundę
Posuw końcówki pom.	1,2 mm
Rozdzielczość	0,001 mm
Zasilanie	2 baterie SR-44
Czas życia baterii	ok. 2000 godzin
Wyświetlacz	LCD, wysokość znaków 7,5mm

Wyposażenie specjalne

Nr	Opis
21DZA081	Pręt przedłużający (500 mm)
21DZA089	Pręt przedłużający (250 mm)
905338	Kabel Digimatic (1m)
905409	Kabel Digimatic (2 m)
02AZD790F	Kabel danych dla U-WAVE
06ADV380F	Kabel Input Tool Direct USB (2m)

Artykuły eksploatacyjne

Nr	Opis
938882	Bateria SR-44



Dwustykowa średnicówka czujnikowa ABSOLUTE Digimatic wykrywa i zapisuje automatycznie wartość minimalną (prawdziwą średnicę).

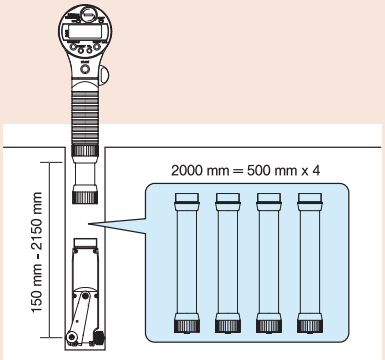

Cztery pręty przedłużające (500 mm każdy) połączone ze sobą umożliwiają 2 m przedłużenie.

*Jeśli prędkość ruchu wykrywania wartości jest > 50 µm/s, wartość szczytowa może nie być wyświetlana poprawnie.



511-501

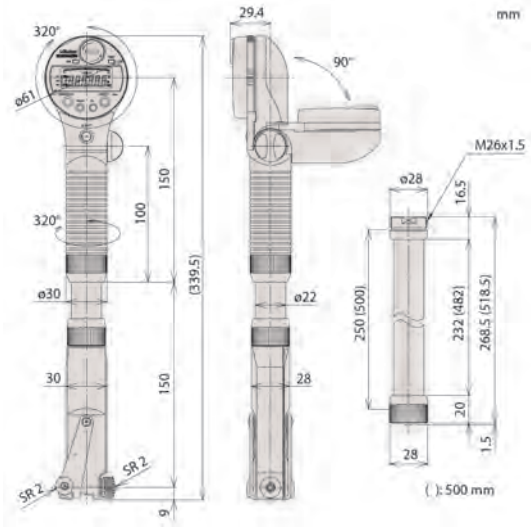

Metryczne

Nr	Zakres [mm]	Liczba końcówek pomiarowych	Waga [g]
511-501	45-100	12	500
511-502	100-160	13	570

Dostępne też! Modele Calowe

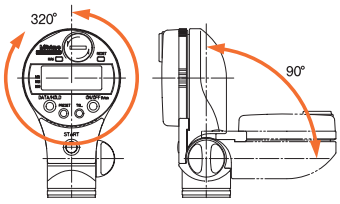

Wyświetlacz może być obracany w zakresie 320° i odchylany od osi o kąt do 90°. Również część chwytowa może być obracana w zakresie 320°.

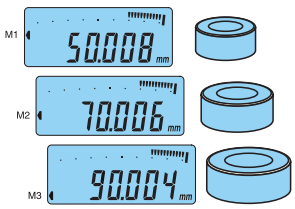

Możliwość rejestrowania do 3 wartości odniesienia, łącznie z wartościami górnej i dolnej granicy tolerancji.

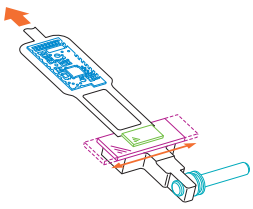

Dokładność jest gwarantowana nawet w przypadku pomiaru z przedłużaczami o długości 2m dzięki elektronicznemu przesyłowi wartości zmierzonych.

Wszystkie produkty przeznaczone są do sprzedaży podmiotom gospodarczym. Charakterystyki produktów, w szczególności specyfikacje techniczne, są wiążące tylko na podstawie wyraźnie wyrażonej zgody. Ceny produktów są podawane na zapytanie.

Mitutoyo

Przyrząd kontrolny dla średnicówek czujnikowych

Seria 515

- Przyrząd do ustawiania średnicówek mikrometrycznych dwupunktowych serii 511.
- "Bore Gage Checker" pozwala na łatwe ustawienia średnicówek czujnikowych o zakresach od 18 mm do 400 mm przy użyciu płytek wzorcowych.





515-590
+ równoległa płytka wzorcowa (opcja)

Nr	Zakres stosowania	Waga [kg]
515-590	18-400 mm	4,51

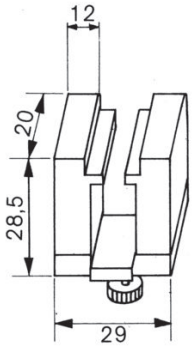

940088

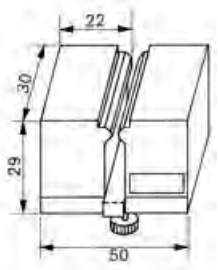

940089

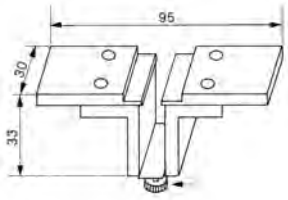

940090

Specyfikacja techniczna

Dostawa	Dostarczane jako kompletny zestaw w miękkim opakowaniu

Wyposażenie standardowe

Nr	Opis
940088	1 podpora Typu A dla zakresu pomiarowego 18 - 35 mm, 35 - 60 mm
940089	1 podpora Typu B dla zakresu pomiarowego 50 - 100 mm, 100 - 160 mm
940090	1 podpora Typu C dla zakresu pomiarowego 100 - 250 mm, 250 - 400 mm
630030	2 płaskie szczęki

Wszystkie produkty przeznaczone są do sprzedaży podmiotom gospodarczym. Charakterystyki produktów, w szczególności specyfikacje techniczne, są wiążące tylko na podstawie wyraźnie wyrażonej zgody. Ceny produktów są podawane na zapytanie.

Zestaw sprawdzianów

Specyfikacja techniczna

Dostawa	Z etui z miękkiego tworzywa sztucznego

Seria 154 - Sprawdziany do pomiaru małych otworów

- Blokowanie śrubą radełkową. Pomiar z użyciem mikrometru w dwóch najwyższych punktach po wyjęciu z otworu.

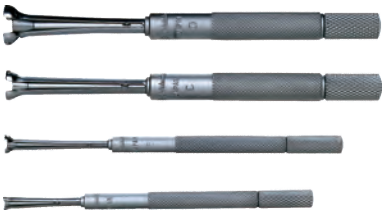

154-902

Metryczne

Nr	Przyrządy w zestawie	Zakres [mm]	l mm	L [mm]	ø d [mm]	Ø D [mm]	Waga
154-902	154-101	3-5 mm	22,5	90	5,5	2,8-5,2	12
	154-102	5-7,5 mm	30	97,6	5,5	4,8-7,8	13
	154-103	7,5-10 mm	40	108	8,5	7,3-10,3	29
	154-104	10-13 mm	40	108	8,5	9,8-13,2	30

Dostępne też! Modele Calowe

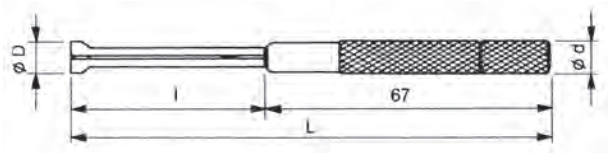

Specyfikacja techniczna

Dostawa	Z etui z tworzywa sztucznego

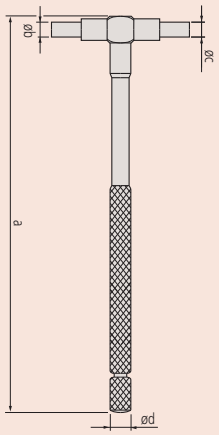

Seria 155 - Sprawdziany teleskopowe

- Samocentrujące, matowo chromowane.
- Stały sprężynowy nacisk pomiarowy. Blokowanie śrubą radełkową.



155-905

Metryczne

Nr	Przyrządy w zestawie	Zakres	a [mm]	b [mm]	c [mm]	d [mm]	Waga
155-905	155-127	8-12,7 mm	110	4	3	5	15
	155-128	12,7-19 mm	110	5	3,5	5,5	25
	155-129	19-32 mm	110	5	3,5	5,5	35
	155-130	32-54 mm	150	7,5	6	8	75
	155-131	54-90 mm	150	7,5	6	8	80
	155-132	90-150 mm	150	7,5	6	8	100

Dostępne też! Modele Calowe

Wszystkie produkty przeznaczone są do sprzedaży podmiotom gospodarczym. Charakterystyki produktów, w szczególności specyfikacje techniczne, są wiążące tylko na podstawie wyraźnie wyrażonej zgody. Ceny produktów są podawane na zapytanie.

Mitutoyo

Pierścienie ustawcze

Seria 177

Metryczne

Nr	Materiał	Wymiar nominalny ød	Typ	Ø D [mm]	Ø E [mm]	T [mm]
177-220	Stal	1 mm	A	20		4
177-222	Stal	1,1 mm	A	20		4
177-225	Stal	1,2 mm	A	20		4
177-227	Stal	1,3 mm	A	20		4
177-230	Stal	1,4 mm	A	20		4
177-236	Stal	1,75 mm	A	25		5
177-239	Stal	2 mm	A	25		5
177-242	Stal	2,25 mm	A	25		5
177-208	Stal	2,5 mm	A	25		7
177-246	Stal	2,75 mm	A	25		7
177-248	Stal	3 mm	A	25		7
177-250	Stal	3,25 mm	A	25		7
177-252	Stal	3,5 mm	A	25		7
177-255	Stal	3,75 mm	A	25		7
177-204	Stal	4 mm	A	25		7
177-418	Ceramika	4 mm	A	25		7
177-257	Stal	4,5 mm	A	25		7
177-205	Stal	5 mm	A	25		7
177-263	Stal	5,5 mm	A	25		7
177-267	Stal	6 mm	A	25		7
177-420	Ceramika	6 mm	A	25		7
177-271	Stal	6,5 mm	A	25		7
177-275	Stal	7 mm	A	25		7
177-125	Stal	8 mm	A	32		10
177-423	Ceramika	8 mm	A	32		10
177-279	Stal	9 mm	A	32		10
177-126	Stal	10 mm	A	32		10
177-424	Ceramika	10 mm	A	32		10
177-284	Stal	12 mm	A	32		10
177-425	Ceramika	12 mm	A	32		10
177-132	Stal	14 mm	A	38		10
177-177	Stal	16 mm	A	45		10
177-427	Ceramika	16 mm	A	45		10
177-133	Stal	17 mm	A	45		10
177-285	Stal	18 mm	A	45		10
177-286	Stal	20 mm	A	45		10
177-429	Ceramika	20 mm	A	45		10
177-139	Stal	25 mm	A	53		15
177-430	Ceramika	25 mm	A	53		15
177-288	Stal	30 mm	A	71		15
177-431	Ceramika	30 mm	A	71		15
177-140	Stal	35 mm	A	71		15
177-432	Ceramika	35 mm	A	71		15
177-290	Stal	40 mm	A	71		15
177-433	Ceramika	40 mm	A	71		15
177-178	Stal	45 mm	A	85		15
177-434	Ceramika	45 mm	A	85		15
177-146	Stal	50 mm	A	85		20
177-292	Stal	60 mm	A	112		20
177-314	Stal	62 mm	A	112		20
177-147	Stal	70 mm	A	112		20
177-316	Stal	75 mm	A	125		25
177-294	Stal	80 mm	A	125		25
177-318	Stal	87 mm	A	140		25
177-148	Stal	90 mm	A	140		25
177-296	Stal	100 mm	A	160		25
177-298	Stal	125 mm	B	210	168	38,1
177-300	Stal	150 mm	B	235	187	38,1
177-302	Stal	175 mm	B	260	215	38,1
177-304	Stal	200 mm	B	311	244	38,1
177-306	Stal	225 mm	B	337	264	38,1
177-308	Stal	250 mm	B	362	290	38,1
177-310	Stal	275 mm	B	413	321	38,1
177-312	Stal	300 mm	B	438	340	38,1

Specyfikacja techniczna

Walcowość	1 µm dla ø1-60 mm 1,5 µm dla ø62-90 mm 2 µm dla ø100-150 mm 2,5 µm dla ø175-225 mm 3 µm dla ø250-300 mm



177-424

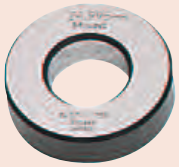

177-139



177-423

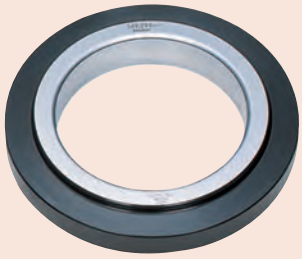

177-300

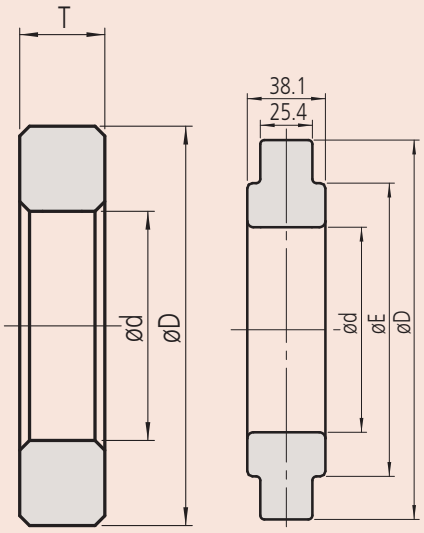

Typ A **Typ B**

Tolerancja ±0,01 mm dla średnic nominalnych do 45 mm oraz ± 0,02 mm dla średnic powyżej 45 mm. Kalibrowana średnica każdego pierścienia jest umieszczona na jego górnej powierzchni.

Wszystkie produkty przeznaczone są do sprzedaży podmiotom gospodarczym. Charakterystyki produktów, w szczególności specyfikacje techniczne, są wiążące tylko na podstawie wyraźnie wyrażonej zgody. Ceny produktów są podawane na zapytanie.

Średnicówki

Nazewnictwo

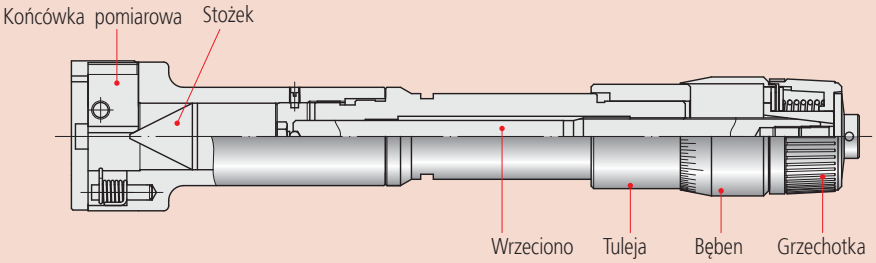

Jak odczytywać wynik

Podziałka 0,005mm

(1) Tuleja	35	mm
(2) Bęben	0,015	mm
Odczyt	35,015	mm

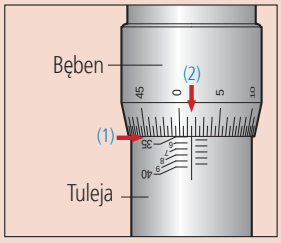

Zmiany wartości mierzonych w różnych puntach pomiarowych

Przy pomiarach średnicówką Holtest, ze względu na konstrukcję mechanizmu, wartości mierzone końcem końcówki pomiarowej różnią się od tych mierzonych na pozostałej długości końcówki.
Przed pomiarem należy przeprowadzić regulację punktu początkowego pomiaru w tych samych warunkach.

Przy pomiarze końcami końcówek pomiarowych należy, wyregulować punkt początkowy dla pomiaru końcami.

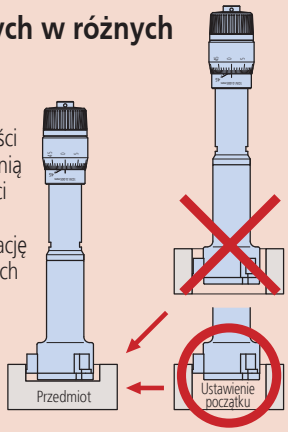

Punkty Airy'ego i Bessela

Gdy wzorzec długości lub średnicówka dwupunktowa leży poziomo, podparta w dwóch punktach wygina się pod własnym ciężarem do kształtu zależnego od rozstawu tych punktów. Istnieją takie dwie, pokazane poniżej odległości, które kontrolują to odkształcenie w użyteczny sposób.

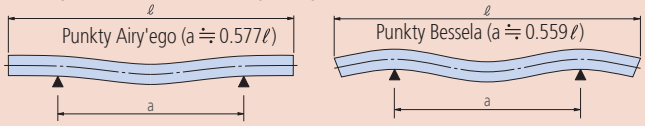

Końcówki wzorca długości (lub średnicówki) mogą być dokładnie prostopadłe do osi, jeśli podpory są rozstawione symetrycznie jak na rysunku po lewej. Te punkty podparcia znane są jako 'Punkty Airry'ego' i są powszechnie wykorzystywane dla zapewnienia równoległości obu końców

Minimalizację zmiany długości płytki (lub średnicówki) na skutek wygięcia uzyskuje się poprzez wykorzystanie rozstawionych symetrycznie punktów podparcia, jak na rysunku po prawej. Te punkty nazywane są 'Punktami Bessela' i stosowane są dla długich średnicówek mikrometrycznych.

Błąd pomiaru związany ze zmianami temperatury mikrometru

Aby wyeliminować jakiekolwiek błędy związane z różnicą temperatur mikrometru i mierzonego przedmiotu należy ograniczyć przenoszenie ciepła ciała operatora na mikrometr. Jeśli podczas pomiaru mikrometr ma być trzymany w dłoni, należy używać rękawiczek lub okładki termoizolacyjnej.

Błędy pozycjonowania

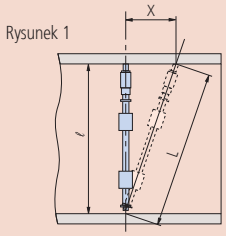

ℓ: Średnica wewnętrzna do zmierzenia
L: Długość mierzona z offsetem osiowym X
X: Niedokładność ustawienia w osi
Δℓ: Błąd pomiaru
Δℓ: $L-\ell=\sqrt{\ell^2+X^2}-\ell$

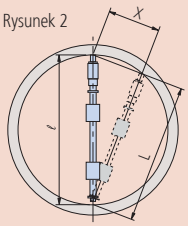

ℓ: Średnica wewnętrzna do zmierzenia
L: Długość mierzona z offsetem promieniowym X
X: Niedokładność ustawienia na promieniu
Δℓ: Błąd pomiaru
Δℓ: $L-\ell=\sqrt{\ell^2-X^2}-\ell$

Jeśli średnicówka mikrometryczna jest podczas pomiaru ustawiona niedokładnie o odległość X na promieniu i na osi, jak na rysunku 1 i 2, to pomiar będzie obciążony błędem w sposób przedstawiony na wykresie poniżej (krzywe opisuje równanie umieszczone powyżej). Błąd ma wartość dodatnią przy niedokładnym ustawieniu w osi, a ujemną przy niedokładnym ustawieniu na promieniu.

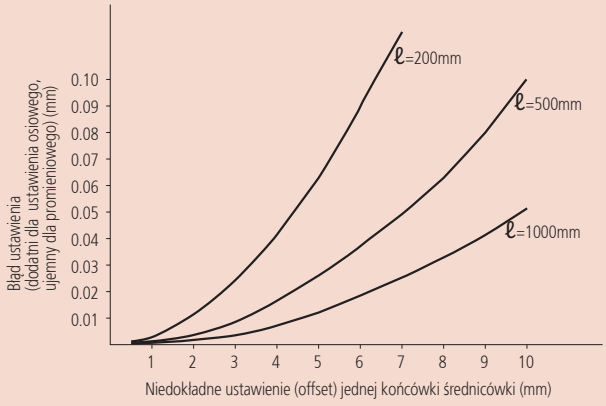

Średnicówki czujnikowe

- Średnicówki czujnikowe Mitutoyo do pomiaru małych otworów posiadają końcówki o dużej krzywiźnie, umożliwiającej łatwe pozycjonowanie podczas pomiaru prawdziwej średnicy (w kierunku a-a') otworu. Prawdziwa średnica stanowi minimalne wskazanie zaobserwowane na czujniku zegarowym podczas kołysania średnicówką w sposób pokazany strzałką.

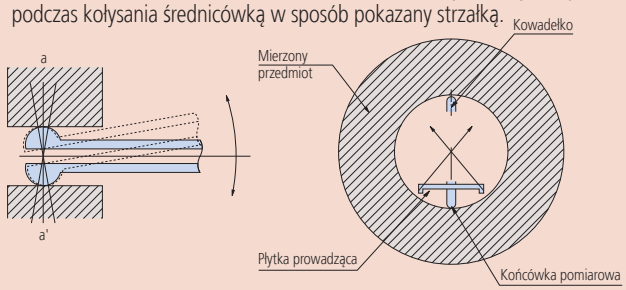

- Zawieszona na sprężynie płytka prowadząca dwupunktowej średnicówki czujnikowej Mitutoyo zapewnia automatyczne ustawienie na promieniu, dzięki czemu wymagane jest jedynie znalezienie odczytu minimalnego (prawdziwej średnicy) poprzez wykonywanie ruchów kołyszących w osi.

Wszystkie produkty przeznaczone są do sprzedaży podmiotom gospodarczym. Charakterystyki produktów, w szczególności specyfikacje techniczne, są wiążące tylko na podstawie wyraźnie wyrażonej zgody. Ceny produktów są podawane na zapytanie.

Mitutoyo

Suwmiarki Absolute Digimatic
Strona 179



Suwmiarki analogowe
Strona 193

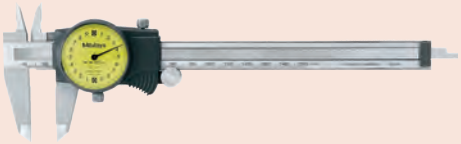

Suwmiarki specjalne
Strona 201

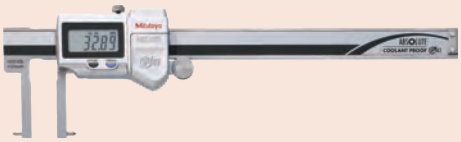

Wyposażenie suwmiarek
Strona 217

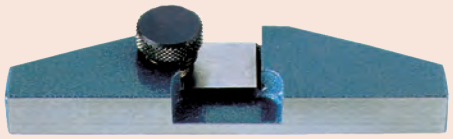

Wszystkie produkty przeznaczone są do sprzedaży podmiotom gospodarczym. Charakterystyki produktów, w szczególności specyfikacje techniczne, są wiążące tylko na podstawie wyraźnie wyrażonej zgody. Ceny produktów są podawane na zapytanie.

Suwmiarka ABSOLUTE Digimatic IP67

Seria 500

Suwmiarki o mocnej konstrukcji umożliwia wykonywanie wiarygodnych pomiarów w różnorodnych sytuacjach.
Suwmiarki ABSOLUTE Digimatic IP67 posiadają następujące zalety

- System ABSOLUTE zapewnia wiarygodne pomiary.
- Charakteryzuje się doskonałą odpornością na wnikanie wody i pyłu (klasa ochronności IP67), dzięki czemu można jej używać przy obróbce detali, gdzie może dochodzić do zachlapania chłodziwem.
- Wyjątkowo odporna na działanie chłodziw i smarów.

Funkcje	Seria 500
ORIGIN (zerowanie ABS)	●
Auto wyłączanie (po 20 min. bezczynności)	●
Sygnalizacja niskiego napięcia	●

Specyfikacja techniczna

Dokładność	≤ 200 mm : ±0,02 mm > 200 mm : ±0,03 mm (z wyłączeniem błędu kwantyzacji)
Maks. prędkość suwaka	Nieograniczona
Rozdzielczość	0,01 mm
Czas życia baterii	około 15000 godzin (150 mm, 200 mm) 5 000 godzin (300 mm)
Wyświetlacz	LCD, wysokość znaków 7,5 mm (150, 200 mm) 10,2 mm (300 mm)
Dostawa	W etui, z 1 baterią

Wyposażenie specjalne

Nr	Opis
05CZA624	Kabel Digimatic z przyciskiem (1 m)
05CZA625	Kabel Digimatic przyciskiem (2 m)
02AZD790A	Kabel łączący U-Wave z przyciskiem danych
06ADV380A	Kabel USB ITD (2m)
050083-10	Poprzeczka 75 mm do pomiaru głębokości dla modeli do 200 mm
050084-10	Poprzeczka 100 mm do pomiaru głębokości dla modeli do 200 mm
050085-10	Poprzeczka 125 mm do pomiaru głębokości dla modeli do 300 mm

Artykuły eksploatacyjne

Nr	Opis
938882	Bateria SR-44



Prowadnica 150 i 200 mm lub 300 mm

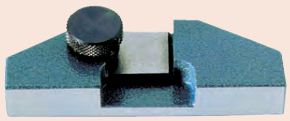

050083-10



500-706-11

Metryczne — Bez rolki dojazdowej

Nr	Zakres [mm]	Głębokościomierz	Wyjście danych	L [mm]	a [mm]	b [mm]	c [mm]	d [mm]	Waga [g]
500-706-11	0-150	Płaski		233	40	21	16,5	16	164
500-709-11	0-150	Ø 1,9 mm		233	40	21	16,5	16	164
500-716-11	0-150	Płaski	●	233	40	21	16,5	16	164
500-707-11	0-200	Płaski		290	50	24,5	20	16	194
500-717-11	0-200	Płaski	●	290	50	24,5	20	16	194
500-708-11	0-300	Płaski		404	64	27,5	21,8	20	345
500-718-11	0-300	Płaski	●	404	64	27,5	21,8	20	345

Metryczne — Z rolką dojazdową

Nr	Zakres [mm]	Głębokościomierz	Wyjście danych	L [mm]	a [mm]	b [mm]	c [mm]	d [mm]	Waga [g]
500-702-10	0-150	Płaski		233	40	21	16,5	16	164
500-712-10	0-150	Płaski	●	233	40	21	16,5	16	164
500-719-10	0-150	Ø 1,9 mm	●	233	40	21	16,5	16	164
500-703-10	0-200	Płaski		290	50	24,5	20	16	194
500-713-10	0-200	Płaski	●	290	50	24,5	20	16	194
500-704-10	0-300	Płaski		404	64	27,5	21,8	20	345
500-714-10	0-300	Płaski	●	404	64	27,5	21,8	20	345

Dostępne też! Modele Calowe/Metryczne

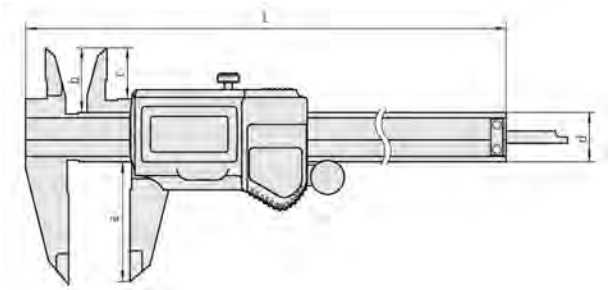

Wszystkie produkty przeznaczone są do sprzedaży podmiotom gospodarczym. Charakterystyki produktów, w szczególności specyfikacje techniczne, są wiążące tylko na podstawie wyraźnie wyrażonej zgody. Ceny produktów są podawane na zapytanie.

Suwmiarka ABSOLUTE Digimatic IP 67 o węglikowych powierzchniach pomiarowych

Seria 500

Suwmiarki o solidnej konstrukcji, w których powierzchnie pomiarowe szczęk wykonane są z węglika spiekanego, dając możliwość wykonywania wiarygodnych pomiarów w różnorodnych sytuacjach. Suwmiarka ABSOLUTE Digimatic IP67 z węglikowymi powierzchniami pomiarowymi oferuje następujące korzyści:

- System ABSOLUTE zapewnia wiarygodne warunki pomiaru.
- Doskonała odporność przed wnikaniem pyłu i wody (klasa ochronności IP65) umożliwiająca stosowanie tego produktu przy maszynach obróbczych, gdzie może dochodzić do zachlapania chłodziwem.
- Zgodna z IEC 60529, pyłoszczelna i zdolna wytrzymać pełne, krótkotrwałe zanurzenie w wodzie bez uszkodzenia.
- Wyjątkowo odporna na działanie chłodziw i smarów.
- Wyjątkowo długi czas życia baterii.



Funkcje	Seria 500
ORIGIN (zerowanie ABS)	●
Auto wyłączanie (po 20 min. bezczynności)	●
Sygnalizacja niskiego napięcia	●

Specyfikacja techniczna

Dokładność	≤ 200 mm : ±0,02 mm > 200 mm : ±0,03 mm (z wyłączeniem błędu kwantyzacji)
Maks. prędkość suwaka	Nieograniczona
Głębokościomierz	płaski
Rozdzielczość	0,01 mm
Czas życia baterii	około 15 000 godzin
Wyświetlacz	LCD, wysokość znaków 7,5 mm
Dostawa	W etui, 1 bateria w zestawie

Wyposażenie specjalne

Nr	Opis
05CZA624	Kabel Digimatic z przyciskiem (1 m)
05CZA625	Kabel Digimatic przyciskiem (2 m)
02AZD790A	Kabel łączący U-Wave z przyciskiem danych
06ADV380A	Kabel USB ITD (2m)
050083-10	Poprzeczka 75 mm do pomiaru głębokości dla modeli do 200 mm
050084-10	Poprzeczka 100 mm do pomiaru głębokości dla modeli do 200 mm
050085-10	Poprzeczka 125 mm do pomiaru głębokości dla modeli do 300 mm

Artykuły eksploatacyjne

Nr	Opis
938882	Bateria SR-44

Metryczne Węglikowe powierzchnie pom. szczęk do pomiarów zewnętrznych i wewnętrznych

Nr	Zakres [mm]	Wyjście danych	Rolka dojazdowa	L [mm]	a [mm]	b [mm]	c [mm]	d [mm]	Waga [g]
500-727-11	0-150	●		233	40	21	16,5	16	164
500-723-10	0-150	●	●	233	40	21	16,5	16	168
500-728-11	0-200	●		290	50	24,5	20	16	194
500-724-10	0-200	●	●	290	50	24,5	20	16	198

Metryczne Węglikowe powierzchnie pomiarowe szczęk do pomiarów zewnętrznych

Nr	Zakres [mm]	Wyjście danych	Rolka dojazdowa	L [mm]	a [mm]	b [mm]	c [mm]	d [mm]	Waga [g]
500-721-10	0-150	●	●	233	40	21	16,5	16	168
500-722-10	0-200	●	●	290	50	24,5	20	16	198

Dostępne też! Modele Calowe/Metryczne

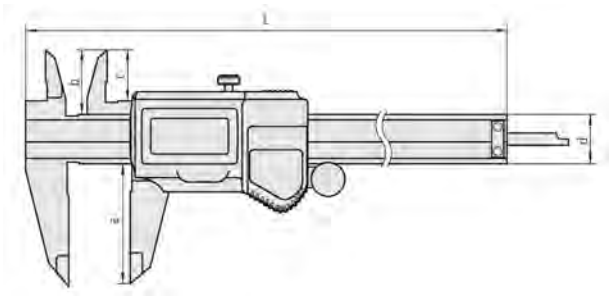

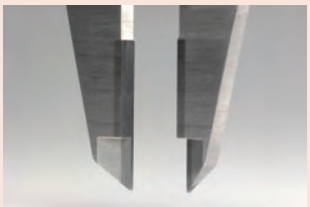



Powierzchnie pomiarowe szczęk z węglika spiekanego

Wszystkie produkty przeznaczone są do sprzedaży podmiotom gospodarczym. Charakterystyki produktów, w szczególności specyfikacje techniczne, są wiążące tylko na podstawie wyraźnie wyrażonej zgody. Ceny produktów są podawane na zapytanie.

Suwmiarka ABSOLUTE AOS Digimatic

Funkcje	Seria 500
ORIGIN (zerowanie ABS)	●
ZERO / ABS przełączane	●
ON/OFF	●
Sygnalizacja niskiego napięcia	●

Specyfikacja techniczna

Dokładność	≤ 200 mm/8" : ±0,02 mm > 200 mm/8" : ±0,03 mm **(z wyłączeniem błędu kwantyzacji)**
Maks. prędkość suwaka	Nieograniczona
Rozdzielczość	0,01 mm
Czas życia baterii	około 20000 godzin
Wyświetlacz	LCD, wysokość znaków 9 mm
Dostawa	W etui, 1 bateria w zestawie

Wyposażenie specjalne

Nr	Opis
959149	Kabel Digimatic z przyciskiem danych (1 m)
959150	Kabel Digimatic z przyciskiem danych (2 m)
02AZD790C	Kabel danych U-WAVE z przyciskiem danych
06ADV380C	Kabel USB Input Tool Direct z przyciskiem danych (2 m)
959143	Moduł podtrzymywania odczytu
050083-10	Poprzeczka 75 mm do pomiaru głębokości dla modeli do 200 mm
050084-10	Poprzeczka 100 mm do pomiaru głębokości dla modeli do 200 mm
050085-10	Poprzeczka 125 mm do pomiaru głębokości dla modeli do 300 mm

Artykuły eksploatacyjne

Nr	Opis
938882	Bateria SR-44



Okrągły głębokościomierz

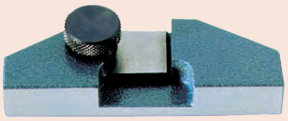

050083-10

Zeskanuj kod QR swoim urządzeniem mobilnym i oglądaj na kanale YouTube filmy z naszymi produktami.

Seria 500

ABSOLUTE®

Zapewniające wiarygodne pomiary suwmiarki Digimatic posiadają następujące zalety:

- Teraz wyposażone w indukcyjny enkoder AOS (Advanced Onsite Sensor), taki sam jak w najlepszych suwmiarkach ABS odpornych na działanie chłodziwa.
- Dzięki zastosowaniu wykorzystującego indukcję elektromagnetyczną enkoder ABS suwmiarki te mogą być używane bez troszczenia się o zamieszczenie powierzchni liniału podczas pomiaru. Brud (woda, olej itp.) na powierzchni liniału nie wpływa na sygnał detektora. (Z wyjątkiem modelu 300mm).
- Suwak zapewnia gładki posuw, stabilne i wygodne użytkowanie.
- Wysokość znaków: 9mm (zmniejszenie zmęczenia wzroku dzięki wysokiemu kontrastowi wyświetlacza LCD)
- Liniał ABS (ABSOLUTE) nie wymaga zerowania po włączeniu zasilania oraz nie ma ograniczeń co do szybkości posuwu.
- Niezwykle długi czas życia baterii.



500-181-30

Metryczne — Bez rolki dojazdowej

Nr	Zakres [mm]	Głębokościomierz	Wyjście danych	L [mm]	a [mm]	b [mm]	c [mm]	d [mm]	Waga [g]
500-180-30	0-100	Ø 1,9 mm		182	40	21	16,5	16	142
500-201-30	0-100	Ø 1,9 mm	●	182	40	21	16,5	16	143
500-184-30	0-150	Ø 1,9 mm		233	40	21	16,5	16	164
500-203-30	0-150	Ø 1,9 mm	●	233	40	21	16,5	16	168
500-181-30	0-150	Płaski		233	40	21	16,5	16	164
500-161-30	0-150	Płaski	●	233	40	21	16,5	16	164
500-182-30	0-200	Płaski		290	50	24,5	20	16	194
500-162-30	0-200	Płaski	●	290	50	24,5	20	16	194
500-205	0-300	Płaski	●	404	64	27,5	22	20	350

Metryczne — Z rolką dojazdową

Nr	Zakres [mm]	Głębokościomierz	Wyjście danych	L [mm]	a [mm]	b [mm]	c [mm]	d [mm]	Waga [g]
500-150-30	0-100	Ø 1,9 mm	●	182	40	21	16,5	16	143
500-151-30	0-150	Płaski	●	233	40	21	16,5	16	164
500-158-30	0-150	Ø 1,9 mm	●	233	40	21	16,5	16	164
500-152-30	0-200	Płaski	●	290	50	24,5	20	16	194
500-153	0-300	Płaski	●	404	64	27,5	22	20	350

Dostępne też! Modele Calowe/Metryczne

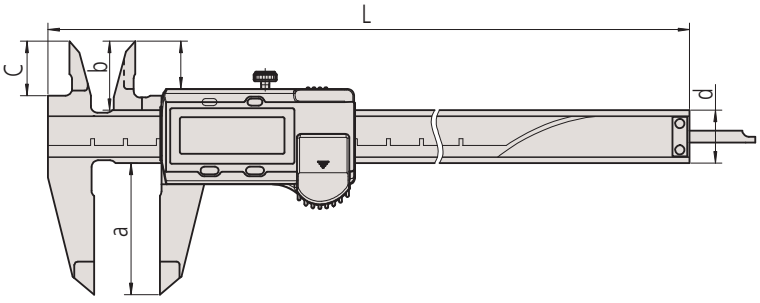

Wszystkie produkty przeznaczone są do sprzedaży podmiotom gospodarczym. Charakterystyki produktów, w szczególności specyfikacje techniczne, są wiążące tylko na podstawie wyraźnie wyrażonej zgody. Ceny produktów są podawane na zapytanie.

Mitutoyo

Suwmiarka ABSOLUTE AOS o szczękach węglikowych

Seria 500

ABSOLUTE®

Zapewniające wiarygodne pomiary suwmiarki Digimatic o węglikowych powierzchniach szczęk posiadają następujące zalety:

- Dzięki zastosowaniu wykorzystującego indukcję elektromagnetyczną enkoder ABS suwmiarki te mogą być używane bez troszczenia się o zamieszczenie powierzchni liniału podczas pomiaru. Brud (woda, olej itp.) na powierzchni liniału nie wpływa na sygnał detektora.
- Suwak zapewnia gładki posuw, stabilne i wygodne użytkowanie.
- Wysokość znaków: 9mm (zmniejszenie zmęczenia wzroku dzięki LCD o wysokim kontraście) .
- Liniał ABS (ABSOLUTE) nie wymaga zerowania po włączeniu zasilania oraz nie ma ograniczeń co do szybkości posuwu.
- Niezwykle długi czas życia baterii.



Funkcje	Seria 500
ORIGIN (zerowanie ABS)	●
ZERO / ABS przełączane	●
ON/OFF	●
Sygnalizacja niskiego napięcia	●
Głębokościomierz	

Specyfikacja techniczna

Dokładność	≤ 200 mm : ±0,02 mm > 200 mm : ±0,03 mm (z wyłączeniem błędu kwantyzacji)
Maks. prędkość suwaka	Nieograniczona
Rozdzielczość	0,01 mm
Czas życia baterii	około 18000 godzin
Wyświetlacz	LCD, wysokość znaków 9 mm
Dostawa	W etui, z 1 baterią

Wyposażenie specjalne

Nr	Opis
959149	Kabel Digimatic z przyciskiem danych (1 m)
959150	Kabel Digimatic z przyciskiem danych (2 m)
02AZD790C	Kabel danych U-WAVE z przyciskiem danych
06ADV380C	Kabel USB Input Tool Direct z przyciskiem danych (2 m)
959143	Moduł podtrzymywania odczytu
050083-10	Poprzeczka 75 mm do pomiaru głębokości dla modeli do 200 mm
050084-10	Poprzeczka 100 mm do pomiaru głębokości dla modeli do 200 mm
050085-10	Poprzeczka 125 mm do pomiaru głębokości dla modeli do 300 mm

Artykuły eksploatacyjne

Nr	Opis
938882	Bateria SR-44

Metryczne

Szczęki węglikowe do pomiarów zewnętrznych/wewnętrznych

Nr	Zakres [mm]	Wyjście danych	Rolka dojazdowa	L [mm]	a [mm]	b [mm]	c [mm]	d [mm]	Waga [g]
500-234-30	0-150	●		233	40	21	16,5	16	168
500-155-30	0-150	●	●	233	40	21	16,5	16	168
500-236-30	0-200	●		290	50	24,5	20	16	198
500-157-30	0-200	●	●	290	50	24,5	20	16	198

Metryczne

Końce szczęk z węglika spiekanego, do pomiarów zewnętrznych

Nr	Zakres [mm]	Wyjście danych	Rolka dojazdowa	L [mm]	a [mm]	b [mm]	c [mm]	d [mm]	Waga [g]
500-233-30	0-150	●		233	40	21	16,5	16	168
500-154-30	0-150	●	●	233	40	21	16,5	16	168
500-235-30	0-200	●		290	50	24,5	20	16	198
500-156-30	0-200	●	●	290	50	24,5	20	16	198

Dostępne też! Modele Calowe/Metryczne

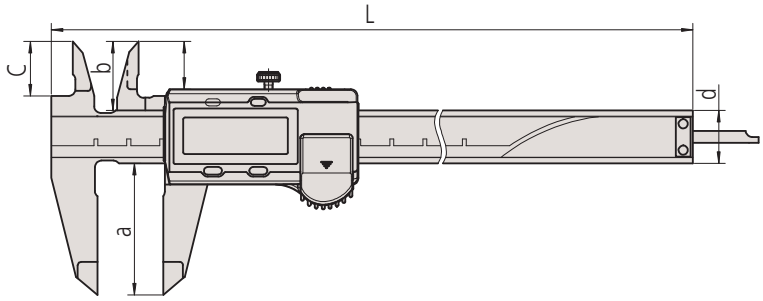

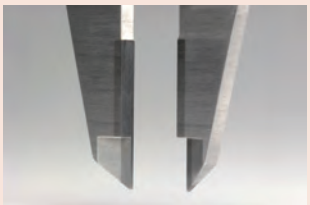



Powierzchnie pomiarowe szczęk z węglika spiekanego

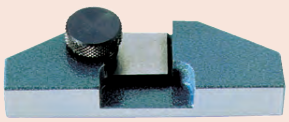

050083-10

Wszystkie produkty przeznaczone są do sprzedaży podmiotom gospodarczym. Charakterystyki produktów, w szczególności specyfikacje techniczne, są wiążące tylko na podstawie wyraźnie wyrażonej zgody. Ceny produktów są podawane na zapytanie.

Suwmiarka Digimatic ABSOLUTE IP67 z ogniwem słonecznym

Funkcje	Seria 500
ORIGIN (zerowanie ABS)	●

Specyfikacja techniczna

Dokładność	±0,02 mm (z wyłączeniem błędu kwantyzacji)
Maks. prędkość suwaka	Nieograniczona
Zasilanie	Ogniwo słoneczne
Rozdzielczość	0,01 mm
Wyświetlacz	LCD, wysokość znaków 7,5 mm
Dostawa	W etui

Wyposażenie specjalne

Nr	Opis
05CZA624	Kabel Digimatic z przyciskiem (1 m)
05CZA625	Kabel Digimatic przyciskiem (2 m)
02AZD790A	Kabel łączący U-Wave z przyciskiem danych
06ADV380A	Kabel USB ITD (2m)
050083-10	Poprzeczka 75 mm do pomiaru głębokości dla modeli do 200 mm
050084-10	Poprzeczka 100 mm do pomiaru głębokości dla modeli do 200 mm

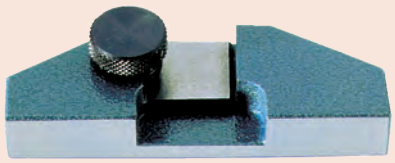

050083-10

Seria 500

Zasilana ogniwem słonecznym suwmiarka "SuperCaliper" Digimatic z systemem ABSOLUTE to model wytrzymały i wysokiej klasy. Suwmiarka ABSOLUTE Digimatic Solar IP67 posiada następujące cechy:

- Model o wysokiej funkcjonalności.
- Przyjazna środowisku naturalnemu suwmiarka SuperCaliper z systemem ABSOLUTE zasilana wyłącznie ogniwem słonecznym.
- Działa już przy oświetleniu zewnętrznym 60 luxów.
- Dzięki zastosowaniu super kondensatorów pomiary możliwe są nawet jeśli natężenie oświetlenia tymczasowo spadnie poniżej 60 luksów.
- Doskonała odporność na wnikanie pyłu i wody (klasa ochronności IP67) umożliwiająca stosowanie tego produktu przy maszynach obróbczych, gdzie może dochodzić do zachlapania chłodziwem.



500-772

Metryczne Bez rolki dojazdowej

Nr	Zakres [mm]	Głębokościomierz	Wyjście danych	L [mm]	a [mm]	b [mm]	c [mm]	d [mm]	Waga [g]
500-772	0-150	Płaski		233	21	16,5	40	16	180
500-792	0-150	Ø 1,9 mm		233	21	16,5	40	16	180
500-778	0-150	Płaski	●	233	21	16,5	40	16	180
500-773	0-200	Płaski		290	24,5	20	50	16	210
500-779	0-200	Płaski	●	290	24,5	20	50	16	210

Metryczne Z rolką dojazdową

Nr	Zakres [mm]	Głębokościomierz	Wyjście danych	L [mm]	a [mm]	b [mm]	c [mm]	d [mm]	Waga [g]
500-774	0-150	Płaski		233	21	16,5	40	16	180
500-776	0-150	Płaski	●	233	21	16,5	40	16	180
500-775	0-200	Płaski		290	24,5	20	50	16	210
500-777	0-200	Płaski	●	290	24,5	20	50	16	210

Dostępne też! Modele Calowe/Metryczne

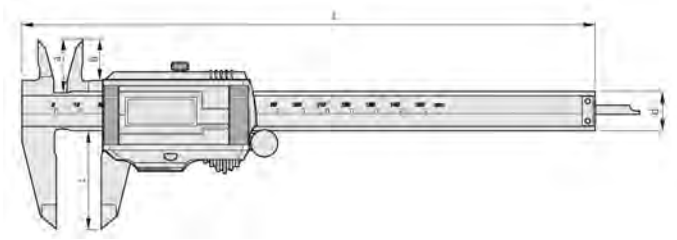

Wszystkie produkty przeznaczone są do sprzedaży podmiotom gospodarczym. Charakterystyki produktów, w szczególności specyfikacje techniczne, są wiążące tylko na podstawie wyraźnie wyrażonej zgody. Ceny produktów są podawane na zapytanie.

Suwmiarka ABSOLUTE Digimatic z ogniwem słonecznym

Seria 500

ABSOLUTE®

Standardowa suwmiarka Digimatic zasilana ogniwem słonecznym zapewniająca wiarygodne wyniki pomiarów

- Ogniwo słoneczne umożliwia działanie przyrządu przy oświetleniu o natężeniu zaledwie 60 luksów.

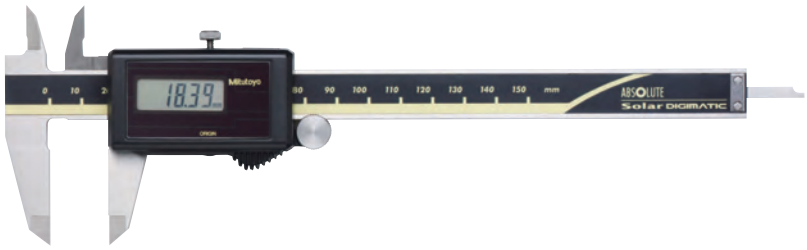

500-444

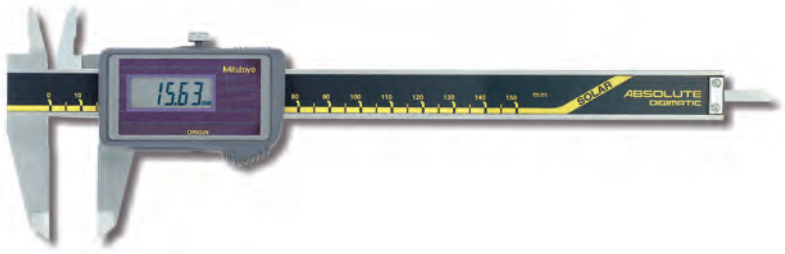

500-457

Metryczne — Bez rolki dojazdowej

Nr	Zakres [mm]	Głębokościomierz	Wyjście danych	L [mm]	a [mm]	b [mm]	c [mm]	Waga [g]
500-457	0-150	Płaski		233	40	21	16,5	150
500-458	0-200	Płaski		290	50	24	20	180

Metryczne — Z rolką dojazdową

Nr	Zakres [mm]	Głębokościomierz	Wyjście danych	L [mm]	a [mm]	b [mm]	c [mm]	Waga [g]
500-453	0-100	Ø 1,9 mm		182	40	21	16,5	125
500-443	0-100	Ø 1,9 mm	●	182	40	21	16,5	145
500-454	0-150	Płaski		233	40	21	16,5	150
500-444	0-150	Płaski	●	233	40	21	16,5	170
500-455	0-200	Płaski		290	50	24	20	180
500-445	0-200	Płaski	●	290	50	24	20	200

Dostępne też! Modele Calowe/Metryczne

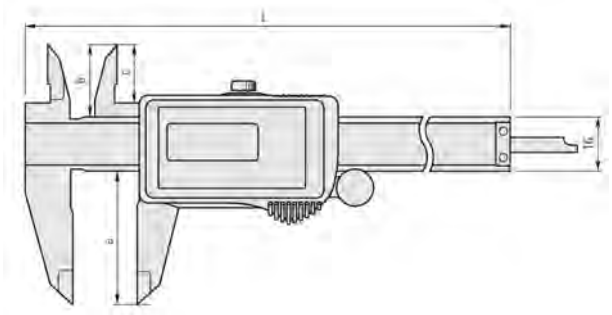

Funkcje	Seria 500
ORIGIN (zerowanie ABS)	●

Specyfikacja techniczna

Dokładność	±0,02 mm (z wyłączeniem błędu kwantyzacji)
Maks. prędkość suwaka	Nieograniczona
Zasilanie	Ogniwo słoneczne
Rozdzielczość	0,01 mm
Wyświetlacz	LCD, wysokość znaków 7,5 mm
Dostawa	W etui

Wyposażenie specjalne

Nr	Opis
959149	Kabel Digimatic z przyciskiem danych (1 m)
959150	Kabel Digimatic z przyciskiem danych (2 m)
02AZD790C	Kabel danych U-WAVE z przyciskiem danych
06ADV380C	Kabel USB Input Tool Direct z przyciskiem danych (2 m)
959143	Moduł podtrzymywania odczytu
050083-10	Poprzeczka 75 mm do pomiaru głębokości dla modeli do 200 mm
050084-10	Poprzeczka 100 mm do pomiaru głębokości dla modeli do 200 mm

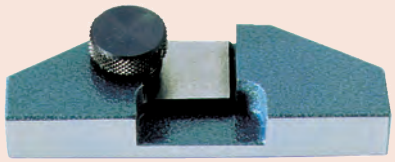

050083-10

Wszystkie produkty przeznaczone są do sprzedaży podmiotom gospodarczym. Charakterystyki produktów, w szczególności specyfikacje techniczne, są wiążące tylko na podstawie wyraźnie wyrażonej zgody. Ceny produktów są podawane na zapytanie.

Suwmiarka ABSOLUTE Digimatic o dużym zakresie pomiarowym

Funkcje	Seria 500
ORIGIN (zerowanie ABS)	●
ZERO / ABS przełączane	●
ON/OFF	●
Sygnalizacja niskiego napięcia	●
Wyjście danych	●

Specyfikacja techniczna

Dokładność	≤ 600 mm/24" : ±0,05 mm ≤ 1000 mm/40" : ±0,07 mm (z wyłączeniem błędu kwantyzacji)
Maks. prędkość suwaka	Nieograniczona
Rozdzielczość	0,01 mm
Czas życia baterii	około 20000 godzin
Wyświetlacz	LCD, wysokość znaków 10 mm
Dostawa	W etui, bateria w zestawie

Wyposażenie specjalne

Nr	Opis
959149	Kabel Digimatic z przyciskiem danych (1 m)
959150	Kabel Digimatic z przyciskiem danych (2 m)
02AZD790C	Kabel danych U-WAVE z przyciskiem danych
06ADV380C	Kabel USB Input Tool Direct z przyciskiem danych (2 m)
959143	Moduł podtrzymywania odczytu

Artykuły eksploatacyjne

Nr	Opis
938882	Bateria SR-44

Seria 500

ABSOLUTE®

Standardowy model suwmiarki Digimatic o dużym zakresie pomiarowym.
- Solidna, sztywna konstrukcja do dużych wymiarów.
- System ABSOLUTE zapewnia wiarygodne wyniki pomiarów.

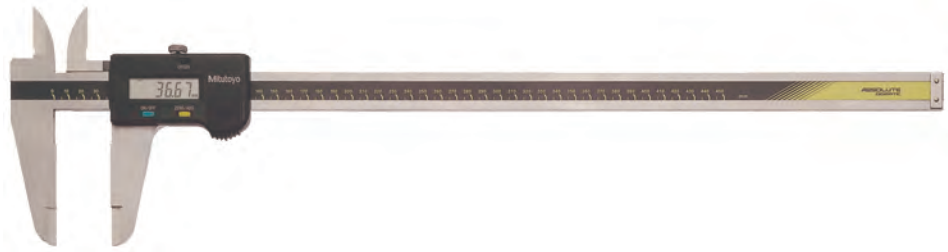

500-500-10

Metryczne

Nr	Zakres [mm]	L [mm]	a [mm]	b [mm]	c [mm]	d [mm]	Waga [g]
500-500-10	0-450	630	90	47	38	25	1170
500-501-10	0-600	780	90	47	38	25	1350
500-502-10	0-1000	1240	130	61	50	32	3300

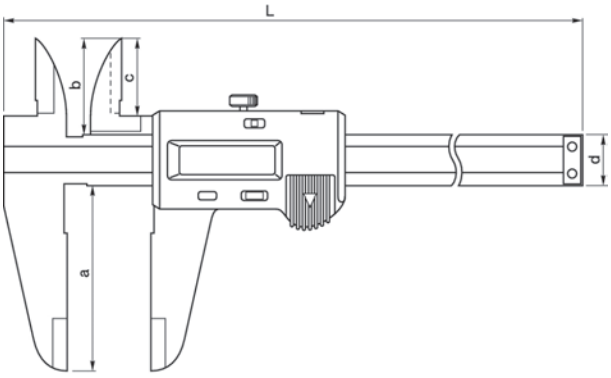

Wszystkie produkty przeznaczone są do sprzedaży podmiotom gospodarczym. Charakterystyki produktów, w szczególności specyfikacje techniczne, są wiążące tylko na podstawie wyraźnie wyrażonej zgody. Ceny produktów są podawane na zapytanie.

Mitutoyo

Suwmiarka ABSOLUTE Digimatic o szczękach półwałkowych

Seria 550

Suwmiarka Digimatic z półwałkowymi końcówkami szczęk.
- Zaokrąglone powierzchnie pomiarowe umożliwiają pomiary wewnętrzne.
- System ABSOLUTE zapewnia wiarygodne wyniki pomiarów.

Safety Dust- and Water-Protected
TÜVRheinland CERTIFIED
www.tuv.com ID 2011207400

200/300 mm

ABSOLUTE

IP67



550-301-10

Metryczne

Nr	Zakres [mm]	Dokładność [mm]	Pomiar wewn. od	Uwagi	L [mm]	a [mm]	b [mm]	c [mm]	Waga [g]
550-301-10	0-200	±0,03	10 mm	IP67	290	60	8	16	180
550-331-10	0-300	±0,04	10 mm	IP67	403	75	12	20	380

Metryczne

Nr	Zakres [mm]	Dokładność [mm]	Pomiar wewn. od	L [mm]	a [mm]	b [mm]	c [mm]	Waga [g]
550-203-10	0-450	±0,05	20 mm	630	100	18	25	1110
550-205-10	0-600	±0,05	20 mm	780	100	18	25	1290
550-207-10	0-1000	±0,07	20 mm	1240	140	24	32	3350

Dostępne też! Modele Calowe/Metryczne

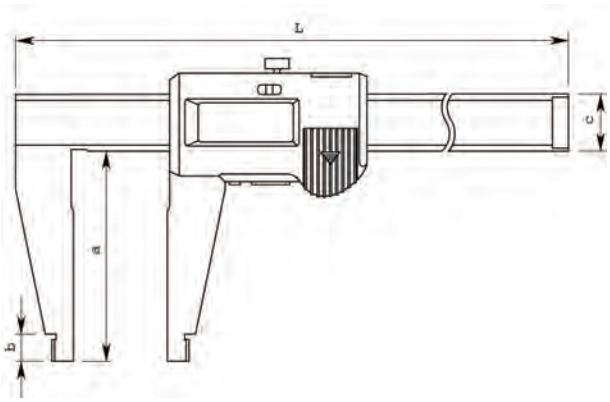

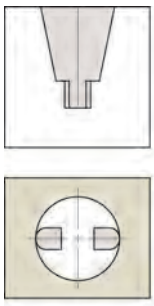

Zaokrąglone powierzchnie szczęk do pomiarów wewnętrznych

Funkcje	Seria 550: 550-203-10 do: 550-207-10	550-301-10	550-331-10
ORIGIN (zerowanie ABS)	●	●	●
OFFSET*		●	●
ON/OFF	●		
Auto wyłączanie (po 20 min. bezczynności)		●	●
Sygnalizacja niskiego napięcia	●	●	●
Wyjście danych	●	●	●
PRESET			●

Specyfikacja techniczna

Dokładność	Patrz tabele (z wyłączeniem błędu kwantyzacji)
Maks. prędkość suwaka	Nieograniczona
Rozdzielczość	0,01 mm
Czas życia baterii	około 3 lata (200 mm), 1 rok (300 mm), 3,5 roku (>300 mm)
Wyświetlacz	LCD, wysokość znaków 7,5 mm (200 mm) 10,2 mm (300 mm) 10 mm (> 300 mm)
Dostawa	W etui, 1 bateria w zestawie

Wyposażenie specjalne

Nr	Opis
959149	Kabel Digimatic z przyciskiem danych (1 m)
959150	Kabel Digimatic z przyciskiem danych (2 m)
02AZD790C	Kabel danych U-WAVE z przyciskiem danych
06ADV380C	Kabel USB Input Tool Direct z przyciskiem danych (2 m)
959143	Moduł podtrzymywania odczytu

Wyposażenie opcjonalne modeli IP67

Nr	Opis
05CZA624	Kabel Digimatic z przyciskiem (1 m)
05CZA625	Kabel Digimatic przyciskiem (2 m)
02AZD790A	Kabel łączący U-Wave z przyciskiem danych
06ADV380A	Kabel USB ITD (2m)

Artykuły eksploatacyjne

Nr	Opis
938882	Bateria SR-44



*10 mm

Wszystkie produkty przeznaczone są do sprzedaży podmiotom gospodarczym. Charakterystyki produktów, w szczególności specyfikacje techniczne, są wiążące tylko na podstawie wyraźnie wyrażonej zgody. Ceny produktów są podawane na zapytanie.

Suwmiarka ABSOLUTE Digimatic o szczękach półwałkowych i standardowych

Seria 551

Suwmiarka Digimatic z półwałkowymi i standardowymi końcówkami szczęk, posiadająca następujące cechy:

- Nożowe powierzchnie pomiarowe do pomiarów zewnętrznych.
- Zaokrąglone powierzchnie pomiarowe do pomiarów wewnętrznych.
- System ABSOLUTE zapewnia wiarygodne wyniki pomiarów.

Safety Dust- and Water-Protected
TÜVRheinland CERTIFIED
www.tuv.com ID 2011207400

200/300 mm

ABSOLUTE IP67



551-301-10

Metryczne

Nr	Zakres [mm]	Pomiar wewn. od	Dokładność [mm]	Uwagi	L [mm]	a [mm]	b [mm]	c [mm]	d [mm]	Waga [g]
551-301-10	0-200	10 mm	±0,03	IP67	290	60	8	30	16	196
551-331-10	0-300	10 mm	±0,04	IP67	403	90	10	40	20	420

Metryczne

Nr	Zakres [mm]	Pomiar wewn. od	Dokładność [mm]	L [mm]	a [mm]	b [mm]	c [mm]	d [mm]	Waga [g]
551-204-10	0-500	20 mm	±0,06	680	150	18	56	25	1060
551-206-10	0-750	20 mm	±0,06	963	150	18	56	25	1410
551-207-10	0-1000	20 mm	±0,07	1230	150	20	56	32	3430

Dostępne też! Modele Calowe/Metryczne

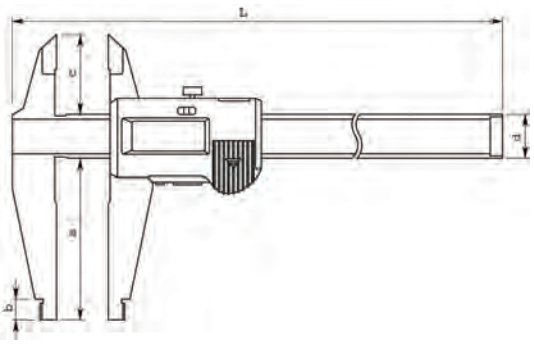

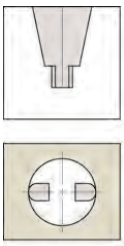

Zaokrąglone powierzchnie szczęk do pomiarów wewnętrznych

Funkcje	Seria 551: 551-204-10 do: 551-207-10	551-301-10	551-331-10
ORIGIN (zerowanie ABS)	●	●	●
OFFSET*		●	●
ON/OFF	●		
Auto wyłączanie (po 20 min. bezczynności)		●	●
Sygnalizacja niskiego napięcia	●	●	●
Wyjście danych	●	●	●
PRESET			●

Specyfikacja techniczna

Dokładność	Patrz tabele (z wyłączeniem błędu kwantyzacji)
Maks. prędkość suwaka	Nieograniczona
Rozdzielczość	0,01 mm
Czas życia baterii	około 3 lata (200 mm), 1 rok (300 mm), 3,5 roku (>300 mm)
Wyświetlacz	LCD; Wysokość znaków 7,5 mm (200 mm) 10,2 mm (300 mm) 10 mm (> 300 mm)
Dostawa	W etui, 1 bateria w zestawie

Wyposażenie specjalne

Nr	Opis
959149	Kabel Digimatic z przyciskiem danych (1 m)
959150	Kabel Digimatic z przyciskiem danych (2 m)
02AZD790C	Kabel danych U-WAVE z przyciskiem danych
06ADV380C	Kabel USB Input Tool Direct z przyciskiem danych (2 m)
959143	Moduł podtrzymywania odczytu

Wyposażenie opcjonalne modeli IP67

Nr	Opis
05CZA624	Kabel Digimatic z przyciskiem (1 m)
05CZA625	Kabel Digimatic przyciskiem (2 m)
02AZD790A	Kabel łączący U-Wave z przyciskiem danych
06ADV380A	Kabel USB ITD (2m)

Artykuły eksploatacyjne

Nr	Opis
938882	Bateria SR-44

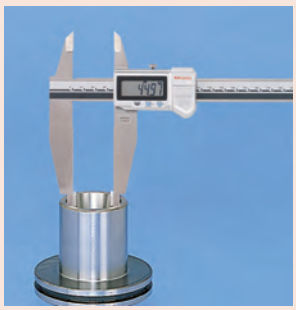

*10 mm

Wszystkie produkty przeznaczone są do sprzedaży podmiotom gospodarczym. Charakterystyki produktów, w szczególności specyfikacje techniczne, są wiążące tylko na podstawie wyraźnie wyrażonej zgody. Ceny produktów są podawane na zapytanie.

Mitutoyo

Węglowa suwmiarka ABSOLUTE Digimatic IP66

Seria 552

Lekki model standardowy Digimatic ze stalowymi szczękami, posiadający następujące zalety:

- Ultralekka konstrukcja (z materiału wzmocnionego włóknami węglowymi) redukująca wagę do 50%.
- Doskonała odporność na wnikanie pyłu i wody (klasa ochronności IP66) umożliwiająca stosowanie tego produktu przy maszynach obróbczych, gdzie może dochodzić do zachlapania chłodziwem.
- Bezpośredni odczyt pomiarów wewnętrznych z wyświetlacza LCD (łatwe ustalanie wartości przesunięcia przyciskiem Offset).
- Funkcja Preset do ustawiania punktu początkowego.



552-304-10

Metryczne

Nr	Zakres [mm]	Dokładność [mm]	Pomiar wewn. od	L [mm]	a [mm]	b [mm]	c [mm]	d [mm]	e [mm]	f [mm]	Waga [g]
552-302-10	0-450	±0,04	20 mm	640	100	18	41,2	91,8	25	10	715
552-303-10	0-600	±0,04	20 mm	790	100	18	41,2	91,8	25	10	790
552-304-10	0-1000	±0,05	20 mm	1230	150	24	62,8	113,8	32	10	1760
552-305-10	0-1500	±0,09	20 mm	1740	150	24	62,8	113,8	32	10	2160
552-306-10	0-2000	±0,12	20 mm	2250	150	24	62,8	113,8	32	10	2560

Dostępne też! Modele Calowe/Metryczne

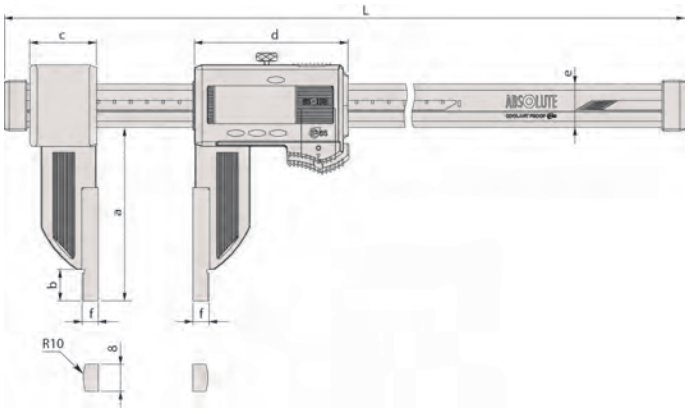

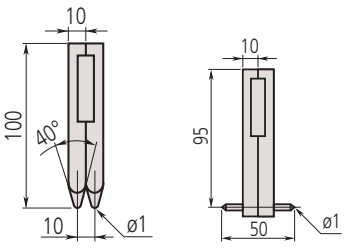

914055

914057

Funkcje	Seria 552
ORIGIN (zerowanie ABS)	●
OFFSET*	●
DATA/HOLD	●
Auto wyłączanie (po 20 min. bezczynności)	●
Sygnalizacja niskiego napięcia	●
Wyjście danych	●
PRESET	●

Specyfikacja techniczna

Dokładność	Patrz tabele (z wyłączeniem błędu kwantyzacji)
Maks. prędkość suwaka	Nieograniczona
Rozdzielczość	0,01 mm
Czas życia baterii	około 5000 godzin
Wyświetlacz	LCD, wysokość znaków 10 mm
Dostawa	W etui, 1 bateria w zestawie

Wyposażenie specjalne

Nr	Opis
05CZA624	Kabel Digimatic z przyciskiem (1 m)
05CZA625	Kabel Digimatic przyciskiem (2 m)
02AZD790A	Kabel łączący U-Wave z przyciskiem danych
06ADV380A	Kabel USB ITD (2m)
914055	Para szczęk do pomiaru rozstawu otworów (powyżej 10 mm)
914057	Para szczęk do pomiaru szerokości podcięć otworów (powyżej 50 mm)
914053	Uchwyty dla specjalnych szczęk pomiarowych do zakresu 600 mm
914054	Uchwyty dla specjalnych szczęk pomiarowych do zakresu 1000 mm

Artykuły eksploatacyjne

Nr	Opis
938882	Bateria SR-44

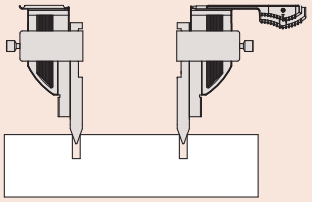

pomiar odległości środków otworów

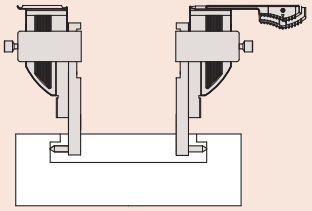

pomiar średnicy rowka wewnętrznego

* 20mm

Wszystkie produkty przeznaczone są do sprzedaży podmiotom gospodarczym. Charakterystyki produktów, w szczególności specyfikacje techniczne, są wiążące tylko na podstawie wyraźnie wyrażonej zgody. Ceny produktów są podawane na zapytanie.

Suwmiarka ABSOLUTE Digimatic IP66 z włókien węglowych o ceramicznych szczękach

Funkcje	Seria 552
ORIGIN (zerowanie ABS)	●
OFFSET*	●
DATA/HOLD	●
Auto wyłączanie (po 20 min. bezczynności)	●
Sygnalizacja niskiego napięcia	●
Wyjście danych	●
PRESET	●

Specyfikacja techniczna

Dokładność	Patrz tabele (z wył. błędu kwantyzacji)
Maks. prędkość suwaka	Nieograniczona
Rozdzielczość	0,01 mm
Czas życia baterii	około 5000 godzin
Wyświetlacz	LCD, Wysokość znaków 10 mm
Dostawa	W etui, 1 bateria w zestawie

Wyposażenie specjalne

Nr	Opis
05CZA624	Kabel Digimatic z przyciskiem (1 m)
05CZA625	Kabel Digimatic przyciskiem (2 m)
02AZD790A	Kabel łączący U-Wave z przyciskiem danych
06ADV380A	Kabel USB ITD (2m)
914055	Para szczęk do pomiaru rozstawu otworów (powyżej 10 mm)
914057	Para szczęk do pomiaru szerokości podcięć otworów (powyżej 50 mm)
914053	Uchwyty dla specjalnych szczęk pomiarowych do zakresu 600 mm

Artykuły eksploatacyjne

Nr	Opis
938882	Bateria SR-44

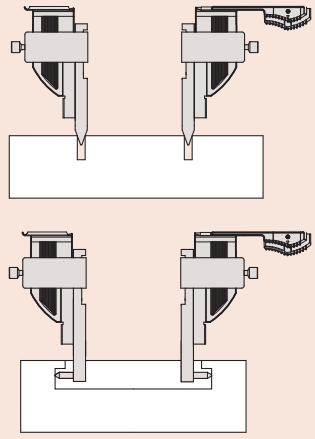

* 20 mm

Seria 552

Safety Dust- and Water-Protected
TÜVRheinland CERTIFIED
www.tuv.com ID 0000022582

ABSOLUTE IP66

Lekki standardowy model Digimatic ze szczękami ceramicznymi, posiadający następujące zalety:

- Ultralekka konstrukcja (z materiału wzmocnionego włóknami węglowymi) redukuje wagę do 50% wagi całkowitej.
- Doskonała odporność na wnikanie pyłu i wody (klasa ochronności IP66) umożliwiająca stosowanie tego produktu przy maszynach obróbczych, gdzie może dochodzić do zachlapania chłodziwem.
- Bezpośredni odczyt pomiarów wewnętrznych z wyświetlacza LCD (łatwe ustalanie wartości przesunięcia przyciskiem Offset).
- Funkcja Preset do ustawiania punktu początkowego.



552-156-10

Metryczne

Nr	Zakres [mm]	Dokładność [mm]	Pomiar wewn. od	L [mm]	a [mm]	b [mm]	c [mm]	d [mm]	e [mm]	f [mm]	Waga [g]
552-155-10	0-450	±0,04	20 mm	640	100	18	41,2	91,8	25	10	715
552-156-10	0-600	±0,04	20 mm	790	100	18	41,2	91,8	25	10	790

Dostępne też! Modele Calowe/Metryczne

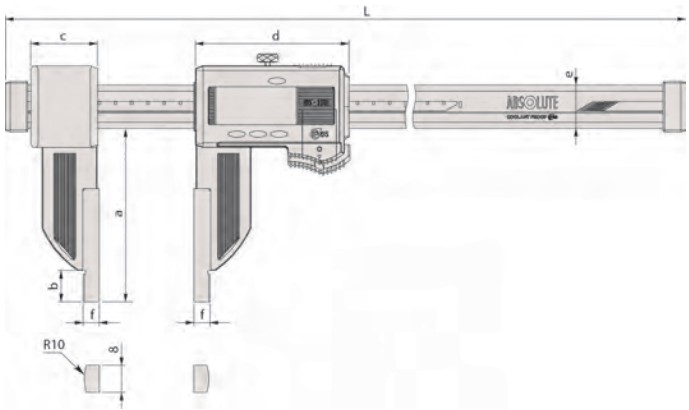

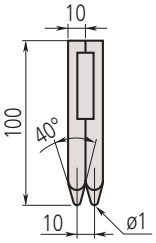

914055

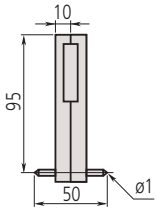

914057

Wszystkie produkty przeznaczone są do sprzedaży podmiotom gospodarczym. Charakterystyki produktów, w szczególności specyfikacje techniczne, są wiążące tylko na podstawie wyraźnie wyrażonej zgody. Ceny produktów są podawane na zapytanie.

Mitutoyo

Suwmiarka ABSOLUTE Digimatic IP66 z włókien węglowych o bardzo długich szczękach

Seria 552

Lekki standardowy model Digimatic z wyjątkowo długimi szczękami, posiadający następujące zalety:

- Ultralekka konstrukcja (z materiału wzmocnionego włóknami węglowymi) redukuje wagę do 50% wagi całkowitej.
- Doskonała odporność na wnikanie pyłu i wody (klasa ochronności IP66) umożliwiająca stosowanie tego produktu przy maszynach obróbczych, gdzie może dochodzić do zachlapania chłodziwem.
- Bezpośredni odczyt pomiarów wewnętrznych z wyświetlacza LCD (łatwe ustalanie wartości przesunięcia przyciskiem Offset).
- Funkcja Preset do ustawiania punktu początkowego.



552-151-10

Funkcje	Seria 552
ORIGIN (zerowanie ABS)	●
OFFSET*	●
DATA/HOLD	●
Auto wyłączanie (po 20 min. bezczynności)	●
Sygnalizacja niskiego napięcia	●
Wyjście danych	●
PRESET	●

Specyfikacja techniczna

Dokładność	Patrz tabele (z wyłączeniem błędu kwantyzacji)
Maks. prędkość suwaka	Nieograniczona
Rozdzielczość	0,01 mm
Czas życia baterii	około 5000 godzin
Wyświetlacz	LCD, wysokość znaków 10 mm
Dostawa	W etui, 1 bateria w zestawie

Wyposażenie specjalne

Nr	Opis
05CZA624	Kabel Digimatic z przyciskiem (1 m)
05CZA625	Kabel Digimatic przyciskiem (2 m)
06ADV380A	Kabel USB ITD (2m)
02AZD790A	Kabel łączący U-Wave z przyciskiem danych

Artykuły eksploatacyjne

Nr	Opis
938882	Bateria SR-44

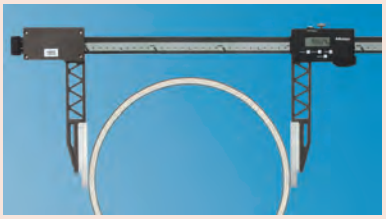

Metryczne

Nr	Zakres [mm]	Dokładność [mm]	Pomiar wewn. od	A [mm]	C [mm]	D [mm]	F [mm]	E [mm]	H [mm]	G [mm]	Waga [g]
552-150-10	0-450	±0,06	20 mm	680	89	91,8	173	65,5	8	25	1215
552-151-10	0-600	±0,06	20 mm	830	89	91,8	173	65,5	8	25	1290
552-152-10	0-1000	±0,07	20 mm	1280	110	113,8	170,5	73	12	32	2090
552-153-10	0-1500	±0,11	20 mm	1790	110	113,8	170,5	73	12	32	2490
552-154-10	0-2000	±0,14	20 mm	2300	110	113,8	170,5	73	12	32	2890

Dostępne też! Modele Calowe/Metryczne

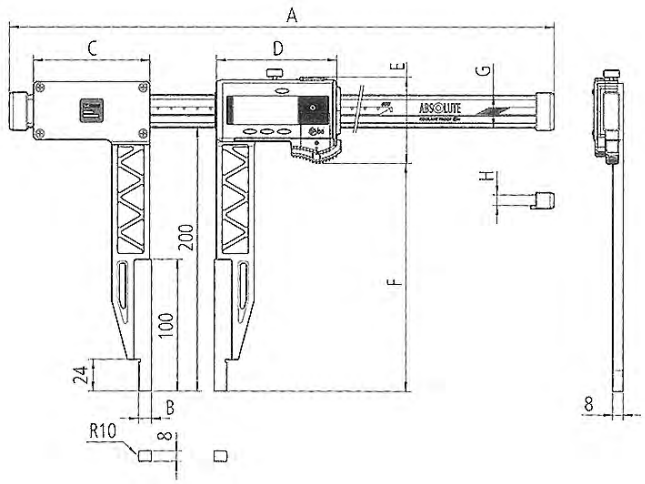

B = 10 mm

*	metryczne	
≤ 600 mm	20 mm	
≥ 1000 mm	20 mm	

Wszystkie produkty przeznaczone są do sprzedaży podmiotom gospodarczym. Charakterystyki produktów, w szczególności specyfikacje techniczne, są wiążące tylko na podstawie wyraźnie wyrażonej zgody. Ceny produktów są podawane na zapytanie.

Suwmiarka ABSOLUTE Digimatic IP66 z włókien węglowych o wymiennych szczękach

Funkcje	Seria 552
ORIGIN (zerowanie ABS)	●
OFFSET	●
DATA/HOLD	●
Auto wyłączanie (po 20 min. bezczynności)	●
Sygnalizacja niskiego napięcia	●
Wyjście danych	●
PRESET	●

Specyfikacja techniczna

Dokładność	Patrz tabele (z wyłączeniem błędu kwantyzacji)
Maks. prędkość suwaka	Nieograniczona
Rozdzielczość	0,01 mm
Czas życia baterii	około 5000 godzin
Wyświetlacz	LCD, wysokość znaków 10 mm
Dostawa	W etui, 1 bateria w zestawie

Wyposażenie standardowe

Nr	Opis
05GZA033	Uchwyt końcówki traserskiej (9 x 9 mm)

Wyposażenie specjalne

Nr	Opis
05CZA624	Kabel Digimatic z przyciskiem (1 m)
05CZA625	Kabel Digimatic przyciskiem (2 m)
02AZD790A	Kabel łączący U-Wave z przyciskiem danych
06ADV380A	Kabel USB ITD (2m)

Artykuły eksploatacyjne

Nr	Opis
938882	Bateria SR-44





05GZA033

Seria 552

Safety Dust- and Water-Protected
TÜVRheinland CERTIFIED
www.tuv.com ID 0000022582

ABSOLUTE IP66

Lekki standardowy model Digimatic z możliwością wymiany szczęk, posiadający następujące zalety:

- Ultralekka konstrukcja (z materiału wzmocnionego włóknami węglowymi) redukuje wagę do 50% wagi całkowitej.
- Doskonała odporność na wnikanie pyłu i wody (klasa ochronności IP66) umożliwiająca stosowanie tego produktu przy maszynach obróbczych, gdzie może dochodzić do zachlapania chłodziwem.
- Bezpośredni odczyt pomiarów wewnętrznych z wyświetlacza LCD (łatwe ustalanie wartości przesunięcia przyciskiem Offset).
- Funkcja Preset do ustawiania punktu początkowego.



552-182-10
z wyposażeniem opcjonalnym

Metryczne

Nr	Zakres [mm]	Dokładność [mm]	Waga [g]
552-181-10	0-450	±0,04	650
552-182-10	0-600	±0,04	725
552-183-10	0-1000	±0,05	1480
552-184-10	0-1500	±0,09	1880
552-185-10	0-2000	±0,12	2280

Dokładność: bez szczęk

Dostępne też! Modele Calowe/Metryczne

Końcówka standardowa	Zakres pomiarowy		**0-450 mm** / 0-18"	**0-650 mm** / 0-24"	**0-1000 mm** / 0-40"	**0-1500 mm** / 0-60"	**0-2500 mm** / 0-80"
	Łączny błąd graniczny		**± 0,06** / ± 0.0025"	**± 0,06** / ± 0.0025"	**± 0,07** / ± 0.0030"	**± 0,11** / ± 0.0045"	**± 0,14** / ± 0.0055"
Końcówka wewnętrzna punktowa	Zakres pomiarowy (mm)	Wewn	**50-500 mm**	**50-650 mm**	**50-1050 mm**	**50-1550 mm**	**50-2550 mm**
		Zewn	**0-450 mm**	**0-600 mm**	**0-1000 mm**	**0-1500 mm**	**0-2500 mm**
	Zakres pomiarowy (cale)	Wewn	**50,8-500,8 mm** / 2-20"	**50,8-650,8 mm** / 2-26"	**50,8-1050,8 mm** / 2-42"	**50,8-1550,8 mm** / 2-62"	**50,8-2550,8 mm** / 2-82"
		Zewn	**0-450 mm** / 0-18"	**0-600 mm** / 0-24"	**0-1000 mm** / 0-40"	**0-1500 mm** / 0-60"	**0-2500 mm** / 0-80"
	Łączny błąd graniczny		**± 0,09 mm** / ± 0.0035"	**± 0,09 mm** / ± 0.0035"	**± 0,10 mm** / ± 0.0040"	**± 0,14 mm** / ± 0.0055"	**± 0,17 mm** / ± 0.0070"
Końcówka centrująca	Zakres pomiarowy (mm)		**30-480 mm**	**30-630 mm**	**30-1030 mm**	**30-1530 mm**	**30-2030 mm**
	Zakres pomiarowy (cale)		**30,48-480,8 mm** / 1.2-19.2"	**30,48-630,48 mm** / 1.2-25.2"	**30,48-1030,48 mm** / 1.2-41.2"	**30,48-1530,48 mm**	**30,48-2030,48 mm**
	Łączny błąd graniczny		**± 0,08 mm** / ± 0.0030"	**± 0,08 mm** / ± 0.0030"	**± 0,09 mm** / ± 0.0035"	**± 0,13 mm** / ± 0.0055"	**± 0,16 mm** / ± 0.0065"
Końcówka traserska	Zakres pomiarowy (mm)		**30-480 mm**	**30-630 mm**	**30-1030 mm**	**30-1530 mm**	**30-2030 mm**
	Zakres pomiarowy (cale)		**30,48-480,8 mm** / 1.2-19.2"	**30,48-630,48 mm** / 1.2-25.2"	**30,48-1030,48 mm** / 1.2-41.2"	**30,48-1530,48 mm** / 1.2-61.2"	**30,48-2030,48 mm** / 1.2-81.2"
	Łączny błąd graniczny		**± 0,10** / ± 0.0040"	**± 0,10** / ± 0.0040"	**± 0,11** / ± 0.0045"	**± 0,15** / ± 0.0060"	**± 0,18** / ± 0.0070"
Końcówka płaska + traserska	Zakres pomiarowy		**0-450 mm** / 0-17"	**0-600 mm** / 0-23.7"	**0-1000 mm** / 0-39.4"	**0-1500 mm** / 0-59.4"	**0-2500 mm** / 0-79.6"
	Łączny błąd graniczny		**± 0,10** / ± 0.0040"	**± 0,10** / ± 0.0040"	**± 0,11** / ± 0.0045"	**± 0,15** / ± 0.0060"	**± 0,18** / ± 0.0070"
Końcówka płaska + punktowa wewnętrzna	Zakres pomiarowy (mm)		**25-475 mm**	**25-625 mm**	**25-1025 mm**	**25-1525 mm**	**25-2025 mm**
			0-450 mm	**0-600 mm**	**0-1000 mm**	**0-1500 mm**	**0-2000 mm**
	Zakres pomiarowy (cale)		**25,4-475,4 mm** / 1-19"	**25,4-625,4 mm** / 1-24"	**25,4-1025,4 mm** / 1-41"	**25,4-1525,4 mm** / 1-62"	**25,4-2025,4 mm** / 1-81"
			0-450 mm / 0-18"	**0-600 mm** / 0-24"	**0-1000 mm** / 0-40"	**0-1500 mm** / 0-60"	**0-2000 mm** / 0-80"
	Łączny błąd graniczny		**± 0,12 mm** / ± 0.0025"	**± 0,12 mm** / ± 0.0050"	**± 0,13 mm** / ± 0.0055"	**± 0,17 mm** / ± 0.0070"	**± 0,20 mm** / ± 0.0080"
Końcówka płaska + centrująca	Zakres pomiarowy (mm)		**15-465 mm**	**15-615 mm**	**15-1015 mm**	**15-1515 mm**	**15-2015 mm**
			15,254-465,24 mm / 0,6-18.6"	**15,24-615,24 mm** / 0,6-24.6"	**15,24-1015,24 mm** / 0,6-40.6"	**15,24-1515,24 mm** / 0,6-60.6"	**15,24-2015,24 mm** / 0,6-80.6"
	Łączny błąd graniczny		**± 0,11 mm/** ± 0.0045"	**± 0,11 mm/** ± 0.0045"	**± 0,12 mm/** ± 0.0050"	**± 0,16 mm/** ± 0.0066"	**± 0,19 mm/** ± 0.0075"

Dokładność przy stosowaniu różnych szczęk wymiennych

Wszystkie produkty przeznaczone są do sprzedaży podmiotom gospodarczym. Charakterystyki produktów, w szczególności specyfikacje techniczne, są wiążące tylko na podstawie wyraźnie wyrażonej zgody. Ceny produktów są podawane na zapytanie.

Mitutoyo

Suwmiarka ABSOLUTE Digimatic IP66 z włókien węglowych o wymiennych szczękach

Seria 552

Wymienne szczęki (opcja)

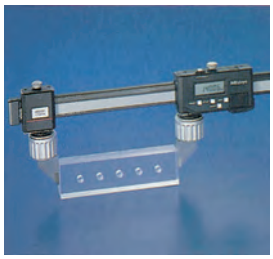

Standardowe

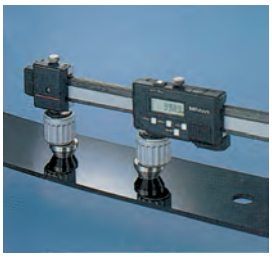

Centrujące

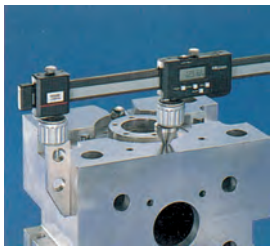

Szczęka płaska



Wewnętrzne punktowe

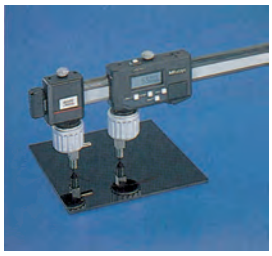

Traserskie

Nr	Typ	A	B	Waga [g]
07CZA056	Standardowe (para)	25 mm	30 mm	90,6
07CZA057	Centrujące (para)	30 mm	30 mm	119,6
07CZA044	Płaska (1 szt.)	90 mm	28 mm	191,3
07CZA058	Punktowe wewnętrzne (para)	25 mm	50 mm	98,8
07CZA055	Traserskie (para)	8 mm	30 mm	63,2
07GZA000.	Końcówka traserska dla wysokościomierzy			120

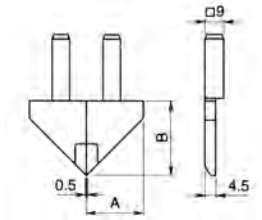

Standardowe

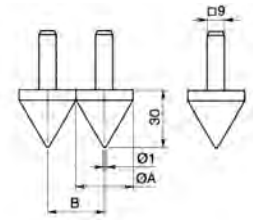

Centrujące

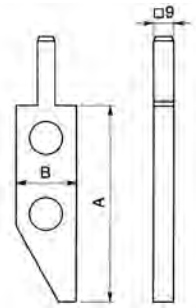

Płaska

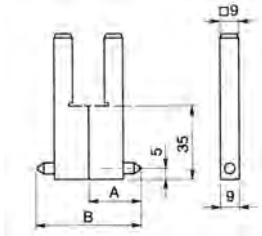

Punktowe wewnętrzne

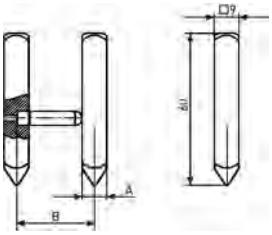

Traserskie

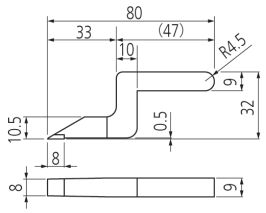

Końcówka traserska dla wysokościomierza

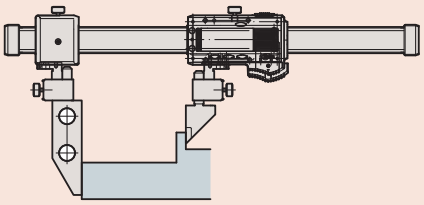

Płaska + standardowa

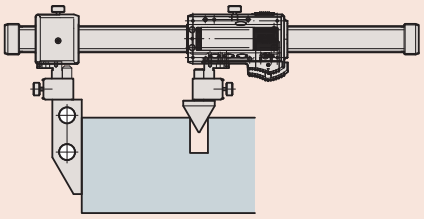

Płaska + centrująca

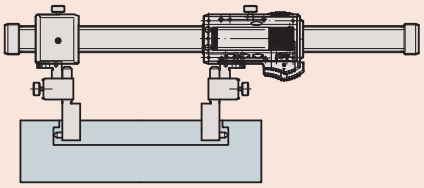

Wewnętrzne punktowe

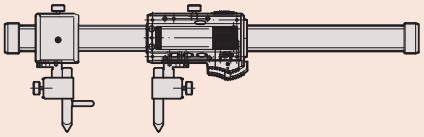

Traserskie

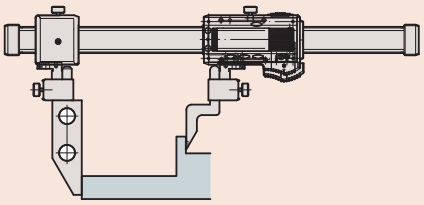

Płaska + traserska wysokościomierza

Wszystkie produkty przeznaczone są do sprzedaży podmiotom gospodarczym. Charakterystyki produktów, w szczególności specyfikacje techniczne, są wiążące tylko na podstawie wyraźnie wyrażonej zgody. Ceny produktów są podawane na zapytanie.

Suwmiarka noniuszowa

Seria 530

Standardowa suwmiarka noniuszowa o następujących cechach:
- Dla zwiększenia czytelności skala główna i noniusza matowo chromowane.
- Podniesione powierzchnie ślizgowe.

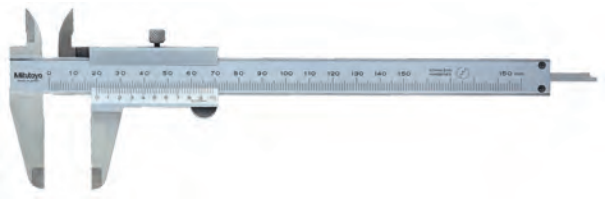

530-122

Specyfikacja techniczna

Dokładność	Patrz tabela
Dostawa	W etui

Wyposażenie specjalne

Nr	Opis
050083-10	Poprzeczka 75 mm do pomiaru głębokości dla modeli do 200 mm
050084-10	Poprzeczka 100 mm do pomiaru głębokości dla modeli do 200 mm
050085-10	Poprzeczka 125 mm do pomiaru głębokości dla modeli do 300 mm



530-316
Śruba dociskowa u dołu suwaka

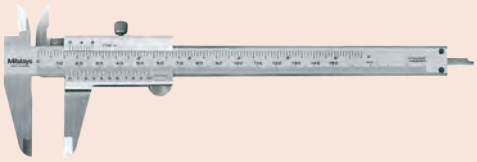

530-104
Z podziałką calową i metryczną

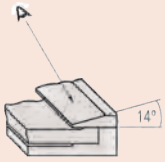

Łatwy odczyt dzięki pochyleniu skali noniusza o 14 stopni

Metr.ISO-Gew			
Nenn est. ext. extr. ϕ mm	Stg. Passo Pas Paso mm	Kern fond int. nucleo ϕ mm	Bohr trap meche broca ϕ mm
3	0.5	2.46	2.5
4	0.7	3.24	3.3
5	0.8	4.13	4.2
6	1	4.92	5
8	1.25	6.65	6.8
10	1.5	8.38	8.5
12	1.75	10.11	10.2
16	2	13.84	14
20	2.5	17.29	17.5
Whitworth			
ϕ in.	Gg/in.	ϕ mm	ϕ mm
1/4	20	4.72	5.0
5/16	18	6.13	6.4
3/8	16	7.49	7.7
1/2	12	9.99	10.25
5/8	11	12.92	13.25
3/4	10	15.8	16.25
7/8	9	18.61	19
1	8	21.34	21.75
101995			

Tylko 530-316

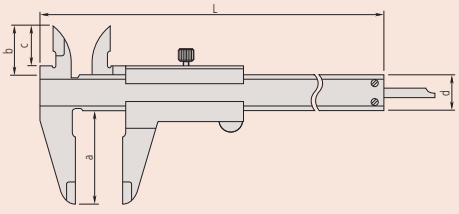

Metryczne Podziałka 0,02 mm

Nr	Zakres [mm]	Głębokościomierz	Dokładność [mm]	L [mm]	a [mm]	b [mm]	c [mm]	d [mm]	Waga [g]
530-122	0-150	Płaski	±0,03	229	40	21	17	16	143
530-123	0-200	Płaski	±0,03	288	50	24,5	20,5	16	180
530-124	0-300	Płaski	±0,04	404	64	27,5	22	20	355

Metryczne Podziałka 0,05 mm

Nr	Zakres [mm]	Głębokościomierz	Dokładność [mm]	L [mm]	a [mm]	b [mm]	c [mm]	d [mm]	Waga [g]
530-100	0-100	Ø 1,9 mm	±0,05	182	40	21,5	17	16	128
530-102	0-150	Ø 1,9 mm	±0,05	229	40	21	17	16	144
530-101	0-150	Płaski	±0,05	229	40	21	17	16	143
530-108	0-200	Płaski	±0,05	288	50	24,5	20,5	16	180
530-109	0-300	Płaski	±0,08	404	64	27,5	22	20	355
530-501	0-600	Brak	±0,1	780	90	47	38	25	1300
530-502	0-1000	Brak	±0,15	1240	130	60	50	32	3300

Metryczne/Calowe Podziałka **0,02 mm**-0,001"

Nr	Zakres	Dokładność	Głębokościomierz	L [mm]	a [mm]	b [mm]	c [mm]	d [mm]	Waga [g]
530-312	**0-150 mm**/ 0-6"	**±0,03 mm**/ 0,0015"	Płaski	229	40	21	17	16	143
530-118	**0-200 mm**/ 0-8"	**±0,03 mm**/ 0,0015"	Płaski	288	50	24,5	20,5	16	180
530-119	**0-300 mm**/ 0-12"	**±0,04 mm**/ 0,002"	Płaski	404	64	27,5	22	20	355

Metryczne/Calowe Podziałka **0,05 mm**-1/128"

Nr	Zakres	Dokładność	Głębokościomierz	L [mm]	a [mm]	b [mm]	c [mm]	d [mm]	Waga [g]
530-104	**0-150 mm**/ 0-6"	**±0,05 mm**/ 0,002"	Płaski	229	40	21	17	16	143
530-316	**0-150 mm**/ 0-6"	**±0,05 mm**/ 0,002"	Płaski	229	40	21	17	16	145
530-114	**0-200 mm**/ 0-8"	**±0,05 mm**/ 0,002"	Płaski	288	50	24,5	20,5	16	180
530-115	**0-300 mm**/ 0-12"	**±0,08 mm**/ 0,003"	Płaski	404	64	27,5	22	20	355

Dostępne też! Modele Calowe

Wszystkie produkty przeznaczone są do sprzedaży podmiotom gospodarczym. Charakterystyki produktów, w szczególności specyfikacje techniczne, są wiążące tylko na podstawie wyraźnie wyrażonej zgody. Ceny produktów są podawane na zapytanie.

Mitutoyo

Suwmiarka noniuszowa o szczękach węglikowych

Seria 530

Suwmiarka noniuszowa o węglikowych powierzchniach szczęk, posiadająca następujące cechy:
- Dla zwiększenia czytelności skala główna i noniusza są matowo chromowane.
- Podniesione powierzchnie ślizgowe.

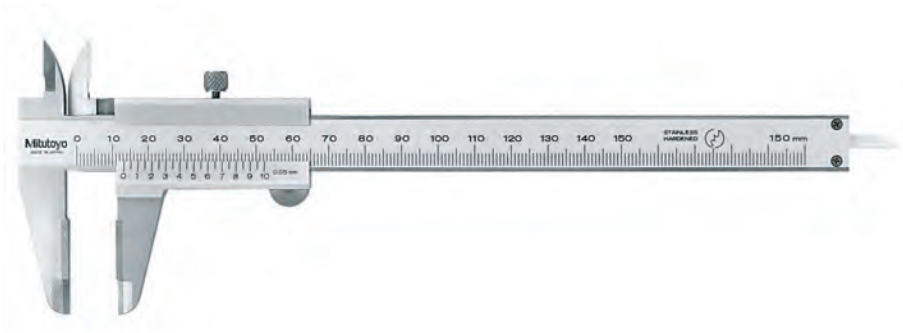

530-320

Metryczne

Węglikowe powierzchnie pom. szczęk do pomiarów zewnętrznych i wewnętrznych

Nr	Zakres [mm]	Dokładność	Głębokościomierz	L [mm]	a [mm]	b [mm]	c [mm]	d [mm]	Waga [g]
530-335	0-150	±0,05 mm	Płaski	229	40	21	17	16	145

Metryczne

Węglikowe powierzchnie pomiarowe szczęk do pomiarów zewnętrznych

Nr	Zakres [mm]	Dokładność	Głębokościomierz	L [mm]	a [mm]	b [mm]	c [mm]	d [mm]	Waga [g]
530-320	0-150	±0,05 mm	Płaski	229	40	21	17	16	145
530-321	0-200	±0,05 mm	Płaski	288	50	24,5	20,5	16	181
530-322	0-300	±0,08 mm	Płaski	404	64	27,5	22	20	355

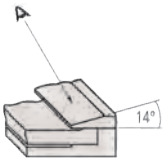

Łatwy odczyt dzięki pochyleniu skali noniusza o 14 stopni

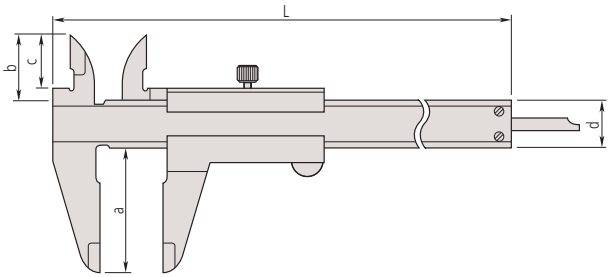

Specyfikacja techniczna

Dokładność	Patrz tabele
Podziałka	0,05 mm
Dostawa	W etui

Wyposażenie specjalne

Nr	Opis
050083-10	Poprzeczka 75 mm do pomiaru głębokości dla modeli do 200 mm
050084-10	Poprzeczka 100 mm do pomiaru głębokości dla modeli do 200 mm
050085-10	Poprzeczka 125 mm do pomiaru głębokości dla modeli do 300 mm

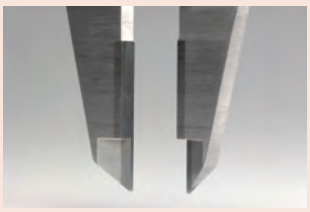



Powierzchnie pomiarowe szczęk z węglika spiekanego

Wszystkie produkty przeznaczone są do sprzedaży podmiotom gospodarczym. Charakterystyki produktów, w szczególności specyfikacje techniczne, są wiążące tylko na podstawie wyraźnie wyrażonej zgody. Ceny produktów są podawane na zapytanie.

Suwmiarka noniuszowa z zaciskiem kciukowym

Seria 531

Suwmiarka noniuszowa z zaciskiem kciukowym o następujących cechach:
- Suwak może się przemieszczać tylko wówczas, gdy zwolniony zostanie zacisk sprężynowy.
- Dla zwiększenia czytelności skala główna i noniusza są matowo chromowane.
- Podniesione powierzchnie ślizgowe.

Specyfikacja techniczna

Dokładność	Patrz tabele
Dostawa	W miękkim etui

Wyposażenie specjalne

Nr	Opis
050083-10	Poprzeczka 75 mm do pomiaru głębokości dla modeli do 200 mm
050084-10	Poprzeczka 100 mm do pomiaru głębokości dla modeli do 200 mm
050085-10	Poprzeczka 125 mm do pomiaru głębokości dla modeli do 300 mm



531-122

Metryczne

Nr	Zakres [mm]	Podziałka	Dokładność	Głębokościomierz	L [mm]	a [mm]	b [mm]	c [mm]	d [mm]	Waga [g]
531-101	0-150	0,05 mm	±0,05 mm	Płaski	229	40	21,5	17	16	142
531-102	0-200	0,05 mm	±0,05 mm	Płaski	288	50	25	20,5	16	175
531-103	0-300	0,05 mm	±0,08 mm	Płaski	403	64	27,5	22	20	360

Metryczne/Calowe

Nr	Zakres	Podziałka	Dokładność	Głębokościo-mierz	L [mm]	a [mm]	b [mm]	c [mm]	d [mm]	Waga [g]
531-122	**0-150 mm**/0-6"	**0,05 mm**-1/128"	±0,05 mm/0,002"	Płaski	229	40	21,5	17	16	142
531-108	**0-200 mm**/0-8"	**0,05 mm**-1/128"	**±0,05 mm**/0,002"	Płaski	288	50	25	20,5	16	175
531-109	**0-300 mm**/0-12"	**0,05 mm**-1/128"	**±0,08 mm**/0,003"	Płaski	403	64	27,5	22	20	360

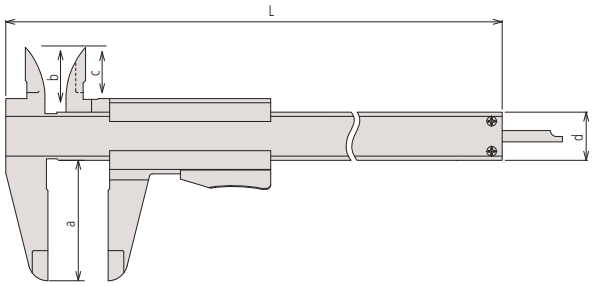

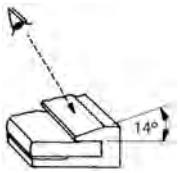

Łatwy odczyt dzięki pochyleniu skali noniusza o 14 stopni

Wszystkie produkty przeznaczone są do sprzedaży podmiotom gospodarczym. Charakterystyki produktów, w szczególności specyfikacje techniczne, są wiążące tylko na podstawie wyraźnie wyrażonej zgody. Ceny produktów są podawane na zapytanie.

Suwmiarka noniuszowa z dojazdem precyzyjnym

Seria 532

Suwmiarka noniuszowa z dojazdem precyzyjnym ułatwiającym pozycjonowanie suwaka.

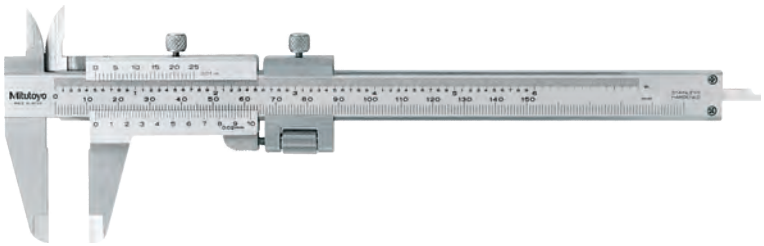

532-119

Metryczne

Nr	Zakres [mm]	Dokładność	Głębokościomierz	L [mm]	a [mm]	b [mm]	c [mm]	d [mm]	Waga [g]
532-101	0-130	±0,03 mm	Płaski	229	40	21,5	17	16	165
532-102	0-180	±0,03 mm	Płaski	288	50	25	20,5	16	202
532-103	0-280	±0,04 mm	Płaski	403	64	27,5	22	20	395

Dostępne też! Modele Metryczne/ Calowe

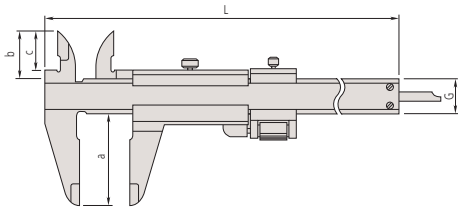

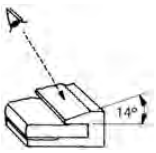

Łatwy odczyt dzięki pochyleniu skali noniusza o 14 stopni

Specyfikacja techniczna

Dokładność	Patrz tabele
Podziałka	0,02 mm
Dostawa	W etui

Wyposażenie specjalne

Nr	Opis
050083-10	Poprzeczka 75 mm do pomiaru głębokości dla modeli do 200 mm
050084-10	Poprzeczka 100 mm do pomiaru głębokości dla modeli do 200 mm
050085-10	Poprzeczka 125 mm do pomiaru głębokości dla modeli do 300 mm

Suwmiarka noniuszowa dla leworęcznych

Seria 536

Bezparalaksowa suwmiarka noniuszowa ułatwiająca pomiary osobom leworęcznym.

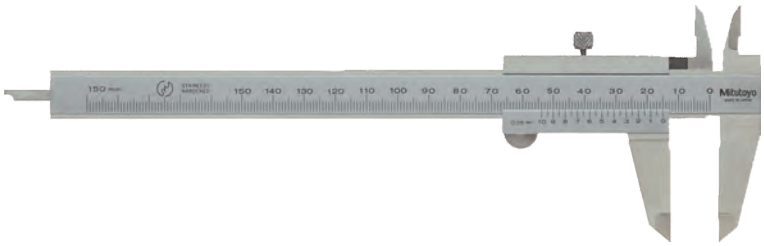

536-310

Metryczne

Nr	Zakres [mm]	Dokładność	Głębokościomierz	L [mm]	a [mm]	b [mm]	c [mm]	d [mm]	Długość szczęki [mm]	Waga [g]
536-310	0-150	±0,05 mm	Płaski	229	40	21	17	16	40	150

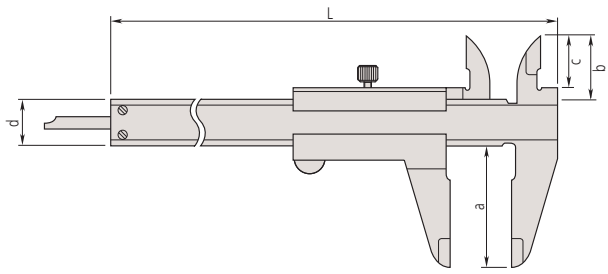

Specyfikacja techniczna

Dokładność	Patrz tabela
Podziałka	0,05 mm
Dostawa	W etui

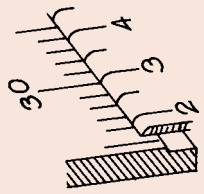

Odczyt wolny od błędu paralaksy

Wszystkie produkty przeznaczone są do sprzedaży podmiotom gospodarczym. Charakterystyki produktów, w szczególności specyfikacje techniczne, są wiążące tylko na podstawie wyraźnie wyrażonej zgody. Ceny produktów są podawane na zapytanie.

Suwmiarka czujnikowa

Funkcje	Seria 505
Śruba blokująca	●

Specyfikacja techniczna

Dokładność	Patrz tabela
Głębokościomierz	Płaski
Dostawa	W etui

Wyposażenie specjalne

Nr	Opis
050083-10	Poprzeczka 75 mm do pomiaru głębokości dla modeli do 200 mm
050084-10	Poprzeczka 100 mm do pomiaru głębokości dla modeli do 200 mm
050085-10	Poprzeczka 125 mm do pomiaru głębokości dla modeli do 300 mm

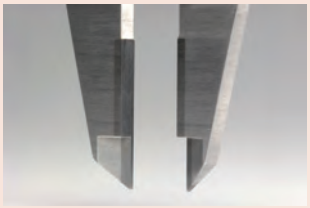

Węglikowe powierzchnie pomiarowe szczęk zewnętrznych
505-734



Węglikowe powierzchnie pomiarowe szczęk wewnętrznych i zewnętrznych
505-735

Seria 505

Suwmiarki te pozwalają na wiarygodne pomiary i posiadają następujące korzyści:
- Dla zwiększenia łatwości odczytu zastosowano nową czcionkę.



505-730



505-732

Nr	Zakres [mm]	Podziałka	Dokładność	Uwagi	L [mm]	a [mm]	b [mm]	c [mm]	d [mm]	Waga [g]
505-730	0-150	0,02 mm. 2 mm/obr	±0,03 mm		231	40	21	16,5	16	175
505-732	0-150	0,01 mm. 1 mm/obr	±0,02 mm		231	40	21	16,5	16	176
505-734	0-150	0,02 mm 2 mm/obr	±0,03 mm	Węglikowe powierzchnie pom. szczęk do pomiarów zewnętrznych	231	40	21	16,5	16	175
505-735	0-150	0,02 mm 2mm/obr	±0,03 mm	Węglikowe powierzchnie pom. szczęk do pomiarów zewnętrznych i wewnętrznych	231	40	21	16,5	16	175
505-731	0-200	0,02 mm 2 mm/obr	±0,03 mm		288	50	24,5	20	16	185
505-733	0-200	0,01 mm 1 mm/obr	±0,03 mm		288	50	24,5	20	16	186
505-745	0-300	0,02 mm 2 mm/obr	±0,04 mm		403	64	27,5	22	20	370

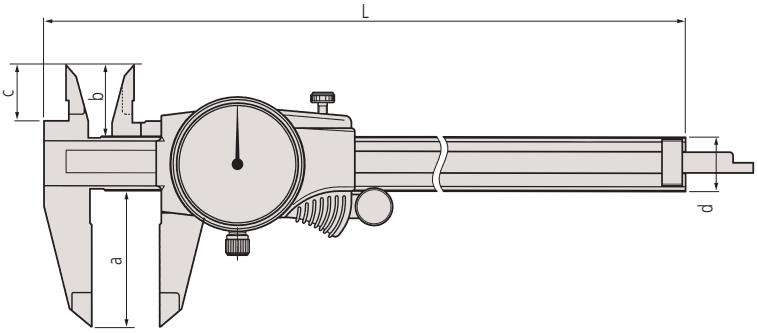

Wszystkie produkty przeznaczone są do sprzedaży podmiotom gospodarczym. Charakterystyki produktów, w szczególności specyfikacje techniczne, są wiążące tylko na podstawie wyraźnie wyrażonej zgody. Ceny produktów są podawane na zapytanie.

Suwmiarka noniuszowa o szczękach półwałkowych i standardowych

Seria 533

Suwmiarki noniuszowe o szczękach półwałkowych i standardowych do prostych pomiarów metrycznych.

- Odczyt wymiarów wewnętrznych i zewnętrznych bezpośrednio z górnego i dolnego noniusza.
- Matowo chromowane skala główna i noniusz zapewniają wysoką czytelność.



533-404

Specyfikacja techniczna

Dokładność	Patrz tabele
Dostawa	W miękkim etui

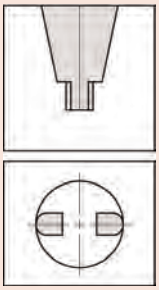

Zaokrąglone powierzchnie szczęk dla pomiarów wymiarów wewnętrznych

Metryczne — Z dojazdem precyzyjnym

Nr	Zakres [mm]	Podziałka	Dokładność	Pomiar wewn. od	L [mm]	a [mm]	b [mm]	c [mm]	d [mm]	Waga [g]
533-504	0-500	0,02 mm	±0,05 mm	20 mm	680	150	15	56	25	1250
533-505	0-750	0,02 mm	±0,07 mm	20 mm	963	150	15	56	25	1550
533-506	0-1000	0,02 mm	±0,08 mm	20 mm	1230	150	20	56	32	3450

Metryczne — Bez dojazdu precyzyjnego

Nr	Zakres [mm]	Podziałka	Dokładność	Pomiar wewn. od	L [mm]	a [mm]	b [mm]	c [mm]	d [mm]	Waga [g]
533-404	0-500	0,05 mm	±0,1 mm	20 mm	680	150	15	56	25	1200
533-405	0-750	0,05 mm	±0,12 mm	20 mm	963	150	15	56	25	1500
533-406	0-1000	0,05 mm	±0,15 mm	20 mm	1230	150	20	56	32	3300

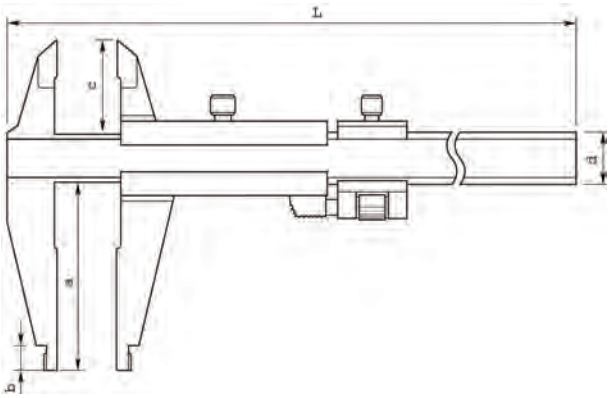

Wszystkie produkty przeznaczone są do sprzedaży podmiotom gospodarczym. Charakterystyki produktów, w szczególności specyfikacje techniczne, są wiążące tylko na podstawie wyraźnie wyrażonej zgody. Ceny produktów są podawane na zapytanie.

Suwmiarka noniuszowa o szczękach półwałkowych

Specyfikacja techniczna

Dokładność	Patrz tabele
Uwaga	Do 300mm: wykonanie bezparalaksowe
Dostawa	Dostarczane w miękkim opakowaniu



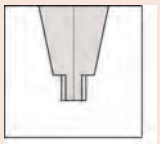

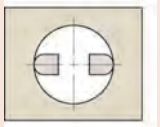

Zaokrąglone powierzchnie szczęk do pomiaru wymiarów wewnętrznych

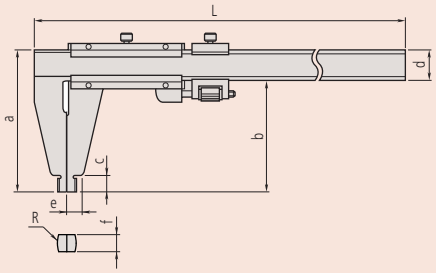

Seria 160

Suwmiarki noniuszowe o półwałkowych końcówkach szczęk z dojazdem precyzyjnym lub bez, posiadające następujące zalety:

- Górny noniusz o przesuniętej skali do bezpośredniego odczytu przy pomiarach wewnętrznych bez potrzeby dodawania grubości szczęk.
- Matowo chromowane skala główna i noniusz zapewniają wysoką czytelność.



160-101

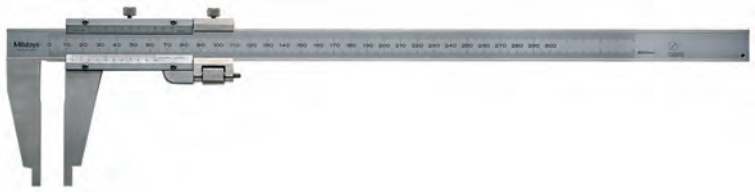

160-127

Metryczne — Z dojazdem precyzyjnym

Nr	Zakres [mm]	Podziałka	Dokładność	Pomiar wewn. od
160-127	0 - 300	0,02 mm	± 0,04 mm	10 mm
160-128	0 - 450	0,02 mm	±0,05 mm	20 mm
160-101	0 - 600	0,02 mm	±0,05 mm	20 mm
160-104	0 - 1000	0,02 mm	±0,07 mm	20 mm
160-110	0 - 1500	0,02 mm	±0,1 mm	20 mm
160-113	0 - 2000	0,02 mm	±0,12 mm	20 mm

Nr	L [mm]	R [mm]	a [mm]	b [mm]	c [mm]	d [mm]	e [mm]	f [mm]	Waga [g]
160-127	445	5	95	75	12	20	10	38	450
160-128	630	10	125	100	18	25	14,8	6	1200
160-101	780	10	125	100	18	25	14,8	6	1400
160-104	1240	10	172	140	24	32	17	10	3500
160-110	1800	10	212	180	30	32	19	10	4850
160-113	2300	10	220	180	30	40	23	12	10300

Metryczne — Bez dojazdu precyzyjnego

Nr	Zakres [mm]	Podziałka	Dokładność	Pomiar wewn. od
160-130	0 - 450	0,05 mm	±0,1 mm	20 mm
160-131	0 - 600	0,05 mm	±0,1 mm	20 mm
160-132	0 - 1000	0,05 mm	±0,15 mm	20 mm
160-133	0 - 1500	0,05 mm	±0,22 mm	20 mm
160-134	0 - 2000	0,05 mm	±0,28 mm	20 mm

Nr	L [mm]	R [mm]	a [mm]	b [mm]	c [mm]	d [mm]	e [mm]	f [mm]	Waga [g]
160-130	630	10	125	100	18	25	14,8	6	1100
160-131	780	10	125	100	18	25	14,8	6	1300
160-132	1240	10	172	140	24	32	17	10	3300
160-133	1800	10	212	180	30	32	19	10	4700
160-134	2300	10	220	180	30	40	23	12	9900

Wszystkie produkty przeznaczone są do sprzedaży podmiotom gospodarczym. Charakterystyki produktów, w szczególności specyfikacje techniczne, są wiążące tylko na podstawie wyraźnie wyrażonej zgody. Ceny produktów są podawane na zapytanie.

Suwmiarka noniuszowa o długich szczękach

Seria 534

Suwmiarki noniuszowe o długich szczękach z dojazdem precyzyjnym lub bez, posiadające następujące cechy:

- Długie szczęki do pomiaru trudno dostępnych wymiarów przedmiotów.
- Górny noniusz jest przesunięty dzięki czemu możliwy jest bezpośredni odczyt wymiarów wewnętrznych bez potrzeby dodawania grubości szczęk.



534-110

Specyfikacja techniczna

Dokładność	Patrz tabele
Dostawa	Dostarczane w miękkim opakowaniu

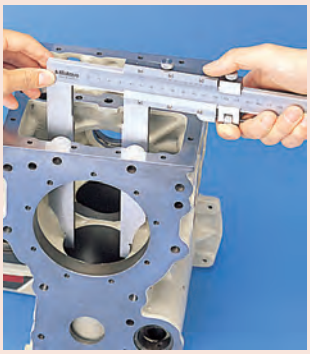

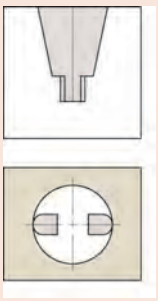

Zaokrąglone powierzchnie szczęk do pomiaru wymiarów wewnętrznych

Metryczne

Z dojazdem precyzyjnym

Nr	Zakres [mm]	Podziałka	Dokładność	Pomiar wewn. od
534-113	0 - 300	0,02 mm	±0,04 mm	10 mm
534-114	0 - 500	0,02 mm	±0,06 mm	20 mm
534-115	0 - 750	0,02 mm	±0,08 mm	20 mm
534-116	0 - 1000	0,02 mm	±0,1 mm	20 mm

Nr	L [mm]	R [mm]	a [mm]	b [mm]	c [mm]	d [mm]	e [mm]	f [mm]	Waga [g]
534-113	445	5	110	90	12	20	7	3,8	460
534-114	682	10	225	200	18,5	25	12	6	1500
534-115	995	10	232	200	18,5	32	12	8	2900
534-116	1230	10	232	200	18,5	32	12	8	3500

Metryczne

Bez dojazdu precyzyjnego

Nr	Zakres [mm]	Podziałka	Dokładność	Pomiar wewn. od
534-109	0 - 300	0,05 mm	±0,07 mm	10 mm
534-110	0 - 500	0,05 mm	±0,13 mm	20 mm

Nr	L [mm]	R [mm]	a [mm]	b [mm]	c [mm]	d [mm]	e [mm]	f [mm]	Waga [g]
534-109	445	5	110	90	12	20	7	3,8	400
534-110	682	10	225	200	18,5	25	12	6	1400

Dostępne też! Modele Calowe

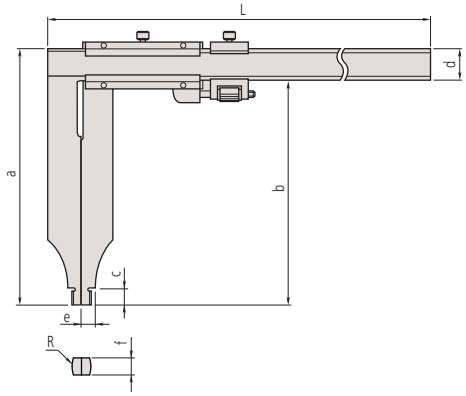

Wszystkie produkty przeznaczone są do sprzedaży podmiotom gospodarczym. Charakterystyki produktów, w szczególności specyfikacje techniczne, są wiążące tylko na podstawie wyraźnie wyrażonej zgody. Ceny produktów są podawane na zapytanie.

Suwmiarka ABSOLUTE Digimatic o stałym nacisku pomiarowym

Funkcje	Seria 573
ORIGIN (zerowanie ABS)	●
ZERO / ABS przełączane	●
ON/OFF	●
Sygnalizacja niskiego napięcia	●
Wyjście danych	●

Specyfikacja techniczna

Dokładność	Patrz tabela (bez uwzględnienia błędu kwantyzacji)
Wycofanie szczęki	0,3 mm
Maks. prędkość suwaka	Nieograniczona
Nacisk pom.	0,5-1 N
Rozdzielczość	0,01 mm
Czas życia baterii	około 18000 godzin
Wyświetlacz	LCD, wysokość znaków 9 mm
Dostawa	W etui, 1 bateria w zestawie

Wyposażenie specjalne

Nr	Opis
959149	Kabel Digimatic z przyciskiem danych (1 m)
959150	Kabel Digimatic z przyciskiem danych (2 m)
959143	Moduł podtrzymywania odczytu
02AZD790C	Kabel danych U-WAVE z przyciskiem danych
06ADV380C	Kabel USB Input Tool Direct z przyciskiem danych (2 m)

Artykuły eksploatacyjne

Nr	Opis
938882	Bateria SR-44





Stały niski nacisk pomiarowy gwarantowany jest tylko, gdy wskazówka znajduje się pomiędzy dwiema liniami granicznymi.

Seria 573

ABSOLUTE®

Suwmiarki Digimatic wyposażone w moduł regulacji nacisku ułatwiający pomiar przedmiotów elastycznych:
Suwmiarki te posiadają następujące zalety:

- Dzięki niewielkiej i stałej sile nacisku suwmiarki te są idealne do pomiaru przedmiotów elastycznych z materiałów takich jak tworzywo sztuczne czy guma, których nie można mierzyć dokładnie standardowymi suwmiarkami.
- Teraz wyposażone są w taki sam indukcyjny enkoder AOS (Advanced Onsite Sensor) jak stosowany w topowej odpornej na chłodziwo linii suwmiarek ABS.
- Dzięki wykorzystaniu enkodera indukcji elektromagnetycznej ABS ta suwmiarka może być używana bez obawy o zanieczyszczanie skali podczas pomiaru. Zanieczyszczenia(woda, olej itp.) powierzchni skali nie wpływają na sygnał pomiarowy.
- Wysokość znaków: 9mm (mniejsze zmęczenie wzroku dzięki wysokiemu kontrastowi LCD).
- Skala ABS (ABSOLUTE) nie wymaga zerowania po włączeniu zasilania i nie posiada limitu szybkości posuwu.
- Niezwykle długi czas życia baterii.



573-191-30

Metryczne

Nr	Zakres [mm]	Dokładność	Waga [g]
573-191-30	0-180	±0,05 mm	253

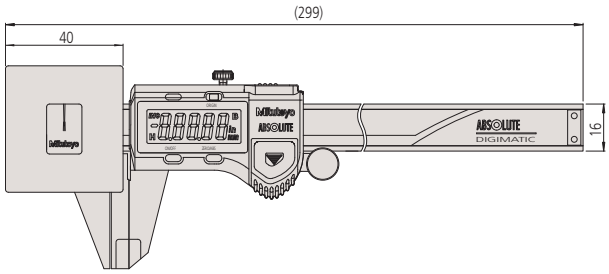

Wszystkie produkty przeznaczone są do sprzedaży podmiotom gospodarczym. Charakterystyki produktów, w szczególności specyfikacje techniczne, są wiążące tylko na podstawie wyraźnie wyrażonej zgody. Ceny produktów są podawane na zapytanie.

Mitutoyo

Suwmiarka ABSOLUTE Digimatic do pomiarów z oceną tolerancji

Seria 573

ABSOLUTE®

Suwmiarka specjalna ABSOLUTE Digimatic posiada sprężynowy mechanizm dociskający, ułatwiający szybką i efektywną kontrolę GO/±NO-GO wyrobów w produkcji masowej.

- Teraz wyposażone są w taki sam indukcyjny enkoder AOS (Advanced Onsite Sensor) jak stosowany w topowej odpornej na chłodziwo linii suwmiarek ABS
- Dzięki wykorzystaniu enkodera indukcji elektromagnetycznej ABS ta suwmiarka może być używana bez obawy o zanieczyszczanie skali podczas pomiaru. Zanieczyszczenia(woda, olej itp.) powierzchni skali nie wpływają na sygnał pomiarowy.
- Suwak zapewnia gładki, stabilny i wygodny posuw.
- Wysokość znaków: 9mm (mniejsze zmęczenie wzroku dzięki wysokiemu kontrastowi LCD).
- Skala ABS (ABSOLUTE) nie wymaga zerowania po włączeniu zasilania i nie posiada limitu szybkości posuwu.
- Niezwykle długi czas życia baterii.

Funkcje	Seria 573
ORIGIN (zerowanie ABS)	●
ZERO / ABS przełączane	●
ON/OFF	●
Sygnalizacja niskiego napięcia	●
Wyjście danych	●

Specyfikacja techniczna

Dokładność	±0,02 mm (z wyłączeniem błędu kwantyzacji)
Wycofanie szczęki	2 mm
Maks. prędkość suwaka	Nieograniczona
Nacisk pom.	7-14 N
Rozdzielczość	0,01 mm
Czas życia baterii	około 18000 godzin
Wyświetlacz	LCD, wysokość znaków 9 mm
Dostawa	W etui, 1 bateria w zestawie

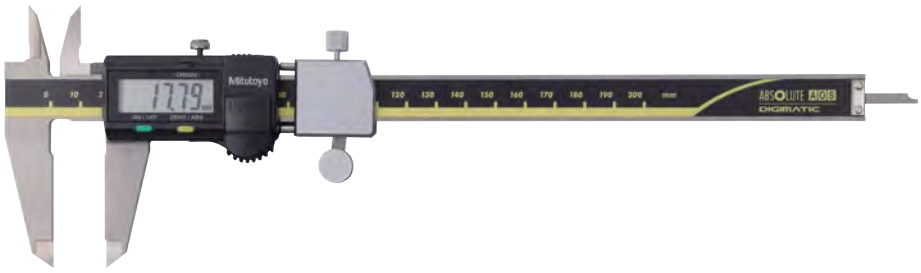

573-182-30

Wyposażenie specjalne

Nr	Opis
959149	Kabel Digimatic z przyciskiem danych (1 m)
959150	Kabel Digimatic z przyciskiem danych (2 m)
959143	Moduł podtrzymywania odczytu
02AZD790C	Kabel danych U-WAVE z przyciskiem danych
06ADV380C	Kabel USB Input Tool Direct z przyciskiem danych (2 m)

Artykuły eksploatacyjne

Nr	Opis
938882	Bateria SR-44



Metryczne

Nr	Zakres [mm]	L [mm]	a [mm]	b [mm]	c [mm]	d [mm]	Waga [g]
573-181-30	0-100	233	40	21	16,5	16	213
573-182-30	0-150	290	50	24,5	20	16	233

Dostępne też! Modele Calowe/Metryczne

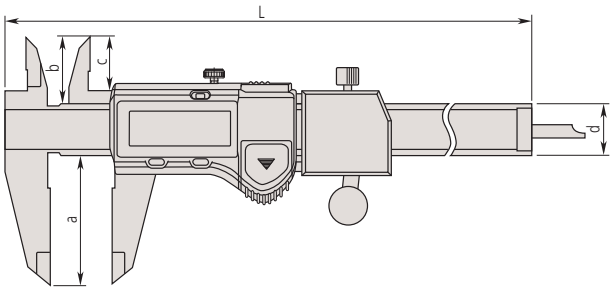

Wszystkie produkty przeznaczone są do sprzedaży podmiotom gospodarczym. Charakterystyki produktów, w szczególności specyfikacje techniczne, są wiążące tylko na podstawie wyraźnie wyrażonej zgody. Ceny produktów są podawane na zapytanie.

Suwmiarka traserska o końcówkach węglikowych

Funkcje	Seria 573
ORIGIN (zerowanie ABS)	●
Auto wyłączanie (po 20 min. bezczynności)	●
Sygnalizacja niskiego napięcia	●
Wyjście danych	●

Specyfikacja techniczna

Dokładność	Patrz tabela (bez uwzględnienia błędu kwantyzacji)
Maks. prędkość suwaka	Nieograniczona
Rozdzielczość	0,01 mm
Czas życia baterii	15000 godzin (150 mm, 200 mm) 5000 godzin (300 mm)
Wyświetlacz	LCD, wysokość znaków 7,5 mm (150, 200 mm) 10,2 mm (300 mm)
Dostawa	W etui, 1 bateria w zestawie

Wyposażenie specjalne

Nr	Opis
05CZA624	Kabel Digimatic z przyciskiem (1 m)
05CZA625	Kabel Digimatic przyciskiem (2 m)
02AZD790A	Kabel łączący U-Wave z przyciskiem danych
06ADV380A	Kabel USB ITD (2m)

Artykuły eksploatacyjne

Nr	Opis
938882	Bateria SR-44



Przykład zastosowania

Specyfikacja techniczna

Dokładność	Patrz tabela
Podziałka	0,05 mm
Dostawa	W miękkim etui

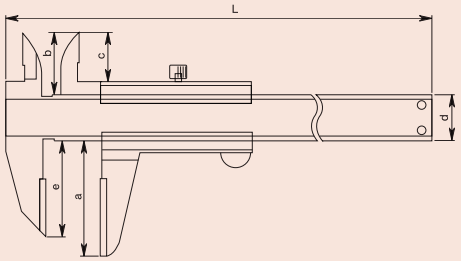

Seria 573

Te przeznaczone do prac traserskich suwmiarki posiadają następujące zalety:

- Pokryte węglikiem spiekanym szczęki ułatwiają precyzyjne trasowanie powierzchni przedmiotów.
- Wyposażone w głębokościomierz.



573-676

Metryczne

Nr	Zakres [mm]	Dokładność	L [mm]	a [mm]	b [mm]	c [mm]	d [mm]	e [mm]	Waga [g]
573-676	0-150	±0,02 mm	229	46	21,5	17	16	33	166
573-677	0-200	±0,02 mm	288	50	25	20,5	16	43	196
573-679	0-300	±0,03 mm	403	64	27,5	22	20	54	345

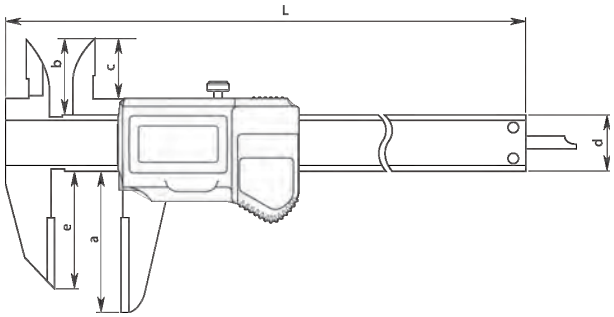

Seria 536

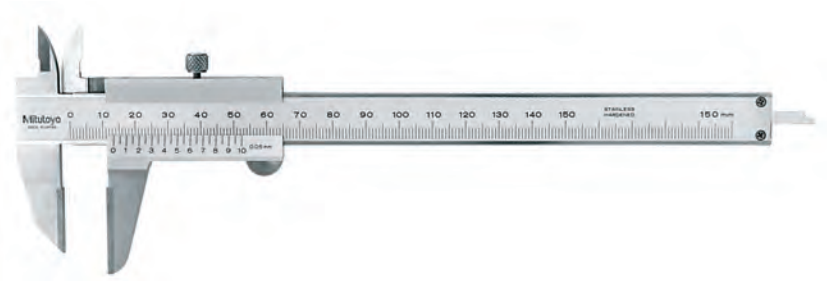

536-221

Metryczne

Nr	Zakres [mm]	Dokładność	L [mm]	a [mm]	b [mm]	c [mm]	d [mm]	e [mm]	Waga [g]
536-221	0-150	±0,05 mm	229	40	21,5	17	16	33	150
536-222	0-200	±0,05 mm	288	50	25	20,5	16	43	180
536-223	0-300	±0,08 mm	403	64	27,5	22	20	54	400

Wszystkie produkty przeznaczone są do sprzedaży podmiotom gospodarczym. Charakterystyki produktów, w szczególności specyfikacje techniczne, są wiążące tylko na podstawie wyraźnie wyrażonej zgody. Ceny produktów są podawane na zapytanie.

Suwmiarka ze szczęką przestawną

Seria 573

Suwmiarka ze szczęką przesuwną do części stopniowanych.

- Przesuwna szczęka ułatwia pomiary obszarów o różnych wysokościach i trudno dostępnych cech mierzonych przedmiotów.



573-601

Metryczne — Bez rolki dojazdowej

Nr	Zakres [mm]	Dokładność	a [mm]	b [mm]	c [mm]	d [mm]	Waga [g]
573-611	0-150	±0,02 mm	95	10	40	30	168
573-612	0-200	±0,02 mm	95	10	50	38,5	198
573-614	0-300	±0,03 mm	135	15	64	51	350

Metryczne — Z rolką dojazdową

Nr	Zakres [mm]	Dokładność	a [mm]	b [mm]	c [mm]	d [mm]	Waga [g]
573-601	0-150	±0,02 mm	95	10	40	30	168
573-604	0-300	±0,03 mm	135	15	64	51	350

Dostępne też! Modele Calowe/Metryczne

Funkcje	Seria 573
ORIGIN (zerowanie ABS)	●
Auto wyłączanie (po 20 min. bezczynności)	●
Sygnalizacja niskiego napięcia	●
Wyjście danych	●

Specyfikacja techniczna

Dokładność	Patrz tabele (z wyłączeniem błędu kwantyzacji)
Maks. prędkość suwaka	Nieograniczona
Rozdzielczość	0,01 mm
Czas życia baterii	około 15000 godzin (150 mm, 200 mm) 5000 godzin (300 mm)
Wyświetlacz	LCD, wysokość znaków 7,5 mm (150 mm, 200 mm) 10,2 mm (300 mm)
Dostawa	W etui, 1 bateria w zestawie

Wyposażenie specjalne

Nr	Opis
05CZA624	Kabel Digimatic z przyciskiem (1 m)
05CZA625	Kabel Digimatic przyciskiem (2 m)
02AZD790A	Kabel łączący U-Wave z przyciskiem danych
06ADV380A	Kabel USB ITD (2m)

Artykuły eksploatacyjne

Nr	Opis
938882	Bateria SR-44

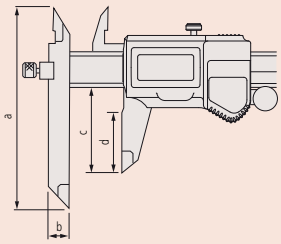

Seria 536

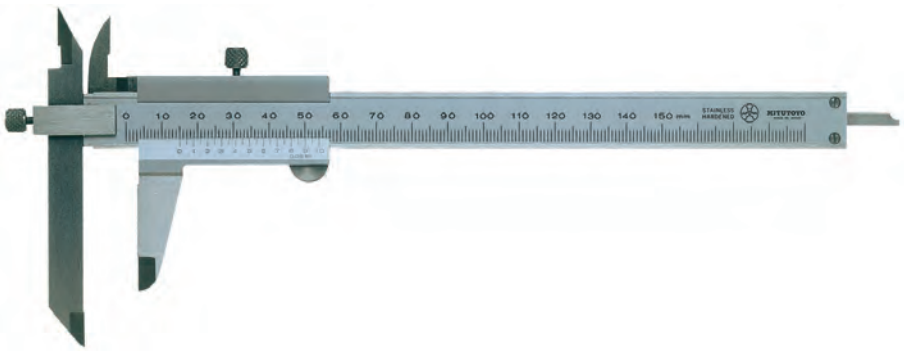

536-101

Metryczne

Nr	Zakres [mm]	Dokładność	L [mm]	a [mm]	b [mm]	c [mm]	d [mm]	e [mm]	Waga [g]
536-101	0-150	±0,05 mm	229	95	40	10	16	7,5	150
536-102	0-200	±0,05 mm	286	95	50	10	16	8,5	200
536-103	0-300	±0,08 mm	403	135	64	15	20	12	400

Specyfikacja techniczna

Dokładność	Patrz tabela
Podziałka	0,05 mm
Dostawa	W miękkim etui

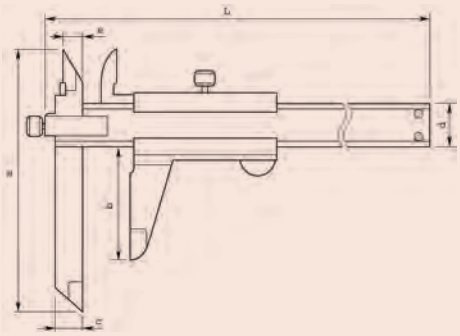

Wszystkie produkty przeznaczone są do sprzedaży podmiotom gospodarczym. Charakterystyki produktów, w szczególności specyfikacje techniczne, są wiążące tylko na podstawie wyraźnie wyrażonej zgody. Ceny produktów są podawane na zapytanie.

Suwmiarka centrująca ze szczęką przestawną

Funkcje	Seria 573
ORIGIN (zerowanie ABS)	●
OFFSET*	●
Auto wyłączanie (po 20 min. bezczynności)	●
Sygnalizacja niskiego napięcia	●
Wyjście danych	●
PRESET	●

Specyfikacja techniczna

Dokładność	Patrz tabele (z wyłączeniem błędu kwantyzacji)
Maks. prędkość suwaka	Nieograniczona
Rozdzielczość	0,01 mm
Czas życia baterii	około 15000 godzin (150 mm , 200 mm) 5000 godzin (300 mm)
Wyświetlacz	LCD, wysokość znaków 7,5 mm (150 mm, 200 mm) 10,2 (300 mm)
Dostawa	W etui z 1 baterią

Wyposażenie specjalne

Nr	Opis
05CZA624	Kabel Digimatic z przyciskiem (1 m)
05CZA625	Kabel Digimatic przyciskiem (2 m)
02AZD790A	Kabel łączący U-Wave z przyciskiem danych
06ADV380A	Kabel USB ITD (2m)

Artykuły eksploatacyjne

Nr	Opis
938882	Bateria SR-44

mm

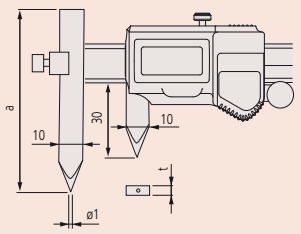

* 10 mm

Specyfikacja techniczna

Dokładność	Patrz tabela
Podziałka	0,02 mm
Dostawa	W miękkim etui

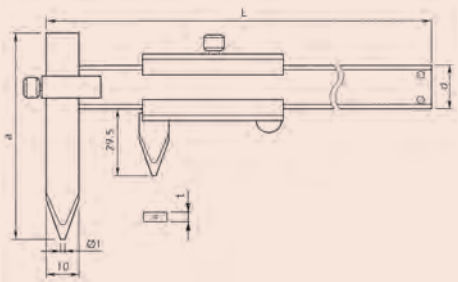



Seria 573

Suwmiarka centrująca do pomiarów odległości środków otworów. Posiada następujące cechy:

- Model opracowany specjalnie do pomiarów odległości środków otworów znajdujących się na tej samej lub na przesuniętych płaszczyznach.
- Możliwy jest również pomiar od środka otworu do krawędzi.
- Średnica otworu powinna być z zakresu 1,5 mm-10 mm.



573-615

Metryczne — Bez rolki dojazdowej

Nr	Zakres [mm]	Dokładność	a [mm]	t [mm]	Waga [g]
573-615	10-160	±0,03 mm	75	3	157
573-616	10-210	±0,03 mm	75	3	177
573-618	10-310	±0,04 mm	100	3,8	320

Metryczne — Z rolką dojazdową

Nr	Zakres [mm]	Dokładność	a [mm]	t [mm]	Waga [g]
573-605	10-160	±0,03 mm	75	3	157
573-606	10-210	±0,03 mm	75	3	177
573-608	10-310	±0,04 mm	100	3,8	320

Dostępne też! Modele Calowe/Metryczne

Seria 536

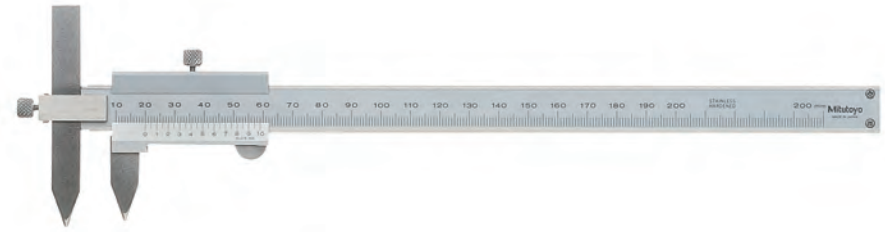

536-106

Metryczne

Nr	Zakres [mm]	Dokładność	L [mm]	a [mm]	d [mm]	t [mm]	Waga [g]
536-105	10-150	±0,05 mm	229	75	16	3	140
536-106	10-200	±0,05 mm	282	75	16	3	160
536-107	10-300	±0,08 mm	383	100	20	3,8	320

Wszystkie produkty przeznaczone są do sprzedaży podmiotom gospodarczym. Charakterystyki produktów, w szczególności specyfikacje techniczne, są wiążące tylko na podstawie wyraźnie wyrażonej zgody. Ceny produktów są podawane na zapytanie.

Suwmiarka noniuszowa z uchylną szczęką

Seria 536

Suwmiarki noniuszowe o uchylnych szczękach
- Ruchoma szczęka umożliwia pomiary wałków toczonych o różnych średnicach przekrojów.
- Wyposażone w głębokościomierz.

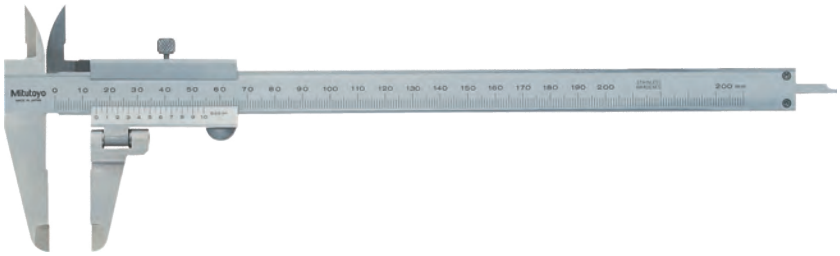

536-212

Metryczne

Nr	Zakres [mm]	Obrót	Waga [g]
536-212	0-200	±90°	190

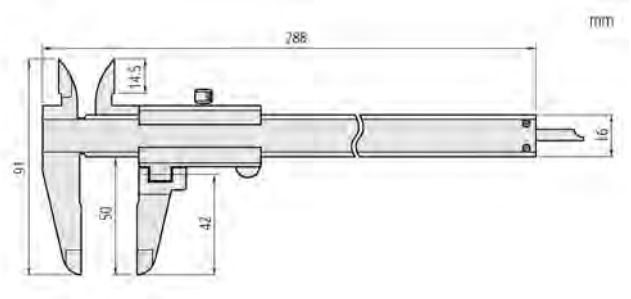

Specyfikacja techniczna

Dokładność	Patrz tabela
Podziałka	0,05 mm
Dostawa	W miękkim etui

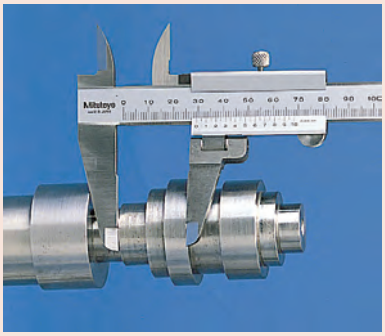

Wszystkie produkty przeznaczone są do sprzedaży podmiotom gospodarczym. Charakterystyki produktów, w szczególności specyfikacje techniczne, są wiążące tylko na podstawie wyraźnie wyrażonej zgody. Ceny produktów są podawane na zapytanie.

Suwmiarka centrująca ABSOLUTE Digimatic ze szczękami tylnymi

Funkcje	Seria 573
ORIGIN (zerowanie ABS)	●
ZERO / ABS przełączane	●
OFFSET*	●
ON/OFF	●
Sygnalizacja niskiego napięcia	●
Wyjście danych	●
PRESET	●

Specyfikacja techniczna

Dokładność	Patrz tabela (z wyłączeniem błędu kwantyzacji)
Maks. prędkość suwaka	Nieograniczona
Rozdzielczość	0,01 mm
Czas życia baterii	około 5000 godzin
Wyświetlacz	LCD, wysokość znaków 7 mm
Dostawa	W etui i 1 baterią

Wyposażenie specjalne

Nr	Opis
959149	Kabel Digimatic z przyciskiem danych (1 m)
959150	Kabel Digimatic z przyciskiem danych (2 m)
959143	Moduł podtrzymywania odczytu
02AZD790C	Kabel danych U-WAVE z przyciskiem danych
06ADV380C	Kabel USB Input Tool Direct z przyciskiem danych (2 m)

Artykuły eksploatacyjne

Nr	Opis
938882	Bateria SR-44

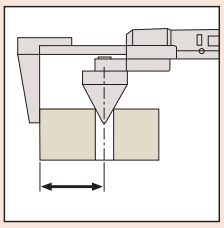

Typ krawędź-do-środka

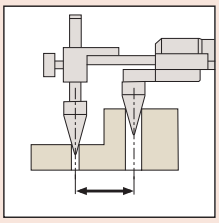

Typ środek-do-środka

* 10 mm

Seria 573

ABSOLUTE®

Suwmiarki Digimatic z tylnymi szczękami centrującymi posiadają następujące zalety:

- Przeznaczone specjalnie do pomiaru odległości między środkami otworów lub odległości od środka otworu do krawędzi.
- Dzięki szczękom umieszczonym na spodzie suwmiarki, możliwy jest odczyt przy patrzeniu z góry.
- Bezpośredni odczyt wyniku pomiaru rozstawu otworów możliwy jest dzięki funkcji ustawiania przesunięcia.



573-116-10
Typ środek-do-środka



573-118-10
Typ krawędź-do-środka

Metryczne — Typ środek-do-środka

Nr	Zakres [mm]	Dokładność	Waga [g]
573-116-10	10-200	±0,1 mm	485
573-117-10	10-300	±0,15 mm	580

Metryczne — Typ krawędź-do-środka

Nr	Zakres [mm]	Dokładność	Waga [g]
573-118-10	10-200	±0,1 mm	490
573-119-10	10-300	±0,15 mm	585

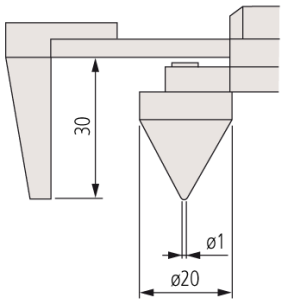

573-118-10
573-119-10

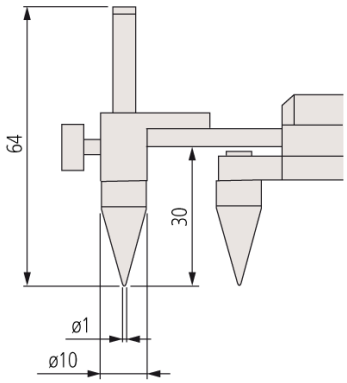

573-116-10
573-117-10

Wszystkie produkty przeznaczone są do sprzedaży podmiotom gospodarczym. Charakterystyki produktów, w szczególności specyfikacje techniczne, są wiążące tylko na podstawie wyraźnie wyrażonej zgody. Ceny produktów są podawane na zapytanie.

Mitutoyo

Suwmiarka punktowa

Seria 573

Suwmiarki punktowe o bardzo precyzyjnie szlifowanych szczękach.

- Wąsko zakończone szczęki mieszczą się w niewielkich rowkach, co czyni łatwiejszymi wiele wcześniej trudnych do wykonania pomiarów zewnętrznych.



573-622



573-626

Metryczne

Wąsko zakończone szczęki pomiarowe

Nr	Zakres [mm]	Dokładność	Rolka dojazdowa	Waga [g]
573-625	0-150	± 0,02 mm	●	163
573-626	0-150	± 0,02 mm		163

Metryczne

Punktowo zakończone szczęki pomiarowe

Nr	Zakres [mm]	Dokładność	Rolka dojazdowa	Waga [g]
573-621	0-150	± 0,02 mm	●	163
573-622	0-150	± 0,02 mm		163

Dostępne też! Modele Calowe/Metryczne

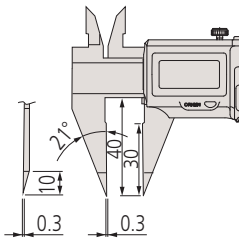

Wąskie szczęki pomiarowe

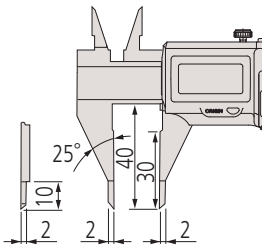

Punktowe szczęki pomiarowe

Seria 536

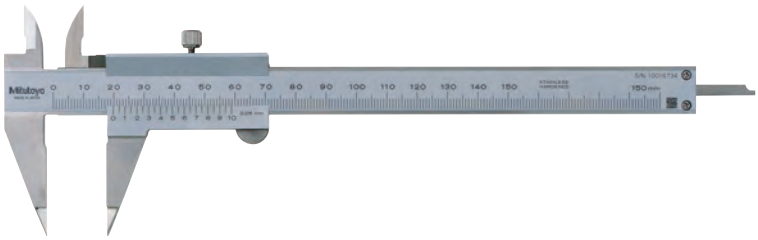

536-121

Metryczne

Nr	Zakres [mm]	Waga [g]
536-121	0-150	150

Funkcje	Seria 573
ORIGIN (zerowanie ABS)	●
Auto wyłączanie (po 20 min. bezczynności)	●
Sygnalizacja niskiego napięcia	●
Wyjście danych	●

Specyfikacja techniczna

Dokładność	Patrz tabele (z wyłączeniem błędu kwantyzacji)
Maks. prędkość suwaka	Nieograniczona
Rozdzielczość	0,01 mm
Czas życia baterii	około 15000 godzin
Wyświetlacz	LCD, wysokość znaków 7,5 mm
Dostawa	W etui, z jedną baterią

Wyposażenie specjalne

Nr	Opis
05CZA624	Kabel Digimatic z przyciskiem (1 m)
05CZA625	Kabel Digimatic przyciskiem (2 m)
02AZD790A	Kabel łączący U-Wave z przyciskiem danych
06ADV380A	Kabel USB ITD (2m)

Artykuły eksploatacyjne

Nr	Opis
938882	Bateria SR-44



Specyfikacja techniczna

Dokładność	Patrz tabela
Podziałka	0,05 mm
Dostawa	W etui

mm

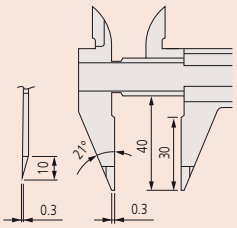

Wszystkie produkty przeznaczone są do sprzedaży podmiotom gospodarczym. Charakterystyki produktów, w szczególności specyfikacje techniczne, są wiążące tylko na podstawie wyraźnie wyrażonej zgody. Ceny produktów są podawane na zapytanie.

Suwmiarka o szczękach ostrzowych

Funkcje	Seria 573
ORIGIN (zerowanie ABS)	●
Auto wyłączanie (po 20 min. bezczynności)	●
Sygnalizacja niskiego napięcia	●
Wyjście danych	●

Specyfikacja techniczna

Dokładność	Patrz tabela (bez uwzględnienia błędu kwantyzacji)
Maks. prędkość suwaka	Nieograniczona
Rozdzielczość	0,01 mm
Czas życia baterii	około 15000 godzin
Wyświetlacz	LCD, wysokość znaków 7,5 mm
Dostawa	W etui, 1 bateria w zestawie

Wyposażenie specjalne

Nr	Opis
05CZA624	Kabel Digimatic z przyciskiem (1 m)
05CZA625	Kabel Digimatic przyciskiem (2 m)
02AZD790A	Kabel łączący U-Wave z przyciskiem danych
06ADV380A	Kabel USB ITD (2m)

Artykuły eksploatacyjne

Nr	Opis
938882	Bateria SR-44



Seria 573

Safety Dust- and Water-Protected
TÜVRheinland CERTIFIED
www.tuv.com ID 2011207400

ABSOLUTE IP67

Suwmiarka o cienkich szczękach pomiarowych posiadająca następujące zalety:

- Cienkie ostrzowe szczęki mieszczą się w bardzo wąskich rowkach, co czyni łatwiejszymi wcześniej trudne do wykonania pomiary.
- Powierzchnie pomiarowe do pomiarów zewnętrznych z węglika spiekanego.



573-635

Metryczne

Nr	Zakres [mm]	Dokładność	Rolka dojazdowa	Waga [g]
573-634	0-150	±0,02 mm	●	168
573-635	0-150	±0,02 mm		168

Dostępne też! Modele Calowe/Metryczne

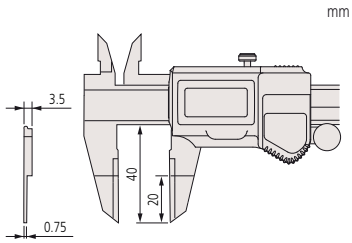

Specyfikacja techniczna

Dokładność	Patrz tabela
Podziałka	0,05 mm
Dostawa	W miękkim etui

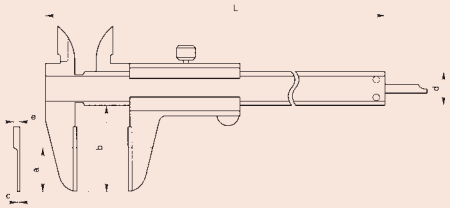

Seria 536

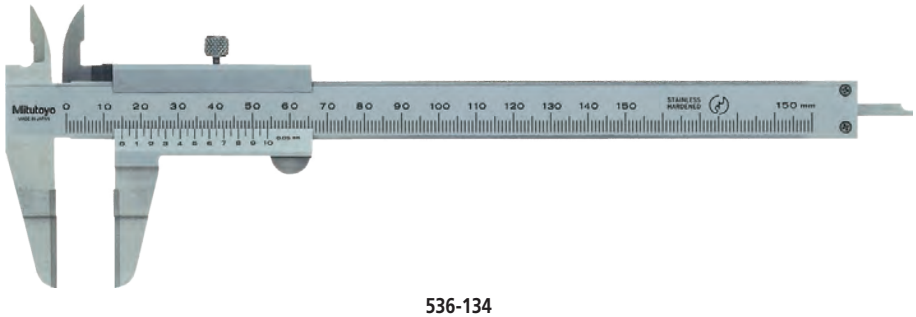

536-134

Metryczne

Nr	Zakres [mm]	Dokładność	L [mm]	a [mm]	b [mm]	c [mm]	d [mm]	e [mm]	Waga [g]
536-134	0-150	±0,05 mm	229	20	40	0,75	16	3	140
536-135	0-200	±0,05 mm	286	25	50	0,75	16	3	180
536-136	0-300	±0,08 mm	403	30	64	1	16	3,8	420

Wszystkie produkty przeznaczone są do sprzedaży podmiotom gospodarczym. Charakterystyki produktów, w szczególności specyfikacje techniczne, są wiążące tylko na podstawie wyraźnie wyrażonej zgody. Ceny produktów są podawane na zapytanie.

Mitutoyo

Suwmiarka ABSOLUTE Digimatic do podcięć zewnętrznych

Seria 573

Suwmiarka do podcięć zewnętrznych przeznaczona do pomiarów w trudno dostępnych miejscach.

- Umożliwia pomiary grubości ścianek wewnątrz otworów i wnęk.



573-651



573-654
Punktowe

Funkcje	Seria 573
ORIGIN (zerowanie ABS)	●
Auto wyłączanie (po 20 min. bezczynności)	●
Sygnalizacja niskiego napięcia	●
Wyjście danych	●

Specyfikacja techniczna

Dokładność	Patrz tabele (z wyłączeniem błędu kwantyzacji)
Maks. prędkość suwaka	Nieograniczona
Rozdzielczość	0,01 mm
Czas życia baterii	około 15000 godzin
Wyświetlacz	LCD, wysokość znaków 7,5 mm
Dostawa	W etui, 1 bateria w zestawie

Wyposażenie specjalne

Nr	Opis
05CZA624	Kabel Digimatic z przyciskiem (1 m)
05CZA625	Kabel Digimatic przyciskiem (2 m)
02AZD790A	Kabel łączący U-Wave z przyciskiem danych
06ADV380A	Kabel USB ITD (2m)

Artykuły eksploatacyjne

Nr	Opis
938882	Bateria SR-44



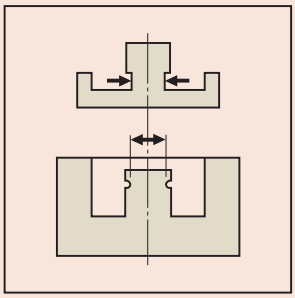

Metryczne

Nr	Zakres [mm]	Dokładność	Rolka dojazdowa	Waga [g]
573-651	0-150	±0,03 mm	●	157
573-653	0-150	±0,03 mm		157

Metryczne — Szczęki punktowe

Nr	Zakres [mm]	Dokładność	Rolka dojazdowa	Waga [g]
573-652	0-150	±0,03 mm	●	157
573-654	0-150	±0,03 mm		157

Dostępne też! Modele Calowe/Metryczne

mm

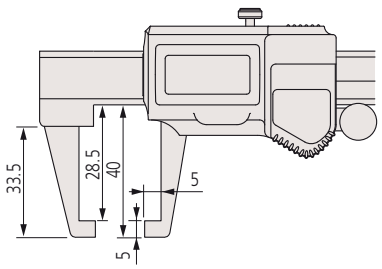

mm

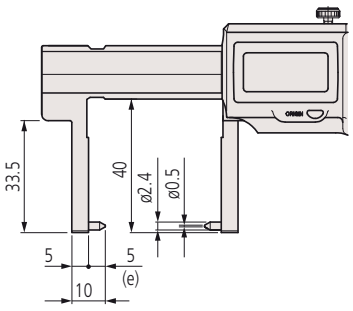

Szczęki punktowe

Wszystkie produkty przeznaczone są do sprzedaży podmiotom gospodarczym. Charakterystyki produktów, w szczególności specyfikacje techniczne, są wiążące tylko na podstawie wyraźnie wyrażonej zgody. Ceny produktów są podawane na zapytanie.

Suwmiarka noniuszowa do podcięć zewnętrznych

Specyfikacja techniczna

Dokładność	Patrz tabela
Podziałka	0,05 mm
Dostawa	W miękkim etui

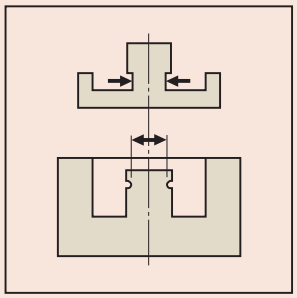

Seria 536

Suwmiarka do podcięć zewnętrznych przeznaczona do pomiarów w trudno dostępnych miejscach.
- Umożliwia pomiary grubości ścianek wewnątrz otworów i wnęk.

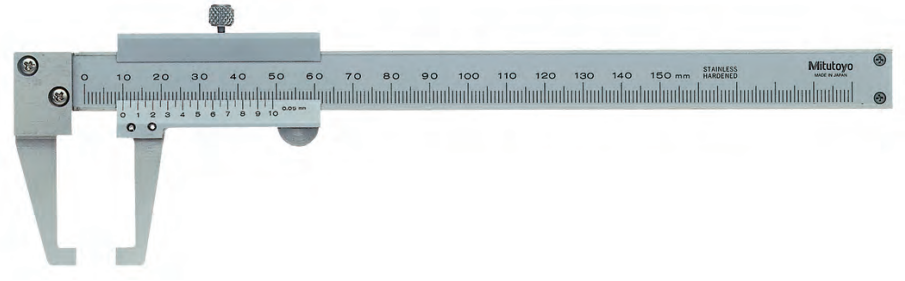

536-151

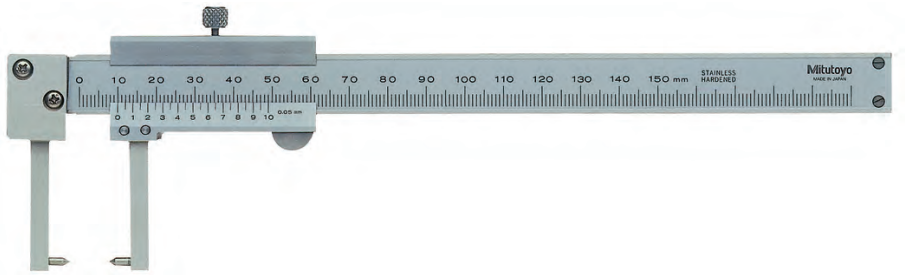

536-152
Ze szczękami punktowymi

Metryczne

Nr	Zakres [mm]	Waga [g]
536-151	0-150	140

Metryczne Szczęki punktowe

Nr	Zakres [mm]	L [mm]	a [mm]	b [mm]	c [mm]	d [mm]	e [mm]	Waga [g]
536-152	0-150	229	38	5	5	16	2	140

mm

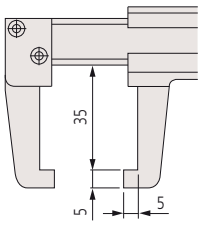

536-151

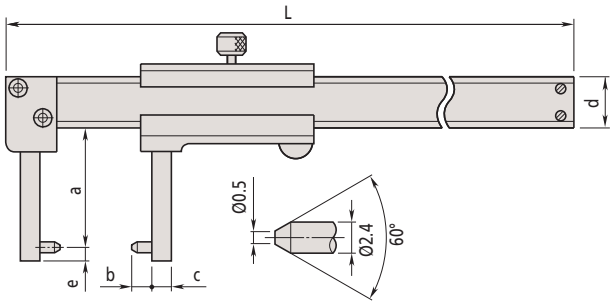

536-152
Typ ze szczękami punktowymi

Wszystkie produkty przeznaczone są do sprzedaży podmiotom gospodarczym. Charakterystyki produktów, w szczególności specyfikacje techniczne, są wiążące tylko na podstawie wyraźnie wyrażonej zgody. Ceny produktów są podawane na zapytanie.

Suwmiarka o szczękach nożowych

Seria 573

Suwmiarka o szczękach nożowych posiadająca następujące cechy:
- Opracowana specjalnie do pomiarów wewnętrznych w trudno dostępnych miejscach.
- Posiada długie i wąskie szczęki o nożowych krawędziach.



573-642

Metryczne

Nr	Zakres [mm]	Dokładność	Rolka dojazdowa	Waga [g]
573-642	10-200	±0,05 mm	●	227
573-643	10-200	±0,05 mm		227

Dostępne też! Modele Calowe/Metryczne



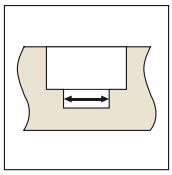

Seria 536

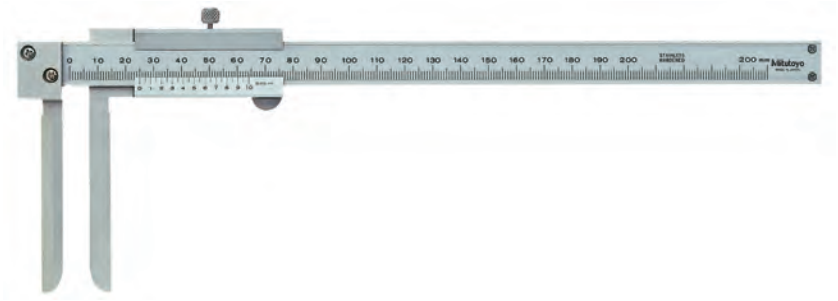

536-142

Metryczne

Nr	Zakres [mm]	Waga [g]
536-142	10-200	210

Funkcje	Seria 573
ORIGIN (zerowanie ABS)	●
Auto wyłączanie (po 20 min. bezczynności)	●
Sygnalizacja niskiego napięcia	●
Wyjście danych	●

Specyfikacja techniczna

Dokładność	Patrz tabele (z wyłączeniem błędu kwantyzacji)
Maks. prędkość suwaka	Nieograniczona
Rozdzielczość	0,01 mm
Czas życia baterii	około 15000 godzin
Wyświetlacz	LCD, wysokość znaków 7,5 mm
Dostawa	W etui, 1 bateria w zestawie

Wyposażenie specjalne

Nr	Opis
05CZA624	Kabel Digimatic z przyciskiem (1 m)
05CZA625	Kabel Digimatic przyciskiem (2 m)
02AZD790A	Kabel łączący U-Wave z przyciskiem danych
06ADV380A	Kabel USB ITD (2m)

Artykuły eksploatacyjne

Nr	Opis
938882	Bateria SR-44

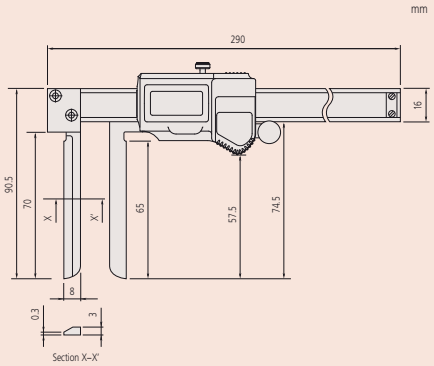

Specyfikacja techniczna

Dokładność	Patrz tabela. (z wyłączeniem błędu kwantyzacji)
Podziałka	0,05 mm
Dostawa	W miękkim etui

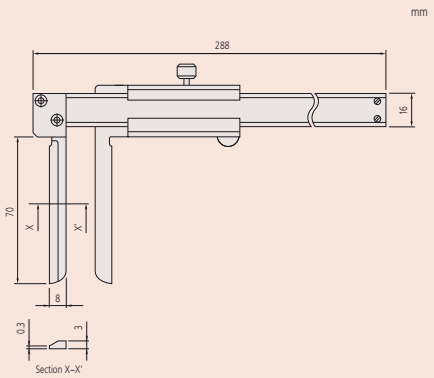

Wszystkie produkty przeznaczone są do sprzedaży podmiotom gospodarczym. Charakterystyki produktów, w szczególności specyfikacje techniczne, są wiążące tylko na podstawie wyraźnie wyrażonej zgody. Ceny produktów są podawane na zapytanie.

Suwmiarka ABSOLUTE Digimatic do pomiarów wewnętrznych

Funkcje	Seria 573
ORIGIN (zerowanie ABS)	●
OFFSET*	●
Auto wyłączanie (po 20 min. bezczynności)	●
Sygnalizacja niskiego napięcia	●
Wyjście danych	●

Seria 573

- Opracowana specjalnie do pomiarów wewnętrznych w trudno dostępnych miejscach.

TÜVRheinland CERTIFIED
Safety Dust- and Water-Protected
www.tuv.com ID 2011207400

ABSOLUTE IP67

Specyfikacja techniczna

Dokładność	Patrz tabele (z wyłączeniem błędu kwantyzacji)
Maks. prędkość suwaka	Nieograniczona
Rozdzielczość	0,01 mm
Czas życia baterii	około 15000 godzin
Wyświetlacz	LCD, wysokość znaków 7,5 mm
Dostawa	W etui, 1 bateria w zestawie

Wyposażenie specjalne

Nr	Opis
05CZA624	Kabel Digimatic z przyciskiem (1 m)
05CZA625	Kabel Digimatic przyciskiem (2 m)
02AZD790A	Kabel łączący U-Wave z przyciskiem danych
06ADV380A	Kabel USB ITD (2m)

Artykuły eksploatacyjne

Nr	Opis
938882	Bateria SR-44

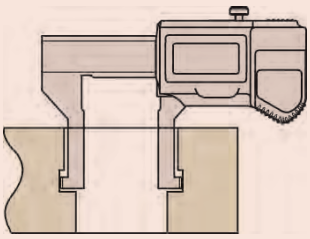

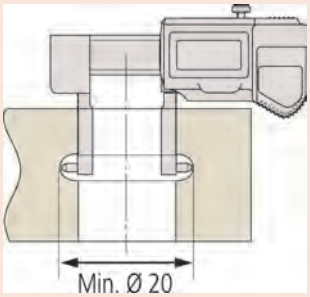

* 20 mm



573-647

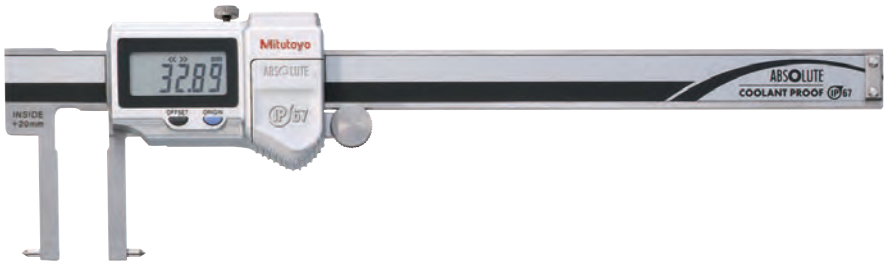

573-646
Typ ze szczękami punktowymi

Metryczne

Nr	Zakres [mm]	Dokładność	Rolka dojazdowa	Waga [g]
573-645	10-160	±0,05 mm	●	147
573-647	10-160	±0,05 mm		147

Metryczne Szczęki punktowe

Nr	Zakres [mm]	Dokładność	Rolka dojazdowa	Waga [g]
573-646	20-170	±0,03 mm	●	157
573-648	20-170	±0,03 mm		157

Dostępne też! Modele Calowe/Metryczne

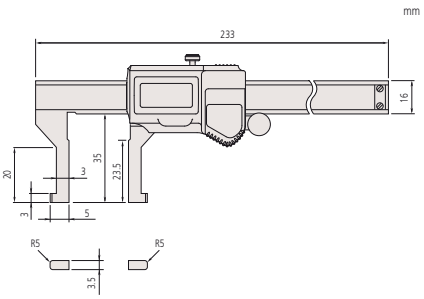

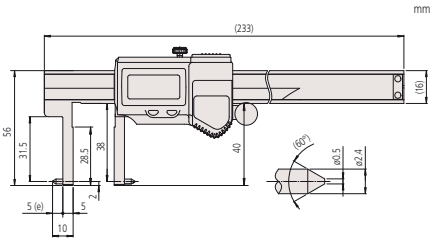

Punktowe

Wszystkie produkty przeznaczone są do sprzedaży podmiotom gospodarczym. Charakterystyki produktów, w szczególności specyfikacje techniczne, są wiążące tylko na podstawie wyraźnie wyrażonej zgody. Ceny produktów są podawane na zapytanie.

Mitutoyo

Suwmiarka wewnętrzna

Seria 536

- Opracowana specjalnie do pomiarów wewnętrznych w trudno dostępnych miejscach.

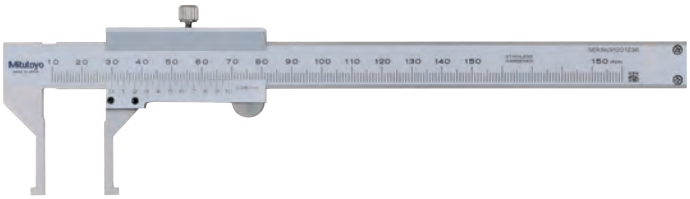

536-145

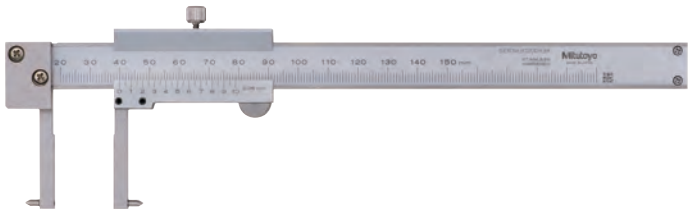

536-146
Typ ze szczękami punktowymi

Metryczne

Nr	Zakres [mm]	Dokładność	Waga [g]
536-145	10-150	±0,05 mm	130

Metryczne Typ ze szczękami punktowymi

Nr	Zakres [mm]	Dokładność	a [mm]	b [mm]	c [mm]	d [mm]	e [mm]	f [mm]	g [mm]	Waga [g]
536-146	20-150	±0,05 mm	229	16	38	31	5	5	2	140
536-147	30-300	±0,08 mm	403	20	98	89	5	10	2	370
536-148	70-450	±0,1 mm	610	25	145	136	10	25	5	1250
536-149	70-600	±0,12 mm	750	25	145	136	10	25	5	1430

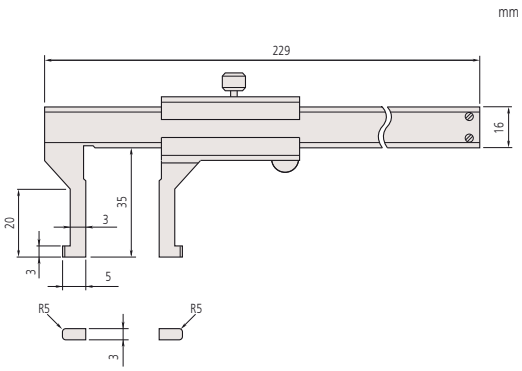

536-145

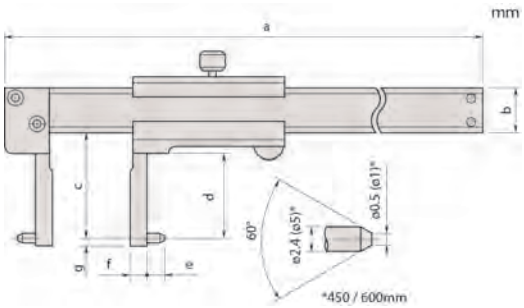

Typ ze szczękami punktowymi

Specyfikacja techniczna

Dokładność	Patrz tabela
Podziałka	0,05 mm
Dostawa	W miękkim etui

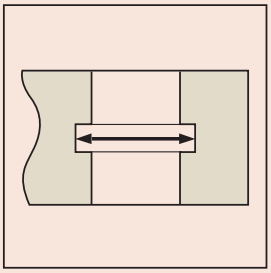

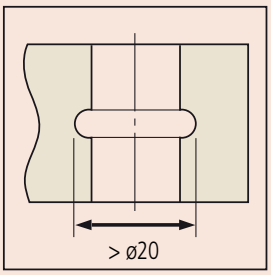

Wszystkie produkty przeznaczone są do sprzedaży podmiotom gospodarczym. Charakterystyki produktów, w szczególności specyfikacje techniczne, są wiążące tylko na podstawie wyraźnie wyrażonej zgody. Ceny produktów są podawane na zapytanie.

Suwmiarka do pomiaru grubości rur

Funkcje	Seria 573
ORIGIN (zerowanie ABS)	●
Auto wyłączanie (po 20 min. bezczynności)	●
Sygnalizacja niskiego napięcia	●
Wyjście danych	●

Specyfikacja techniczna

Dokładność	Patrz tabela (z wyłączeniem błędu kwantyzacji)
Maks. prędkość suwaka	Nieograniczona
Rozdzielczość	0,01 mm
Czas życia baterii	około 15000 godzin
Wyświetlacz	LCD, wysokość znaków 7,5 mm
Dostawa	W etui, 1 bateria w zestawie

Wyposażenie specjalne

Nr	Opis
05CZA624	Kabel Digimatic z przyciskiem (1 m)
05CZA625	Kabel Digimatic przyciskiem (2 m)
02AZD790A	Kabel łączący U-Wave z przyciskiem danych
06ADV380A	Kabel USB ITD (2m)

Artykuły eksploatacyjne

Nr	Opis
938882	Bateria SR-44

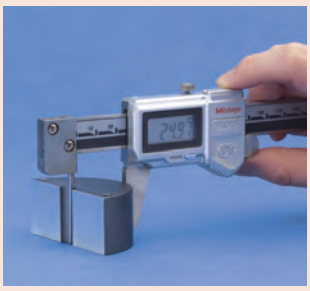

Specyfikacja techniczna

Dokładność	Patrz tabela
Podziałka	0,05 mm
Dostawa	W miękkim etui

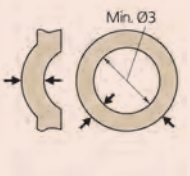

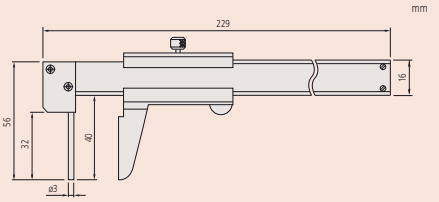

Seria 573

Suwmiarka do pomiaru grubości rur przeznaczona specjalnie do pomiaru kształtu okrągłych przedmiotów:

- Szczęka stała jest okrągłym trzpieniem ułatwiającym pomiary grubości ścianek rur.

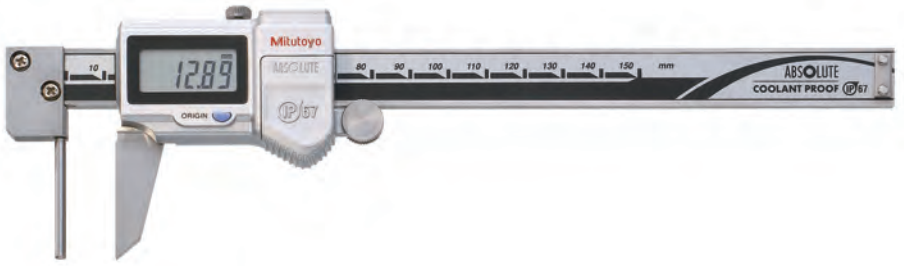

573-661

Metryczne

Nr	Zakres [mm]	Dokładność	Rolka dojazdowa	Waga [g]
573-661	0-150	±0,05 mm	●	167
573-662	0-150	±0,05 mm		167

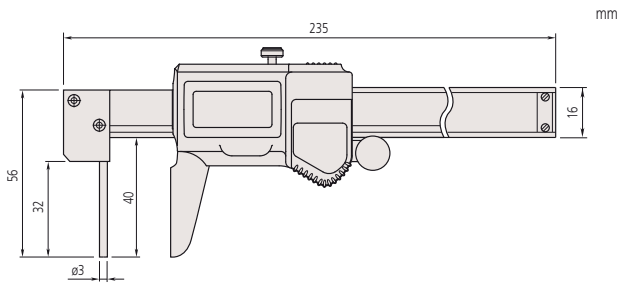

Seria 536

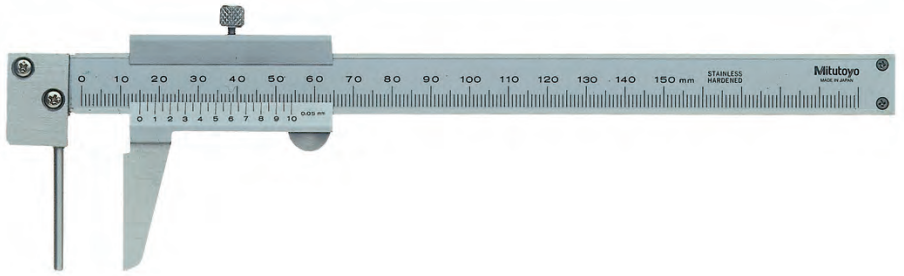

536-161

Metryczne

Nr	Zakres [mm]	Waga [g]
536-161	0-150	150

Wszystkie produkty przeznaczone są do sprzedaży podmiotom gospodarczym. Charakterystyki produktów, w szczególności specyfikacje techniczne, są wiążące tylko na podstawie wyraźnie wyrażonej zgody. Ceny produktów są podawane na zapytanie.

Suwmiarka noniuszowa do podcięć wewnętrznych

Seria 536

Te suwmiarki ze szczękami w postaci haków służą do pomiaru szerokości rowków i podcięć w otworach.



536-171



536-172

Metryczne

Nr	Zakres [mm]	Pomiar wewn. od	L [mm]	a [mm]	b [mm]	c [mm]	d [mm]	e [mm]	f [mm]	g [mm]	Waga [g]
536-171	0-200	10 mm	320	28			12	4	5	3,5	170
536-172	0-200	2 mm	320	28	28,5	20	12	4	1	3,5	200

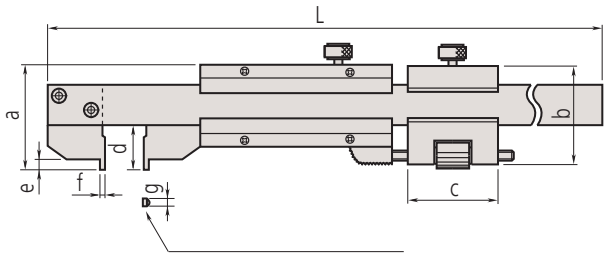

Powierzchnia pomiarowe
536-171: Promień 5 mm
536-172: Powierzchnia płaska

Funkcje	Seria 536 536-172
Regulacja precyzyjna	●

Specyfikacja techniczna

Dokładność	±0,03 mm
Podziałka	0,02 mm
Dostawa	W miękkim etui

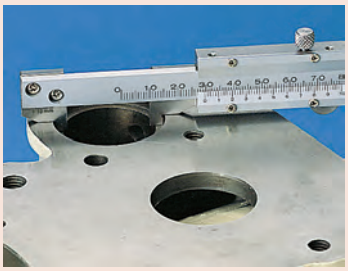

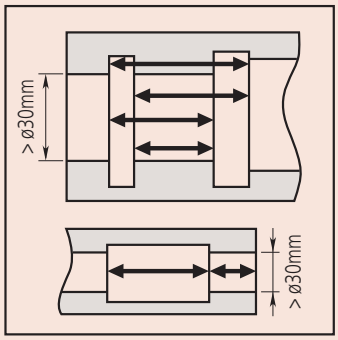

Wszystkie produkty przeznaczone są do sprzedaży podmiotom gospodarczym. Charakterystyki produktów, w szczególności specyfikacje techniczne, są wiążące tylko na podstawie wyraźnie wyrażonej zgody. Ceny produktów są podawane na zapytanie.

Wyposażenie dodatkowe suwmiarek

Poprzeczka do pomiaru głębokości

- Dla suwmiarek noniuszowych, czujnikowych i cyfrowych z głębokościomierzem.
- Precyzyjnie szlifowana powierzchnia podstawy, zacisk blokujący.
- Zacisk blokujący

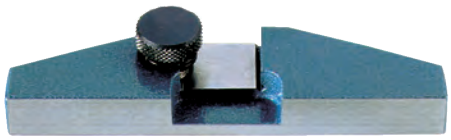

050084-10

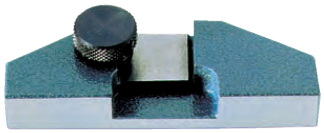

050083-10

Nr	Rozmiar [mm]	Możliwość stosowania z suwmiarkami o zakresach	a [mm]	b [mm]	c [mm]	d [mm]	e [mm]	Waga [g]
050083-10	75	100, 150 i 200 mm	25	75	24,5	9	16	130
050084-10	100	100, 150 i 200 mm	25	100	24,5	9	16	160
050085-10	125	300 mm	30	125	28,5	11,5	20	270



Przykład zastosowania





Przykłady zastosowania

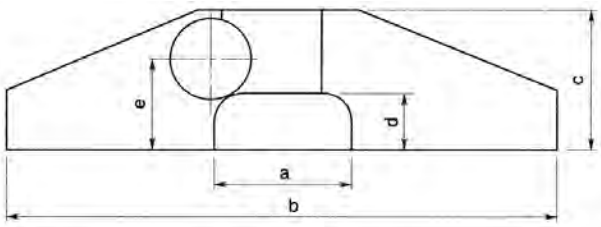

Wszystkie produkty przeznaczone są do sprzedaży podmiotom gospodarczym. Charakterystyki produktów, w szczególności specyfikacje techniczne, są wiążące tylko na podstawie wyraźnie wyrażonej zgody. Ceny produktów są podawane na zapytanie.

Mitutoyo

Krótki przewodnik po przyrządach pomiarowych

Suwmiarki

Nazewnictwo

Suwmiarka noniuszowa

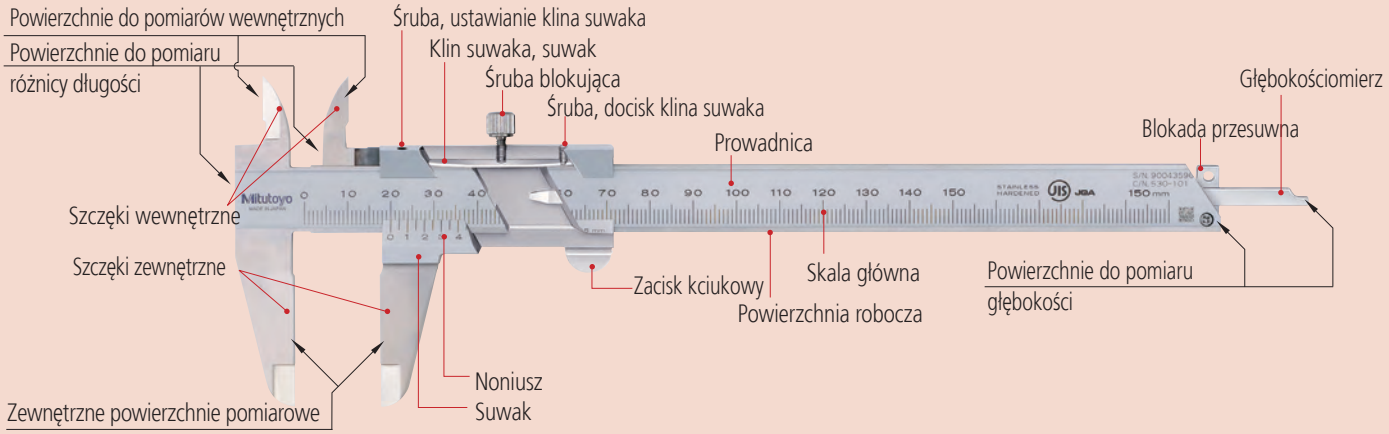

Suwmiarka Absolute Digimatic

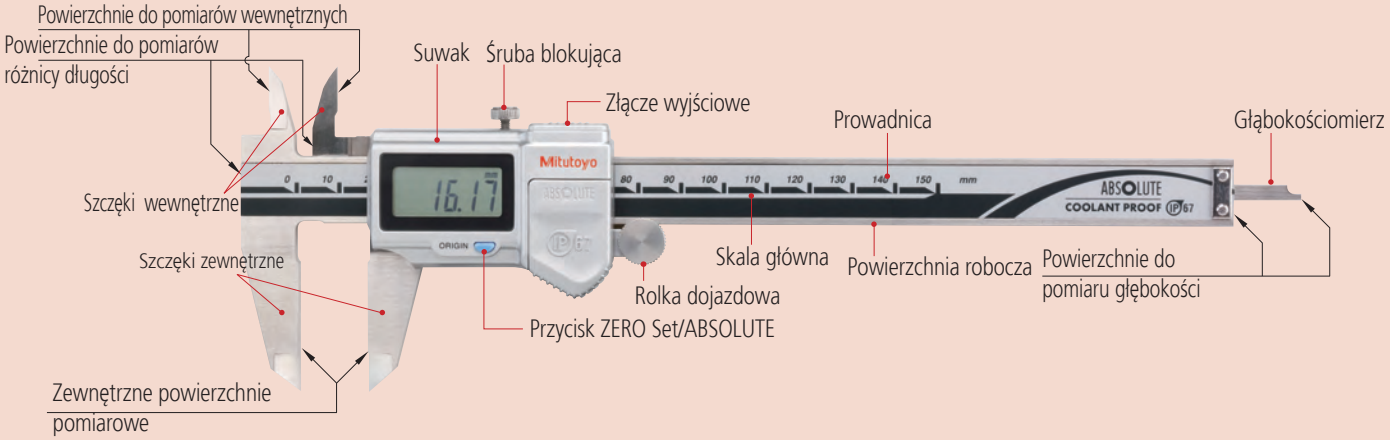

Jak odczytywać wyniki

Suwmiarki noniuszowe



Podziałka 0,05mm

(1) Odczyt ze skali głównej	4,00	mm
(2) Odczyt ze skali noniusza	0,75	mm
Odczyt z suwmiarki	4,75	mm

Suwmiarki czujnikowe

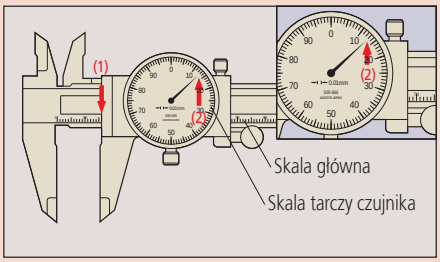

Podziałka 0,01mm

(1) Odczyt ze skali głównej	16	mm
(2) Odczyt z tarczy czujnika	0,13	mm
Odczyt z suwmiarki czujnikowej	16,13	mm

Uwaga) Pozostałe 0,75 mm (2) jest odczytywane w pozycji, gdzie kreska podziałki głównej pokrywa się z kreską noniusza.

Przykłady pomiarów

1. Pomiar zewnętrzny

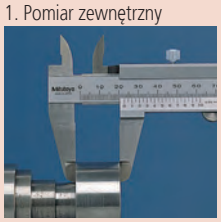

2. Pomiar wewnętrzny



3. Pomiar różnicy długości



4. Pomiar głębokości



Przykłady stosowania suwmiarek specjalnych

Szczęki punktowe

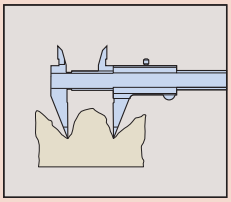

Po pomiarów nierównych powierzchni

Szczęka przesuwna

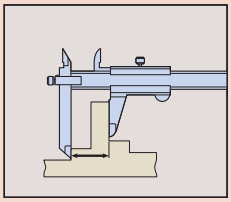

Do pomiarów odległości powierzchni przesuniętych

Głębokościomierz

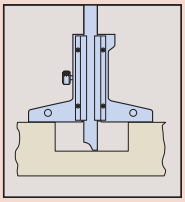

Do pomiarów głębokości

Szczęki ostrzowe

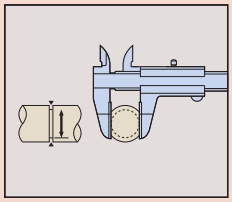

Do pomiarów średnic w wąskich rowkach

Szczęki do podcięć

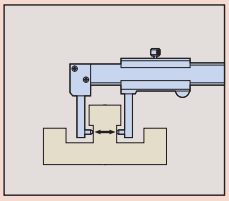

Do pomiarów średnic zewnętrznych powierzchni odsadzonych

Szczęki do rur

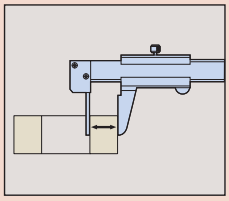

Do pomiarów grubości ścianek rur

Wszystkie produkty przeznaczone są do sprzedaży podmiotom gospodarczym. Charakterystyki produktów, w szczególności specyfikacje techniczne, są wiążące tylko na podstawie wyraźnie wyrażonej zgody. Ceny produktów są podawane na zapytanie.

Typy noniuszy

Skala noniusza umieszczona jest na suwaku suwmiarki, a każda działka tej skali jest o 0,05mm krótsza od działek skali głównej 1mm. Oznacza to, że w miarę rozsuwania szczęk suwmiarki każde kolejne przemieszczenie o 0,05mm powoduje pokrywanie się kolejnych kresek podziałki noniusza i podziałki głównej, wskazujące liczbę jednostek 0,05mm do dodania do odczytu skali głównej (mimo, iż podziałka dla wygody jest wyskalowana w ułamkach mm). Skala noniusza może być również wykonana w taki sposób, że jego poszczególne działki będą krótsze o 0,05mm od dwóch działek skali głównej, co powoduje podwojenie jego długości. Taki noniusz jest łatwiejszy do odczytu, ale zasada działania i podziałka pozostają bez zmian.

● Noniusz standardowy (podziałka 0,05mm)

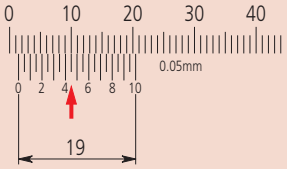

Odczyt 1,45mm

● Noniusz długi (podziałka 0,05mm)

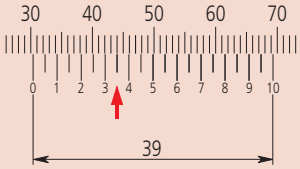

Odczyt 30,35mm

Suwmiarki długie

Do mniej dokładnych pomiarów dużych przedmiotów stosuje się zwykle linijki stalowe, ale jeśli wymagana jest większa dokładność, bardziej odpowiednie są długie suwmiarki. Długie suwmiarki są bardzo wygodne w użyciu, ale wymagają pewnej ostrożności przy użytkowaniu. Po pierwsze trzeba sobie zdać sprawę, że nie istnieje zależność pomiędzy rozdzielczością a dokładnością. Szczegółów należy szukać przy odpowiednich produktach w katalogu. Rozdzielczość jest stała, podczas gdy uzyskiwana dokładność zmienia się w sposób dramatyczny w zależności od sposobu używania suwmiarki.

Metoda pomiaru za pomocą tego przyrządu ma duże znaczenie w związku ze znacznym błędem pomiaru jaki generują odkształcenia prowadnicy. Tak więc dokładność pomiaru w znacznym stopniu zależy od sposobu podparcia suwmiarki podczas pomiaru. Należy również zadbać o to, by nie wywierać zbyt dużego nacisku przy pomiarze szczękami zewnętrznymi, jako że stanowią one najbardziej oddaloną od prowadnicy część suwmiarki i jako taka powodują największe błędy pomiaru.

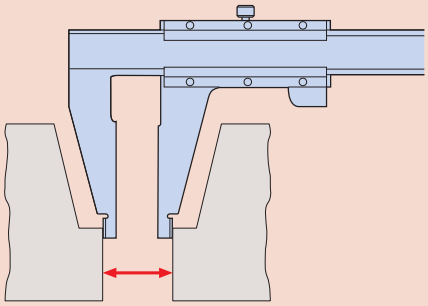

Pomiar małych otworów standardową suwmiarką

Podczas pomiarów średnic małych otworów powstaje błąd strukturalny d.

øD: Prawdziwa średnica wewnętrzna
ød: Odczytana średnica wewnętrzna
Δd: Błąd pomiaru (øD – ød)

Prawdziwa średnica wewnętrzna (øD: 5mm)

H	0.3	0.5	0.7
Δd	0.009	0.026	0.047

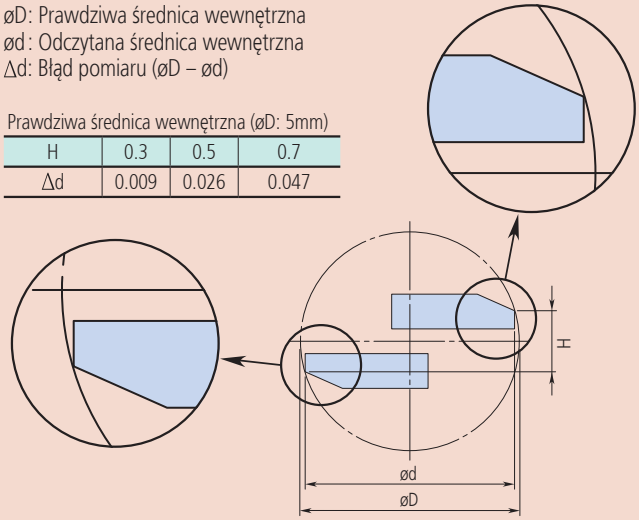

Pomiar wewnętrzny suwmiarką o szczękach półwałkowych

W związku z tym, że powierzchnie pomiarowe szczęk do pomiarów wewnętrznych znajdują się na końcach szczęk, równoległość ich silnie zależy od nacisku pomiarowego, a to z kolei stanowi istotny czynnik wpływający na uzyskiwaną dokładność pomiaru.

W przeciwieństwie do suwmiarek standardowych, suwmiarki o szczękach półwałkowych nie mogą mierzyć średnic małych otworów ze względu na ograniczenie rozmiarem końcówek szczęk. Nie jest to jednak wielka niedogodność, jako że ten typ suwmiarek nie służy do pomiaru małych otworów. Promień krzywizny powierzchni pomiarowych umożliwia poprawny pomiar średnic wewnętrznych aż do dolnej granicy zakresu pomiarowego (średnica końcówek zamkniętych szczęk).

Suwmiarki półwałkowe Mitutoyo wyposażone są w dodatkowy noniusz do pomiarów wewnętrznych, umożliwiający bezpośredni odczyt wartości pomiaru bez potrzeby przeliczania wyniku. Ta użyteczna cecha eliminuje możliwość popełnienia błędu występującego przy dodawaniu poprawki dla pomiaru szczękami wewnętrznymi suwmiarki o pojedynczym noniuszu.

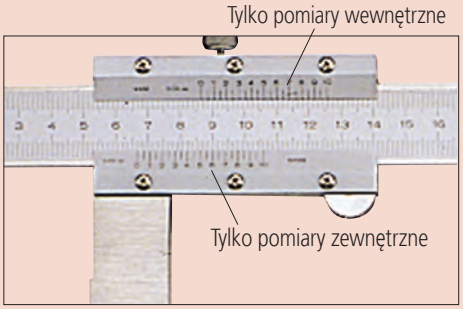

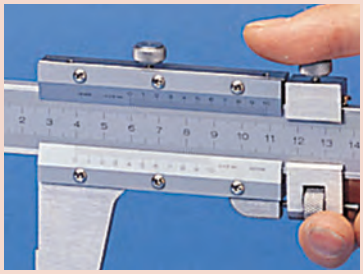

Wszystkie produkty przeznaczone są do sprzedaży podmiotom gospodarczym. Charakterystyki produktów, w szczególności specyfikacje techniczne, są wiążące tylko na podstawie wyraźnie wyrażonej zgody. Ceny produktów są podawane na zapytanie.

Mitutoyo

Ogólne uwagi do stosowania suwmiarek

1. Potencjalne przyczyny występowania błędów

Podczas pomiarów suwmiarką różnorodne czynniki mogą powodować występowanie błędów pomiaru. Do głównych czynników należą: efekt paralaksy, nadmierny nacisk pomiarowy związany z niespełnianiem przez suwmiarkę zasady Abbego, różnicowa rozszerzalność termiczna związana z różnicą temperatur suwmiarki i mierzonego przedmiotu oraz efekt grubości szczęk nożowych i luz pomiędzy tymi szczękami podczas pomiaru średnic małych otworów. Chociaż występują również inne czynniki, takie jak dokładność wykonania podziałki, prostoliniowość krawędzi odniesienia, płaskość skali głównej oraz prostopadłość szczęk do prowadnicy, czynniki te są już uwzględnione w błędzie granicznym przyrządu. Dlatego też nie powodują one problemów tak długo, jak suwmiarka mieści w się w tolerancji błędu przyrządu. Bardzo ważne są wskazówki dla użytkowania, gdyż umożliwiają użytkownikowi uwzględnienie czynników błędów związanych z budową przyrządu przed jego użyciem. Wskazówki te odnoszą się do nacisku pomiarowego i informują, że w związku z tym, że suwmiarka nie posiada urządzenia do wytwarzania stałego nacisku pomiarowego, przedmiot należy mierzyć z odpowiednim i równomiernym naciskiem pomiarowym. Szczególnie ostrożnie należy mierzyć podstawami lub końcówkami szczęk ponieważ pomiar w taki sposób może być obciążony dużym błędem."

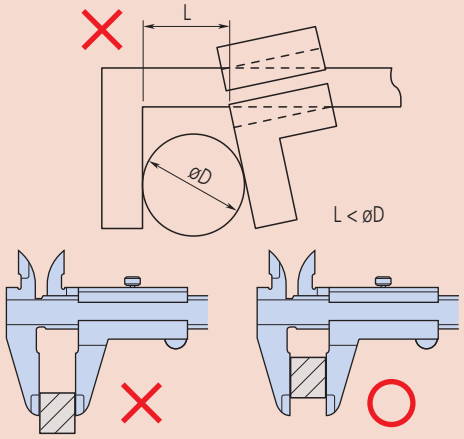

2. Pomiar wewnętrzny

Przed pomiarem należy włożyć szczęki tak głęboko, jak to możliwe.
Przy pomiarze wewnętrznym należy odczytać maksymalne wskazanie.
Przy pomiarze szerokości rowka należy odczytać minimalne wskazanie.

3. Pomiar głębokości

Przy pomiarze głębokości należy odczytywać wskazanie minimalne.

4. Błąd paralaksy podczas odczytów ze skal

Podczas sprawdzania pokrywania się kresek podziałki głównej i noniusza należy patrzeć prostopadle na podziałkę noniusza.
Jeśli patrzy się na kreski podziałki noniusza pod kątem (A), zaobserwowana pozycja pokrycia się kresek jest, jak pokazano na rysunku poniżej, zafałszowana o wartość ΔX ze względu na efekt paralaksy spowodowany różnicą wysokości (H) pomiędzy płaszczyznami podziałki noniusza i skali głównej, powodujący błąd odczytu wartości mierzonej.

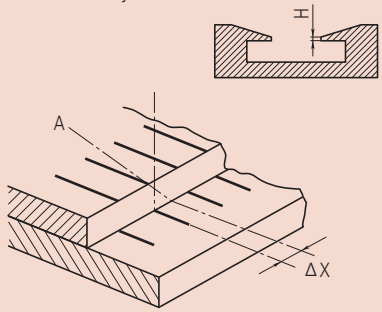

5. Błąd przechyłu ruchomej szczęki

Jeśli ruchoma szczęka ulegnie przechyleniu od położenia równoległego w stosunku do szczęki stałej, albo na skutek nadmiernego nacisku wywieranego na suwak albo braku prostoliniowości krawędzi roboczej prowadnicy, wystąpi błąd pomiaru, co pokazano na rysunku poniżej. Błąd ten może być znaczący ze względu na fakt, że suwmiarka nie spełnia zasady Abbego.

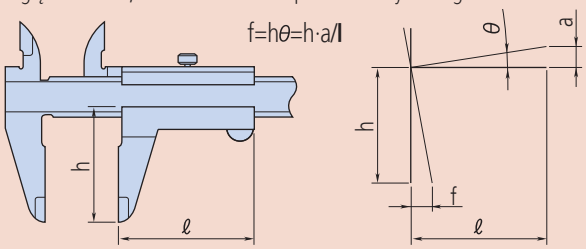

Przykład: Załóżmy, że niepożądane nachylenie szczęk z powodu przechylenia suwaka wynosi 0,01mm na 50mm a szczęki do pomiarów zewnętrznych mają długość 40mm, stąd błąd (na końcówkach szczęk) wynosi: (40/50)x0,01mm = 0,008mm.
Jeśli powierzchnie robocze są zużyte, to błąd może występować nawet przy wywieraniu poprawnego nacisku pomiarowego.

6. Zależność pomiędzy pomiarem a temperaturą

Skala główna suwmiarki jest wygrawerowana na (lub przymocowana do) prowadnicy ze stali nierdzewnej i pomimo, iż współczynnik liniowej rozszerzalności termicznej jest zbliżony do współczynnika najczęściej stosowanych materiałów mierzonych przedmiotów jak stal, itp. (10,2 ±1) $\times 10^{-6}$ / K, należy pamiętać o tym, że temperatura otoczenia i temperatura mierzonego przedmiotu z innego materiału mogą wpływać na dokładność.

7. Użytkowanie

Szczęki suwmiarek są ostre, i dlatego przyrząd musi być użytkowany z zachowaniem należytej ostrożności, aby uniknąć zranienia.
Należy unikać uszkodzenia skali suwmiarki cyfrowej i nie grawerować na niej numerów identyfikacyjnych ani żadnych innych informacji.
Należy unikać uszkodzenia suwmiarki przez wystawianie jej na uderzenia twardymi obiektami lub upuszczanie na stół czy podłogę.

8. Utrzymanie powierzchni ślizgowych i pomiarowych

Przed użyciem suwmiarki należy zetrzeć wszelki pył i bród z powierzchni ślizgowych i pomiarowych za pomocą suchej ściereczki.

9. Sprawdzanie i ustawianie zera przed użyciem

Należy oczyścić powierzchnie pomiarowe poprzez powolne wyciąganie z zaciśniętych szczęk czystego arkusza papieru. Przed użyciem suwmiarki należy zsunąć szczęki suwmiarki i upewnić się ze odczyt z noniusza (lub z wyświetlacza) wynosi zero. W przypadku suwmiarki cyfrowej po wymianie baterii należy ją wyzerować (przycisk ORIGIN).

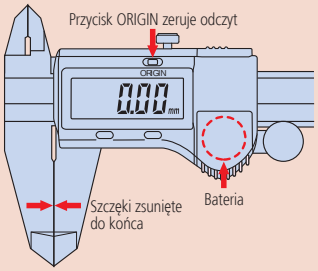

10. Postępowanie po użyciu

Po użyciu suwmiarki, należy zetrzeć z niej wszelkie pozostałości wody i oleju. Następnie, należy ją lekko natrzeć olejem antykorozyjnym i pozostawić do wyschnięcia przed umieszczeniem jej w miejscu przechowywania.
Ścierać wodę z suwmiarek wodoodpornych, gdyż również one mogą rdzewieć.

11. Uwagi do przechowywania

Podczas przechowywania unikać wystawiania na bezpośrednie działanie światła słonecznego, wysokich temperatur, niskich temperatur oraz wysokiej wilgotności. Jeśli suwmiarka cyfrowa nie ma być używana przez okres dłuższy niż trzy miesiące, należy usunąć z niej baterie. Nie zostawiać szczęk zupełnie zamkniętych.

Wszystkie produkty przeznaczone są do sprzedaży podmiotom gospodarczym. Charakterystyki produktów, w szczególności specyfikacje techniczne, są wiążące tylko na podstawie wyraźnie wyrażonej zgody. Ceny produktów są podawane na zapytanie.

Przyrządy do pomiaru głębokości



Głębokościomierze mikrometryczne
Strona 222



Głębokościomierze
Strona 225



Wyposażenie głębokościomierzy
Strona 231

Wszystkie produkty przeznaczone są do sprzedaży podmiotom gospodarczym. Charakterystyki produktów, w szczególności specyfikacje techniczne, są wiążące tylko na podstawie wyraźnie wyrażonej zgody. Ceny produktów są podawane na zapytanie.

Głębokościomierze mikrometryczne

Seria 128

- Trzpień pomiarowy ø 4mm.
- Grzechotka zapewnia stałą siłę nacisku.
- Blokada trzpienia pomiarowego.
- Dostępny jest model trzpienia pokrytego węglikiem spiekanym.



128-101

Metryczne

Nr	Zakres [mm]	Poprzeczka (S x G)	Waga [g]
128-101	0-25	63,5 x 16 mm	200
128-102	0-25	101,6 x 16 mm	250

Metryczne Węglikowa końcówka trzpienia pomiarowego

Nr	Zakres [mm]	Poprzeczka (S x G)	Waga [g]
128-103	0-25	63,5 x 16 mm	200
128-104	0-25	101,6 x 16 mm	250

Dostępne też! Modele Całowe

Specyfikacja techniczna

Zakres pomiarowy	25 mm
Skok gwintu wrzeciona	0,5 mm z blokadą wrzeciona
Błąd posuwu głowicy (0-25 mm)	±3 µm
Skala	Bęben i tuleja matowo chromowane, ø 18 mm
Płaskość powierzchni odniesienia (poprzeczki)	1,3 µm (63,5 mm) 2 µm (101,6 mm)
Płaskość czoła trzpienia	0,3 µm
Równoległość czoła trzpienia do powierzchni odniesienia (poprzeczki)	(4+L/50) µm L=max. mierzona długość (mm)
Powierzchnie pomiarowe	Hartowane, szlifowane precyzyjnie, docierane precyzyjnie
Podstawa	Hartowana stal narzędziowa
Nacisk pom.	5-10 N
Podziałka	0,01 mm
Dostawa	Dostarczane z etui i kluczem

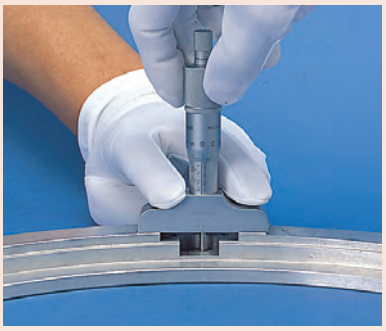

Wszystkie produkty przeznaczone są do sprzedaży podmiotom gospodarczym. Charakterystyki produktów, w szczególności specyfikacje techniczne, są wiążące tylko na podstawie wyraźnie wyrażonej zgody. Ceny produktów są podawane na zapytanie.

Głębokościomierz mikrometryczny Digimatic z wymiennymi trzpieniami

Funkcje	Seria 329
ZERO / ABS przełączane	●
DATA/HOLD	●
Funkcja blokady	●
Auto wyłączanie (po 20 min. bezczynności)	●
2 nastawy wstępne	●
Sygnalizacja niskiego napięcia	●
Wyjście danych	●

Seria 329

Głębokościomierz mikrometryczny z wymiennymi trzpieniami zapewniającymi szeroki zakres pomiarów posiada następujące cechy:

- Wymienne trzpienie ø 4mm o docieranych końcówkach pomiarowych.
- Grzechotka zapewnia stałą siłę docisku.
- Blokada trzpienia pomiarowego.



329-250-10



Specyfikacja techniczna

Skala	Bęben i tuleja matowo chromowane, ø 18 mm
Zakres pomiarowy	25 mm
Skok gwintu wrzeciona	0,5 mm z blokadą wrzeciona
Błędy punktów zerowych trzpieni	±4 µm (0-150 mm) ±6 µm (0-300 mm)
Błąd posuwu głowicy (0-25 mm) (z wyłączeniem błędu kwantyzacji)	±3 µm
Płaskość powierzchni odniesienia (poprzeczki)	2 µm
Płaskość czoła trzpienia	0,3 µm
Równoległość czoła trzpienia do powierzchni odniesienia (poprzeczki)	(4+L/50) µm L = maks. długość pomiaru (mm)
Powierzchnie pomiarowe	Hartowane, szlifowane precyzyjnie, docierane precyzyjnie
Podstawa	Hartowana stal narzędziowa
Nacisk pom.	5-10 N
Rozdzielczość	0,001 mm
Czas życia baterii	około 1,2 roku
Dostawa	Z etui, kluczem i 1 baterią

Metryczne

Nr	Zakres [mm]	Poprzeczka (S x G)	Liczba trzpieni	Waga [g]
329-250-10	0-150	101,6 x 16 mm	6	540
329-251-10	0-300	101,6 x 16 mm	12	790

Dostępne też! Modele Calowe/Metryczne

Wyposażenie specjalne

Nr	Opis
05CZA662	Kabel Digimatic z przyciskiem danych (1 m)
05CZA663	Kabel Digimatic z przyciskiem danych (2 m)
02AZD790B	Kabel łączący U-Wave z przyciskiem danych
06ADV380B	Kabel USB Input Tool Direct z przyciskiem danych (2 m)

Artykuły eksploatacyjne

Nr	Opis
938882	Bateria SR-44

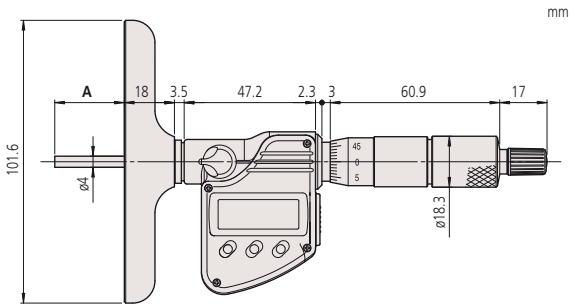

A = Zakres

Wszystkie produkty przeznaczone są do sprzedaży podmiotom gospodarczym. Charakterystyki produktów, w szczególności specyfikacje techniczne, są wiążące tylko na podstawie wyraźnie wyrażonej zgody. Ceny produktów są podawane na zapytanie.

Mitutoyo

Głębokościomierz mikrometryczny z wymiennymi trzpieniami

Seria 129

Głębokościomierz mikrometryczny z wymiennymi trzpieniami zapewniającymi szeroki zakres pomiarów posiada następujące cechy:

- Wymienne trzpienie ø 4mm, o docieranych końcówkach pomiarowych, zapewniają szeroki zakres pomiarowy inkrementowany co 25mm.
- Grzechotka zapewnia stałą siłę docisku.
- Przyrząd posiada blokadę trzpienia pomiarowego.

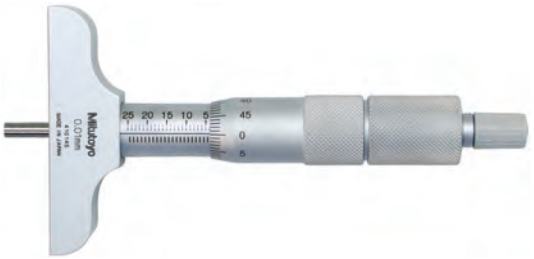

129-112

Metryczne

Poprzeczka 101,6 x 16 mm

Nr	Zakres [mm]	Liczba trzpieni	Waga [g]
129-155	0-25		290
129-113	0-50	2	310
129-114	0-75	3	330
129-115	0-100	4	355
129-116	0-150	6	410
129-153	0-300	12	640

Metryczne

Poprzeczka 63,5 x 16 mm

Nr	Zakres [mm]	Liczba trzpieni	Waga [g]
129-154	0-25		240
129-109	0-50	2	260
129-110	0-75	3	280
129-111	0-100	4	310
129-112	0-150	6	370
129-152	0-300	12	600

Dostępne też! Modele Calowe

mm

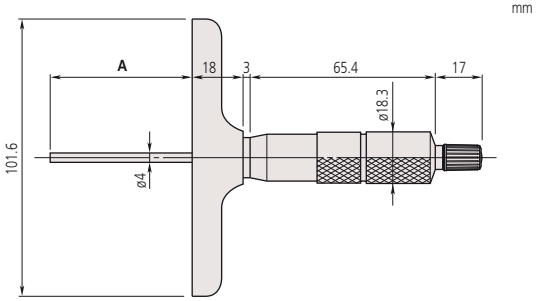

A - Zakres

Specyfikacja techniczna

Zakres pomiarowy	25 mm
Skok gwintu wrzeciona	0,5 mm z blokadą wrzeciona
Błąd posuwu głowicy (0-25 mm)	±3 µm
Błędy punktów zerowych trzpieni	±4 µm (0-150 mm) ±6 µm (0-300 mm)
Skala	Bęben i tuleja matowo chromowane, ø 18 mm
Płaskość powierzchni odniesienia (poprzeczki)	1,3 µm dla 63,5 mm 2 µm dla 101,6 mm
Płaskość czoła trzpienia	0,3 µm
Równoległość czoła trzpienia do powierzchni odniesienia (poprzeczki)	(4+ L/50) µm L=maks. długość pomiaru (mm)
Powierzchnie pomiarowe	Hartowane, szlifowane precyzyjnie, docierane precyzyjnie
Podstawa	Hartowana stal narzędziowa
Nacisk pom.	5-10 N
Podziałka	0,01 mm
Dostawa	Z etui i kluczem



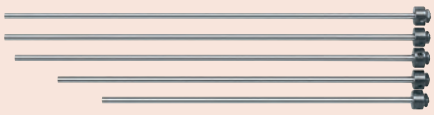

Wszystkie produkty przeznaczone są do sprzedaży podmiotom gospodarczym. Charakterystyki produktów, w szczególności specyfikacje techniczne, są wiążące tylko na podstawie wyraźnie wyrażonej zgody. Ceny produktów są podawane na zapytanie.

Głębokościomierz suwmiarkowy ABSOLUTE Digimatic

Funkcje	Seria 571
ORIGIN (zerowanie ABS)	●
ZERO / ABS przełączane	●
ON/OFF	●
Sygnalizacja niskiego napięcia	●
Wyjście danych	●

Specyfikacja techniczna

Dokładność	Patrz tabele (bez uwzględnienia błędu kwantyzacji)
Maks. prędkość suwaka	Nieograniczona
Powtarzalność	0,01 mm
Rozdzielczość	0,01 mm
Czas życia baterii	około 18000 godzin (150/200 mm) około 20000 godzin (> 200 mm)
Wyświetlacz	LCD, wysokość znaków 9 mm, 150, 200 300 mm 10 mm (>300 mm)
Dostawa	W miękkim etui (450/1000 mm) z 1 baterią

Wyposażenie specjalne

Nr	Opis
959149	Kabel Digimatic z przyciskiem danych (1 m)
959150	Kabel Digimatic z przyciskiem danych (2 m)
02AZD790C	Kabel danych U-WAVE z przyciskiem danych
06ADV380C	Kabel USB Input Tool Direct z przyciskiem danych (2 m)
959143	Moduł podtrzymywania odczytu
900370	Poprzeczka 180 mm dla zakresów do 300 mm Grubość 8 mm
900371	Poprzeczka 260 mm dla zakresów do 300 mm Grubość 8 mm
900372	Poprzeczka 320 mm dla zakresów do 300 mm Grubość 8 mm

Artykuły eksploatacyjne

Nr	Opis
938882	Bateria SR-44

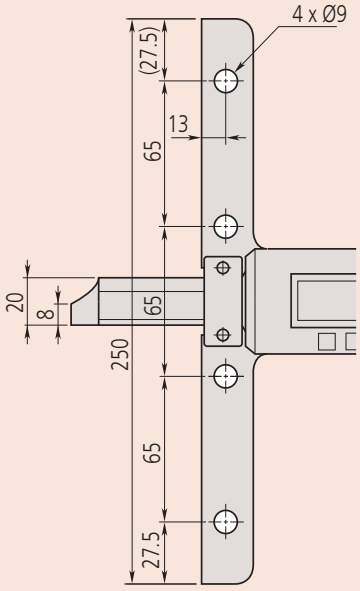

Zakres > 300 mm

Seria 571

ABSOLUTE®

Model standardowy głębokościomierza suwmiarkowego posiada następujące cechy:

- System ABSOLUTE zapewnia wiarygodne wyniki pomiarów.
- Hartowana i docierana poprzeczka i powierzchnie pomiarowe.
- Duże znaki wyświetlacza o wysokości 9mm ułatwiają odczyt.
- Wyjątkowo długi czas życia baterii



571-201-30

Metryczne

Nr	Zakres [mm]	Dokładność	L [mm]	Poprzeczka (S x G)	Waga [g]
571-201-30	0-150	±0,02 mm	237	100 x 6 mm	207
571-202-30	0-200	±0,02 mm	287	100 x 6 mm	227
571-203-20	0-300	±0,03 mm	403	100 x 6 (6,3) mm	257
571-204-10	0-450	±0,05 mm	635	250 x 10 mm	1270
571-205-10	0-600	±0,05 mm	785	250 x 10	1400
571-206-10	0-750	±0,06 mm	935	250 x 10	1530
571-207-10	0-1000	±0,07 mm	1200	250 x 10	1760

Dostępne też! Modele Calowe/Metryczne

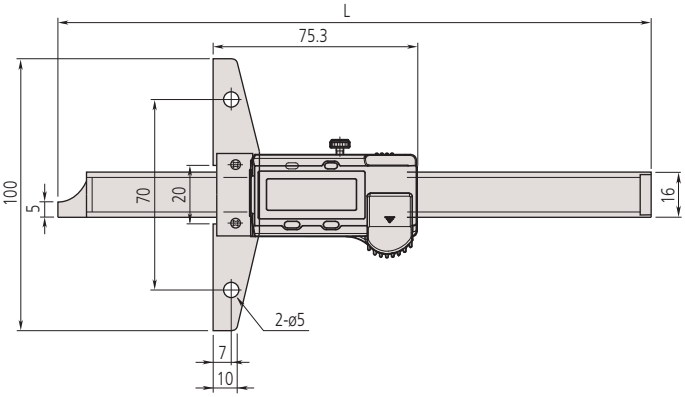

Zakres do 300 mm

Wszystkie produkty przeznaczone są do sprzedaży podmiotom gospodarczym. Charakterystyki produktów, w szczególności specyfikacje techniczne, są wiążące tylko na podstawie wyraźnie wyrażonej zgody. Ceny produktów są podawane na zapytanie.

Mitutoyo

Głębokościomierz suwmiarkowy ABSOLUTE Digimatic

Seria 571

Głębokościomierz suwmiarkowy IP67 odporny na działanie chłodziwa
- System ABSOLUTE zapewnia wiarygodne wyniki pomiarów.
- Hartowana i docierana poprzeczka i powierzchnie pomiarowe.
- Doskonała odporność na wnikanie pyłu i wody (klasa ochronności IP67) umożliwiająca stosowanie tego produktu przy maszynach obróbczych, gdzie może dochodzić do zachlapania chłodziwem
- Poprzeczka i powierzchnie pomiarowe są hartowane i docierane.
- Wyjątkowo odporny na działanie chłodziw i smarów.



571-251-10

Metryczne

Nr	Zakres [mm]	Dokładność	L [mm]	Poprzeczka (S x G)	Waga [g]
571-251-10	0-150	±0,02 mm	237	100x 6 mm	199
571-252-10	0-200	±0,02 mm	287	100 x 6 mm	219
571-253-10	0-300	±0,03 mm	404	100 x 6 (6,3) mm	357

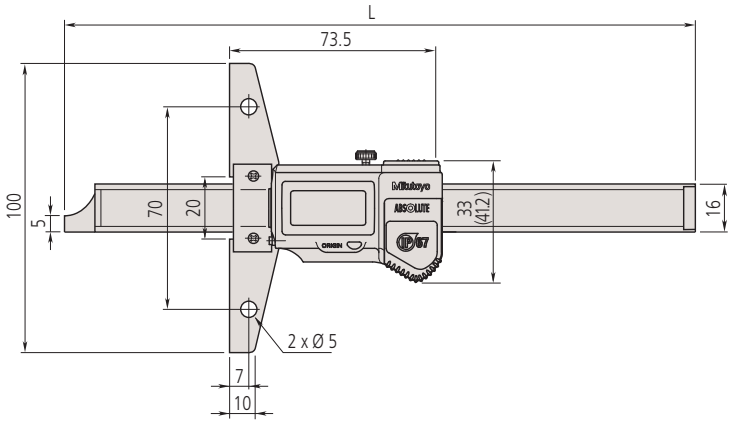

Zakres: 0-150 mm, 0-200 mm

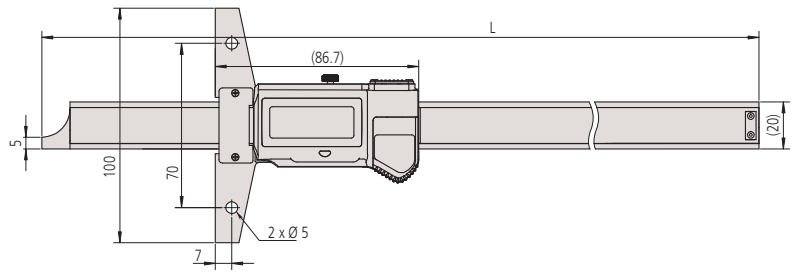

Zakres: 0-300 mm

Funkcje	Seria 571
ORIGIN (zerowanie ABS)	●
Auto wyłączanie (po 20 min. bezczynności)	●
Sygnalizacja niskiego napięcia	●
Wyjście danych	●

Specyfikacja techniczna

Dokładność	Patrz tabele (z wyłączeniem błędu kwantyzacji)
Maks. prędkość suwaka	Nieograniczona
Powtarzalność	0,01 mm
Rozdzielczość	0,01 mm
Czas życia baterii	około 15000 godzin (150, 200 mm) 5 000 godzin (300 mm)
Wyświetlacz	LCD, wysokość znaków 7,5 mm (150, 200 mm) 10,2 mm (300 mm)
Dostawa	W etui, 1 bateria w zestawie

Wyposażenie specjalne

Nr	Opis
05CZA624	Kabel Digimatic z przyciskiem (1 m)
05CZA625	Kabel Digimatic przyciskiem (2 m)
02AZD790A	Kabel łączący U-Wave z przyciskiem danych
06ADV380A	Kabel USB ITD (2m)
900370	Poprzeczka 180 mm dla zakresów do 300 mm Grubość 8 mm
900371	Poprzeczka 260 mm dla zakresów do 300 mm Grubość 8 mm
900372	Poprzeczka 320 mm dla zakresów do 300 mm Grubość 8 mm

Artykuły eksploatacyjne

Nr	Opis
938882	Bateria SR-44

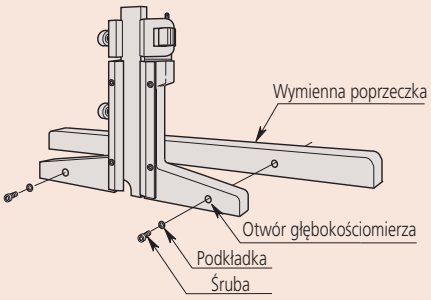

Mocowanie wymiennej poprzeczki

Wszystkie produkty przeznaczone są do sprzedaży podmiotom gospodarczym. Charakterystyki produktów, w szczególności specyfikacje techniczne, są wiążące tylko na podstawie wyraźnie wyrażonej zgody. Ceny produktów są podawane na zapytanie.

Głębokościomierz suwmiarkowy ABSOLUTE Digimatic IP67 Typ z hakiem / Typ z trzpieniem

Seria 571

- Bezpośredni odczyt wyników pomiaru obiema powierzchniami haka dzięki funkcji OFFSET, która kompensuje 10 mm (0,4") szerokości haka.

Funkcje	Seria 571	
	571-254-10 571-255-10	571-301-10 571-302-10
ORIGIN (zerowanie ABS)	●	●
OFFSET	●	
Auto wyłączanie (po 20 min. bezczynności)	●	●
Sygnalizacja niskiego napięcia	●	●
Wyjście danych	●	●

Specyfikacja techniczna

Dokładność	±0,03 mm
Maks. prędkość suwaka	Nieograniczona
Powtarzalność	0,01 mm
Rozdzielczość	0,01 mm
Czas życia baterii	około 15000 godzin
Wyświetlacz	LCD, wysokość znaków 7,5 mm
Dostawa	W etui, 1 bateria w zestawie

Wyposażenie specjalne

Nr	Opis
05CZA624	Kabel Digimatic z przyciskiem (1 m)
05CZA625	Kabel Digimatic przyciskiem (2 m)
02AZD790A	Kabel łączący U-Wave z przyciskiem danych
06ADV380A	Kabel USB ITD (2m)
900370	Poprzeczka 180 mm dla zakresów do 300 mm Grubość 8 mm
900371	Poprzeczka 260 mm dla zakresów do 300 mm Grubość 8 mm
900372	Poprzeczka 320 mm dla zakresów do 300 mm Grubość 8 mm

Artykuły eksploatacyjne

Nr	Opis
938882	Bateria SR-44

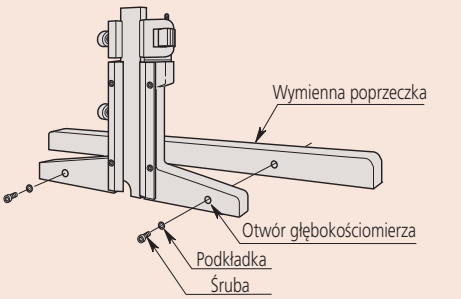

Mocowanie wymiennej poprzeczki



571-255-10



571-301-10

Metryczne — Typ z hakiem

Nr	Zakres Powierzchnia dolna	Zakres Powierzchnia górna	Poprzeczka (S x G)	L [mm]	Waga [g]
571-254-10	10-160 mm	0-150 mm	100 x 6 mm	247	216
571-255-10	10-210 mm	0-200 mm	100 x 6 mm	297	236

Metryczne — Typ z okrągłym trzpieniem

Nr	Zakres [mm]	Poprzeczka (S x G)	L [mm]	Waga [g]
571-301-10	0-150	100 x 6 mm	237	207
571-302-10	0-200	100 x 6 mm	287	227

Dostępne też! Modele Calowe/Metryczne

mm

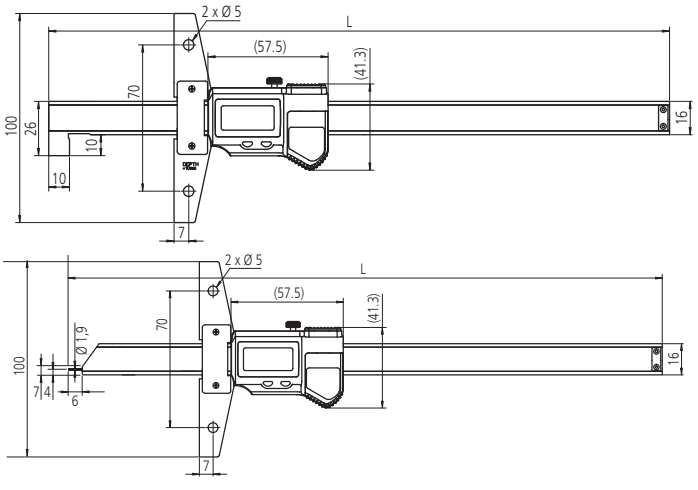

Wszystkie produkty przeznaczone są do sprzedaży podmiotom gospodarczym. Charakterystyki produktów, w szczególności specyfikacje techniczne, są wiążące tylko na podstawie wyraźnie wyrażonej zgody. Ceny produktów są podawane na zapytanie.

Noniuszowy głębokościomierz suwmiarkowy

Seria 527

Noniuszowy głębokościomierz suwmiarkowy o następujących cechach:
- Poprzeczka i powierzchnie pomiarowe są hartowane i precyzyjnie docierane.
- Dostępne są modele z dojazdem precyzyjnym.

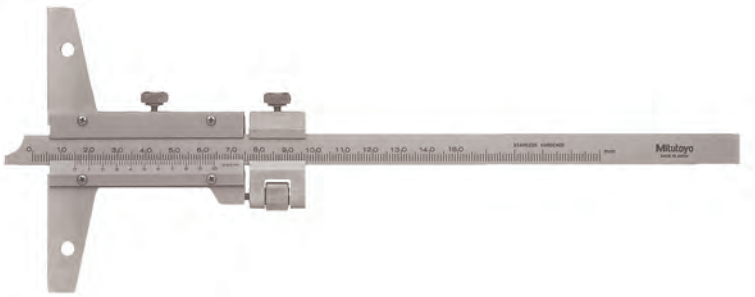

527-101

Specyfikacja techniczna

Dokładność	Patrz tabela

Wyposażenie specjalne

Nr	Opis
900370	Poprzeczka 180 mm dla zakresów do 300 mm Grubość 8 mm
900371	Poprzeczka 260 mm dla zakresów do 300 mm Grubość 8 mm
900372	Poprzeczka 320 mm dla zakresów do 300 mm Grubość 8 mm

Metryczne

Nr	Zakres [mm]	Podziałka	Dokładność	Poprzeczka (S x G)	L [mm]	Waga [g]
527-201	0-150	0,05 mm	±0,05 mm	100 x 6,5	260	240
527-121	0-150	0,02 mm	±0,03 mm	100 x 6,5	260	215
527-202	0-200	0,05 mm	±0,05 mm	100 x 6,5mm	310	260
527-122	0-200	0,02 mm	±0,03 mm	100 x 6,5mm	310	230
527-203	0-300	0,05 mm	±0,08 mm	100 x 6,5 mm	410	300
527-123	0-300	0,02 mm	±0,04 mm	100 x 6,5mm	410	265
527-204	0-600	0,05 mm	±0,1 mm	250 x 10 mm	800	1510
527-205	0-1000	0,05 mm	±0,15 mm	250 x 10mm	1200	1880

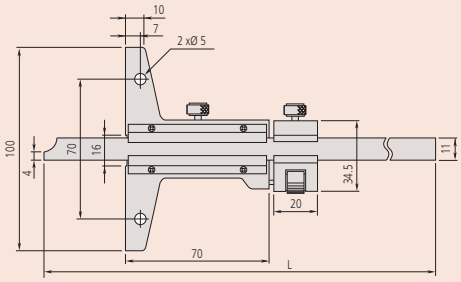

Modele o zakresach do 300 mm

Metryczne

Z dojazdem precyzyjnym

Nr	Zakres [mm]	Podziałka	Dokładność	Poprzeczka (S x G)	L [mm]	Waga [g]
527-101	0-150	0,02 mm	±0,03 mm	100 x 6,5mm	260	280
527-102	0-200	0,02 mm	±0,03 mm	100 x 6,5mm	310	300
527-103	0-300	0,02 mm	±0,04 mm	100 x 6,5mm	410	350
527-104	0-600	0,02 mm	±0,05 mm	250 x 10mm	800	1510
527-105	0-1000	0,02 mm	±0,07 mm	250 x 10mm	1200	1880



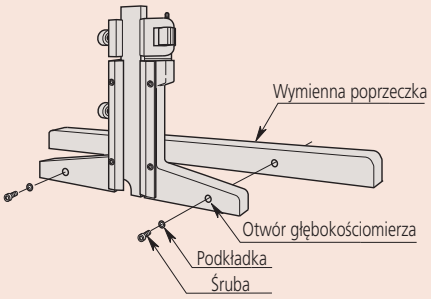

Mocowanie wymiennej poprzeczki

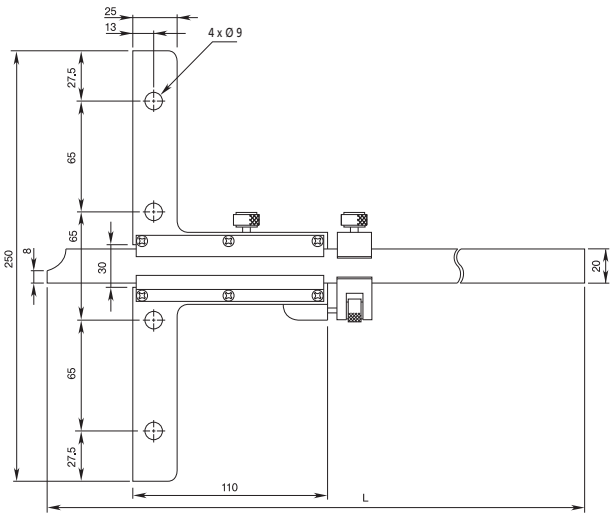

Modele o zakresach powyżej 300 mm

Wszystkie produkty przeznaczone są do sprzedaży podmiotom gospodarczym. Charakterystyki produktów, w szczególności specyfikacje techniczne, są wiążące tylko na podstawie wyraźnie wyrażonej zgody. Ceny produktów są podawane na zapytanie.

Noniuszowy głębokościomierz suwmiarkowy z hakiem

Specyfikacja techniczna

Dokładność	Patrz tabele

Wyposażenie specjalne

Nr	Opis
900370	Poprzeczka 180 mm dla zakresów do 300 mm Grubość 8 mm
900371	Poprzeczka 260 mm dla zakresów do 300 mm Grubość 8 mm
900372	Poprzeczka 320 mm dla zakresów do 300 mm Grubość 8 mm

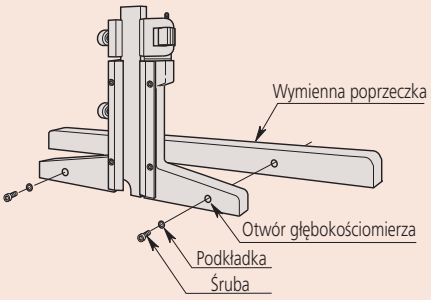

Mocowanie wymiennej poprzeczki

Seria 527

Noniuszowy głębokościomierz suwmiarkowy z hakiem posiada następujące cechy:

- Zakończenie prowadnicy w kształcie haka pozwala na pomiary głębokości i grubości podcięć i odsadzeń uzupełniające pomiary przyrządami standardowymi.
- Dostępne są modele z dojazdem precyzyjnym.

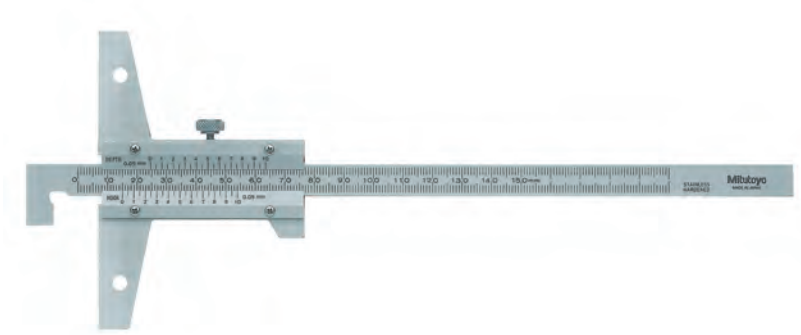

527-401

Metryczne

Nr	Zakres Powierzchnia dolna	Zakres Powierzchnia górna	Podziałka	Dokładność	L [mm]	Waga [g]
527-401	10-150 mm	0-150 mm	0,05 mm	±0,05 mm	260	240
527-402	10-200 mm	0-200 mm	0,05 mm	±0,05 mm	310	240
527-403	10-300 mm	0-300 mm	0,05 mm	±0,08 mm	410	270

Metryczne Z dojazdem precyzyjnym

Nr	Zakres Powierzchnia dolna	Zakres Powierzchnia górna	Podziałka	Dokładność	L [mm]	Waga [g]
527-411	10-150 mm	0-150 mm	0,02 mm	±0,03 mm	260	280
527-412	10-200 mm	0-200 mm	0,02 mm	±0,03 mm	310	300
527-413	10-300 mm	0-300 mm	0,02 mm	±0,04 mm	410	350

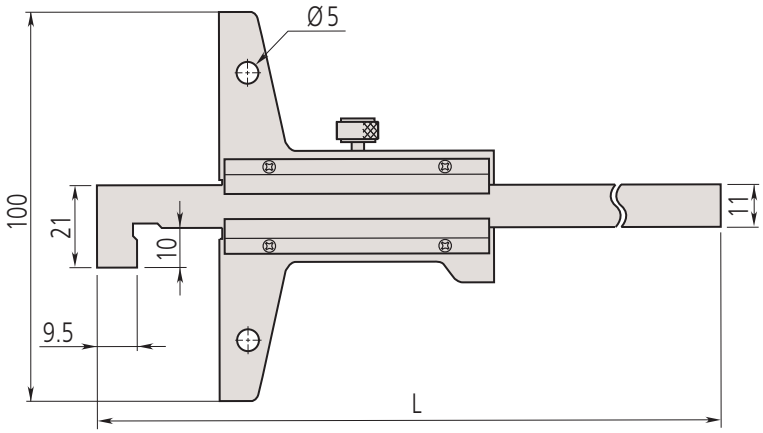

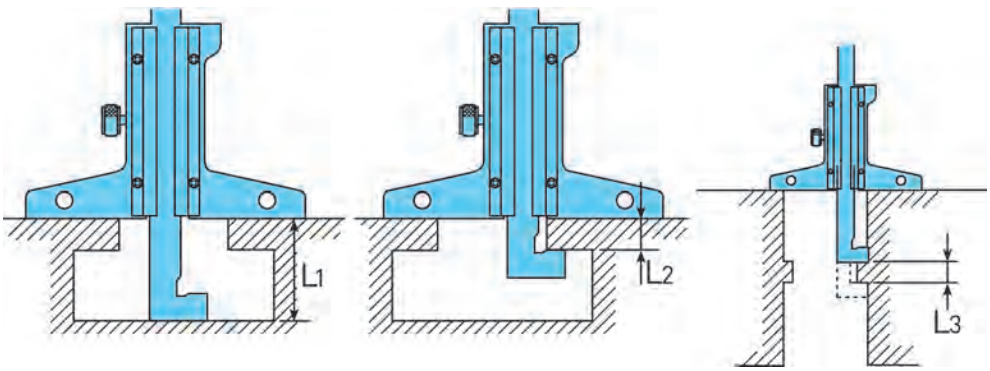

L1 = Odczyt z noniusza głębokości / L2 = Odczyt z noniusza haka / L3 = Odczyt z noniusza haka - z noniusza głębokości

Wszystkie produkty przeznaczone są do sprzedaży podmiotom gospodarczym. Charakterystyki produktów, w szczególności specyfikacje techniczne, są wiążące tylko na podstawie wyraźnie wyrażonej zgody. Ceny produktów są podawane na zapytanie.

Mitutoyo

Głębokościomierz czujnikowy

Seria 527

- Łatwa do odczytu tarcza.
- Poprzeczka i powierzchnie pomiarowe są hartowane i precyzyjnie docierane.
- Z pokrętłem dojazdu precyzyjnego.

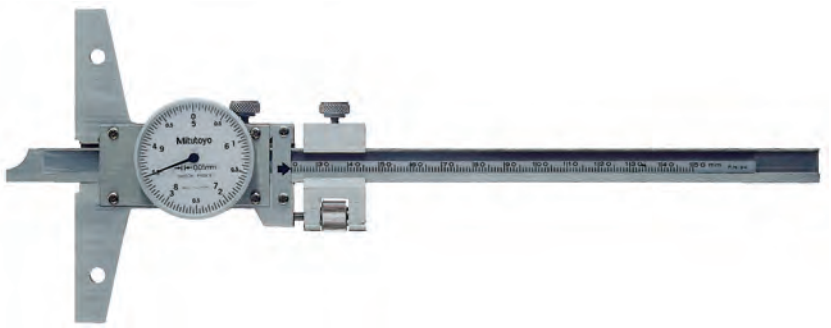

527-301-50

Metryczne

Nr	Zakres [mm]	Dokładność	L [mm]	Waga [g]
527-301-50	0-150	±0,05 mm	260	280
527-302-50	0-200	±0,05 mm	310	300
527-303-50	0-300	±0,08 mm	410	340

Dostępne też! Modele Calowe

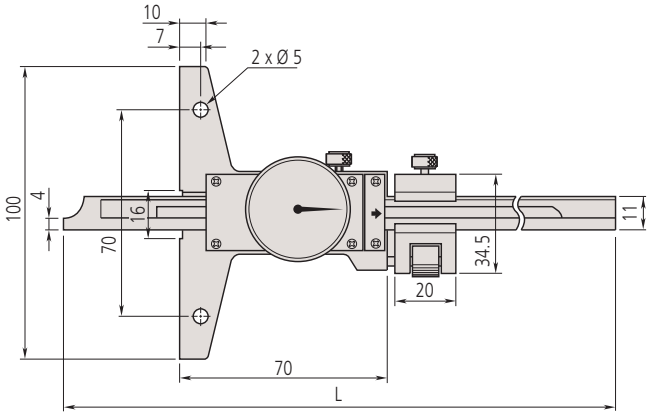

Specyfikacja techniczna

Dokładność	Patrz lista parametrów
Podziałka	0,05 mm
Wymiary podstawy	100 x 6,5 mm (Sz x Gr) mm

Wyposażenie specjalne

Nr	Opis
900370	Poprzeczka 180 mm dla zakresów do 300 mm Grubość 8 mm
900371	Poprzeczka 260 mm dla zakresów do 300 mm Grubość 8 mm
900372	Poprzeczka 320 mm dla zakresów do 300 mm Grubość 8 mm

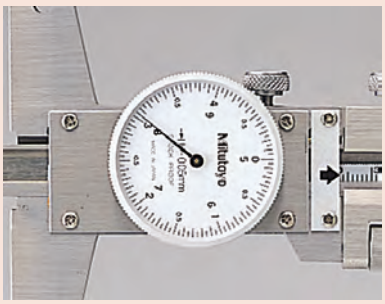

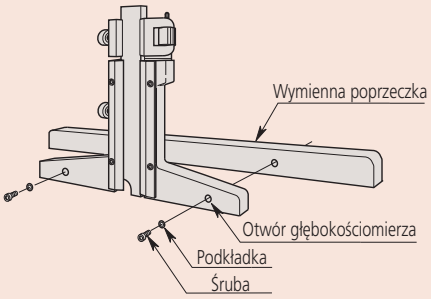

Mocowanie wymiennej poprzeczki

Wszystkie produkty przeznaczone są do sprzedaży podmiotom gospodarczym. Charakterystyki produktów, w szczególności specyfikacje techniczne, są wiążące tylko na podstawie wyraźnie wyrażonej zgody. Ceny produktów są podawane na zapytanie.

Głębokościomierz do pomiaru bieżnika opon

Funkcje	Seria 571
ORIGIN (zerowanie ABS)	●
ZERO / ABS przełączane	●
ON/OFF	●
Auto wyłączanie (po 20 min. bezczynności)	●
Sygnalizacja niskiego napięcia	●
Wyjście danych	●

Specyfikacja techniczna

Dokładność	Patrz tabele (z wyłączeniem błędu kwantyzacji)
Maks. prędkość suwaka	nieograniczona
Powtarzalność	0,01 mm
Rozdzielczość	0,01 mm
Czas życia baterii	około 20000 godzin
Wyświetlacz	LCD, wysokość znaków 7,5 mm
Dostawa	1 bateria w zestawie

Wyposażenie specjalne

Nr	Opis
959149	Kabel Digimatic z przyciskiem danych (1 m)
959150	Kabel Digimatic z przyciskiem danych (2 m)
02AZD790C	Kabel danych U-WAVE z przyciskiem danych
06ADV380C	Kabel USB Input Tool Direct z przyciskiem danych (2 m)
959143	Moduł podtrzymywania odczytu

Artykuły eksploatacyjne

Nr	Opis
938882	Bateria SR-44

Seria 571

ABSOLUTE®

Model głębokościomierza zaprojektowany specjalnie do pomiarów głębokości bieżników opon.

- Głębokościomierz ABSOLUTE Digimatic utrzymuje (raz ustawioną) pozycję początkową przez cały okres użytkowania baterii.
- Wyjście danych SPC.



571-100MOT-10

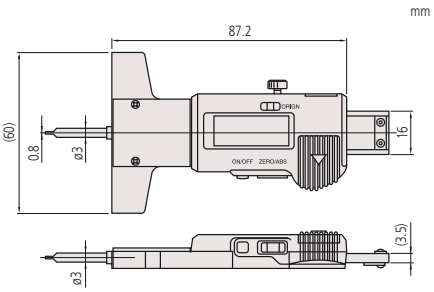

Metryczne

Nr	Zakres [mm]	Dokładność	Waga [g]
571-100MOT-10	0-25	±0,02 mm	160

Dostępne też! Modele Calowe/Metryczne

Wyposażenie dodatkowe głębokościomierzy

Poprzeczki przedłużające

Poprzeczki te można stosować tylko z modelami głębokościomierzy o zakresie 0-300 mm. Nie można ich mocować do modeli o zakresach 0-600 mm, 0-1000 mm.



900372

Metryczne

Nr	L [mm]	A [mm]	B [mm]	Liczba otworów	Waga [g]
900370	180	70	55	2	200
900371	260	35	60	5	270
900372	320	70	55	4	345

Dostępne też! Modele Calowe

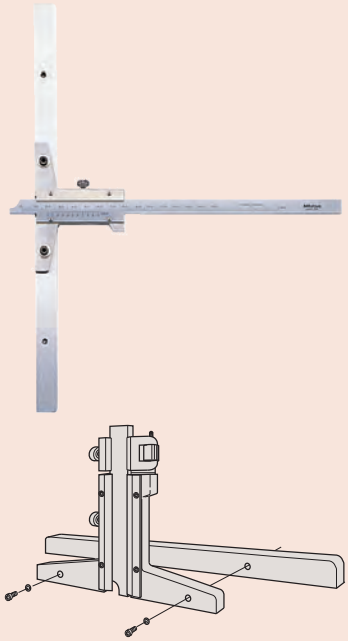

Mocowanie poprzeczki przedłużającej

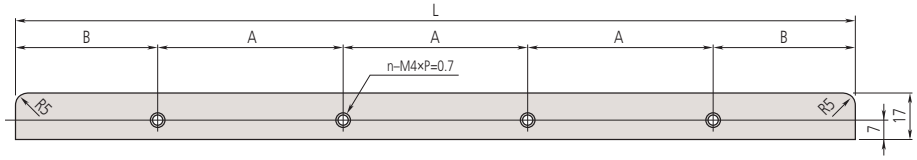

Wszystkie produkty przeznaczone są do sprzedaży podmiotom gospodarczym. Charakterystyki produktów, w szczególności specyfikacje techniczne, są wiążące tylko na podstawie wyraźnie wyrażonej zgody. Ceny produktów są podawane na zapytanie.

Mitutoyo

Wysokościomierze
Strona 233



Wyposażenie wysokościomierzy
Strona 240



Wysokościomierz z procesorem danych
Strona 242



Wszystkie produkty przeznaczone są do sprzedaży podmiotom gospodarczym. Charakterystyki produktów, w szczególności specyfikacje techniczne, są wiążące tylko na podstawie wyraźnie wyrażonej zgody. Ceny produktów są podawane na zapytanie.

Lekki wysokościomierz noniuszowy

Funkcje	Seria 506
Regulacja precyzyjna	●

Specyfikacja techniczna

Dokładność	Patrz tabele
Podziałka	0,02 mm
Dostawa	Łącznie z końcówką traserską i jej uchwytem

Wyposażenie standardowe

Nr	Opis
07GZA004	Uchwyt końcówki traserskiej ze śrubą z tworzywa sztucznego (12,7 x 6,35 mm)
900173	Węglikowa końcówka traserska (12,7 x 6,35 mm), długość 47 mm

Wyposażenie specjalne

Nr	Opis
953639	Pręt mocujący 50 mm (12,7 x 6,35 mm)
900321	Uchwyt przechylny dla tulei Ø 4, Ø 8 mm i szyny trapez.



953639

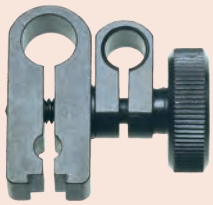

900321

Seria 506

Wysokościomierz suwmiarkowy o następujących cechach:

- Dokładny i szybki odczyt z matowo chromowanej skali głównej i noniusza.
- Dostarczany z węglikową końcówką traserską



506-207



Dojazd precyzyjny

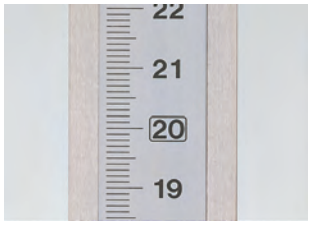

Duże cyfry

Metryczne

Nr	Zakres [mm]	Dokładność	Waga [kg]
506-207	0-200	±0,03 mm	1,4



mm

0 - 200mm

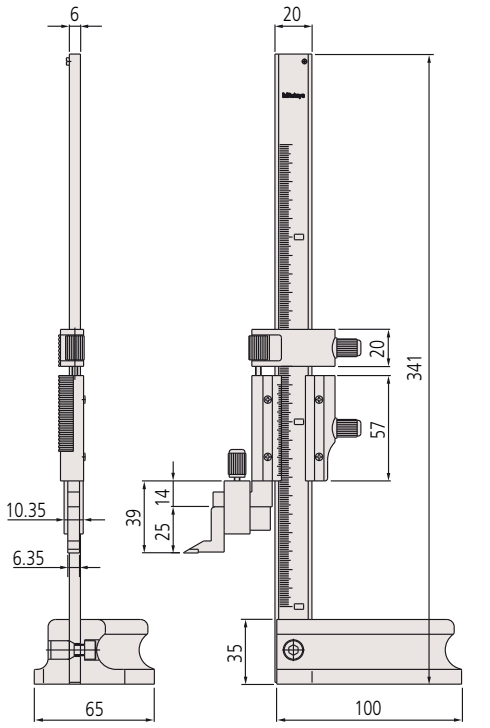

Wszystkie produkty przeznaczone są do sprzedaży podmiotom gospodarczym. Charakterystyki produktów, w szczególności specyfikacje techniczne, są wiążące tylko na podstawie wyraźnie wyrażonej zgody. Ceny produktów są podawane na zapytanie.

Mitutoyo

Standardowy wysokościomierz noniuszowy

Seria 514

Wysokościomierz suwmiarkowy o następujących cechach:

- Dokładny i szybki odczyt z matowo chromowanej skali głównej i noniusza.
- Dostarczany z węglikową końcówką traserską

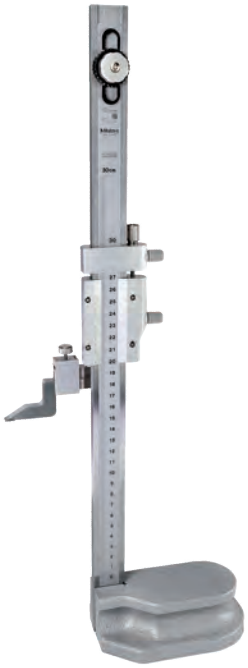

514-102

Metryczne

Nr	Zakres [mm]	Dokładność	Regulacja precyzyjna	L [mm]	a [mm]	b [mm]	c [mm]	d [mm]	e [mm]	Waga [kg]
514-102	0-300	±0,04 mm	4 mm	525	32	20	70	28	45	3,1
514-104	0-450	±0,05 mm	4 mm	675	32	20	70	28	45	3,4
514-106	0-600	±0,05 mm	7 mm	870	32	24	85	35	54	7,4
514-108	0-1000	±0,07 mm	6 mm	1340	42	30	110	45	65	20
514-170	0-1500	±0,18 mm	20 mm	1760	45	30	110,5	45	70	26

1500mm dostarczane z lupą

Dostępne też! Modele Calowe/Metryczne

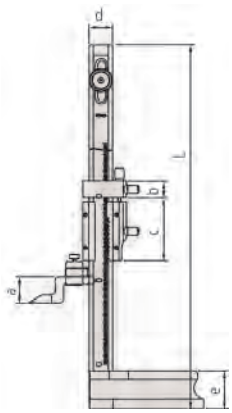

0-300 do 0-1000 mm

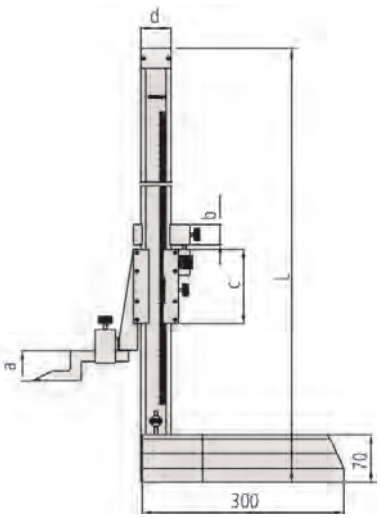

0-1500 mm

Funkcje	Seria 514
Regulacja precyzyjna	●

Specyfikacja techniczna

Dokładność	Patrz tabele
Podziałka	0,02 mm
Zakres skali	15 mm modele do 600 mm 25mm modele 1000 i 1500 mm
Dostawa	Łącznie z końcówką traserską, uchwytem końcówki traserskiej i pokrowcem

Wyposażenie standardowe

Nr	Opis
05GZA033	Uchwyt końcówki traserskiej (9 x 9 mm)
07GZA000	Węglikowa końcówka traserska (9 x 9 mm), długość 80 mm
905200	Węglikowa końc. traserska (9x9mm) o długości 150 mm
905008	Uchwyt końcówki traserskiej (10 x 16 mm)
900390	Węglikowa końcówka traserska (16 x 10 mm), długość 144 mm

07GZA033: dla wszystkich z wyjątkiem 514-170
07GZA000: 514-102, 514-104, 514-106
905200: 514-108, 514-109
905008: 514-170,514-103, 514-105, 514-107
900390: 514-170

Wyposażenie specjalne

Nr	Opis
953638	Pręt mocujący 50mm 9x9mm
900209	Pręt mocujący 100 mm (9 x 9mm)
900321	Uchwyt przechylny dla tulei Ø 4, Ø 8 mm i szyny trapez.
07GZA003	Lupa do odczytu liniału (modele 300/450/600 mm)
07GZA015	Lupa do odczytu liniału (modele 1000 mm)

953638: z wyjątkiem 514-170



900321



953638



Zastosowanie pręta mocującego

Wszystkie produkty przeznaczone są do sprzedaży podmiotom gospodarczym. Charakterystyki produktów, w szczególności specyfikacje techniczne, są wiążące tylko na podstawie wyraźnie wyrażonej zgody. Ceny produktów są podawane na zapytanie.

Wysokościomierz czujnikowy

Seria 192

Ten wysokościomierz posiada następujące cechy:
- Łatwy i bezbłędny odczyt z obydwu liczników jak również z tarczy.
- Posiada pokrętło do szybkiego posuwu zgrubnego.
- Wyposażony w węglikową końcówkę traserską.





192-130



192-132



192-133

Specyfikacja techniczna

Dokładność	Patrz tabele
Podziałka	0,01 mm
Dostawa	W zestawie końcówka traserska, uchwyt końcówki i pokrowiec

Wyposażenie standardowe

Nr	Opis
05GZA033	Uchwyt końcówki traserskiej (9 x 9 mm)
07GZA000	Węglikowa końcówka traserska (9 x 9 mm), długość 80 mm

Wyposażenie specjalne

Nr	Opis
953638	Pręt mocujący 50mm 9x9mm
900321	Uchwyt przechylny dla tulei Ø 4, Ø 8 mm i szyny trapez.



953638

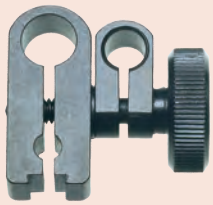

900321

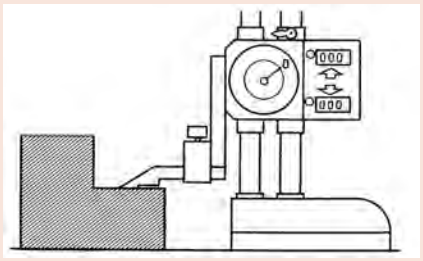

Reset

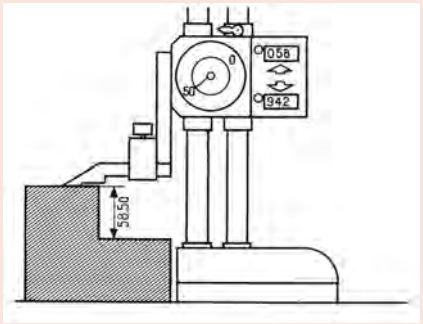

Odczyt z
Licznika : 58,00 mm
Czujnika : 0,50 mm

Wynik : 58,50 mm

Metryczne

Nr	Zakres [mm]	Dokładność	Waga [kg]
192-130	0-300	±0,03 mm	4,2
192-131	0-450	±0,05 mm	9,2
192-132	0-600	±0,05 mm	9,8
192-133	0-1000	±0,07 mm	17

Dostępne też! Modele Calowe

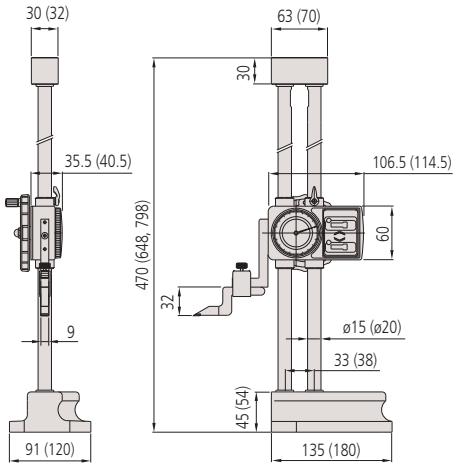

0 - 300 mm (0 - 450 mm, 0 - 600 mm)

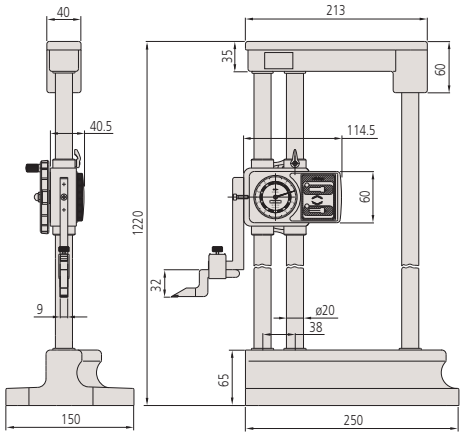

0 - 1000 mm

Wszystkie produkty przeznaczone są do sprzedaży podmiotom gospodarczym. Charakterystyki produktów, w szczególności specyfikacje techniczne, są wiążące tylko na podstawie wyraźnie wyrażonej zgody. Ceny produktów są podawane na zapytanie.

Mitutoyo

Wysokościomierz ABSOLUTE Digimatic

Seria 570

ABSOLUTE®

Ten wysokościomierz Digimatic to precyzyjny i zapewniający wiarygodne wyniki przyrząd pomiarowy o następujących zaletach:

- Wbudowany enkoder liniowy ABSOLUTE. Enkoder tego typu eliminuje potrzebę ustawiania punktów referencyjnych po każdym włączeniu zasilania. Zwiększona niezawodność dzięki wyeliminowaniu błędów nadmiernej prędkości.
- Dokładna regulacja zapewnia precyzyjne pozycjonowanie.
- Duże pokrętło precyzyjnego posuwu suwaka do dojazdu zgrubnego i dokładnego (tylko 570-3xx).
- Dostarczany z węglikową końcówką pomiarową.
- Posiada wyjście danych SPC.



570-227

Funkcje	Seria 570
ORIGIN	●
ZERO / ABS przełączane	●
PRZEŁĄCZANIE ±	●
ON/OFF	●
DATA/HOLD	●
Sygnalizacja niskiego napięcia	●
Wyjście danych	●
PRESET	●

Specyfikacja techniczna

Dokładność	Patrz tabele (bez uwzględnienia błędu kwantyzacji)
Skala	Pojemnościowy enkoder liniowy ABSOLUTE
Maks. prędkość suwaka	Nieograniczona
Rozdzielczość	0,01 mm
Czas życia baterii	około 5000 godzin
Wyświetlacz	LCD, 6 cyfr
Dostawa	Zestaw zawiera 1 baterię, końcówkę traserską i uchwyt końcówki

Wyposażenie standardowe

Nr	Opis
901338	Uchwyt końcówki traserskiej (12,7 x 6,35 mm)
900173	Węglikowa końcówka traserska (12,7 x 6,35 mm), długość 47 mm
05GZA033	Uchwyt końcówki traserskiej (9 x 9 mm)
905200	Węglikowa końc. traserska (9x9mm) o długości 150 mm

901338, 900173: 570-227, 570-244
05GZA033, 905200: 570-230

Wyposażenie specjalne

Nr	Opis
905338	Kabel Digimatic (1m)
905409	Kabel Digimatic (2 m)
02AZD790F	Kabel danych dla U-WAVE
06ADV380F	Kabel Input Tool Direct USB (2m)
953639	Pręt mocujący 50 mm (12,7 x 6,35 mm)
953638	Pręt mocujący 50mm 9x9mm
900209	Pręt mocujący 100 mm (9 x 9mm)
900321	Uchwyt przechylny dla tulei Ø 4, Ø 8 mm i szyny trapez.

953639: 570-227
953638, 900209: 570-230

Artykuły eksploatacyjne

Nr	Opis
938882	Bateria SR-44



953638



900321



Metryczne

Nr	Zakres [mm]	Dokładność	Uwagi	Waga [kg]
570-227	0-200	±0,03 mm	2 x PRESET	1,3
570-230	0-1000	±0,07 mm		16,8

Dostępne też! Modele Calowe/Metryczne

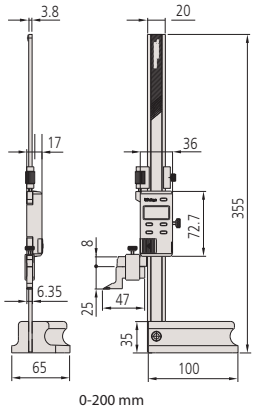

0-200 mm

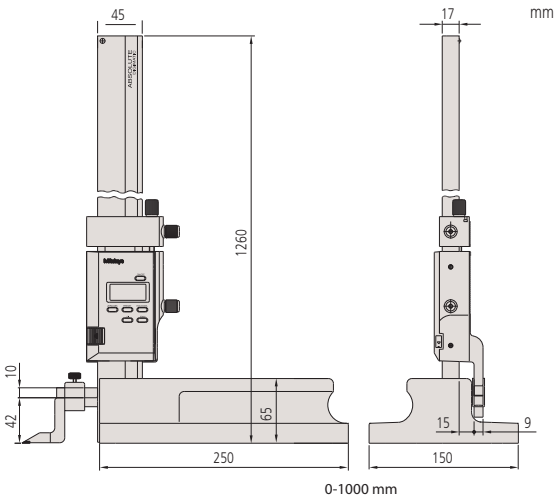

0-1000 mm

Wszystkie produkty przeznaczone są do sprzedaży podmiotom gospodarczym. Charakterystyki produktów, w szczególności specyfikacje techniczne, są wiążące tylko na podstawie wyraźnie wyrażonej zgody. Ceny produktów są podawane na zapytanie.

Wysokościomierz ABSOLUTE Digimatic

Seria 570

ABSOLUTE®

Ten wysokościomierz Digimatic to precyzyjny i zapewniający wiarygodne wyniki przyrząd pomiarowy o następujących zaletach:

- Wbudowany enkoder liniowy ABSOLUTE. Enkoder tego typu eliminuje potrzebę ustawiania punktów referencyjnych po każdym włączeniu zasilania. Zwiększona niezawodność dzięki wyeliminowaniu błędów nadmiernej prędkości.
- Dokładna regulacja zapewnia precyzyjne pozycjonowanie.
- Duże pokrętło precyzyjnego posuwu suwaka do dojazdu zgrubnego i dokładnego.
- Dostarczany z węglikową końcówką pomiarową.
- Posiada wyjście danych SPC.

Funkcje	Seria 570
ORIGIN	●
ZERO / ABS przełączane	●
ON/OFF	●
DATA/HOLD	●
Sygnalizacja niskiego napięcia	●
Wyjście danych	●

Specyfikacja techniczna

Dokładność	Patrz tabele (bez uwzględnienia błędu kwantyzacji)
Skala	Pojemnościowy enkoder liniowy ABSOLUTE
Maks. prędkość suwaka	Nieograniczona
Rozdzielczość	0,01 mm
Czas życia baterii	około 20000 godzin
Wyświetlacz	LCD, wysokość znaków 10 mm
Dostawa	Zestaw zawiera 1 baterię, końcówkę traserską i uchwyt końcówki

Wyposażenie standardowe

Nr	Opis
05GZA033	Uchwyt końcówki traserskiej (9 x 9 mm)
07GZA000	Węglikowa końcówka traserska (9 x 9 mm), długość 80 mm

Wyposażenie specjalne

Nr	Opis
905338	Kabel Digimatic (1m)
905409	Kabel Digimatic (2 m)
02AZD790F	Kabel danych dla U-WAVE
06ADV380F	Kabel Input Tool Direct USB (2m)
953638	Pręt mocujący 50mm 9x9mm
900321	Uchwyt przechylny dla tulei Ø 4, Ø 8 mm i szyny trapez.

Artykuły eksploatacyjne

Nr	Opis
938882	Bateria SR-44



953638

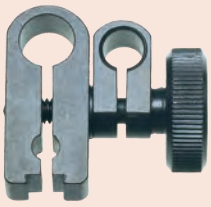

900321





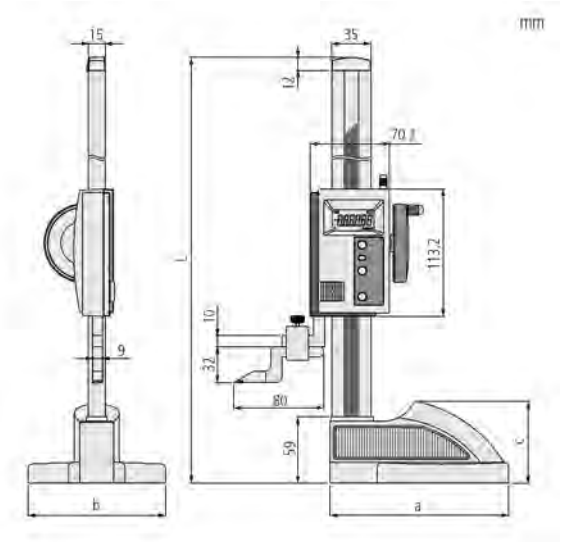

570-302

Metryczne

Nr	Zakres [mm]	Dokładność	L [mm]	A [mm]	B [mm]	C [mm]	Waga [kg]
570-302	0-300	±0,03 mm	507	160	122	72,6	4,6
570-304	0-600	±0,05 mm	812	181	142	74,1	6,4

Dostępne też! Modele Calowe/Metryczne



Duże pokrętło równomiernego posuwu suwaka



Wygodny uchwyt



Duża dźwignia blokady

Wszystkie produkty przeznaczone są do sprzedaży podmiotom gospodarczym. Charakterystyki produktów, w szczególności specyfikacje techniczne, są wiążące tylko na podstawie wyraźnie wyrażonej zgody. Ceny produktów są podawane na zapytanie.

Mitutoyo

Wysokościomierz Digimatic typ z podwójną kolumną

Seria 192

Ten wysokiej dokładności wysokościomierz posiada następujące zalety:
- Konstrukcja z podwójną kolumną zapewnia wysoką dokładność pomiaru.
- Wyposażony jest w końcówkę traserską z ostrzem węglikowym.
- Duże znaki wyświetlacza o wysokość 11mm zapewniają dobrą czytelność.
- Wyjście danych SPC.



192-613-10





Metryczne

Nr	Zakres [mm]	Dokładność	Waga [kg]
192-613-10	0-300	±0,02 mm	4,7
192-614-10	0-600	±0,05 mm	8,3
192-615-10	0-1000	±0,07 mm	15,7

Dostępne też! Modele Calowe/Metryczne

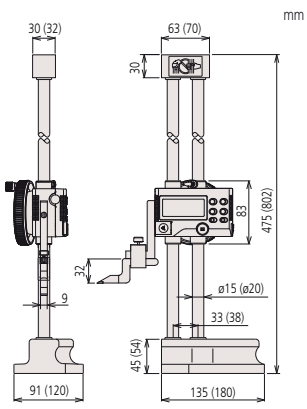

0-300 mm
(0-600 mm)

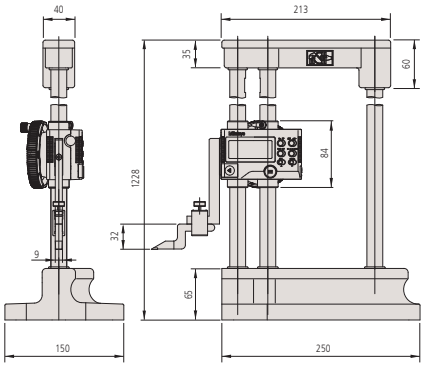

0-1000 mm

Funkcje	Seria 192
ZERO / ABS przełączane	●
PRESET (2 wartości)	●
PRZEŁĄCZANIE ±	●
ON/OFF	●
DATA/HOLD	●
Sygnalizacja niskiego napięcia	●
Wyjście danych	●

Specyfikacja techniczna

Dokładność	Patrz tabela (z wyłączeniem błędu kwantyzacji)
Maks. prędkość suwaka	500 mm/s
Rozdzielczość	0,01/0,005 mm
Czas życia baterii	około 3500 godzin
Wyświetlacz	LCD, wysokość znaków: 11 mm
Dostawa	Końcówka traserska, uchwyt końcówki, bateria i pokrowiec

Wyposażenie standardowe

Nr	Opis
05GZA033	Uchwyt końcówki traserskiej (9 x 9 mm)
07GZA000	Węglikowa końcówka traserska (9 x 9 mm), długość 80 mm
450291	Pokrowiec 300 mm
450292	Pokrowiec 600 mm
450290	Pokrowiec 1000 mm

Wyposażenie specjalne

Nr	Opis
905338	Kabel Digimatic (1m)
905409	Kabel Digimatic (2 m)
02AZD790F	Kabel danych dla U-WAVE
06ADV380F	Kabel Input Tool Direct USB (2m)
953638	Pręt mocujący 50mm 9x9mm
900321	Uchwyt przechylny dla tulei Ø 4, Ø 8 mm i szyny trapez.

Artykuły eksploatacyjne

Nr	Opis
938882	Bateria SR-44



953639

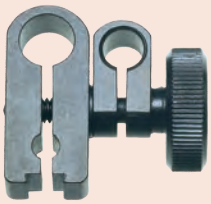

900321



Wszystkie produkty przeznaczone są do sprzedaży podmiotom gospodarczym. Charakterystyki produktów, w szczególności specyfikacje techniczne, są wiążące tylko na podstawie wyraźnie wyrażonej zgody. Ceny produktów są podawane na zapytanie.

Wysokościomierz Digimatic typ z podwójna kolumną i ze złączem sondy stykowej

Funkcje	Seria 192
ZERO / ABS przełączane	●
PRESET (2 wartości)	●
PRZEŁĄCZANIE ±	●
ON/OFF	●
DATA/HOLD	●
Kompensacja promienia końcówki	●
Sonda stykowa impulsowa	●
Sygnalizacja niskiego napięcia	●
Wyjście danych	●

Seria 192

- Dostarczany z długą węglikową końcówką traserską.
- Konstrukcja z podwójną kolumną zapewnia wysoką dokładność pomiarów.
- Zastosowanie opcjonalnej dwukierunkowej sondy stykowej przyspiesza i zwiększa dokładność pomiaru różnicy wysokości, wymiarów wewnętrznych i zewnętrznych.





192-663-10



192-007

Specyfikacja techniczna

Dokładność	Patrz tabele (bez uwzględnienia błędu kwantyzacji)
Maks. prędkość suwaka	500 mm/s
Powtarzalność	0,01 mm
Rozdzielczość	0,01/0,005 mm
Czas życia baterii	około 3500 godzin
Wyświetlacz	LCD, wysokość znaków: 11 mm
Dostawa	Z końcówką traserską i uchwytem końcówki traserskiej 1 baterią i pokrowcem

Wyposażenie standardowe

Nr	Opis
05GZA033	Uchwyt końcówki traserskiej (9 x 9 mm)
905200	Węglikowa końc. traserska (9x9mm) o długości 150 mm
450291	Pokrowiec 300 mm
450292	Pokrowiec 600 mm
450290	Pokrowiec 1000 mm

Wyposażenie specjalne

Nr	Opis
905338	Kabel Digimatic (1m)
905409	Kabel Digimatic (2 m)
02AZD790F	Kabel danych dla U-WAVE
06ADV380F	Kabel Input Tool Direct USB (2m)
192-007	Dwukierunkowa sonda stykowa - metryczna
953638	Pręt mocujący 50mm 9x9mm
900209	Pręt mocujący 100 mm (9 x 9mm)
900321	Uchwyt przechylny dla tulei Ø 4, Ø 8 mm i szyny trapez.

Artykuły eksploatacyjne

Nr	Opis
938882	Bateria SR-44

Metryczne

Nr	Zakres [mm]	Dokładność	Waga [kg]
192-663-10	0-300	±0,02 mm	5,7
192-664-10	0-600	±0,04 mm	8,3
192-665-10	0-1000	±0,06 mm	15,7

Dostępne też! Modele Calowe/Metryczne

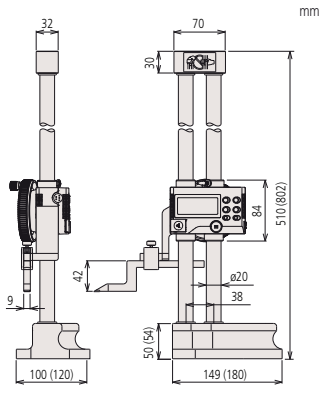

0-300 mm
(0-600 mm)

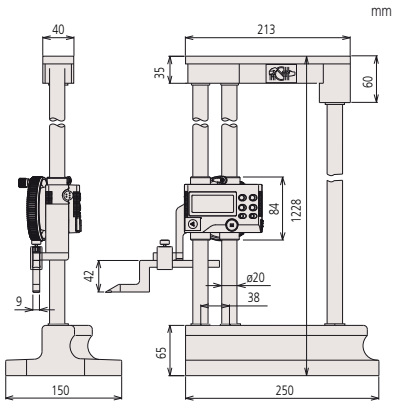

0-1000 mm

Wszystkie produkty przeznaczone są do sprzedaży podmiotom gospodarczym. Charakterystyki produktów, w szczególności specyfikacje techniczne, są wiążące tylko na podstawie wyraźnie wyrażonej zgody. Ceny produktów są podawane na zapytanie.

Mitutoyo

Części zamienne wysokościomierzy

Wyposażenie standardowe wysokościomierzy Height Gauge

Wyposażenie opcjonalne i części zmienne dla wysokościomierzy.

- Różnego rodzaju akcesoria dla różnorodnych zastosowań wysokościomierzy.
- Odporne na zużycie końcówki traserskie o powierzchni z węglika spiekanego dostępne dla wszystkich wysokościomierzy.



05GZA033

Węglikowe końcówki traserskie

Nr	Zastosowanie w wysokościomierzach	Opis
07GZA000	192-130, 192-131, 192-132, 192-133 192-613-10, 192-614-10, 192-615-10 514-102, 514-104, 514-106 570-302, 570-304	Węglikowa końcówka traserska (9 x 9 mm), długość 80 mm
905200	192-663-10, 192-664-10, 192-665-10 514-108 570-230	Węglikowa końcówka traserska (9 x 9 mm), długość 150 mm
900173	570-227 506-207	Węglikowa końcówka traserska (12,7 x 6,35 mm), długość 47 mm
900390	514-170	Węglikowa końcówka traserska (16 x 10 mm), długość 144 mm

Uchwyty końcówek traserskich

Nr	Zastosowanie w wysokościomierzach	Opis
905008	514-170	Uchwyt końcówki traserskiej (10 x 16 mm)
07GZA004	570-227, 570-244, 506-207	Uchwyt końcówki traserskiej ze śrubą z tworzywa sztucznego (12,7 x 6,35 mm)
05GZA033	192-130, 192-131, 192-132, 192-133 192-613-10, 192-614-10, 192-615-10 192-663-10, 192-664-10, 192-665-10 514-102, 514-104, 514-106, 514-108 570-230 570-302, 570-304	Uchwyt końcówki traserskiej (9 x 9 mm)

mm

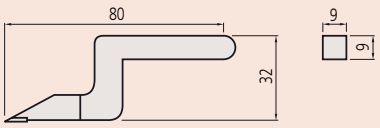

07GZA000

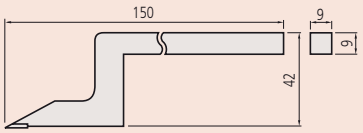

905200

mm

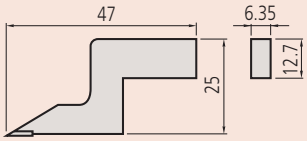

900173

mm

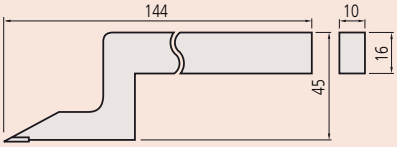

900390

mm

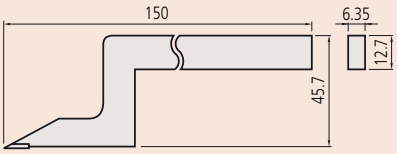

905201

Wszystkie produkty przeznaczone są do sprzedaży podmiotom gospodarczym. Charakterystyki produktów, w szczególności specyfikacje techniczne, są wiążące tylko na podstawie wyraźnie wyrażonej zgody. Ceny produktów są podawane na zapytanie.

Wyposażenie dodatkowe wysokościomierzy

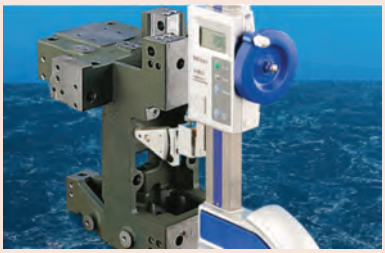



Głowica centrująca



Przystawka do pomiaru głębokości





Czujnik kontaktu elektrycznego
900872

Wyposażenie opcjonalne wysokościomierzy Height Gauge

Wyposażenie opcjonalne i części zmienne dla wysokościomierzy.

- Różnego rodzaju akcesoria dla różnorodnych zastosowań wysokościomierzy.
- Odporne na zużycie końcówki traserskie o powierzchni z węglika spiekanego dostępne dla wszystkich wysokościomierzy.

Głowice centrujące - Center master

Nr	Do stosowania z wysokościomierzami:	Uwagi
900581	570-227, 570-244 506-207 192-630-10, 192-631-10, 192-632-10, 192-633-10 570-248	Głowica centrująca (12,7 x 6,35 mm)
951144	192-130, 192-131, 192-132, 192-133 192-613-10, 192-614-10, 192-632-10, 192-633-10 570-312, 570-313, 570-314 192-670-10, 192-671-10, 192-672-10, 192-673-10 514-108, 514-109	Głowica centrująca (9 x 9 mm)

Przystawka do pomiaru głębokości

Nr	Do stosowania z wysokościomierzami:	Uwagi
900764	192-130, 192-131, 192-132, 192-133 192-613-10, 192-614-10, 192-615-10 514-102, 514-103, 514-104, 514-105, 514-106, 514-107 570-302, 570-304 192-663-10, 192-664-10, 192-665-10 514-108, 514-109	Przystawka do pomiaru głębokości (9 x 9 mm)
900878	570-227, 570-244 506-207 192-630-10, 192-631-10, 192-632-10, 192-633-10 570-248	Przystawka do pomiaru głębokości (12,7 mm x 6,35 mm)

Czujnik kontaktu elektrycznego

Nr	Do stosowania z wysokościomierzami:
900872	Dla wszystkich wysokościomierzy na płycie granitowej. Dla części przewodzących o dostatecznej powierzchni styku.

Wszystkie produkty przeznaczone są do sprzedaży podmiotom gospodarczym. Charakterystyki produktów, w szczególności specyfikacje techniczne, są wiążące tylko na podstawie wyraźnie wyrażonej zgody. Ceny produktów są podawane na zapytanie.

Wysokościomierz QM-Height

Seria 518

ABSOLUTE®

Wysokiej precyzji wysokościomierz ABSOLUTE posiadający następujące zalety:

- W urządzeniu zastosowano wysokiej precyzji i rozdzielczości liniowy enkoder typu ABSOLUTE.
- Dostępne są typy z i bez układu posuwu pneumatycznego.
- Automatyczne wykonywanie zarejestrowanych wcześniej programów pomiarowych.
- Łatwość przywoływania często wykonywanych pomiarów, takich jak pomiary średnic zewnętrznych i wewnętrznych i rozstawu otworów za pomocą ikonowych przycisków poleceń, w tym poleceń uruchamianych jednym przyciskiem.
- Niezwykle długi czas życia baterii.
- Ocena GO/±NG wykonywana po ustawieniu górnej i dolnej granicy tolerancji.
- Dla większej wygody użytkowania wyświetlacz jest przymocowany na stałe do obudowy. Podczas pomiarów sonda przemieszcza się niezależnie.



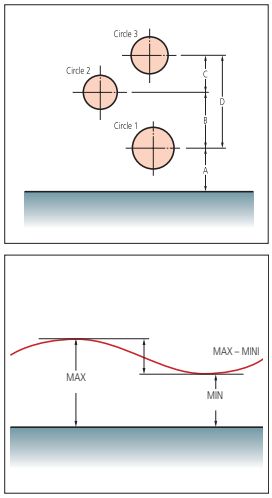

Nr	Zakres [mm]	Prostopadłość	Poduszka powietrzna	Waga [kg]
518-230	0-350/0-465*	7µm	nie	25
518-232	0-600/0-715*	12µm	nie	26
518-234	0-350/0-465*	7µm	Tak	29
518-236	0-600/0-715*	12µm	Tak	30

*Zakres z sondą zwróconą w górę

Dostępne też! Modele Calowe/Metryczne



Przykład wykorzystania QM-Height z łożyskiem powietrznym



21AZE990 dla U-WAVE (system bezprzewodowy)

Specyfikacja techniczna

Powtarzalność (±2σ)	1,8 µm
Dokładność	±(2,4+2,1L/600) µm L = Długość pomiaru (mm)
Skala	Indukcyjny enkoder ABSOLUTE
Nacisk pomiarowy	1,5 ± 0,5 N
Przesuwanie suwaka	Ręczne
Sposób przemieszczania	Łożysko toczne
Zasilanie	Baterie alkaliczne AA LR6 (4szt.), akumulatorki AA Ni-MH (4szt.) zasilacz sieciowy (opcjonalny)
Czas życia baterii	Około 300 godz. (bez poduszki powietrznej) Około 80 godz. (z poduszką powietrzną)
Rozdzielczość	0,001mm/0,005mm
Funkcja pomiarowa	Pomiar 1D: wysokość, średnica, odległość, Maks/Min/TIR (Maks-Min), tolerancja, ustawianie wartości, pamięć danych
Wyświetlacz	LCD TN monochromatyczny

Wyposażenie standardowe

Nr	Opis
011037	4 baterie LR06 (AA)
12AAA715	Blok kalibracyjny
05HZA148	Końcówka z kulką przesuniętą Ø 5 mm

Wyposażenie specjalne

Nr	Opis
936937	Kabel Digimatic (1m)
965014	Kabel Digimatic (2 m)
02AZD790D	Kabel danych U-WAVE
06ADV380D	Kabel USB ITD (2m)
02AZE990	Zestaw instalacyjny U-WAVE-T dla QMH
06AEG180D	Zasilacz sieciowy 6V DC, 2A



05HZA148

Broszura QM-Height dostępna na żądanie

Zeskanuj kod QR swoim urządzeniem mobilnym i oglądaj na kanale YouTube filmy z naszymi produktami.

Wszystkie produkty przeznaczone są do sprzedaży podmiotom gospodarczym. Charakterystyki produktów, w szczególności specyfikacje techniczne, są wiążące tylko na podstawie wyraźnie wyrażonej zgody. Ceny produktów są podawane na zapytanie.

Wyposażenie dodatkowe wysokościomierzy QM-Height

Seria 518

QM-Height

Wyposażenie specjalne

Nr	Opis
12AAF667	Końcówka sferyczna Ø 2 (współśrodkowa)
957261	Końcówka sferyczna Ø 2 mm (współosiowa)
957262	Końcówka sferyczna Ø 3 mm (współosiowa)
957263	Końcówka sferyczna Ø 4 mm (współosiowa)
12AAB552	Końcówka sferyczna Ø 10 mm (współosiowa)
957264	Końcówka dyskowa Ø14mm
957265	Końcówka dyskowa Ø20mm
12AAA788	Końcówka sferyczna Ø 4 mm (typ ekscentryczny)
12AAA789	Końcówka z kulką przesuniętą Ø 6 mm (typ ekscentryczny)
12AAC072	Sonda do pomiaru głębokości
12AAA792	Uchwyt; dla czujnika zegarowego o tulei Ø 8 mm
12AAA793	Uchwyt; długi
226116	Kołnierz Ø 6

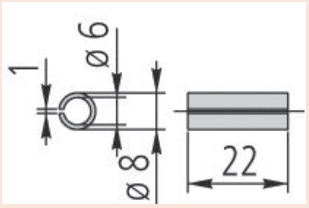

226116



Ocena tolerancji GO



Ocena tolerancji NG

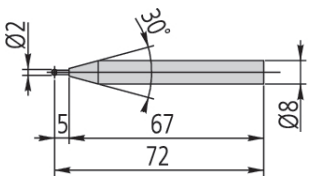

12AAF667

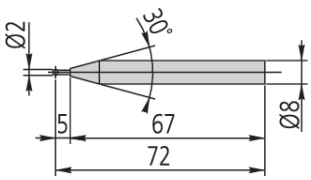

957261

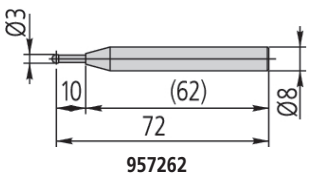

957262

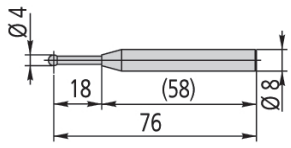

957263

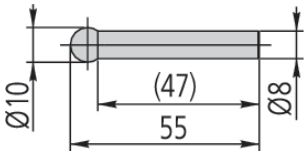

12AAB552

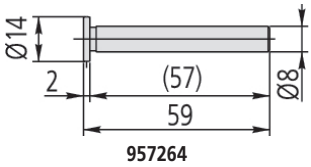

957264

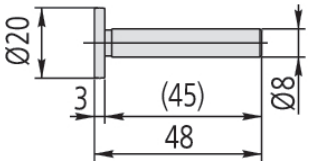

957265

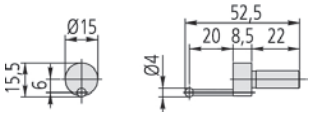

12AAA788

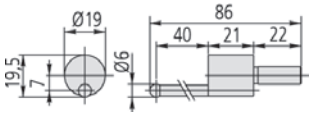

12AAA789

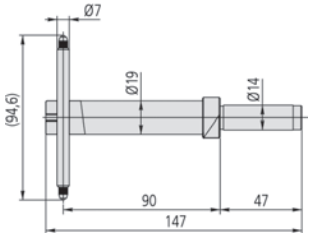

12AAC072

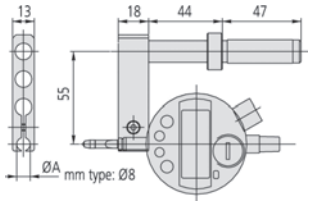

12AAA792
(z opcjonalnym czujnikiem)

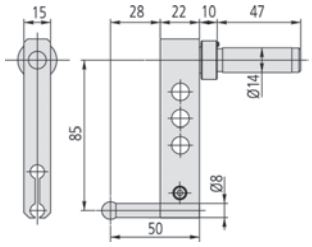

12AAA793
(z opcjonalną końcówka pomiarową)

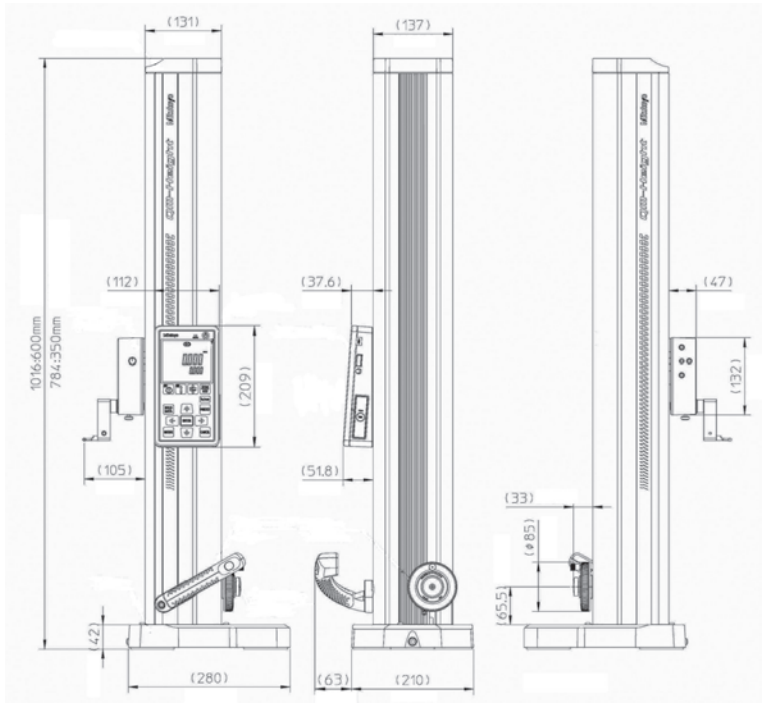

Wszystkie produkty przeznaczone są do sprzedaży podmiotom gospodarczym. Charakterystyki produktów, w szczególności specyfikacje techniczne, są wiążące tylko na podstawie wyraźnie wyrażonej zgody. Ceny produktów są podawane na zapytanie.

Mitutoyo

Wysokościomierz LH-600D/DG

Seria 518

Wysokiej klasy system pomiaru 2D. Oto niektóre z licznych cech wysokościomierza Linear Height Gauge LH-600E/EG:

- Wysoka dokładność.
- System przemieszczania pneumatycznego.
- Intuicyjny panel sterujący z menu i wyświetlaczem.
- Łatwy do odczytu wyświetlacz LCD.
- Automatyczne wykonywanie zarejestrowanych programów pomiarowych.
- Wyświetlanie oceny tolerancji (GO/NG) po każdym pomiarze.
- Zasilanie akumulatorowe.
- Łatwość użytkowania dzięki niewielkiej wadze.
- Port danych RS-232 C.
- Wyście danych USB (tylko do przechowywania danych).
- Wejście danych DIGIMATIC dla czujników cyfrowych (np. do pomiaru prostopadłości).
- Obliczenia statystyczne.



518-351D-21 518-352D-21

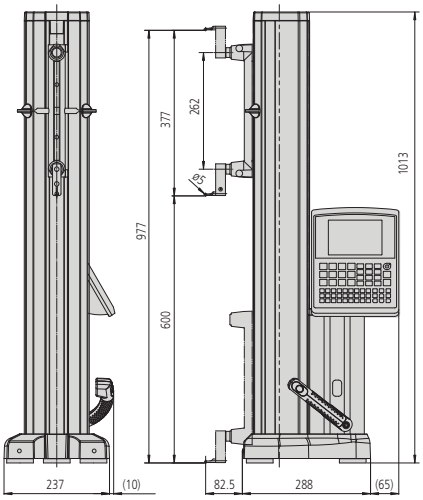





Nr	Uwagi	Waga [kg]
518-351D-21		24
518-352D-21	Preinstalowany uchwyt Power grip	24

Specyfikacja techniczna

Zakres	0-972 mm
Zakres posuwu suwaka	600 mm
Dokładność	(1,1 + 0,6L/600) µm L = długość (mm)
Prostopadłość	5 µm (po kompensacji)
Prostoliniowość	4 µm (mechaniczna)
Język menu	angielski/niemiecki/francuski/ hiszpański/włoski/holenderski/ portugalski/szwedzki/turecki/ czeski/węgierski/słoweński/ polski/chiński tradycyjny(opcjonalny)/ japoński
Przesuwanie suwaka	Ręczne/motoryczne (5-40 mm/s, 7 kroków)
Przemieszczanie przyrządu	Łożysko powietrzne z wbudowanym kompresorem
Metoda równoważenia	Przeciwwaga
L. przechowywanych programów	50 programów (maks.)
L. przechowywanych danych	60000 (max.)
Czas pracy na baterii	około 5 godzin
Detektory	Patrz odpowiedni rozdział dotyczący sond
Nacisk pom.	1 N
Rozdzielczość	0,0001/0,001/0,01/0,1 mm
Wyświetlacz	Graficzny LCD 320x240 punktów (z podświetleniem)

Wyposażenie standardowe

Nr	Opis
12AAA715	Blok kalibracyjny
12AAF634	Końcówka ekscentryczna Ø 5 mm
12AAF712	Opakowanie baterii
223587	Pokrowiec
357651	Zasilacz sieciowy 12V

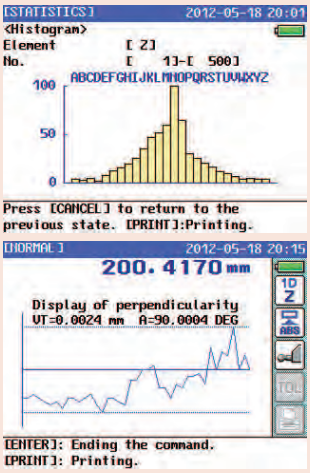

Broszura Linear Height LH-600 dostępna na żądanie

Zeskanuj kod QR swoim urządzeniem mobilnym i oglądaj na kanale YouTube filmy z naszymi produktami.

Wszystkie produkty przeznaczone są do sprzedaży podmiotom gospodarczym. Charakterystyki produktów, w szczególności specyfikacje techniczne, są wiążące tylko na podstawie wyraźnie wyrażonej zgody. Ceny produktów są podawane na zapytanie.

Wyposażenie opcjonalne dla Linear Height

Seria 518

Wyposażenie specjalne

Nr	Opis
1. Blok do kalibracji średnicy sondy	
12AAA787	Blok do ustawczy dla średnicy sondy (do stosowania z sondą stożkową)
2. Pomiar głębokości	
12AAC072	Sonda do pomiaru głębokości
3. Wymienne końcówki pomiarowe dla sondy mimośrodowej (wyposażenie standardowe)	
12AAF666	Końcówka sferyczna Ø 1 (współśrodkowa)
957261	Końcówka sferyczna Ø 2 mm (współosiowa)
12AAF667	Końcówka sferyczna Ø 2 (współśrodkowa)
957262	Końcówka sferyczna Ø 3 mm (współosiowa)
957263	Końcówka sferyczna Ø 4 mm (współosiowa)
12AAB552	Końcówka sferyczna Ø 10 mm (współosiowa)
12AAF668	Końcówka sferyczna Ø 10 (współśrodkowa) L=82
12AAF669	Końcówka sferyczna Ø 10 (współśrodkowa) L=120
12AAF670	Końcówka dyskowa Ø5
12AAF671	Końcówka dyskowa Ø10
957264	Końcówka dyskowa Ø14mm
957265	Końcówka dyskowa Ø20mm
12AAF672	Końcówka z kulką przesuniętą Ø1
12AAF673	Końcówka z kulką przesuniętą Ø 2
12AAA788	Końcówka sferyczna Ø 4 mm (typ ekscentryczny)
12AAA789	Końcówka z kulką przesuniętą Ø 6 mm (typ ekscentryczny)
226116	Kołnierz Ø 6
226117	Adapter z gwintem M2
226118	Adapter z gwintem M3
4. Specjalny uchwyt, specjalna sonda	
12AAC073	Uchwyt; końcówki stożkowej (Ø20mm)
12AAA792	Uchwyt; dla czujnika zegarowego o tulei Ø 8 mm
12AAA793	Uchwyt; długi
12AAB136	Sonda; Cylindryczna uniwersalna Ø 10
5. Inne	
12AAF674	Dodatkowe ciężarki
K650986	Zestaw sond
6. Drukarka i jej wyposażenie	
12AAN052	Papier dla drukarki paragonowej (pakiet 10 rolek)
12AAA804	Kabel drukarki, 2m (dla drukarki A4)
12AAA807D	Kabel RS-232C (2m)
12AAN050	Drukarka paragonowa (dla krajów UE; z wyjątkiem WB)
7. Bateria	
12AAF712	Opakowanie baterii

Zalecany model drukarki A4: EPSON LQ-590
K650986: uchwyt końcówki M3/końcówka talerzykowa Ø 12 mm/ końcówka z kulką rubinową Ø 1, 2, 3, 4 mm/przedłużki 10, 20 mm

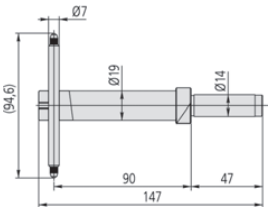

12AAC072

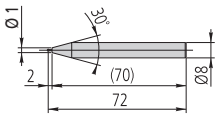

12AAF666

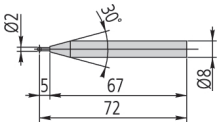

957261

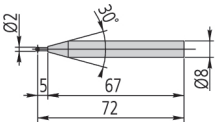

12AAF667

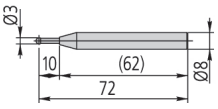

957262

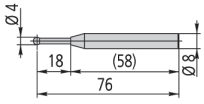

957263

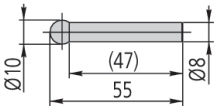

12AAB552



12AAF668



12AAF669

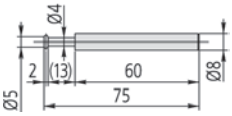

12AAF670

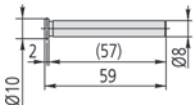

12AA671

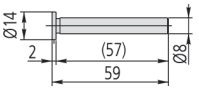

957264

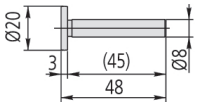

957265

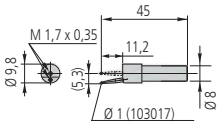

12AAF672

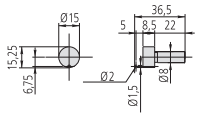

12AAF673

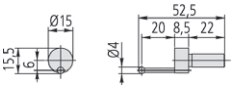

12AAA788

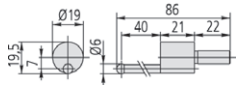

12AAA789

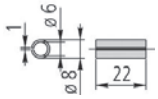

226116

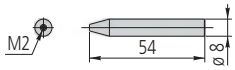

226117

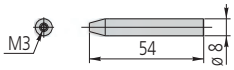

226118

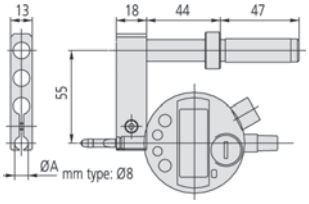

12AAA792
(z opcjonalnym czujnikiem)

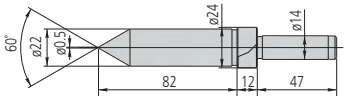

12AAC073

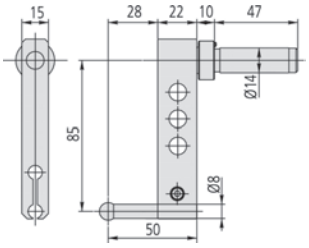

12AAA793
(z opcjonalną końcówka pomiarową)

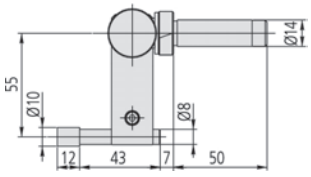

12AAB136



K650986



12AAN050

Wszystkie produkty przeznaczone są do sprzedaży podmiotom gospodarczym. Charakterystyki produktów, w szczególności specyfikacje techniczne, są wiążące tylko na podstawie wyraźnie wyrażonej zgody. Ceny produktów są podawane na zapytanie.

Mitutoyo

Krótki przewodnik po przyrządach pomiarowych

Wysokościomierze

Nazewnictwo

Wysokościomierz suwmiarkowy

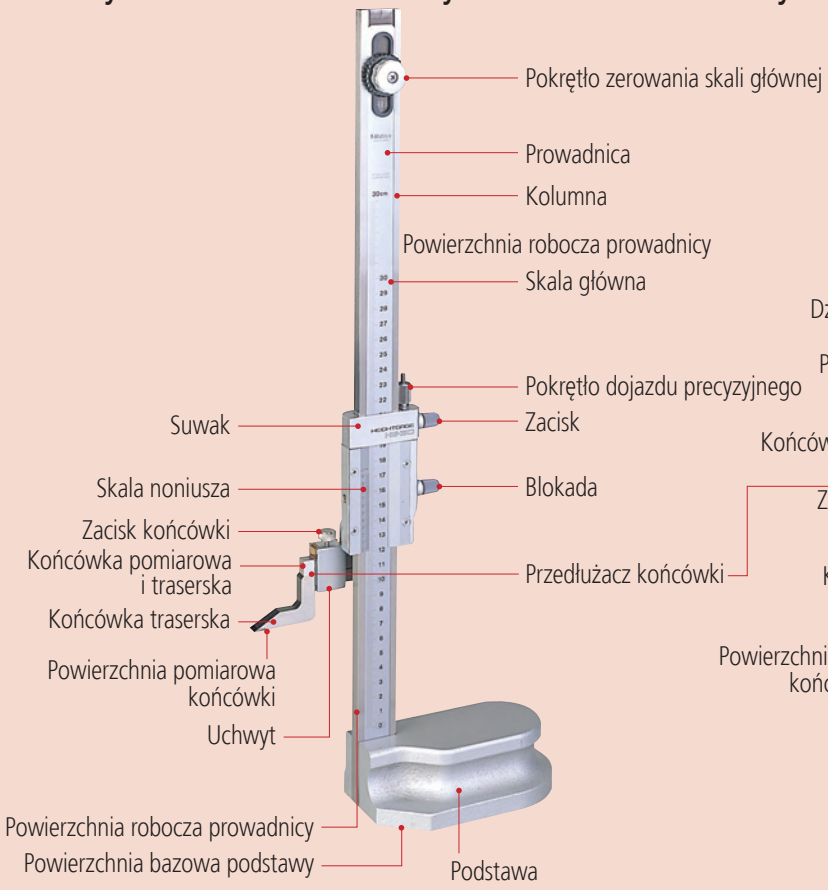

Wysokościomierz z licznikiem mechanicznym

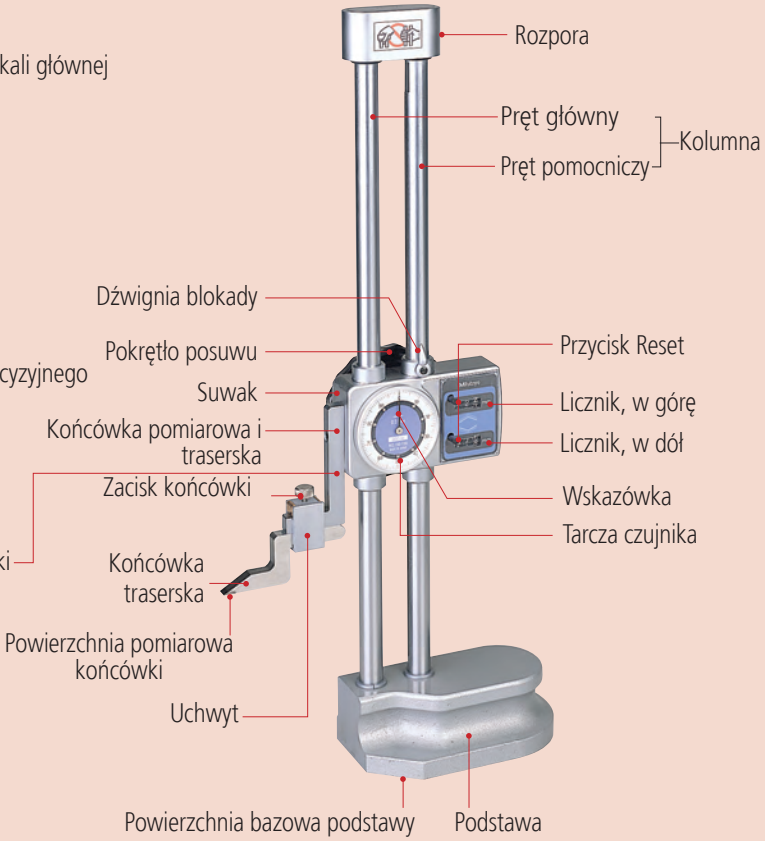

Wysokościomierze Digimatic

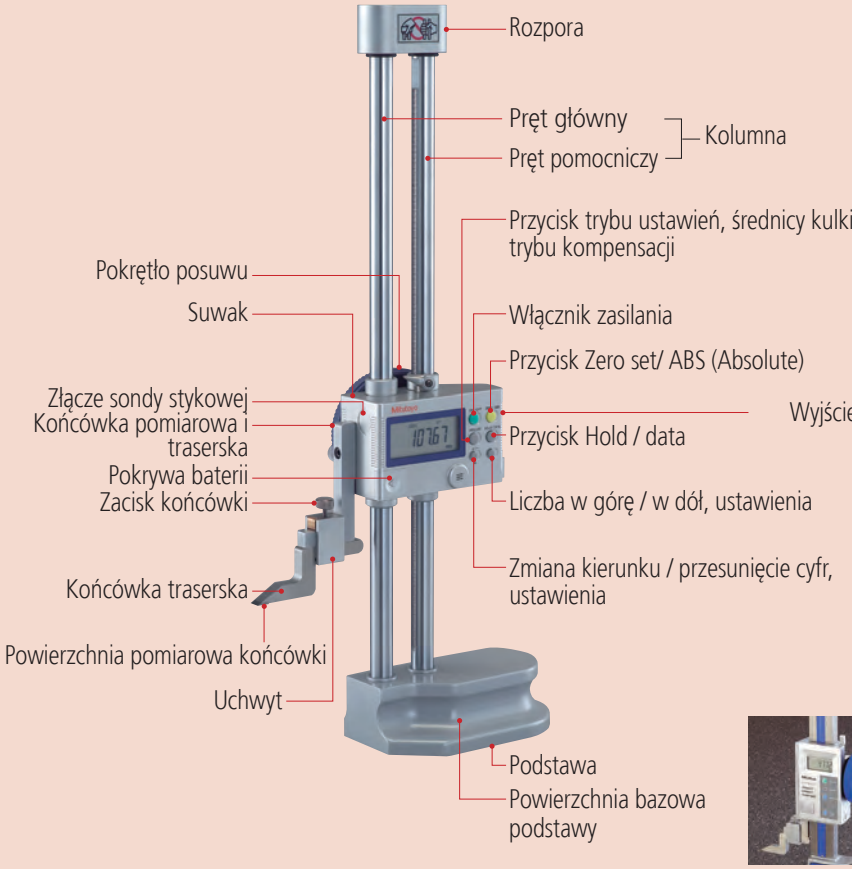

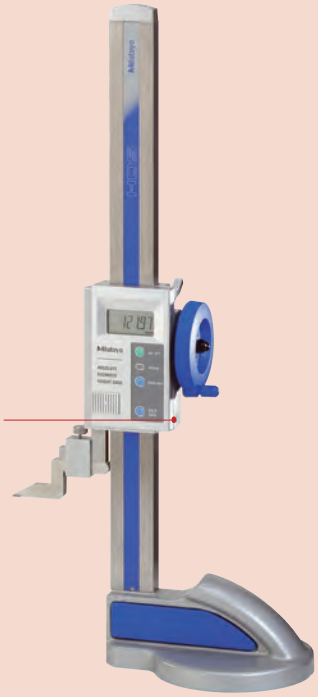


Pokrętło posuwu


Dźwignia blokady suwaka


Ergonomiczna podstawa

Wszystkie produkty przeznaczone są do sprzedaży podmiotom gospodarczym. Charakterystyki produktów, w szczególności specyfikacje techniczne, są wiążące tylko na podstawie wyraźnie wyrażonej zgody. Ceny produktów są podawane na zapytanie.

Jak odczytywać wskazania

Wysokościomierz suwmiarkowy

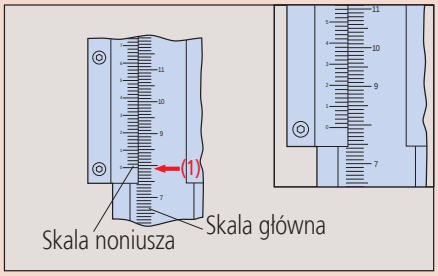

Podziałka	0,02mm
(1) Skala główna	79 mm
(2) Noniusz	0,36 mm
Odczyt	79,36 mm

Ogólne uwagi do użytkowania wysokościomierzy

1. Potencjalne przyczyny błędów

Tak jak w przypadku suwmiarek, czynniki wpływające na powstawanie błędów to efekt paralaksy, nadmierny nacisk pomiarowy związany z niespełnianiem przez przyrząd zasady Abbego, różnicowa rozszerzalność termiczna związana z różnicą temperatur wysokościomierza i mierzonego przedmiotu.
Istnieją również inne czynniki powodujące powstawanie błędów wynikające z budowy wysokościomierza. W szczególności są to, opisane poniżej, czynniki związane ze skręceniem krawędzi odniesienia i mocowaniem końcówki.

2. Skręcenie kolumny i mocowanie końcówki pomiarowej

Tak jak w przypadku suwmiarki, jak to pokazano na rysunku poniżej, błędy powstają przy używaniu wysokościomierza, którego kolumna prowadząca suwak jest skręcona. Błąd ten opisuje ten sam wzór, który jest stosowany do obliczania błędów wynikających z niespełnienia zasady Abbego.

$$f = h\,\theta = h\frac{a}{\ell}$$

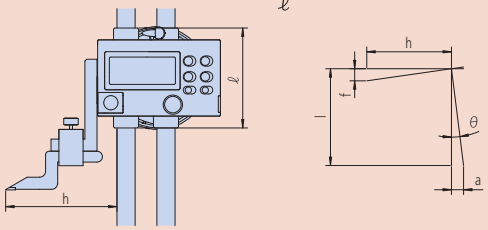

Przy instalacji końcówki pomiarowej (lub czujnika dźwigniowo-zębatego) wymagana jest szczególna ostrożność, ponieważ ma ona wpływ na wartość błędu spowodowanego skręceniem kolumny wysokościomierza poprzez zwiększanie wymiaru h w powyższym równaniu. Innymi słowy, im dłuższa jest niestandardowa końcówka pomiarowa lub czujnik dźwigniowo-zębaty, tym większy jest błąd pomiaru.

Przykład: Efekt pozycji pomiaru punktu
Gdy h równa się 150 mm, błąd jest 1,5 raza większy niż, gdy h równa się 100 mm.

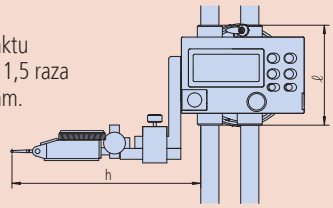

3. Odrywanie się podstawy od powierzchni odniesienia

Jeśli podczas ustawiania końcówki pomiarowej na stosie płytek wzorcowych lub elemencie mierzonego przedmiotu na suwak wywierana jest zbyt duża siła, podstawa może się unieść ponad płytę pomiarową, co powoduje powstawanie błędów pomiaru. W celu przeprowadzenia poprawnego ustawienia należy przesuwać suwak powoli w dół, dosuwając i odsuwając końcówkę od powierzchni płytki wzorcowej (lub przedmiotu). Poprawne ustawienia ma miejsce, gdy poczuje się lekkie zetknięcie końcówki podczas jej przemieszczania nad krawędzią mierzonej powierzchni. Koniecznie należy się też upewnić, że powierzchnia płyty oraz bazowa podstawy wysokościomierza wolne są od pyłu czy wiórów.

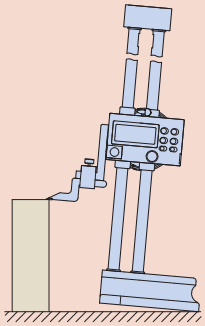

Wysokościomierz z licznikiem mechanicznym

Pomiar w górę od powierzchni odniesienia

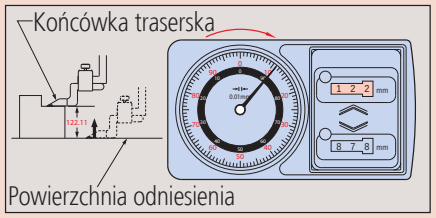

Licznik	122	mm
Tarcza	0.11	mm
Odczyt	122.11	mm

Pomiar w dół od powierzchni odniesienia

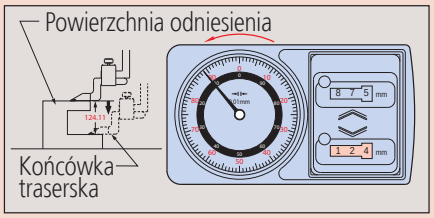

Licznik	124	mm
Tarcza	0.11	mm
Odczyt	124.11	mm

4. Zależność pomiędzy dokładnością a temperaturą

Wysokościomierze wykonuje się z różnego rodzaju materiałów. Należy mieć na uwadze, że niektóre kombinacje materiału mierzonego przedmiotu, temperatury otoczenia i temperatury przedmiotu mogą wpływać na dokładność pomiaru. Ten niekorzystny wpływ eliminuje się poprzez wprowadzanie poprawek.

5. Krawędź końcówki traserskiej jest ostra, i dlatego przyrząd musi być użytkowany z zachowaniem należytej ostrożności, aby uniknąć zranienia.

6. Aby nie uszkodzić skali wysokościomierza cyfrowego nie należy grawerować na niej numerów identyfikacyjnych ani innych informacji.

7. Należy uważać, aby nie upuścić wysokościomierza ani niczym w niego lub nim nie uderzyć.

Wskazówki dla użytkowania wysokościomierzy

1. Kolumna, po której przesuwa się suwak powinna być utrzymywana w czystości. Jeśli pył i bród będą się na niej gromadzić, mogą utrudnić posuw suwaka, prowadząc do błędów ustawień i pomiarów.
2. Podczas trasowania, należy zabezpieczyć pozycję suwaka przy użyciu różnego rodzaju blokad, w które wyposażony jest wysokościomierz. Zaleca się, aby sprawdzać ustawienie po zablokowaniu pozycji, ponieważ w przypadku niektórych wysokościomierzy czynność blokowania może lekko zmieniać ustawioną pozycję. Jeśli ma to miejsce, należy ustalić dopuszczalność takich zmian.
3. Równoległość pomiędzy powierzchnią pomiarową końcówki traserskiej a powierzchnią bazową podstawy powinna być 0,01 mm lub lepsza. Przed instalacją końcówki traserskiej lub czujnika dźwigniowo-zębatego należy usunąć wszelkie zanieczyszczenia z powierzchni montażowych. Końcówka i inne części powinny być w sposób pewny zamocowane podczas pomiaru.
4. Jeśli skala główna wysokościomierza może być przesuwana, po wykonaniu przesunięcia w celu zerowania, należy pewnie dokręcić nakrętki mocujące.
5. Błędy paralaksy nie są nieznaczące, dlatego podczas odczytu wartości należy patrzeć prostopadle na podziałkę.
6. Po użyciu zetrzeć z przyrządu wszelkie pozostałości wody i oleju. Następnie lekko natrzeć olejem antykorozyjnym i pozostawić do wyschnięcia przed umieszczeniem w miejscu przechowywania.
7. Uwagi na temat przechowywania:
   Podczas przechowywania wysokościomierza należy unikać wystawiania go na bezpośrednie działanie światła słonecznego, wysokich temperatur, niskich temperatur oraz wysokiej wilgotności.
   Jeśli wysokościomierz cyfrowy nie ma być używany przez okres dłuższy niż trzy miesiące, należy usunąć z niego baterie.
   Jeśli wysokościomierz wyposażony jest w ochronny pokrowiec, należy go założyć, aby uniknąć przylegania kurzu do kolumny.

Wszystkie produkty przeznaczone są do sprzedaży podmiotom gospodarczym. Charakterystyki produktów, w szczególności specyfikacje techniczne, są wiążące tylko na podstawie wyraźnie wyrażonej zgody. Ceny produktów są podawane na zapytanie.

Mitutoyo

Czujniki ABSOLUTE Digimatic
Strona 249



Czujniki zegarowe
Strona 263



Wyposażenie czujników
Strona 281



Czujniki dźwigniowo-zębate
Strona 290

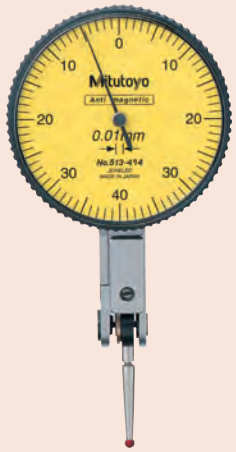

Wyposażenie czujników dźwigniowo-zębatych
Strona 298



Grubościomierze, głębokościomierze, macki i mierniki grubości powłok.
Strona 300



Wszystkie produkty przeznaczone są do sprzedaży podmiotom gospodarczym. Charakterystyki produktów, w szczególności specyfikacje techniczne, są wiążące tylko na podstawie wyraźnie wyrażonej zgody. Ceny produktów są podawane na zapytanie.

Czujnik z ogniwem słonecznym ABSOLUTE Digimatic ID-SS

Funkcje	Seria 543
ORIGIN (zerowanie ABS)	●
Wyjście danych DIGIMATIC	●
Zmiana kierunku zliczania	●

Specyfikacja techniczna

Dokładność	Patrz tabele (z wyłączeniem błędu kwantyzacji)
Skala	Pojemnościowy enkoder liniowy Absolute
Ø tulei	8 mm
Maks. prędkość suwaka	Nieograniczona
Końcówka pomiarowa	Kulka węglikowa, gwint M 2,5 x 0,45 mm
Alarm	Błąd kompozycji wartości zliczanej
Zasilanie	Ogniwo słoneczne od 40 luksów oświetlenia
Wyświetlacz	LCD, wysokość znaków 9 mm

Wyposażenie specjalne

Nr	Opis
21EZA198	Dźwignia wrzeciona (modele 12,7 mm)
540774	Wężyk dźwigni wrzeciona 500 mm
21EZA105	Uchwyt wrzeciona (modele 12,7mm)
Kable sygnałowe Digimatic	
905338	Kabel Digimatic (1m)
905409	Kabel Digimatic (2 m)
02AZD790F	Kabel danych dla U-WAVE
06ADV380F	Kabel Input Tool Direct USB (2m)

Dla kabla USB Input Tool Direct:
wymagane są przełącznik nożny (937179T), adapter przełącznika nożnego USB (nr 06ADV384) i oprogramowanie USB-ITPAK (nr 06AEN846).

Artykuły eksploatacyjne

Nr	Opis
901312	Końcówka standardowa



Seria 543

ABSOLUTE® IP42 SOLAR PROPRIETARY INSPECTION CERTIFICATE

Standardowy model czujnika ABSOLUTE Digimatic zasilany ogniwem fotowoltaicznym, przyjazny dla środowiska naturalnego i łatwy w użyciu.
Czujnik ABSOLUTE Digimatic Solar ID-SS posiada następujące zalety:

- ABSOLUTE oznacza, że nie trzeba ustawiać punktu zerowego po każdym przywróceniu zasilania tego czujnika, co oszczędza czas i fatygę.
- Nie ma potrzeby wymiany baterii.
- Ogniwo zapewnia właściwą moc przy oświetleniu 40 LUX.
- Przechowywanie energii w super kondensatorze umożliwia pracę w warunkach słabego oświetlenia, mniej niż 40 LUX.
- Dostęp do wszystkich funkcji poprzez duże przyjazne użytkownikowi przyciski umieszczone z przodu przyrządu.
- Duże znaki wyświetlacza o wysokości 9mm zapewniają dobrą czytelności.



543-500B



543-505B

Metryczne

Nr	Nr-Ścianka tylna z uchem	Zakres [mm]	Nacisk pomiarowy [N]	Rozdzielczość	Dokładność	Waga ucho/płaski [g]
543-500B	543-500	12,7	≤ 1,5	0,001 mm	0,003 mm	150/140
543-505B	543-505	12,7	≤ 1,5	0,01 mm	0,02 mm	150/140

Nr z "B": Płaska ścianka tylna

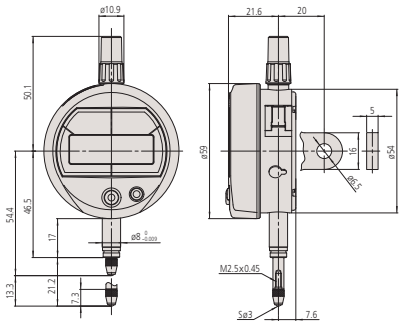

Wszystkie produkty przeznaczone są do sprzedaży podmiotom gospodarczym. Charakterystyki produktów, w szczególności specyfikacje techniczne, są wiążące tylko na podstawie wyraźnie wyrażonej zgody. Ceny produktów są podawane na zapytanie.

Mitutoyo

Czujnik ABSOLUTE Digimatic typu ID-S

Seria 543

Niezawodny i łatwy w użyciu czujnik standardowy.
Czujnik ABSOLUTE Digimatic ID-S posiada następujące cechy:

- ABSOLUTE oznacza, że nie trzeba ustawiać punktu zerowego po każdym przywróceniu zasilania tego czujnika, co oszczędza czas i fatygę.
- Dokładność pomiaru utrzymywana jest nawet przy najwyższych prędkościach przesuwu wrzeciona.
- Duże 9 mm cyfry wyświetlacza ułatwiają odczyt.
- Wyjątkowo długi czas życia baterii



543-781B



543-790B



543-794B

Funkcje	Seria 543
ORIGIN (zerowanie ABS)	●
Wyjście danych DIGIMATIC	●
ON/OFF	●
Zmiana kierunku zliczania	●

Specyfikacja techniczna

Dokładność	Patrz tabele (z wyłączeniem błędu kwantyzacji)
Skala	Pojemnościowy enkoder liniowy ABSOLUTE
Ø tulei	8 mm
Maks. prędkość suwaka	Nieograniczona
Końcówka pomiarowa	Kulka węglikowa, gwint M 2,5 x 0,45 mm
Alarm	Niskie napięcie, błąd kompozycji wartości zliczanej
Zasilanie	1 bateria SR-44
Czas życia baterii	około 18000 godzin (typ 0,001 mm) około 20000 godzin (typ 0,01 mm)
Wyświetlacz	LCD, wysokość znaków 9 mm

Wyposażenie specjalne

Nr	Opis
21EZA198	Dźwignia wrzeciona (modele 12,7 mm)
540774	Wężyk dźwigni wrzeciona 500 mm
21EZA105	Uchwyt wrzeciona (modele 12,7mm)
238774	Silikonowa osłona wrzeciona
Kable sygnałowe Digimatic	
905338	Kabel Digimatic (1m)
905409	Kabel Digimatic (2 m)
02AZD790F	Kabel danych dla U-WAVE
06ADV380F	Kabel Input Tool Direct USB (2m)

Dla kabla USB Input Tool Direct wymagane są:
przełącznik nożny (nr 937179T), adapter przełącznika nożnego USB (nr 06ADV384)
oraz oprogramowanie USB-ITPAK (nr 06ADV386).
238774 tylko dla 543-794B

Artykuły eksploatacyjne

Nr	Opis
901312	Końcówka standardowa
938882	Bateria SR-44
02ACA376	Gumowa osłona wrzeciona (guma NBR)

02ACA376 tylko dla 543-794B

Metryczne

Nr	Nr-Ścianka tylna z uchem	Zakres [mm]	Nacisk pomiarowy [N]	Rozdzielczość	Dokładność	Uwagi	Waga Ucho/płaska [g]
543-781B	543-781	12,7	≤ 1,5	0,01 mm	0,02 mm	IP42	140/150
543-790B	543-790	12,7	≤ 1,5	0,001 mm	0,003 mm	IP42	140/150
543-794B	543-794	12,7	≤ 2,5	0,001 mm	0,003 mm	IP53	140/150

Nr z literą "B" : Płaska ścianka tylna

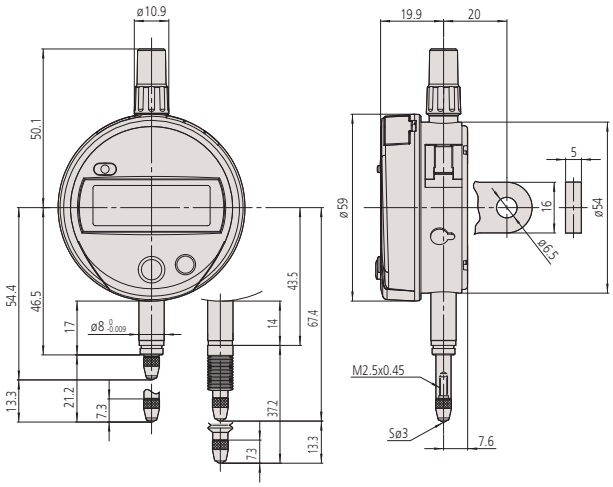



21EZA198



540774



21EZA105

Wszystkie produkty przeznaczone są do sprzedaży podmiotom gospodarczym. Charakterystyki produktów, w szczególności specyfikacje techniczne, są wiążące tylko na podstawie wyraźnie wyrażonej zgody. Ceny produktów są podawane na zapytanie.

Czujnik ABSOLUTE Digimatic typu ID-U

Funkcje	Seria 575
ORIGIN (zerowanie ABS)	●
Wyjście danych DIGIMATIC	●
ON/OFF	●
Zmiana kierunku zliczania	●

Specyfikacja techniczna

Dokładność	Patrz tabele (z wyłączeniem błędu kwantyzacji)
Skala	Pojemnościowy enkoder liniowy ABSOLUTE
Ø tulei	8 mm (typ ISO/JIS)
Maks. prędkość suwaka	Nieograniczona
Końcówka pomiarowa	Kulka węglikowa, gwint M 2,5 x 0,45 (typu ISO/JIS)
Alarm	Niskiego napięcia, błędu kompozycji wartości zliczanej
Zasilanie	1 bateria SR-44
Czas życia baterii	około 20000 godzin
Rozdzielczość	0,01 mm
Wyświetlacz	LCD, wysokość znaków 8,5 mm

Wyposażenie standardowe

Nr	Opis
137693	Dźwignia do unoszenia wrzeciona

Wyposażenie specjalne

Nr	Opis
540774	Wężyk dźwigni wrzeciona 500 mm
Kable sygnałowe Digimatic	
905338	Kabel Digimatic (1m)
905409	Kabel Digimatic (2 m)
02AZD790F	Kabel danych dla U-WAVE
06ADV380F	Kabel Input Tool Direct USB (2m)

540774: ruchomy zakres pomiarowy maks. 12mm
Dla kabla USB Input Tool Direct wymagane są:
przełącznik nożny (nr 937179T), adapter przełącznika nożnego USB (nr 06ADV384)
oraz oprogramowanie USB-ITPAK (nr 06ADV386).

Artykuły eksploatacyjne

Nr	Opis
938882	Bateria SR-44
901312	Końcówka standardowa

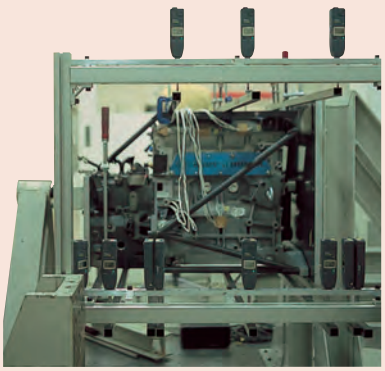

Seria 575

ABSOLUTE IP42

Czujnik cyfrowy o wąskiej obudowie o zakresie 25mm.
Czujnik ABSOLUTE Digimatic ID-U posiada następujące zalety:

- ABSOLUTE oznacza, że nie trzeba ustawiać punktu zerowego po każdym przywróceniu zasilania tego czujnika, co oszczędza czas i fatygę.
- Ze względu na zwartą budowę idealny do instalacji w czujnikowych stanowiskach pomiarowych.
- Wyjątkowo długi czas życia baterii.

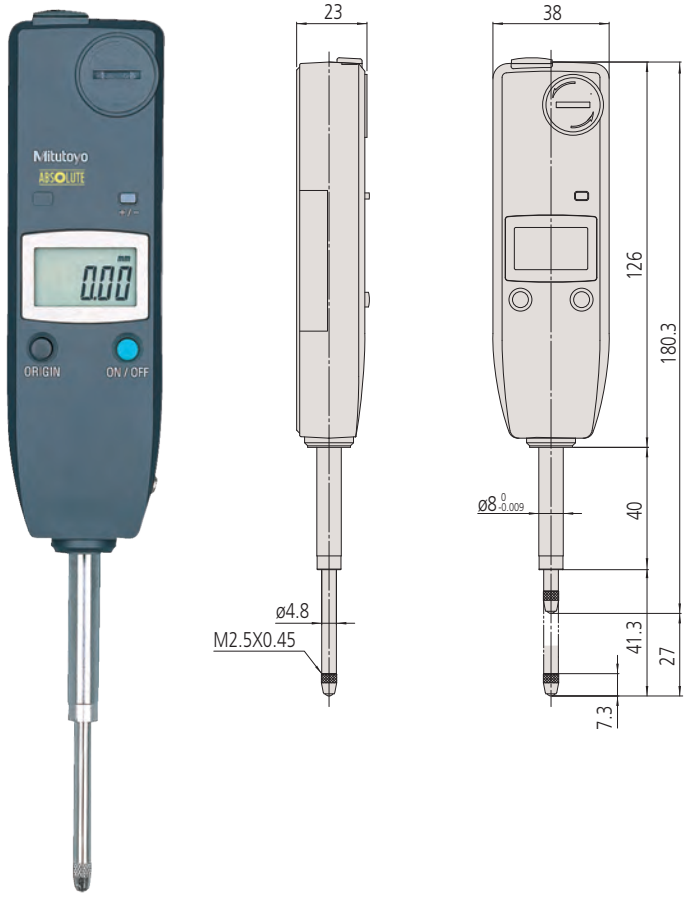

575-121

Metryczne

Nr	Zakres [mm]	Nacisk pomiarowy [N]	Dokładność	Waga [g]
575-121	25,4	≤ 1,8	0,02 mm	140

Dostępne też! Modele Calowe/Metryczne

Czujnik ABSOLUTE Digimatic ID-C

Seria 543

Wielofunkcyjny, niezawodny i łatwy w użyciu cyfrowy czujnik zegarowy.
Czujnik ABSOLUTE Digimatic ID-C posiada następujące zalety:

- ABSOLUTE oznacza, że nie trzeba ustawiać punktu zerowego po każdym przywróceniu zasilania tego czujnika, co oszczędza czas i fatygę.
- Ocena tolerancji GO/±NG po uprzednim ustawieniu granic tolerancji.
- Wykonywanie prostych obliczeń przez wykorzystanie definiowanego przez użytkownika współczynnika równania Ax ('x' przemieszczenie wrzeciona).
- Duże znaki wyświetlacza o wysokości 11mm zapewniają dobrą czytelności.
- Obrotowy wyświetlacz obracany w zakresie 330°.
- Funkcja blokady zabezpiecza przed nieautoryzowanym dostępem.



Model o zakresie 12,7 mm



Model o zakresie 25,4 mm



Model o zakresie 50,8 mm

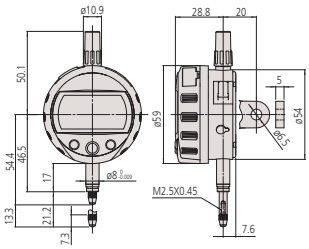

Modele o zakresie 12,7 mm

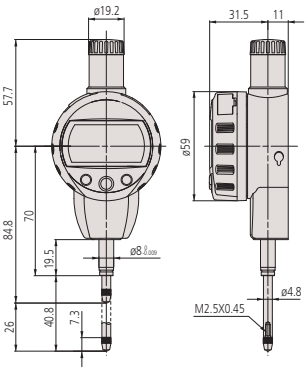

Modele o zakresie 25,4 mm

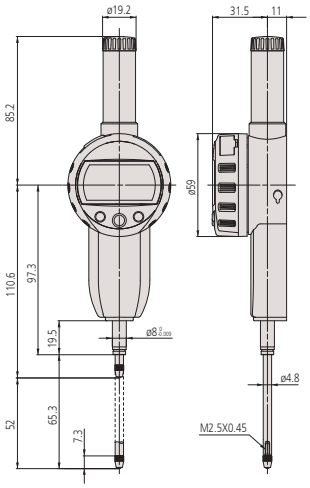

Modele o zakresie 50,8 mm

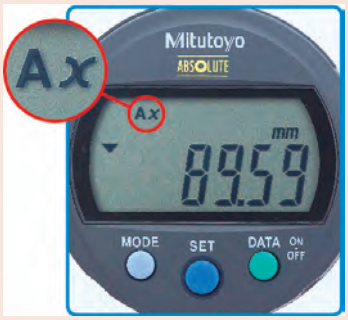

Obliczanie : f(x) = Ax
Zamontowanie ID-C w uchwycie pomiarowym i ustawienie współczynnika mnożenia "A" (wartość z zakresu 0,0001 - 99,9999) umożliwia pomiary bezpośrednie bez konieczności stosowania tabel przeliczeniowych, co poprawia wydajność pomiarów



Obracany wyświetlacz - 330°
Wyświetlacz może być obracany w zakresie 330°, co pozwala na wygodny odczyt wartości bez względu na pozycję pracy



Blokowanie ustawień
Zapewnia wiarygodność pomiarów poprzez zablokowanie ustawień, co zabezpiecza je przed przypadkowym skasowaniem.



Duży wyświetlacz LCD
Duży wyświetlacz zawiera znaki o wysokości 11 mm, co daje 1,5 raza większą powierzchnię odczytową niż w przypadku istniejących dotychczas produktów (o wysokości znaków 8,5 mm) i czyni odczytywanie wartości pomiaru znacznie łatwiejszym



Funkcja oceny tolerancji
2 rodzaje wizualizacji tolerancji

Wszystkie produkty przeznaczone są do sprzedaży podmiotom gospodarczym. Charakterystyki produktów, w szczególności specyfikacje techniczne, są wiążące tylko na podstawie wyraźnie wyrażonej zgody. Ceny produktów są podawane na zapytanie.

Czujnik ABSOLUTE Digimatic ID-C

Seria 543

Metryczne

Nr	Nr-Ścianka tylna z uchem	Zakres [mm]	Nacisk pomiarowy [N]	Rozdzielczość	Dokładność	Uwagi	Waga [g]
543-390B	543-390	12,7	≤ 1,5	0,001/0,01 mm	0,003 mm		170
543-394B	543-394	12,7	≤ 0,4-0,7	0,001/0,01 mm	0,003 mm	Niski nacisk	170
543-400B	543-400	12,7	≤ 0,9	0,01 mm	0,02 mm		170
543-404B	543-404	12,7	≤ 0,2-0,5	0,01 mm	0,02 mm	Niski nacisk	170
543-470B		25,4	≤ 1,8	0,001/0,01 mm	0,003 mm		190
543-474B		25,4	≤ 1,8	0,01 mm	0,02 mm		190
543-490B		50,8	≤ 2,3	0,001/0,01 mm	0,005 mm		260
543-494B		50,8	≤ 2,3	0,01 mm	0,04 mm		260

Nr z literą "B" : Płaska ścianka tylna
Specyfikacja modeli o niskiej sile nacisku : patrz poniżej



Uchwyt do podnoszenia wrzeciona



Dźwignia do podnoszenia wrzeciona



Dźwignia do podnoszenia wrzeciona



Pokrętło do podnoszenia wrzeciona



Wężyk do podnoszenia wrzeciona 500 mm



Wężyk do podnoszenia wrzeciona 300 mm

Funkcje	Seria 543
ZERO / ABS przełączane	●
Ocena GO/±NG	●
Wyjście danych DIGIMATIC	●
ON/OFF	●
DATA/HOLD	●
Funkcja blokady	●
PRESET	●
Zmiana kierunku zliczania	●
Obliczenia	●
Zmienna rozdzielczość*	●

Specyfikacja techniczna

Dokładność	Patrz tabele (z wyłączeniem błędu kwantyzacji)
Skala	Pojemnościowy enkoder liniowy ABSOLUTE
Maks. prędkość suwaka	Nieograniczona
Ø tulei	8 mm (typ ISO/JIS)
Końcówka pomiarowa	Kulka węglikowa, gwint M 2,5 x 0,45 mm (typu ISO/JIS)
Alarm	Niskiego napięcia, błąd kompozycji wartości zliczanej, błąd przepełnienia, błąd ustawienia granicy tolerancji
Zasilanie	1 bateria SR-44
Czas życia baterii	około 7000 godzin
Wyświetlacz	LCD, wysokość znaków 11 mm, zakres obrotu 330°

Wyposażenie specjalne

Nr	Opis
540774	Wężyk dźwigni wrzeciona 500 mm
901975	Wężyk dźwigni wrzeciona 300 mm
21EZA198	Dźwignia wrzeciona (modele 12,7 mm)
21EZA105	Uchwyt wrzeciona (modele 12,7mm)
21EZA197	Zaczep wrzeciona (modele 25,4mm)
21EZA200	Zaczep wrzeciona (modele 50,8mm)
137693	Dźwignia do unoszenia wrzeciona
02ACA571	Dodatkowa sprężyna wrzec. (modele 25,4 mm)
02ACA773	Dodatkowa sprężyna wrzec. (modele 50,8 mm)
Kable sygnałowe Digimatic	
905338	Kabel Digimatic (1m)
905409	Kabel Digimatic (2 m)
02AZD790F	Kabel danych dla U-WAVE
06ADV380F	Kabel Input Tool Direct USB (2m)

02ACA571/02ACA773 : wymagane przy odwróconej orientacji czujnika
21EZA105 : niedostępne dla modeli o niskim nacisku pomiarowym
540774 : zakres przemieszczenia maks. 28 mm

Artykuły eksploatacyjne

Nr	Opis
938882	Bateria SR-44
901312	Końcówka standardowa

*typ 0,001 mm

Ustawianie siły nacisku w modelach o niskim nacisku pomiarowym

•543-404/404B/405/405B/406/406B

Orientacja wrzeciona	Sprężyna	Waga (ok. 0,1N) (na wyposażeniu)	Maksymalny nacisk pomiarowy
Pionowa, w dół	Tak	Tak	0.5N
	Tak	Nie	0.4N
	Nie	Tak	0.3N
	Nie	Nie	0.2N
Pozioma	Tak	Nie	0.2N

•543-394/394B/395/395B/396/396B

Orientacja wrzeciona	Sprężyna	Waga (ok. 0,1N) (na wyposażeniu)	Maksymalny nacisk pomiarowy
Pionowa, w dół	Tak	Tak	0.7N
	Tak	Nie	0.6N
	Nie	Tak	0.4N
	Nie	Nie	Bez gwarancji
Pozioma	Bez gwarancji		

Wszystkie produkty przeznaczone są do sprzedaży podmiotom gospodarczym. Charakterystyki produktów, w szczególności specyfikacje techniczne, są wiążące tylko na podstawie wyraźnie wyrażonej zgody. Ceny produktów są podawane na zapytanie.

Mitutoyo

Czujnik ABSOLUTE Digimatic ID-C z funkcją Maks/Min/Bicie

Seria 543

Model czujnika zegarowego funkcją zatrzymania wartości MAX/MIN/RANGE posiada następujące cechy:

- Wyświetlanie wartości maksymalnej, minimalnej lub rozstępu wartości (bicia) podczas pomiarów.
- Wysoka częstotliwość pomiarów (cykl detekcji 20ms lub 50razy/s) zwiększający wiarygodność pomiarów w trybie wykrywania wartości szczytowej
- Łatwe ustawianie czujnika dzięki menu ustawień
- Wyświetlacz z paskiem analogowym (12 skal do wyboru)
- Funkcja oceny tolerancji GO/±NG
- Czujnik umożliwia wykonywanie obliczeń na wartości zmierzonej
- Współczynnik A jest definiowany swobodnie, a x to przemieszczenie wrzeciona
- Przy wykorzystaniu interfejsu USB można ustawiać czujnik za pomocą programu komputerowego



543-300B

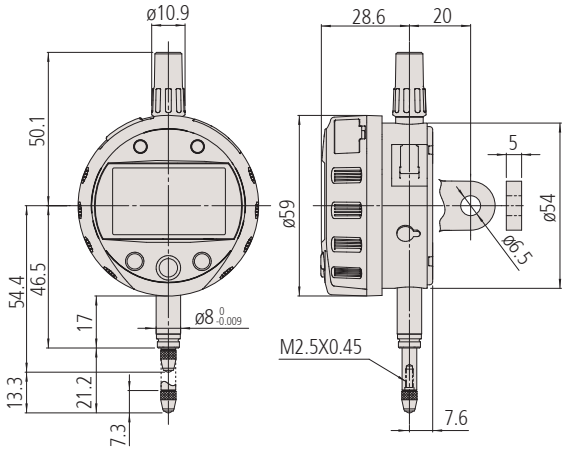

Metryczne

Nr	Nr-Ścianka tylna z uchem	Zakres [mm]	Rozdzielczość	Dokładność	Waga [g]
543-300B	543-300	12,7	0,001/0,01 mm	0,003 mm	170

Dostępne też! Modele Metryczne/ Calowe

Dostępne też! Modele Calowe/ Metryczne

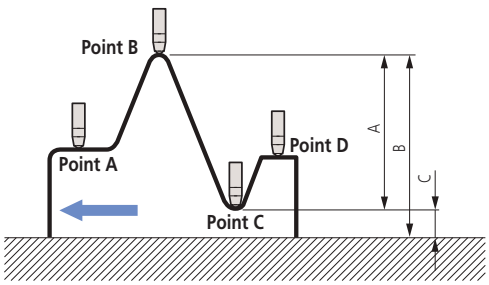

Pomiary różnicy wymiarów/bicia
Przykład : Czujnik przemieszczany jest od punktu A do D : Różnica (lub bicie całkowite) wyświetlana jest jako A. Wymiary B (wartość maksymalna) i C (wartość minimalna) można wywoływać z pamięci poprzez naciskanie przycisków w odpowiedniej kolejności.



543-300B
7001-10

Funkcje	Seria 543
PRESET (x3)	●
ZERO / ABS przełączane	●
Ocena GO/±NG	●
Wyjście danych DIGIMATIC	●
ON/OFF	●
Zmiana zakresu paska analogowego	●
MAX/MIN/ZAKRES	●
Funkcja blokady	●
Tryb szybkiego pomiaru	●
Zmiana kierunku zliczania	●
Funkcje obliczeniowe	●

Specyfikacja techniczna

Dokładność	Patrz tabele (z wyłączeniem błędu kwantyzacji)
Nacisk pomiarowy	≤ 1,5 N
Skala	Pojemnościowy enkoder liniowy ABSOLUTE
Ø tulei	8 mm (typ ISO/JIS)
Maks. prędkość suwaka	Nieograniczona
Końcówka pomiarowa	Kulka węglikowa, gwint M 2,5 x 0,45 mm
Alarm	Niskiego napięcia, błąd kompozycji ABS, błąd przepełnienia, błąd ustawiania granic tolerancji
Częstotliwość pomiaru	Tryb standardowy:10 razy/s Tryb "Fast": 50 razy/s*
Zasilanie	1 bateria CR2032
Czas życia baterii	Tryb standardowy: około 1 roku Tryb "Fast": około 4,5 miesiąca
Wyświetlacz	LCD, wysokość znaków: 8 mm Zakres obrotu 330°

Wyposażenie specjalne

Nr	Opis
905338	Kabel Digimatic (1m)
905409	Kabel Digimatic (2 m)
02AZD790F	Kabel danych dla U-WAVE
06ADV380F	Kabel Input Tool Direct USB (2m)
21EZA313	Interfejs USB do konfiguracji komputera
540774	Wężyk dźwigni wrzeciona 500 mm
21EZA198	Dźwignia wrzeciona (modele 12,7 mm)

Artykuły eksploatacyjne

Nr	Opis
05SAA217D	Bateria litowa CR-2032

Zeskanuj kod QR swoim urządzeniem mobilnym i oglądaj na kanale YouTube filmy z naszymi produktami.

*jeśli prędkość ruchu detekcji > 50 µm/s, wartość szczytowa może nie być wyświetlana poprawnie.

Wszystkie produkty przeznaczone są do sprzedaży podmiotom gospodarczym. Charakterystyki produktów, w szczególności specyfikacje techniczne, są wiążące tylko na podstawie wyraźnie wyrażonej zgody. Ceny produktów są podawane na zapytanie.

Czujnik ABSOLUTE Digimatic Calculator ID-C

Seria 543

Elektroniczny czujnik zegarowy z funkcją wykonywania obliczeń na wartości mierzonej wg. wzoru $Ax + B + Cx^{-1}$

- Zintegrowana funkcja obliczeń wg. wzoru przydatna w wielu zastosowaniach (np. pomiar średnicy rolki).
- Współczynniki równania A, B i C mogą być określane dowolnie. X = przemieszczenie wrzeciona.
- Wyświetlacz z analogowym paskiem wskaźnikowym (14 skal)
- Funkcja oceny tolerancji GO/±NG
- Funkcja MAX/MIN/RANGE do pomiaru wartości szczytowych
- Tryb wysokiej częstotliwości pomiaru(cykl detekcji 20ms lub 50razy/s) jest dostępny do wyboru dla zwiększenia niezawodności pomiaru w trybie wykrywania wartości szczytowej (MAX/MIN/RANGE)
- Łatwe ustawianie czujnika za pomocą menu ustawień
- Wykorzystując interfejs USB czujnik można ustawiać z komputera za pomocą dedykowanego programu

Funkcje	Seria 543
PRESET (x3)	●
ZERO / ABS przełączane	●
Ocena GO/±NG	●
Wyjście danych DIGIMATIC	●
ON/OFF	●
DATA/HOLD	●
Zmiana zakresu paska analogowego	●
MAX/MIN/ZAKRES	●
Funkcja blokady	●
Tryb szybkiego pomiaru	●
Obliczenia	●
Przełączanie rozdzielczości	●

Specyfikacja techniczna

Dokładność	Patrz tabele (z wyłączeniem błędu kwantyzacji)
Skala	Pojemnościowy enkoder liniowy ABSOLUTE
Ø tulei	8 mm (typ ISO/JIS)
Maks. prędkość suwaka	Nieograniczona
Końcówka pomiarowa	Kulka węglikowa, gwint M 2,5 x 0,45 mm
Alarm	Niskiego napięcia, błąd kompozycji ABS, błąd przepełnienia, błąd ustawiania granic tolerancji
Częstotliwość pomiaru	Tryb standard: 10 razy/s Tryb "Fast": 50 razy/s*
Zasilanie	1 bateria CR2032
Czas życia baterii	Tryb standardowy: około 1 roku Tryb "Fast": około 4,5 miesięcy
Rozdzielczość	0,0002/ 0,0005/ 0,001/ 0,002/ 0,005/ 0,01/ 0,02/ 0,05/ 0,1/ 0,2/ 0,5/ 1 mm lub bez jednostki (rozdzielczość liniału 0,001 mm)
Wyświetlacz	LCD, wysokość znaków: 8 mm Zakres obrotu 330°

Wyposażenie specjalne

Nr	Opis
905338	Kabel Digimatic (1m)
905409	Kabel Digimatic (2 m)
02AZD790F	Kabel danych dla U-WAVE
06ADV380F	Kabel Input Tool Direct USB (2m)
21EZA313	Interfejs USB do konfiguracji komputera
540774	Wężyk dźwigni wrzeciona 500 mm
21EZA198	Dźwignia wrzeciona (modele 12,7 mm)
21FAJ394	Mostek pomiarowy dla promieni 25-70 mm
011394	Mostek pomiarowy dla promieni 50-100 mm
011395	Mostek pomiarowy dla promieni 100-200 mm
21FAJ395	Mostek pomiarowy z rolkami

Artykuły eksploatacyjne

Nr	Opis
05SAA217D	Bateria litowa CR-2032



543-340B



543-590B



543-595B

Metryczne

Nr	Zakres [mm]	Nacisk pomiarowy [N]	Dokładność	Waga [g]
543-340B	12,7	≤ 1,5	0,003 mm	170
543-590B	25,4	≤ 1,8	0,003 mm	190
543-595B	50,8	≤ 2,3	0,006 mm	260

Nr	R
21FAJ394	25 - 70 mm
011394	50 - 100 mm
011395	100 - 200 mm
21FAJ395	na zewnątrz : 45 - 140 mm wewnątrz : 65 - 100 mm

Dokładność pomiaru promienia przy wykorzystaniu mostków pomiarowych zależy od wartości promienia mierzonego i odchyłki kształtu przedmiotu mierzonego.

Wszystkie produkty przeznaczone są do sprzedaży podmiotom gospodarczym. Charakterystyki produktów, w szczególności specyfikacje techniczne, są wiążące tylko na podstawie wyraźnie wyrażonej zgody. Ceny produktów są podawane na zapytanie.

Czujnik ABSOLUTE Digimatic Calculator ID-C

Dostępne też! Modele Metryczne/Calowe

Dostępne też! Modele Calowe/Metryczne

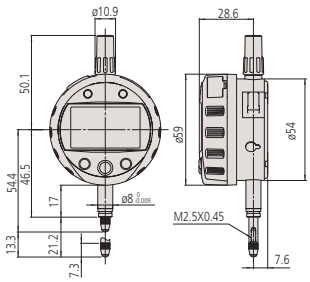

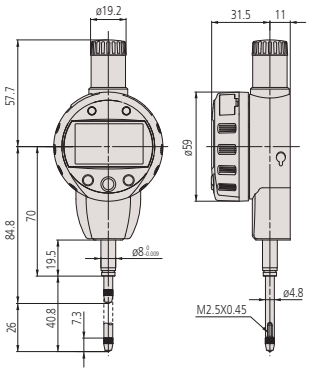

Modele o zakresie 25,4 mm

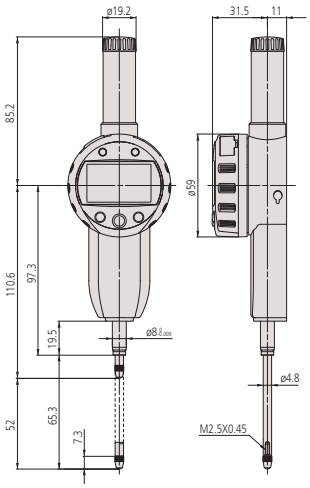

Modele o zakresie 50,8 mm

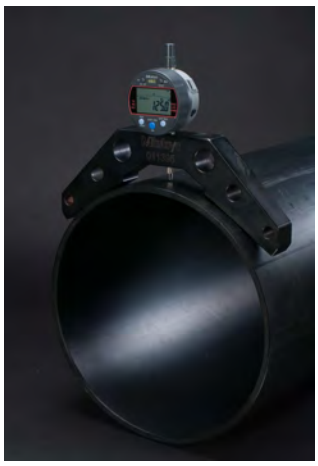

011395



Rozwiązanie dostosowane do potrzeb klienta



Rozwiązanie dostosowane do potrzeb klienta



21FAJ395 (podobny)



21FAJ395 (podobny)



21FAJ394



011394



011395



21FAJ395



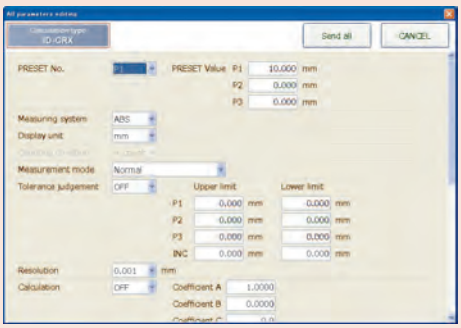

Program do dokonywania ustawień dostępny do pobrania ze strony www.mitutoyo.eu (konieczny jest opcjonalny kabel interfejsu USB 21EZA313)

Zeskanuj kod QR swoim urządzeniem mobilnym i oglądaj na kanale YouTube filmy z naszymi produktami.

* jeśli prędkość wrzeciona jest > 50 µm/s wartość szczytowa może nie być wyświetlana poprawnie

Wszystkie produkty przeznaczone są do sprzedaży podmiotom gospodarczym. Charakterystyki produktów, w szczególności specyfikacje techniczne, są wiążące tylko na podstawie wyraźnie wyrażonej zgody. Ceny produktów są podawane na zapytanie.

Czujnik ABSOLUTE Digimatic ID-C dla średnicówek

Seria 543

Ten czujnik jest przeznaczony jest do stosowania ze średnicówkami
Posiada on następujące zalety:

- Funkcja przechwytywania wartości minimalnej ułatwiająca pomiary średnic
- Wyświetlacz z paskiem analogowym (12 skal do wyboru)
- Pasek analogowy poprawia właściwości użytkowe poprzez dodanie do odczytu cyfrowego wrażenia korzystania z czujnika analogowego
- Funkcja oceny tolerancji GO/±NG
- Tryb wysokiej częstotliwości pomiaru (cykl detekcji 20ms lub 50razy/s) zwiększający wiarygodność pomiarów w trybie wykrywania wartości szczytowej
- Łatwe ustawianie czujnika dzięki menu ustawień
- Przy wykorzystaniu interfejsu USB można ustawiać czujnik za pomocą programu komputerowego

Funkcje	Seria 543
PRESET (x3)	●
Ocena GO/±NG	●
Wyjście danych DIGIMATIC	●
ON/OFF	●
DATA/HOLD	●
Zmiana zakresu paska analogowego	●
Wychwytywanie wartości Min	●
Funkcja blokady	●
Tryb szybkiego pomiaru	●

Specyfikacja techniczna

Dokładność	Patrz tabele (z wyłączeniem błędu kwantyzacji)
Skala	Pojemnościowy enkoder liniowy ABSOLUTE
Ø tulei	8 mm (typ ISO/JIS)
Maks. prędkość suwaka	Nieograniczona
Końcówka pomiarowa	Kulka węglikowa, gwint M 2,5 x 0,45 mm
Alarm	Niskiego napięcia, błąd składania, błąd przekroczenia zakresu, błąd ustawienia tolerancji
Częstotliwość pomiaru	Tryb standardowy: 10 razy/s Tryb "Fast": 50 razy/s*
Zasilanie	1 Bateria CR 2032
Czas życia baterii	Tryb standardowy: około 1 roku Tryb "Fast": około 4,5 miesiąca
Wyświetlacz	LCD, wysokość znaków: 8 mm Zakres obrotu 330°

Wyposażenie specjalne

Nr	Opis
905338	Kabel Digimatic (1m)
905409	Kabel Digimatic (2 m)
02AZD790F	Kabel danych dla U-WAVE
06ADV380F	Kabel Input Tool Direct USB (2m)
21EZA313	Interfejs USB do konfiguracji komputera

Artykuły eksploatacyjne

Nr	Opis
05SAA217D	Bateria litowa CR-2032

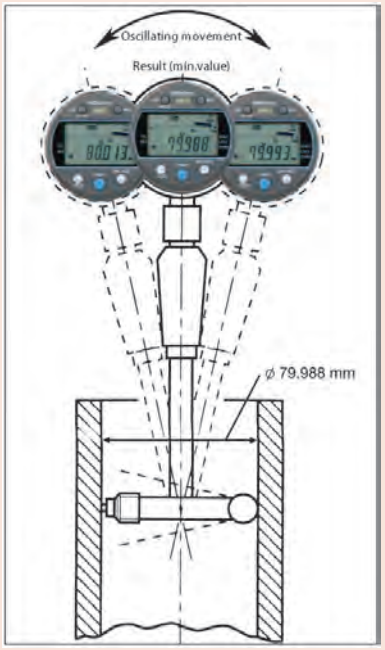

* jeśli prędkość ruchu detekcji > 50 µm/s, wartość szczytowa może nie być wyświetlana poprawnie.



543-310B



Metryczne

Nr	Zakres [mm]	Nacisk pomiarowy [N]	Rozdzielczość	Dokładność	Waga [g]
543-310B	12,7	≤ 1,5	0,001/0,01 mm	0,003	170

Dostępne też! Modele Metryczne/Calowe

Dostępne też! Modele Calowe/Metryczne

Zeskanuj kod QR swoim urządzeniem mobilnym i oglądaj na kanale YouTube filmy z naszymi produktami.

Wszystkie produkty przeznaczone są do sprzedaży podmiotom gospodarczym. Charakterystyki produktów, w szczególności specyfikacje techniczne, są wiążące tylko na podstawie wyraźnie wyrażonej zgody. Ceny produktów są podawane na zapytanie.

Czujnik ABSOLUTE Digimatic z sygnałem ID-C

Seria 543

Czujnik z "beznapięciowym" (zdalne sterowanie) wejściem sygnału i wyjściem sygnału typu "otwarty kolektor NPN", posiadający następujące cechy:

- Funkcja zatrzymywania wartości MAX/MIN. Ten czujnik może wystawić sygnał oceny tolerancji GO/±NG w odniesieniu do najwyższej ustawionej wartości.
- Sygnał oceny tolerancji może być wyprowadzony do urządzenia zewnętrznego, takiego jak sekwencer, poprzez wyjście typu otwarty kolektor NPN.
- Zewnętrzne zasilanie napięciem 12-24V
- Dostarczany z kablem o długości 4m.



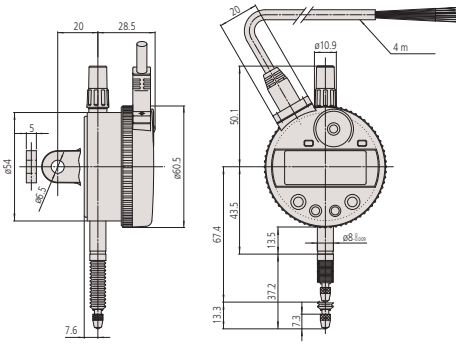

543-280B

Metryczne

Nr	Nr-Ścianka tylna z uchem	Zakres [mm]	Rozdzielczość	Dokładność	Waga [g]
543-280B	543-280	12,7	0,001 mm	0,003 mm	335

Kolor przewodu	Sygnał	I/O	Opis
Czarny	- V (GND)	-	Podłączyć do zacisku minus (-)
Czerwony	+ V (dodatni biegun zasilania)	I	Podłączyć napięcie zasilania z zakresu od 12 VDC do 24 VDC
Pomarańczowy	- NG	O	Złącza wyjścia oceny tolerancji (wyjście otwarty kolektor NPN) : Tylko na odpowiednim złączu oceny tolerancji ustawiany jest stan niski (Patrz schemat układu wyjściowego)
Zielony	OK	O	
Brązowy	+ NG	O	
Żółty	PRESET_RECALL/ZERO	I	Złacza zewnętrznego sygnału wejściowego (beznapięciowe) Niski poziom na odpowiednim złączu oznacza logiczną jedynkę (Patrz schemat układu wejściowego)
Niebieski	HOLD_RESET	I	
Ekran	FG (Masa obudowy)	-	Podłączyć do obudowy

Specyfikacja We/Wy

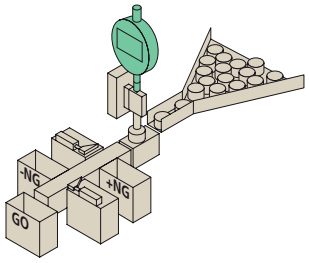

Przewód	-NG	OK	+NG	Błąd kompozycji
Pomarańczowy (-NG)	Niski	Wysoki	Wysoki	Wysoki
Zielony (OK)	Wysoki	Niski	Wysoki	Wysoki
Brązowy (+NG)	Wysoki	Wysoki	Niski	Wysoki
LED	Czerwony	Zielony	Czerwony	Czerwony (migający)
LCD	<	O	>	Wskazanie "x.xxE"

Tabela sygnałów wyjściowych

Funkcje	Seria 543
Sygnał wyjściowy: Otwarty kolektor NPN, (+NG, OK, -NG)	●
Sygnał wejściowy: Wejście beznapięciowe, (PRESET_RECALL/ZERO, HOLD_RESET)	●
ZERO / ABS przełączane	●
Ocena GO/±NG	●
ON/OFF	●
MAX/MIN/ZAKRES	●
Sygnalizacja LED oceny tolerancji	●
PRESET	●
Zmiana kierunku zliczania	●
Wyświetlanie tolerancji	●

Specyfikacja techniczna

Dokładność	Patrz tabele (z wyłączeniem błędu kwantyzacji)
Nacisk pomiarowy	≤ 2 N
Skala	Pojemnościowy enkoder liniowy ABSOLUTE
Funkcja Min/Max	Przy szybkości ≥ 50 µm/s wartości szczytowe mogą nie być poprawnie wyświetlane
Ø tulei	8 mm (typ ISO/JIS)
Maks. prędkość suwaka	Nieograniczona
Końcówka pomiarowa	Kulka węglikowa, gwint M 2,5 x 0,45 mm (typ ISO/JIS)
Alarm	Niskiego napięcia, błąd kompozycji wartości zliczanej, błąd przepełnienia, błąd ustawiania granic tolerancji
Zasilanie	Prąd stały, 12 - 24V±10%
Wyświetlacz	LCD, wysokość znaków 8,5 mm
Dostawa	Z 4 m kablem sygnałowym. Jeden koniec umieszczany jest w przyrządzie, drugi koniec bez złącza.

Wyposażenie specjalne

Nr	Opis
540774	Wężyk dźwigni wrzeciona 500 mm
902011	Dźwignia wrzeciona
238774	Silikonowa osłona wrzeciona

Artykuły eksploatacyjne

Nr	Opis
02ACA376	Gumowa osłona wrzeciona (guma NBR)
901312	Końcówka standardowa

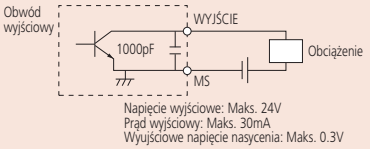

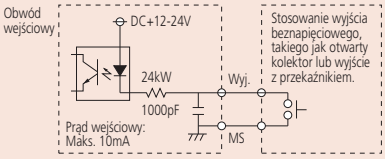

Wszystkie produkty przeznaczone są do sprzedaży podmiotom gospodarczym. Charakterystyki produktów, w szczególności specyfikacje techniczne, są wiążące tylko na podstawie wyraźnie wyrażonej zgody. Ceny produktów są podawane na zapytanie.

Czujnik ABSOLUTE Digimatic typu ID-N

Funkcje	Seria 543
Ocena GO/±NG	●
Wyjście danych DIGIMATIC	●
ON/OFF	●
DATA/HOLD	●
Zewnętrzny PRESET/ZERO	●
PRESET	●
Zmiana kierunku zliczania	●
Zmienna rozdzielczość*	●

Specyfikacja techniczna

Dokładność	Patrz tabele (z wyłączeniem błędu kwantyzacji)
Skala	Pojemnościowy enkoder liniowy ABSOLUTE
Ø tulei	8 mm (typ ISO/JIS)
Maks. prędkość suwaka	Nieograniczona
Końcówka pomiarowa	Kulka węglikowa, gwint M 2,5 x 0,45 mm (typ ISO/JIS)
Alarm	Niskiego napięcia, błąd kompozycji wartości zliczanej, błąd przepełnienia, błąd ustawiania granic tolerancji
Zasilanie	1 bateria SR-44
Czas życia baterii	ok. 7000 godzin
Wyświetlacz	LCD, wysokość znaków: 6,2 mm

Wyposażenie specjalne

Nr	Opis
238774	Silikonowa osłona wrzeciona
21EZA145	Ścianka tylna z uchem
21EZA105	Uchwyt wrzeciona (modele 12,7mm)
Kable sygnałowe Digimatic	
21EAA194	Kabel Digimatic 1 m
21EAA190	Kabel Digimatic 2 m
02AZD790G	Kabel dla U-WAVE-T
06ADV380G	Kabel USB Input Tool Direct (2 m)
21EAA210	Kabel Digimatic do zewn. ustawiania preset/zero (1 m)
21EAA211	Kabel Digimatic do zewn. ustawiania preset/zero (2 m)

Artykuły eksploatacyjne

Nr	Opis
901312	Końcówka standardowa
938882	Bateria SR-44
02ACA376	Gumowa osłona wrzeciona (guma NBR)



21EAA194



194EAA210

* typ 0,001

Seria 543

Safety Dust- and Water-Protected
TÜVRheinland CERTIFIED
www.tuv.com ID 0000007162

ABSOLUTE IP66

Model wąski z prostopadłym wrzecionem, bardzo elastyczny i trwały. Czujnik ABSOLUTE Digimatic ID-N posiada następujące cechy:

- Wąska obudowa jest korzystna przy pomiarach wielopunktowych.
- ABSOLUTE oznacza, że nie trzeba ustawiać punktu zerowego po każdym przywróceniu zasilania tego czujnika, co oszczędza czas i fatygę.
- Doskonała odporność na wnikanie pyłu i wody (klasa ochronności IP66) umożliwiająca stosowanie tego produktu przy maszynach obróbczych, gdzie może dochodzić do zachlapania chłodziwem.
- Przełączana orientacja wyświetlacza daje więcej możliwości zamocowania.
- Funkcja oceny tolerancji GO/±NG po uprzednim ustawieniu granic tolerancji.



543-575



Więcej opcji instalacji dzięki przełączanej orientacji wyświetlacza (obserwacja z góry)



Szerokość 35 mm zamiast standardowej szerokości czujników Digimatic 60 mm

Metryczne

Nr	Zakres [mm]	Nacisk pomiarowy [N]	Rozdzielczość	Dokładność	Waga [g]
543-570	12,7	≤ 2,5	0,01 mm	0,02 mm	130
543-575	12,7	≤ 2,5	0,01 mm/0,001 mm	0,003/0,01 mm	130

Dostępne też! Modele Calowe/Metryczne

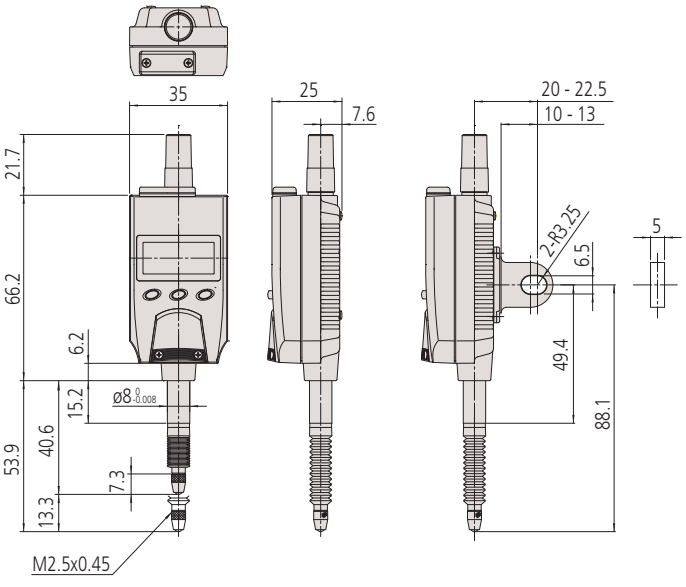

Wszystkie produkty przeznaczone są do sprzedaży podmiotom gospodarczym. Charakterystyki produktów, w szczególności specyfikacje techniczne, są wiążące tylko na podstawie wyraźnie wyrażonej zgody. Ceny produktów są podawane na zapytanie.

Mitutoyo

Czujnik ABSOLUTE Digimatic typu ID-B

Seria 543

Model wąski z prostopadłym wrzecionem, bardzo elastyczny i trwały. Czujnik ABSOLUTE Digimatic ID-B posiada następujące cechy:

- Wąska obudowa jest korzystna przy pomiarach wielopunktowych.
- ABSOLUTE oznacza, że nie trzeba ustawiać punktu zerowego po każdym przywróceniu zasilania tego czujnika, co oszczędza czas i fatygę.
- Doskonała odporność na wnikanie pyłu i wody (klasa ochronności IP66) umożliwiająca stosowanie tego produktu przy maszynach obróbczych, gdzie może dochodzić do zachlapania chłodziwem.
- Przełączana orientacja wyświetlacza daje więcej możliwości zamocowania.
- Funkcja oceny tolerancji GO/±NG po uprzednim ustawieniu granic tolerancji.



543-580



Więcej opcji instalacji dzięki przełączanej orientacji wyświetlacza (obserwacja z góry)



IP66

Funkcje	Seria 543
Ocena GO/±NG	●
Wyjście danych DIGIMATIC	●
ON/OFF	●
DATA/HOLD	●
Zewnętrzny PRESET/ZERO	●
PRESET	●
Zmiana kierunku zliczania	●
Zmienna rozdzielczość*	●

Specyfikacja techniczna

Dokładność	Patrz tabele (z wyłączeniem błędu kwantyzacji)
Skala	Pojemnościowy enkoder liniowy ABSOLUTE
Ø tulei	8 mm (typ ISO/JIS)
Maks. prędkość suwaka	Nieograniczona
Końcówka pomiarowa	Kulka węglikowa, gwint M 2,5 x 0,45 mm (typ ISO/JIS)
Alarm	Niskiego napięcia, błąd kompozycji wartości zliczanej, błąd przepełnienia, błąd ustawiania granic tolerancji
Zasilanie	1 bateria SR-44
Czas życia baterii	około 7 000 godzin
Wyświetlacz	LCD, wysokość znaków 6,2 mm

Metryczne

Nr	Zakres [mm]	Nacisk pomiarowy [N]	Rozdzielczość	Dokładność	Waga [g]
543-580	5	≤ 2	0,01 mm	0,02 mm	130
543-585	5	≤ 2	0,001 mm/0,01 mm	0,01/0,003 mm	130

Wyposażenie specjalne

Nr	Opis
21EAA212	Silikonowa osłona wrzeciona
21EZA145	Ścianka tylna z uchem
Kable sygnałowe Digimatic	
21EAA194	Kabel Digimatic 1 m
21EAA190	Kabel Digimatic 2 m
02AZD790G	Kabel dla U-WAVE-T
06ADV380G	Kabel USB Input Tool Direct (2 m)
21EAA210	Kabel Digimatic do zewn. ustawiania preset/zero (1 m)
21EAA211	Kabel Digimatic do zewn. ustawiania preset/zero (2 m)

Artykuły eksploatacyjne

Nr	Opis
938882	Bateria SR-44
901312	Końcówka standardowa
125317	Osłona wrzeciona (guma NBR)

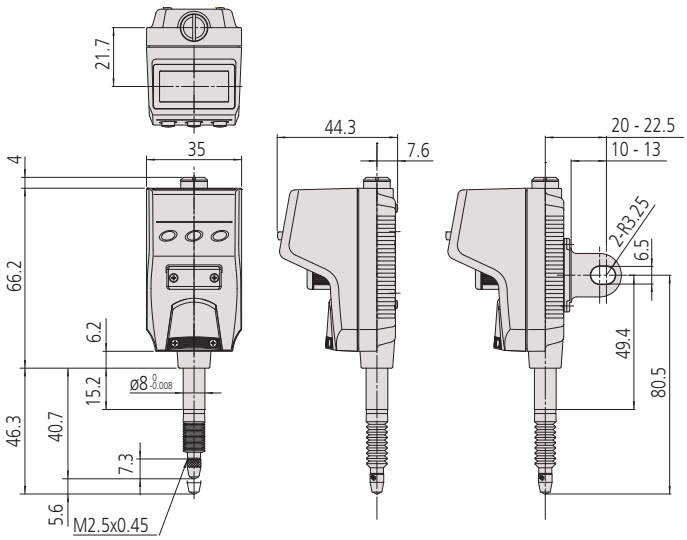



21EAA194



21EAA210

*typ 0,001 mm

Wszystkie produkty przeznaczone są do sprzedaży podmiotom gospodarczym. Charakterystyki produktów, w szczególności specyfikacje techniczne, są wiążące tylko na podstawie wyraźnie wyrażonej zgody. Ceny produktów są podawane na zapytanie.

Czujnik Digimatic ID-H

Seria 543

Funkcje	Seria 543
ZERO	●
Ocena GO/±NG	●
Wyjście danych DIGIMATIC	●
Wejście DIGIMATIC	●
ON/OFF	●
DATA/HOLD	●
Wyjście danych RS-232C*	●
Zmiana zakresu paska analogowego	●
MAX/MIN/ZAKRES	●
Wejście danych RS-232C*	●
Funkcja blokady	●
PRESET	●
Zmiana kierunku zliczania	●
Przełączanie rozdzielczości	●

Specyfikacja techniczna

Dokładność	Patrz tabele (z wyłączeniem błędu kwantyzacji)
Skala	Fotoelektryczny enkoder liniowy
Maks. prędkość suwaka	1000 mm/s
Ø tulei	8 mm (typ ISO/JIS)
Końcówka pomiarowa	Kulka węglikowa, gwint M 2,5 x 0,45 mm (typ ISO/JIS)
Alarm	Błąd kompozycji wartości zliczanej, błąd przepełnienia, błąd ustawiania granic tolerancji
Zasilanie	Zasilacz sieciowy 6 V DC, 2A
Rozdzielczość	0,001 mm/0,0005 mm
Wyświetlacz	LCD, wysokość znaków: 9,5 mm

Wyposażenie standardowe

Nr	Opis
06AEG180D	Zasilacz sieciowy 6V DC, 2A
137693	Dźwignia do unoszenia wrzeciona

Wyposażenie specjalne

Nr	Opis
21EZA099	Pilot zdalnego sterowania
540774	Wężyk dźwigni wrzeciona 500 mm
21EZA101	Zaczep do podnoszenia wrzeciona
Kable sygnałowe Digimatic	
936937	Kabel Digimatic (1m)
965014	Kabel Digimatic (2 m)
02AZD790D	Kabel danych U-WAVE
06ADV380D	Kabel USB ITD (2m)
21EAA130	Kabel RS-232C (1 m)
21EAA131	Kabel RS-232C (2 m)

540774 : zakres przemieszczenia pomiarowego maks. 30 mm

Artykuły eksploatacyjne

Nr	Opis
011511	4 baterie (LR03 / AAA)
901312	Końcówka standardowa

*** Wejście/Wyjście RS-232**
Ten przyrząd łączy się z urządzeniami zewnętrznymi, takimi jak komputer PC, poprzez dedykowany kabel RS-232 (wyposażenie opcjonalne). To połączenie umożliwia dokonywanie ustawień, przełączanie trybu pomiaru, przesyłanie danych pomiarowych do dalszego przetwarzania.

Zeskanuj kod QR swoim urządzeniem mobilnym i oglądaj na kanale YouTube filmy z naszymi produktami.

Wysokiej klasy wielofunkcyjny czujnik zegarowy o wysokiej dokładności i rozdzielczości 0,5 µm posiadający następujące cechy:

- Wyświetlacz LCD z 2 kolorowym podświetleniem pełniącym funkcję wizualnego monitoringu tolerancji i paskiem wskaźnika analogowego.
- Wyświetlanie wartości minimalnej, maksymalnej i rozstępu wartości (bicie) podczas pomiarów.
- Unoszenie wrzeciona powyżej 30 mm wężykiem spustowym (opcja).
- Zewnętrzne zerowanie i ustawianie wartości z pomocą opcjonalnego pilota zdalnego sterowania. Nie ma potrzeby dotykania czujnika.
- Zdalne sterowanie również poprzez wbudowany interfejs RS-232C.
- Zasilanie zewnętrzne poprzez zasilacz sieciowy.



543-561D



21EZA099
Pilot zdalnego ster.
Eksport danych
Reset Max/Min/TIR
Przełączanie
Max/Min/TIR
Przywołanie wartości PRESET

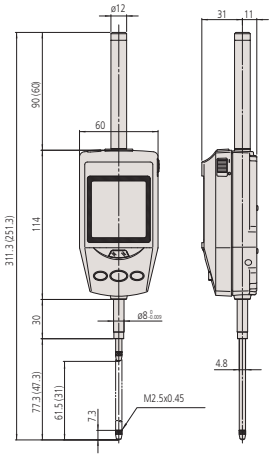

Metryczne

Nr	Zakres [mm]	Nacisk pomiarowy [N]	Dokładność	Waga [g]
543-561D	30,4	≤ 2	0,0015 mm	290
543-563D	60,9	≤ 2,5	0,0025 mm	305

Dostępne też! Modele Calowe/Metryczne

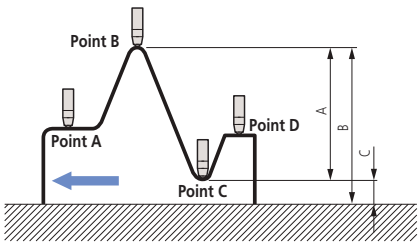

Pomiary różnicy wymiarów/bicia
Przykład : Czujnik przemieszczany jest od punktu A do D.
Różnica (lub bicie całkowite) wyświetlana jest jako A.
Wymiary B (wartość maksymalna) i C (wartość minimalna)można wywoływać z pamięci poprzez naciskanie przycisków w odpowiedniej kolejności.





Przy przekroczeniu tolerancji kolor podświetlenia wyświetlacza zmienia się z zielonego na czerwony





Pomiar wartości Maks/Min/TIR

Wszystkie produkty przeznaczone są do sprzedaży podmiotom gospodarczym. Charakterystyki produktów, w szczególności specyfikacje techniczne, są wiążące tylko na podstawie wyraźnie wyrażonej zgody. Ceny produktów są podawane na zapytanie.

Mitutoyo

Czujnik ABSOLUTE Digimatic typu ID-F

Seria 543

ABSOLUTE®

Wysokiej klasy wielofunkcyjny czujnik cyfrowy o następujących zaletach:

- Wyświetlacz LCD z 2 kolorowym podświetleniem pełniącym funkcję wizualnego monitoringu tolerancji i paskiem wskaźnika analogowego.
- Wyświetlanie minimum, maksimum i rozstępu wartości (bicie) podczas pomiarów.
- Zasilanie zewnętrzne poprzez zasilacz sieciowy.



543-551D



543-553D



Wizualne monitorowanie tolerancji

Funkcje	Seria 543
ZERO / ABS przełączane	●
Ocena GO/±NG	●
Wyjście danych DIGIMATIC	●
Wejście DIGIMATIC	●
ON/OFF	●
Zmiana zakresu paska analogowego	●
MAX/MIN/ZAKRES	●
Funkcja blokady	●
PRESET	●
Zmiana kierunku zliczania	●
Przełączanie rozdzielczości	●

Specyfikacja techniczna

Dokładność	Patrz tabele (z wyłączeniem błędu kwantyzacji)
Skala	Pojemnościowy enkoder liniowy ABSOLUTE
Ø tulei	8 mm (typ ISO/JIS)
Maks. prędkość suwaka	Nieograniczona
Końcówka pomiarowa	Kulka węglikowa, gwint M 2,5 x 0,45 mm (typ ISO/JIS)
Alarm	Błąd kompozycji wartości zliczanej, błąd przepełnienia, błąd ustawiania granic tolerancji
Zasilanie	Zasilacz sieciowy 9V DC, 500mA
Rozdzielczość	0,001 mm/0,01 mm
Wyświetlacz	Wysokość znaków LCD 8,5 mm

Metryczne

Nr	Zakres [mm]	Nacisk pomiarowy [N]	Dokładność	Waga [g]
543-551D	25	≤ 1,8	0,003 mm	240
543-557D	50	≤ 2,3	0,003 mm	330
543-553D	50	≤ 2,3	0,006 mm	330

Dostępne też! Modele Calowe/Metryczne

Wyposażenie standardowe

Nr	Opis
06AEG302D	Zasilacz sieciowy 9V, 500mA
137693	Dźwignia do unoszenia wrzeciona

Wyposażenie specjalne

Nr	Opis
540774	Wężyk dźwigni wrzeciona 500 mm
02ACA571	Dodatkowa sprężyna wrzec. (modele 25,4 mm)
02ACA773	Dodatkowa sprężyna wrzec. (modele 50,8 mm)
Kable sygnałowe Digimatic	
936937	Kabel Digimatic (1m)
965014	Kabel Digimatic (2 m)
02AZD790D	Kabel danych U-WAVE
06ADV380D	Kabel USB ITD (2m)

540774 : ruchomy zakres pomiarowy maks.12mm
02ACA571/02ACA773 : wymagane przy odwrotnej orientacji czujnika

Dla kabla USB Input Tool Direct wymagane są:
przełącznik nożny (no. 937179T), adapter przełącznika nożnego (no. 06ADV384) oraz oprogramowanie USB-ITPAK (no. 06AEN846)

Artykuły eksploatacyjne

Nr	Opis
901312	Końcówka standardowa

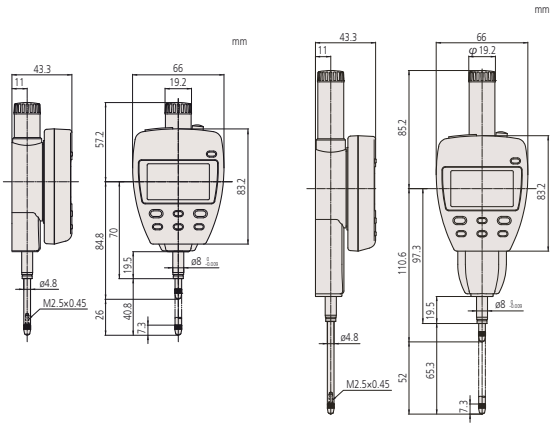

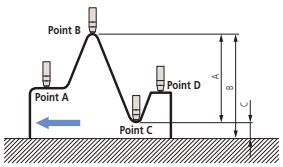

Pomiary różnicy wymiarów/bicia
Przykład : Czujnik przemieszczany jest od punktu A do D.
Różnica (lub bicie całkowite) wyświetlana jest jako A.
Wymiary B (wartość maksymalna) i C (wartość minimalna)
można wywoływać z pamięci poprzez naciskanie przycisków w odpowiedniej kolejności.

Wszystkie produkty przeznaczone są do sprzedaży podmiotom gospodarczym. Charakterystyki produktów, w szczególności specyfikacje techniczne, są wiążące tylko na podstawie wyraźnie wyrażonej zgody. Ceny produktów są podawane na zapytanie.

Czujnik zegarowy Seria 1

Seria 1

To jest kompaktowy metryczny czujnik zegarowy, posiadający następujące zalety:
- Mała średnica tarczy jest idealna do stosowania w miejscach o ograniczonej przestrzeni.
- Pierścień zewnętrzny ø 31 mm, ø 36 mm, ø 40 mm

Funkcje	Seria 1			
	1003TB 1911TB-10	1913TB-10	1013SB-10 1109SB-10	1124SB
Skala dwustronna	●	●	●	
Skala jednostronna				●
Wstrząsoodporny			●	
Łożysko kamienne		●	●	

Artykuły eksploatacyjne

Nr	Opis
21AZA319	Końcówka standardowa
901312	Końcówka standardowa

901312 : for 1109S-10 / 1013S-10 / 1124S
21AZA319 : for 1913T-10 / 1911T-10 / 1003T-10

Informacje na temat akcesoriów i końcówek pomiarowych, patrz koniec rozdziału Czujniki zegarowe

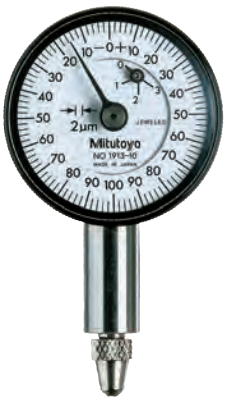

1913T-10



1003TB



1109S-10

mm

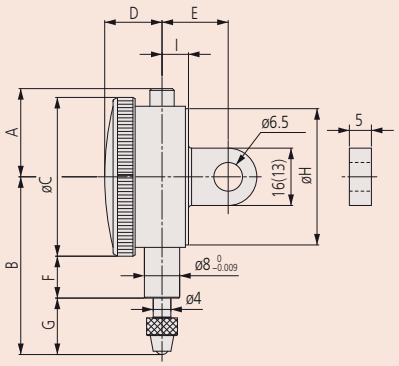



1911T-10

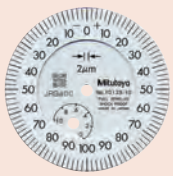

1013S-10



1124S

Metryczne

Nr	Nr - Ścianka tylna z uchem	Zakres [mm]	Zakres na obr.	Nacisk pomiarowy [N]	Podziałka	Skala / Liniał	Waga ucho/płaski [g]
1913TB-10	1913T-10	0,5	0,2 mm	0,3 - 1,8	0,002 mm	0-100-0	50/46
1109SB-10	1109S-10	1	0,2 mm	0,4 - 1,5	0,001 mm	0-100-0	95/75
1013SB-10	1013S-10	1	0,2 mm	0,4 - 1,5	0,002 mm	0-100-0	95/75
1911TB-10	1911T-10	2,5	1 mm	0,3 - 1,8	0,01 mm	0-50-0	50/46
1124SB	1124S	3,5	0,5 mm	0,4 - 1,4	0,005 mm	0-50 (50-0)	90/70
1003TB	1003T	4	1 mm	0,3 - 1,4	0,01 mm	0-50-0	51/48

Nr	A [mm]	B [mm]	C [mm]	D [mm]	E [mm]	F [mm]	G [mm]	H [mm]	I [mm]
1913TB-10	15,5	39,4	31	12,5	19,4	15,2	8,9	30	6
1109SB-10	32,5	49	40	14,5	20	13,8	15,2	38	6,6
1013SB-10	32,5	49	40	14,5	20	13,8	15,2	38	6,6
1911TB-10	15,5	42	31	12,5	19,4	15,1	11,5	30	6
1124SB	32,5	46	40	14,5	20	13,8	12,2	38	6,6
1003TB	18	40,3	36	13	15	9,5	12,8	32	6

Nr	DIN 878 (1983)			EN ISO 463					
				Wartość graniczna odchyłek pomiaru wskazania przy				Powtarzalność µm	Błąd histerezy µm
	µm	fges µm	fu µm	Dowolna 1/10 obrotu µm	Dowolna 1/2 obrotu µm	Dowolny 1 obrót µm	Zakres µm		
1913TB-10	5	7	2	2,5	4	5	6	1	2,5
1109SB-10	4	6	2	2,5	4	4,5	5,5	1	2
1013SB-10	8	4	2	2,5	4	4,5	5,5	1	2
1911TB-10	10	13	3	8	9	10	12	3	4
1124SB	12	14	3	5	8	9	10	3	3
1003TB	12	13	3	8	10	11	13	3	4

Wszystkie produkty przeznaczone są do sprzedaży podmiotom gospodarczym. Charakterystyki produktów, w szczególności specyfikacje techniczne, są wiążące tylko na podstawie wyraźnie wyrażonej zgody. Ceny produktów są podawane na zapytanie.

Czujnik zegarowy Seria 1

Seria 1

Kompaktowy metryczny czujnik zegarowy o następujących cechach:
- Model o małej średnicy tarczy do stosowania w miejscach o ograniczonej przestrzeni.
- Pierścień zewnętrzny ø 40 mm.

IP63
1044S(B)-60


1044S


1045S


1040S

Funkcje	1040SB	1044SB	1044SB-60	1044SB-15	1041SB	1045SB
Skala dwustronna					●	●
Skala jednostronna	●	●	●	●		
Łożysko kamienne				●		
IP63			●			
Podwójna podziałka skali	●				●	

Artykuły eksploatacyjne

Nr	Opis
901312	Końcówka standardowa
136838	Gumowa osłona wrzeciona
902119	Końcówka standardowa dla typu wodoodpornego

136838 oraz 902119 : dla 1044S-60 (Model IP)

Informacje na temat końcówek pomiarowych i innych akcesoriów, patrz koniec rozdziału Czujniki zegarowe

Metryczne

Nr	Nr - Ścianka tylna z uchem	Zakres [mm]	Zakres na obr.	Nacisk pomiarowy [N]	Podziałka	Skala / Liniał	Waga ucho/płaski [g]
1040SB	1040S	3,5	0,5 mm	0,4 - 1,4	0,01 mm	0-50 (50-0)	90/70
1041SB	1041S	3,5	0,5 mm	0,4 - 1,4	0,01 mm	0-25-0	90/70
1044SB	1044S	5	1 mm	0,4 - 1,4	0,01 mm	0-100 (100-0)	90/70
1044SB-15	1044S-15	5	1 mm	0,1 - 0,4	0,01 mm	0-100 (100-0)	90/70
1044SB-60	1044S-60	5	1 mm	0,4 - 2	0,01 mm	0-100 (100-0)	90/70
1045SB	1045S	5	1 mm	0,4 - 1,4	0,01 mm	0-50-0	90/70

1044SB-15: Model o niskim nacisku pomiarowym. Użytkowanie tylko w pozycji pionowej (końcówka pomiarowa skierowana do dołu).


1044S-60
IP63

Nr	A [mm]	B [mm]	C [mm]	D [mm]	E [mm]	F [mm]	G [mm]	H [mm]	I [mm]
1040SB	32,5	46	40	14,5	20	13,8	12,2	38	6,6
1041SB	32,5	46	40	14,5	20	13,8	12,2	38	6,6
1044SB	32,5	47,5	40	14,5	20	13,8	13,7	38	6,6
1044SB-15	32,5	47,5	40	14,5	20	13,8	13,7	38	6,6
1044SB-60	32,5	57	40	14,5	20	12,2	24,8	38	6,6
1045SB	32,5	47,5	40	14,5	20	13,8	13,7	38	6,6


1044S-15

Nr	DIN 878 (1983)			EN ISO 463					
				Wartość graniczna odchyłek pomiaru wskazania przy				Powtarzalność µm	Błąd histerezy µm
	µm	fges µm	fu µm	Dowolna 1/10 obrotu µm	Dowolna 1/2 obrotu µm	Dowolny 1 obrót µm	Zakres µm		
1040SB	12	14	3	5	8	9	12	3	3
1041SB	12	14	3	5	8	9	10	3	3
1044SB	12	14	3	5	8	9	12	3	3
1044SB-15	12	14	3	5	9	10	12	3	3
1044SB-60	12	14	3	5	9	10	12	3	3
1045SB	12	14	3	5	9	10	12	3	3

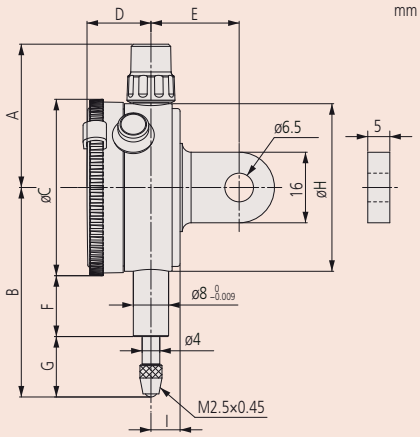

Wszystkie produkty przeznaczone są do sprzedaży podmiotom gospodarczym. Charakterystyki produktów, w szczególności specyfikacje techniczne, są wiążące tylko na podstawie wyraźnie wyrażonej zgody. Ceny produktów są podawane na zapytanie.

Czujnik zegarowy jednoobrotowy - Seria 1

Funkcje	Seria 1		
	1900SB-72	1929SB	1929SB-62
Skala dwustronna	●	●	●
Jednoobrotowy	●	●	●
Wstrząsoodporny	●	●	●
Łożysko kamienne	●		
Pyłoszczelny IP52	●		●

Artykuły eksploatacyjne

Nr	Opis
901312	Końcówka standardowa

Informacje na temat końcówek pomiarowych i innego wyposażenia, patrz koniec rozdziału Czujniki zegarowe.

mm

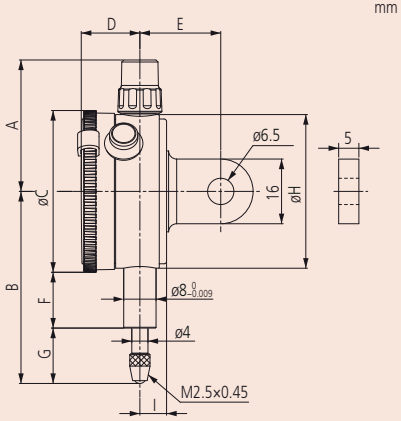

Seria 1

Model kompaktowy czujnika o następujących zaletach:

- Ograniczenie liczby obrotów wskazówki do jednego eliminuje błędy odczytu, które mogą wystąpić w czujnikach zegarowych o więcej niż jednym obrocie wskazówki na pełny posuw wrzeciona.
- Pierścień zewnętrzny ø 40 mm.



1929S



1929S-62

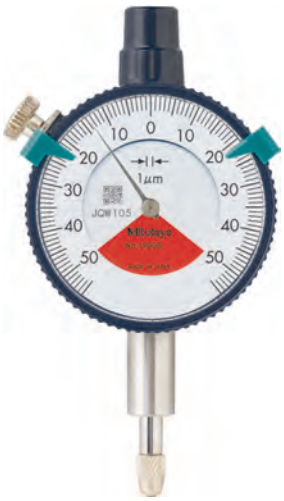

1900S-72

Metryczne

Nr	Nr - Ścianka tylna z uchem	Zakres [mm]	Zakres na obr.	Nacisk pomiarowy [N]	Podziałka	Skala / Liniał	Waga ucho/płaski [g]
1929SB	1929S	1 (posuw wrzeciona: 3,5)	1,4 mm	0,4 - 1,4	0,01 mm	50-0-50	90/70
1929SB-62	1929S-62	1 (posuw wrzeciona: 3,5)	1,4 mm	0,4 - 1,4	0,01 mm	50-0-50	90/70
1900SB-72	1900S-72	0,1 (posuw wrzeciona: 2)	0,14 mm	0,4 - 1,4	0,001 mm	50-0-50	95/75

Nr	A [mm]	B [mm]	C [mm]	D [mm]	F [mm]	E [mm]	H [mm]	G [mm]	I [mm]
1929SB	32,5	47,5	40	14,5	13,8	20	38	13,7	6,6
1929SB-62	32,5	47,5	40	14,5	13,8	20	38	13,7	6,6
1900SB-72	32,5	53,5	40	14,5	16,8	20	38	16,7	6,6

Nr	DIN 878 (1983)			EN ISO 463					
				Wartość graniczna odchyłek pomiaru wskazania przy					
	µm	fges µm	fu µm	Dowolna 1/10 obrotu µm	Dowolna 1/2 obrotu µm	Dowolny 1 obrót µm	Zakres µm	Powtarzalność µm	Błąd histerezy µm
1929SB	10	13	3	5			7	3	3
1929SB-62	10	13	3	5			7	3	3
1900SB-72	3	5	2	2			4	1	2

Wszystkie produkty przeznaczone są do sprzedaży podmiotom gospodarczym. Charakterystyki produktów, w szczególności specyfikacje techniczne, są wiążące tylko na podstawie wyraźnie wyrażonej zgody. Ceny produktów są podawane na zapytanie.

Czujnik zegarowy Seria 2

Seria 2

Standardowy metryczny czujnik zegarowy o podziałce 0,01 mm i pierścieniem zewnętrznym Ø 57mm, zakres 5 mm/10mm

2044S(B)-60



2044S



2044S-60



2045S

Funkcje	Seria 2			
	2044SB	2044SB-60	2044SB-09	2045SB
Skala dwustronna				●
Skala jednostronna	●	●	●	
Wstrząsoodporny			●	
IP64		●		

Artykuły eksploatacyjne

Nr	Opis
901312	Końcówka standardowa
125317	Osłona wrzeciona (guma NBR)
902119	Końcówka standardowa dla typu wodoodpornego

902119 oraz 125317 : dla 2044S-60 (model IP)

Informacje na temat końcówek pomiarowych i innego wyposażenia, patrz koniec rozdziału Czujniki zegarowe

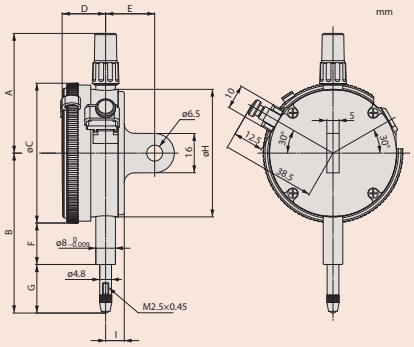

Metryczne

Nr	Nr - Ścianka tylna z uchem	Zakres [mm]	Zakres na obr.	Nacisk pomiarowy [N]	Podziałka	Skala / Liniał	Waga ucho/płaski [g]
2044SB	2044S	5	1 mm	0,4 - 1,4	0,01 mm	0-100 (100-0)	145/136
2044SB-09	2044S-09	5	1 mm	0,4 - 1,4	0,01 mm	0-100 (100-0)	147/138
2044SB-60	2044S-60	5	1 mm	0,4 - 2,5	0,01 mm	0-100 (100-0)	147/138
2045SB	2045S	5	1 mm	0,4 - 1,4	0,01 mm	0-50-0	145/136

Nr	A [mm]	B [mm]	C [mm]	D [mm]	F [mm]	E [mm]	H [mm]	G [mm]	I [mm]
2044SB	48,8	65,2	57	17,7	16,9	20	52	19,8	7,6
2044SB-09	48,8	65,2	57	17,7	16,9	20	52	19,8	7,6
2044SB-60	48,8	70	57	17,7	12,3	20	52	29,2	7,6
2045SB	48,8	65,2	57	17,7	16,9	20	52	19,8	7,6

Nr	DIN 878 (1983)			EN ISO 463					
				Wartość graniczna odchyłek pomiaru wskazania przy				Powtarzalność µm	Błąd histerezy µm
	µm	fges µm	fu µm	Dowolna 1/10 obrotu µm	Dowolna 1/2 obrotu µm	Dowolny 1 obrót µm	Zakres µm		
2044SB	10	13	3	5	9	10	12	3	3
2044SB-09	10	13	3	5	9	10	12	3	3
2044SB-60	10	13	3	5	9	10	12	3	3
2045SB	10	13	3	5	9	10	12	3	3

Wszystkie produkty przeznaczone są do sprzedaży podmiotom gospodarczym. Charakterystyki produktów, w szczególności specyfikacje techniczne, są wiążące tylko na podstawie wyraźnie wyrażonej zgody. Ceny produktów są podawane na zapytanie.

Czujnik zegarowy Seria 2

Seria 2

To jest standardowy metryczny czujnik zegarowy, podziałka skali 0,01mm, pierścień zewnętrzny Ø 57 mm, zakres 10 mm.

IP64

2046S(B)-60

Funkcje	Seria 2					
	2046SB	2046SB-60	2310SB-10	2046SB-09	2902SB	2047SB
Skala dwustronna						●
Skala jednostronna	●	●	●	●	●	
Odczyt odwrotny					●	
Wstrząsoodporny				●		
Łożysko kamienne			●			
IP64		●				
Współosiowy licznik obrotów			●			

Artykuły eksploatacyjne

Nr	Opis
901312	Końcówka standardowa
902119	Końcówka standardowa dla typu wodoodpornego
125317	Osłona wrzeciona (guma NBR)

902119 i 125317 : dla 2046S-60 (Model IP)

Informacje o akcesoriach i końcówkach pomiarowych, patrz koniec rozdziału Czujniki zegarowe



2046S



2902S



2047S

Metryczne

Nr	Nr - Ścianka tylna z uchem	Zakres [mm]	Zakres na obr.	Nacisk pomiarowy [N]	Podziałka	Skala / Liniał	Waga ucho/płaski [g]
2046SB	2046S	10	1 mm	0,4 - 1,4	0,01 mm	0-100 (100-0)	144/135
2046SB-09	2046S-09	10	1 mm	0,4 - 1,4	0,01 mm	0-100 (100-0)	146/137
2046SB-60	2046S-60	10	1 mm	0,4 - 2,5	0,01 mm	0-100 (100-0)	146/137
2310SB-10	2310S-10	10	1 mm	0,4 - 1,4	0,01 mm	0-100 (100-0)	146/137
2902SB	2902S	10	1 mm	0,4 - 1,4	0,01 mm	100-0	144/135
2047SB	2047S	10	1 mm	0,4 - 1,4	0,01 mm	0-50-0	144/135



2046S-60

Nr	A [mm]	B [mm]	C [mm]	D [mm]	F [mm]	E [mm]	H [mm]	G [mm]	I [mm]
2046SB	48,8	65,2	57	17,7	16,9	20	52	19,8	7,6
2046SB-09	48,8	65,2	57	17,7	16,9	20	52	19,8	7,6
2046SB-60	48,8	70	57	17,7	12,3	20	52	29,2	7,6
2310SB-10	48,8	65,2	57	17,7	16,9	20	52	19,8	7,6
2902SB	48,8	65,2	57	17,7	16,9	20	52	19,8	7,6
2047SB	48,8	65,2	57	17,7	16,9	20	52	19,5	7,6

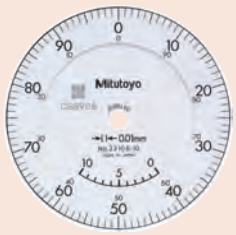

2310S-10

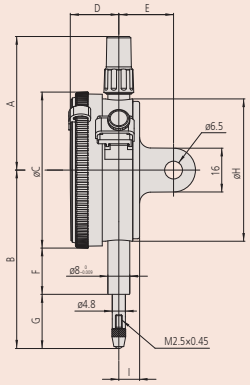

Nr	DIN 878 (1983)			EN ISO 463					
				Wartość graniczna odchyłek pomiaru wskazania przy				Powtarzalność µm	Błąd histerezy µm
	µm	fges µm	fu µm	Dowolna 1/10 obrotu µm	Dowolna 1/2 obrotu µm	Dowolny 1 obrót µm	Zakres µm		
2046SB	12	15	3	5	9	10	13	3	3
2046SB-09	15	17	3	5	9	10	15	3	3
2046SB-60	12	15	3	5	9	10	13	3	3
2310SB-10	12	15	3	5	9	10	15	3	3
2902SB	12	15	3	5	9	10	13	3	3
2047SB	12	15	3	5	9	10	13	3	3

Wszystkie produkty przeznaczone są do sprzedaży podmiotom gospodarczym. Charakterystyki produktów, w szczególności specyfikacje techniczne, są wiążące tylko na podstawie wyraźnie wyrażonej zgody. Ceny produktów są podawane na zapytanie.

Mitutoyo

Czujnik zegarowy Seria 2

Seria 2

Standardowy metryczny czujnik zegarowy o podziałce 0,001 mm, pierścieniu zewnętrznym Ø 57 mm i zakresie 1 mm.

IP64
2109S-70
2110S-70



2110S-10



2109S-10



2110SB-70

Funkcje	Seria 2			
	2109SB-10	2109SB-70	2110SB-10	2110SB-70
Skala dwustronna	●	●		
Skala jednostronna			●	●
Wstrząsoodporny	●	●	●	●
Łożysko kamienne	●	●	●	●
IP64		●		●
Podwójna podziałka skali			●	●

Artykuły eksploatacyjne

Nr	Opis
901312	Końcówka standardowa
21AZA320	Końcówka standardowa
902119	Końcówka standardowa dla typu wodoodpornego
136838	Gumowa osłona wrzeciona

902119 : dla 2110S-70
21AZA320 i 136838 : dla 2109S-70

Informacje na temat wyposażenia i końcówek pomiarowych, patrz koniec rozdziału Czujniki zegarowe.

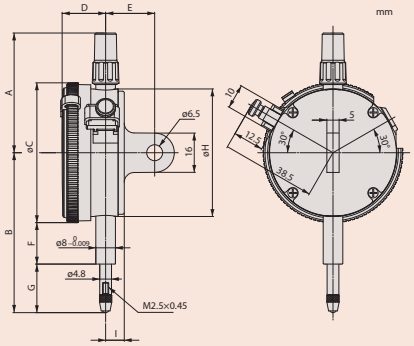

Metryczne

Nr	Nr - Ścianka tylna z uchem	Zakres [mm]	Zakres na obr.	Nacisk pomiarowy [N]	Podziałka	Skala / Liniał	Waga ucho/płaski [g]
2110SB-10	2110S-10	1	0,1 mm	0,9 - 1,5	0,001 mm	0-100 (100-0)	149/140
2110SB-70	2110S-70	1	0,1 mm	0,9 - 2	0,001 mm	0-100 (100-0)	150/141
2109SB-10	2109S-10	1	0,2 mm	0,9 - 1,5	0,001 mm	0-100-0	148/139
2109SB-70	2109S-70	1	0,2 mm	0,9 - 2	0,001 mm	0-100-0	149/140

Nr	A [mm]	B [mm]	C [mm]	D [mm]	F [mm]	E [mm]	H [mm]	G [mm]	I [mm]
2110SB-10	48,8	66,5	57	17,7	16,9	20	52	21,2	7,6
2110SB-70	48,8	67,5	57	17,7	12,3	20	52	26,7	7,6
2109SB-10	48,8	60,5	57	17,7	16,9	20	52	15,1	7,6
2109SB-70	48,8	65,5	57	17,7	12,3	20	52	24,5	7,6

Nr	DIN 878 (1983)			EN ISO 463					
				Wartość graniczna odchyłek pomiaru wskazania przy				Powtarzalność µm	Błąd histerezy µm
	µm	fges µm	fu µm	Dowolna 1/10 obrotu µm	Dowolna 1/2 obrotu µm	Dowolny 1 obrót µm	Zakres µm		
2110SB-10	3	5	2	2,5	4	4,5	5	1	2
2110SB-70	3	5	2	2,5	4	4,5	5	1	2
2109SB-10	3	5	2	2,5	4	4,5	5	1	2
2109SB-70	3	5	2	2,5	4	4,5	5	1	2

Wszystkie produkty przeznaczone są do sprzedaży podmiotom gospodarczym. Charakterystyki produktów, w szczególności specyfikacje techniczne, są wiążące tylko na podstawie wyraźnie wyrażonej zgody. Ceny produktów są podawane na zapytanie.

Czujnik zegarowy Seria 2

Funkcje	Seria 2			
	2113SB-10	2119SB-10	2118SB-10	2124SB-10
Skala dwustronna	●	●		
Skala jednostronna				●
Wstrząsoodporny	●			
Łożysko kamienne	●	●	●	●

Artykuły eksploatacyjne

Nr	Opis
901312	Końcówka standardowa

Informacje na temat wyposażenia i końcówek pomiarowych, patrz koniec rozdziału Czujniki zegarowe



2124S

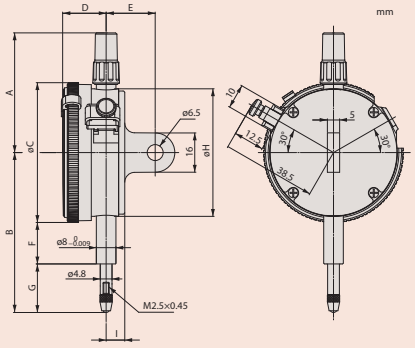

Seria 2

Typ standardowy, podziałka 0,001/0,005 mm, pierścień zewnętrzny Ø 57 mm, zakres 2/5 mm



2113S-10



2118S-10

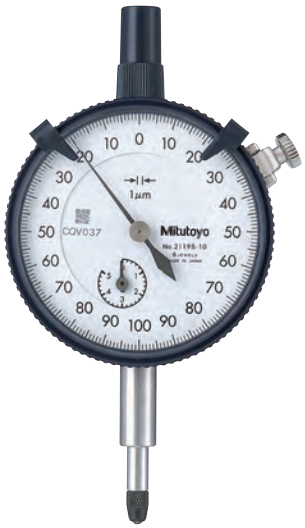

2119S-10

Metryczne

Nr	Nr - Ścianka tylna z uchem	Zakres [mm]	Zakres na obr.	Nacisk pomiarowy [N]	Podziałka	Skala / Liniał	Waga ucho/płaski [g]
2113SB-10	2113S-10	2	0,2 mm	0,4 - 1,5	0,001 mm	0-100-0	148/139
2118SB-10	2118S-10	5	0,2 mm	0,4 - 1,5	0,001 mm	0-100-100	146/137
2119SB-10	2119S-10	5	0,2 mm	0,4 - 1,5	0,001 mm	0-100-0	146/137
2124SB-10	2124S-10	5	0,5 mm	0,4 - 1,5	0,005 mm	0-50 (50-0)	146/137

Nr	A [mm]	B [mm]	C [mm]	D [mm]	F [mm]	E [mm]	H [mm]	G [mm]	I [mm]
2113SB-10	48,8	61	57	17,7	16,9	20	52	15,6	7,6
2118SB-10	48,8	60,3	57	17,7	16,9	20	52	14,9	7,6
2119SB-10	48,8	60,3	57	17,7	16,9	20	52	14,9	7,6
2124SB-10	48,8	60,3	57	17,7	16,9	20	52	14,9	7,6

Nr	DIN 878 (1983)			EN ISO 463					
				Wartość graniczna odchyłek pomiaru wskazania przy				Powtarzalność µm	Błąd histerezy µm
	µm	fges µm	fu µm	Dowolna 1/10 obrotu µm	Dowolna 1/2 obrotu µm	Dowolny 1 obrót µm	Zakres µm		
2113SB-10	5	7	2	2,5	4	4,5	7	1	2
2118SB-10	8	10	2	4	6	6,5	9,5	1,5	2,5
2119SB-10	8	10	2	4	6	6,5	9,5	1,5	2,5
2124SB-10	10	5	3	5	9	10	11	2	3

Wszystkie produkty przeznaczone są do sprzedaży podmiotom gospodarczym. Charakterystyki produktów, w szczególności specyfikacje techniczne, są wiążące tylko na podstawie wyraźnie wyrażonej zgody. Ceny produktów są podawane na zapytanie.

Czujnik zegarowy o posuwie 20 mm Seria 2

Seria 2

Standardowy metryczny czujnik zegarowy
- Posuw wrzeciona 20mm
- Pierścień zewnętrzny ø 57 mm, podziałka 0,01 mm

2050S(B)-60



2050S
2050S-19
2050S-60



2320S-10

Funkcje	Seria 2 2050SB	2320SB-10	2050SB-60	2050SB-19
Skala jednostronna	●	●	●	●
Wstrząsoodporny				●
Łożysko kamienne	●	●	●	●
IP64			●	
Amortyzowana końcówka	●	●	●	●
Współosiowy licznik obrotów		●		

Artykuły eksploatacyjne

Nr	Opis
901312	Końcówka standardowa
21AZA321	Końcówka standardowa

21AZA321 : dla 2050S-60 (Model IP)

Informacji na temat końcówek pomiarowych i innego wyposażenia, patrz koniec rozdziału Czujniki zegarowe

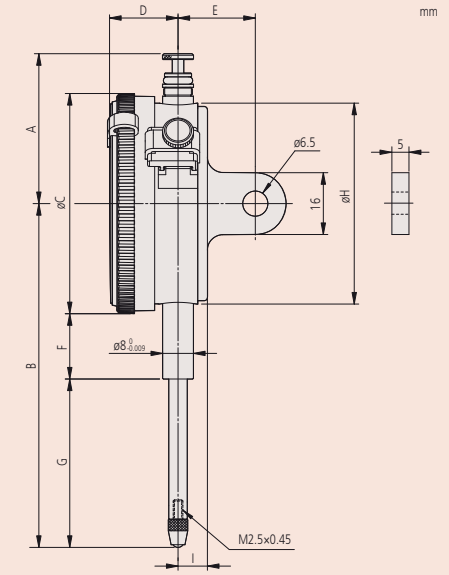

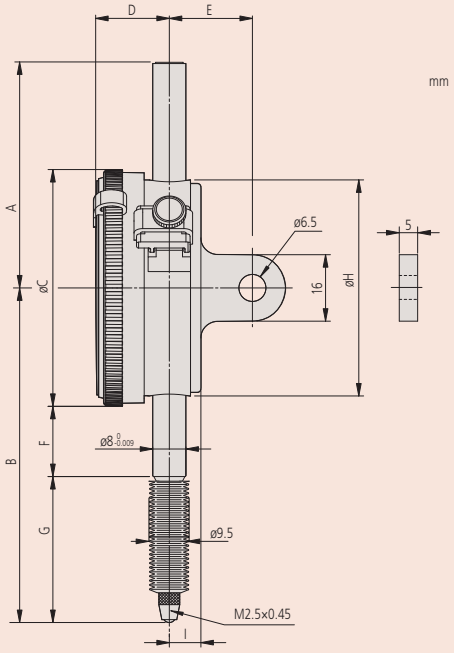

2050SB-60

Metryczne

Nr	Nr - Ścianka tylna z uchem	Zakres [mm]	Zakres na obr.	Nacisk pomiarowy [N]	Podziałka	Skala / Liniał	Waga ucho/płaski [g]
2050SB	2050S	20	1 mm	0,4 - 2	0,01 mm	0-100 (100-0)	149/140
2050SB-60	2050S-60	20	1 mm	0,4 - 2,5	0,01 mm	0-100 (100-0)	155/146
2050SB-19	2050S-19	20	1 mm	0,4 - 2	0,01 mm	0-100 (100-0)	149/140
2320SB-10	2320S-10	20	1 mm	0,4 - 2	0,01 mm	0-100 (100-0)	150/141

Nr	A [mm]	B [mm]	C [mm]	D [mm]	F [mm]	E [mm]	H [mm]	G [mm]	I [mm]
2050SB	38,8	75,2	57	17,7	16,9	20	52	29,8	7,6
2050SB-60	38,8	75,2	57	17,7	12,3	20	52	29,8	7,6
2050SB-19	38,8	75,2	57	17,7	16,9	20	52	29,8	7,6
2320SB-10	38,8	75,2	57	17,7	16,9	20	52	29,8	7,6

Nr	DIN 878 (1983)			EN ISO 463					
				Wartość graniczna odchyłek pomiaru wskazania przy				Powtarzalność µm	Błąd histerezy µm
	µm	fges µm	fu µm	Dowolna 1/10 obrotu µm	Dowolna 1/2 obrotu µm	Dowolny 1 obrót µm	Zakres µm		
2050SB	25	30	4	6	10	11	20	3	4
2050SB-60	25	30	4	6	10	11	20	3	4
2050SB-19	25	30	4	6	10	11	20	3	4
2320SB-10	25	30	4	6	10	11	20	3	4

Wszystkie produkty przeznaczone są do sprzedaży podmiotom gospodarczym. Charakterystyki produktów, w szczególności specyfikacje techniczne, są wiążące tylko na podstawie wyraźnie wyrażonej zgody. Ceny produktów są podawane na zapytanie.

Czujnik zegarowy o posuwie 30 mm Seria 2

Seria 2

Standardowy metryczny czujnik zegarowy.

- Posuw wrzeciona 30 mm
- Pierścień zewnętrzny ø 57 mm, podziałka 0,01 mm

Funkcje	Seria 2			
	2052SB	2330SB-10	2052SB-19	2952SB
Skala jednostronna	●	●	●	
Odczyt odwrotny				●
Wstrząsoodporny			●	
Łożysko kamienne	●	●	●	●
Amortyzowana końcówka	●	●	●	●
Współosiowy licznik obrotów		●		

Artykuły eksploatacyjne

Nr	Opis
901312	Końcówka standardowa

Informacje na temat końcówek pomiarowych i pozostałego wyposażenia, patrz koniec rozdziału Czujniki zegarowe.

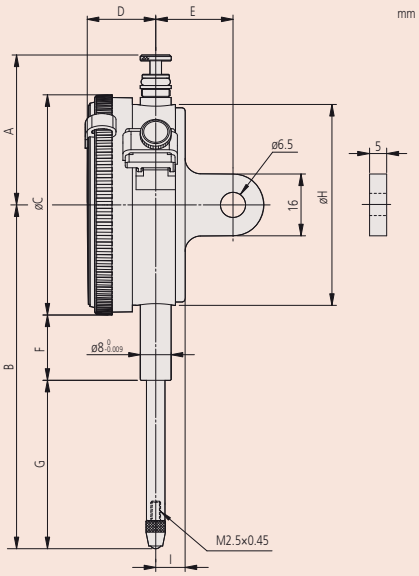



2052S
2052S-19



2952S



2330S-10

Metryczne

Nr	Nr - Ścianka tylna z uchem	Zakres [mm]	Zakres na obr.	Nacisk pomiarowy [N]	Podziałka	Skala / Liniał	Waga ucho/płaski [g]
2052SB	2052S	30	1 mm	0,4 - 2,5	0,01 mm	0-100 (100-0)	152/143
2052SB-19	2052S-19	30	1 mm	0,4 - 2,5	0,01 mm	0-100 (100-0)	152/143
2330SB-10	2330S-10	30	1 mm	0,4 - 2,5	0,01 mm	0-100 (100-0)	150/141
2952SB	2952S	30	1 mm	0,4 - 2,5	0,01 mm	100-0	152/143

Nr	A [mm]	B [mm]	C [mm]	D [mm]	F [mm]	E [mm]	H [mm]	G [mm]	I [mm]
2052SB	38,8	88,7	57	17,7	16,9	20	52	43,3	7,6
2052SB-19	38,8	88,7	57	17,7	16,9	20	52	43,3	7,6
2330SB-10	38,8	88,7	57	17,7	16,9	20	52	43,3	7,6
2952SB	38,8	88,7	57	17,7	16,9	20	52	43,3	7,6

Nr	DIN 878 (1983)			EN ISO 463					
				Wartość graniczna odchyłek pomiaru wskazania przy				Powtarzalność µm	Błąd histerezy µm
	µm	fges µm	fu µm	Dowolna 1/10 obrotu µm	Dowolna 1/2 obrotu µm	Dowolny 1 obrót µm	Zakres µm		
2052SB	30	35	4	7	11	12	20	3	5
2052SB-19	30	35	4	7	11	12	20	3	5
2330SB-10	30	35	4	7	11	12	20	3	5
2952SB	30	35	4	7	11	12	20	3	5

Wszystkie produkty przeznaczone są do sprzedaży podmiotom gospodarczym. Charakterystyki produktów, w szczególności specyfikacje techniczne, są wiążące tylko na podstawie wyraźnie wyrażonej zgody. Ceny produktów są podawane na zapytanie.

Czujnik zegarowy specjalny - Seria 2

Seria 2

Czujnik zegarowy analogowy specjalny
- Rozmiar standardowy
- Pierścień zewnętrzny Ø 57 mm, podziałka 0,01



2048S-10



2046S-80

Funkcje	Seria 2 2046SB-80	2048SB-10
Skala dwustronna		●
Skala jednostronna	●	●
Łożysko kamienne		●
Wartość szczytowa	●	
Współosiowy licznik obrotów		●
Ustawiana wskazówka		●

Artykuły eksploatacyjne

Nr	Opis
21AZA319	Końcówka standardowa
901312	Końcówka standardowa

901312 : dla 2046S-80
21AZA319 : dla 2048S-10

Informacje na temat końcówek pomiarowych i innego wyposażenia, patrz koniec rozdziału Czujniki zegarowe.

Metryczne

Nr	Nr - Ścianka tylna z uchem	Zakres [mm]	Zakres na obr.	Nacisk pomiarowy [N]	Podziałka	Skala / Liniał	Waga ucho/płaski [g]
2048SB-10	2048S-10	10	1 mm	0,4 - 1,4	0,01 mm	0-100 (100-0)	144/135
2046SB-80	2046S-80	10	1 mm	0,4 - 5	0,01 mm	0-100 (100-0)	158/149

Nr	DIN 878 (1983)			EN ISO 463					
				Wartość graniczna odchyłek pomiaru wskazania przy				Powtarzalność µm	Błąd histerezy µm
	µm	fges µm	fu µm	Dowolna 1/10 obrotu µm	Dowolna 1/2 obrotu µm	Dowolny 1 obrót µm	Zakres µm		
2048SB-10	15	17	3	5	9	10	15	3	3
2046SB-80	12	15	3	5	9	10	15		

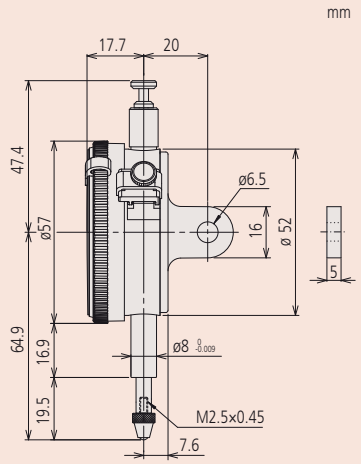

2048S-10

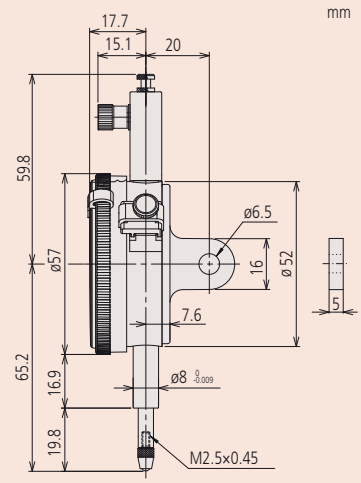

2046S-80

Wszystkie produkty przeznaczone są do sprzedaży podmiotom gospodarczym. Charakterystyki produktów, w szczególności specyfikacje techniczne, są wiążące tylko na podstawie wyraźnie wyrażonej zgody. Ceny produktów są podawane na zapytanie.

Czujnik zegarowy jednoobrotowy Seria 2

Funkcje	Seria 2 2971TB do: 2973TB
Jednoobrotowy	●
Amortyzowana końcówka	●
Pyłoszczelny IP52	●

Artykuły eksploatacyjne

Nr	Opis
901312	Końcówka standardowa

Informacje na temat końcówek pomiarowych i innego wyposażenia, patrz koniec rozdziału Czujniki zegarowe.

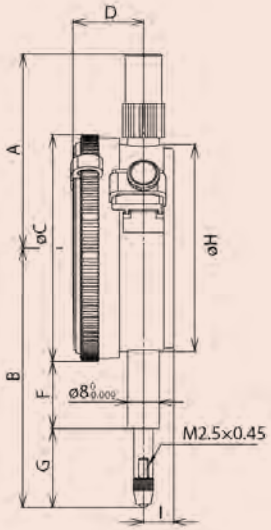

Seria 2

Lekki, jednoobrotowy, metryczny czujnik zegarowy ułatwiający bezbłędny odczyt o następujących cechach:

- Ograniczenie liczby obrotów wskazówki do jednego eliminuje błędy odczytu, które mogą wystąpić w czujnikach zegarowych o więcej niż jednym obrocie wskazówki na pełny posuw wrzeciona.
- Podziałka 0,01 mm/ 0,02 mm



2971TB



2972TB

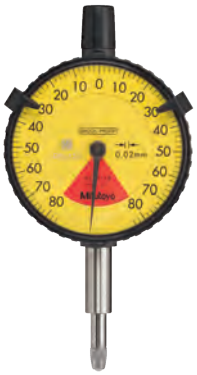

2973TB

Metryczne

Nr	Zakres [mm]	Zakres na obr.	Nacisk pomiarowy [N]	Podziałka	Skala / Liniał	Waga ucho/płaski [g]
2971TB	0,5 (posuw wrzeciona: 3,5)	0,7 mm	0,4 - 1,4	0,01 mm	25-0-25	75
2972TB	1 (posuw wrzeciona: 3,5)	1,4 mm	0,4 - 1,4	0,01 mm	50-0-50	75
2973TB	1,6 (posuw wrzeciona: 3,5)	2 mm	0,4 - 1,4	0,02 mm	80-0-80	75

Nr	A [mm]	B [mm]	C [mm]	D [mm]	F [mm]	G [mm]	H [mm]	I [mm]
2971TB	43,2	65,6	57	16,5	20,3	16,8	55	7,6
2972TB	43,2	66	57	16,5	20,3	17,2	55	7,6
2973TB	43,2	66,3	57	16,5	20,3	17,5	55	7,6

Nr	DIN 878 (1983)			EN ISO 463					
				Wartość graniczna odchyłek pomiaru wskazania przy				Powtarzalność µm	Błąd histerezy µm
	µm	fges µm	fu µm	Dowolna 1/10 obrotu µm	Dowolna 1/2 obrotu µm	Dowolny 1 obrót µm	Zakres µm		
2971TB	8	11	3	5			8	3	3
2972TB	10	13	3	5			8	3	3
2973TB	15	19	4	8			16	5	6

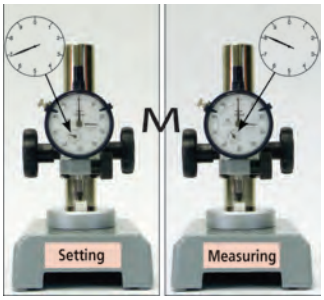

Gdy mierzony przedmiot jest ok. 1 mm większy od wymiaru nominalnego, przedmiot może zostać uznany za dobry jeśli zignorowane zostanie wskazanie małej wskazówki.

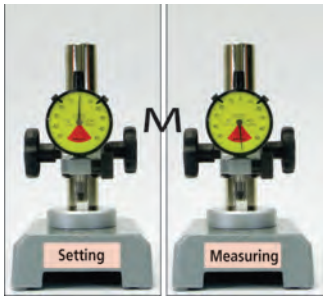

Bezbłędna identyfikacja braków.

Wszystkie produkty przeznaczone są do sprzedaży podmiotom gospodarczym. Charakterystyki produktów, w szczególności specyfikacje techniczne, są wiążące tylko na podstawie wyraźnie wyrażonej zgody. Ceny produktów są podawane na zapytanie.

Czujnik zegarowy jednoobrotowy Seria 2

Seria 2

To jest lekki jednoobrotowy czujnik zegarowy ułatwiający bezbłędny odczyt. Jednoobrotowy metryczny czujnik zegarowy oferuje następujące korzyści:

- Ograniczenie liczby obrotów wskazówki do jednego eliminuje błędy odczytu, które mogą wystąpić w czujnikach zegarowych o więcej niż jednym obrocie wskazówki na pełny posuw wrzeciona.
- Podziałka 0,01 mm / 0,1 mm.

2929S(B)-60

Funkcje	Seria 2		
	2928SB do: 2959SB	2929SB-62	2929SB-60
Jednoobrotowy	●	●	●
Wstrząsoodporny	●	●	●
IP64			●
Pyłoszczelny IP52		●	

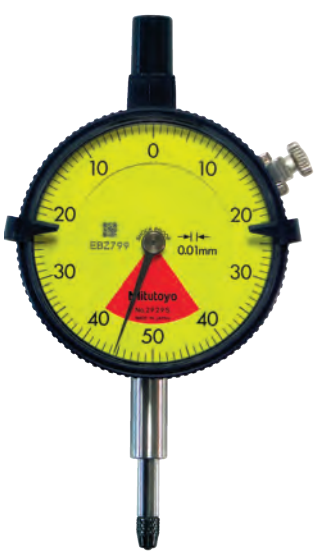

2929S
2929S-62

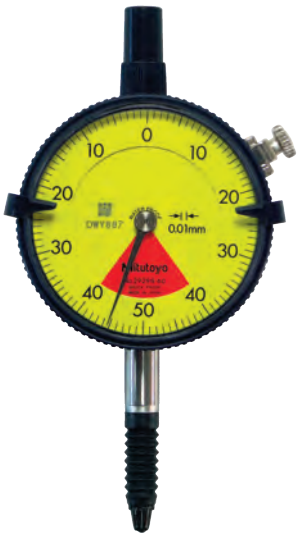

2929SB-60

Metryczne

Nr	Nr - Ścianka tylna z uchem	Zakres [mm]	Zakres na obr.	Nacisk pomiarowy [N]	Podziałka	Skala / Liniał	Waga ucho/płaski [g]
2929SB	2929S	0,8 (posuw wrzeciona: 5)	1 mm	0,4 - 1,4	0,01 mm	40-0-40	145/136
2929SB-60	2929S-60	0,8 (posuw wrzeciona: 5)	1 mm	0,4 - 2	0,01 mm	40-0-40	146/137
2929SB-62	2929S-62	0,8 (posuw wrzeciona: 5)	1 mm	0,4 - 2	0,01 mm	40-0-40	145/136
2959SB	2959S	1,6 (posuw wrzeciona: 5)	2 mm	0,4 - 1,4	0,01 mm	80-0-80	145/136
2928SB	2928S	4 (posuw wrzeciona: 10)	10 mm	0,4 - 1,4	0,1 mm	2-0-2	145/136

Nr	A [mm]	B [mm]	C [mm]	D [mm]	F [mm]	E [mm]	G [mm]	H [mm]	I [mm]
2929SB	48,8	65,2	57	17,7	16,9	20	19,8	52	7,6
2929SB-60	48,8	70	57	17,7	12,3	20	29,2	52	7,6
2929SB-62	48,8	65,2	57	17,7	16,9	20	19,8	52	7,6
2959SB	48,8	65,2	57	17,7	16,9	20	19,8	52	7,6
2928SB	48,8	65,2	57	17,7	16,9	20	19,8	52	7,6

Nr	DIN 878 (1983)			EN ISO 463					
				Wartość graniczna odchyłek pomiaru wskazania przy				Powtarzalność µm	Błąd histerezy µm
	µm	fges µm	fu µm	Dowolna 1/10 obrotu µm	Dowolna 1/2 obrotu µm	Dowolny 1 obrót µm	Zakres µm		
2929SB	7	10	3	5			7	3	3
2929SB-60	7	10	3	5			7	3	3
2929SB-62	7	10	3	5			7	3	3
2959SB	12	16	4	5			9	3	4
2928SB	40	50	5	15			25	20	12

Artykuły eksploatacyjne

Nr	Opis
125317	Osłona wrzeciona (guma NBR)
902119	Końcówka standardowa dla typu wodoodpornego
901312	Końcówka standardowa

902119 i 125317 : dla 2929S-60 (Model IP)

Informacje na temat końcówek pomiarowych i innego wyposażenia, patrz koniec rozdziału Czujniki zegarowe.



2959S



2928S

mm

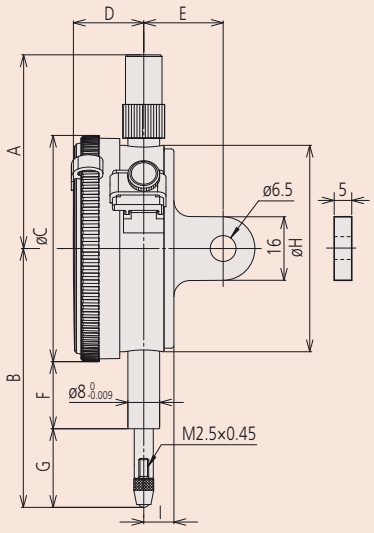

Wszystkie produkty przeznaczone są do sprzedaży podmiotom gospodarczym. Charakterystyki produktów, w szczególności specyfikacje techniczne, są wiążące tylko na podstawie wyraźnie wyrażonej zgody. Ceny produktów są podawane na zapytanie.

Czujnik zegarowy jednoobrotowy Seria 2

Seria 2

To jest lekki jednoobrotowy czujnik zegarowy ułatwiający bezbłędny odczyt. Jednoobrotowy metryczny czujnik zegarowy oferuje następujące korzyści:

- Ograniczenie liczby obrotów wskazówki do jednego eliminuje błędy odczytu, które mogą wystąpić w czujnikach zegarowych o więcej niż jednym obrocie wskazówki na pełny posuw wrzeciona.
- Podziałka 0,001 mm

IP64

2900S(B)-70

Funkcje	Seria 2		
	2900SB-10 2901SB-10	2900SB-72	2900SB-70
Jednoobrotowy	●	●	●
Wstrząsoodporny	●	●	●
Łożysko kamienne	●	●	●
IP64			●
Pyłoszczelny IP52		●	

Artykuły eksploatacyjne

Nr	Opis
901312	Końcówka standardowa
902119	Końcówka standardowa dla typu wodoodpornego
125317	Osłona wrzeciona (guma NBR)

902119 i 125317 : dla 2900S-70 (Model IP)

Informacje na temat końcówek pomiarowych i innego wyposażenia, patrz koniec rozdziału Czujniki zegarowe.

mm

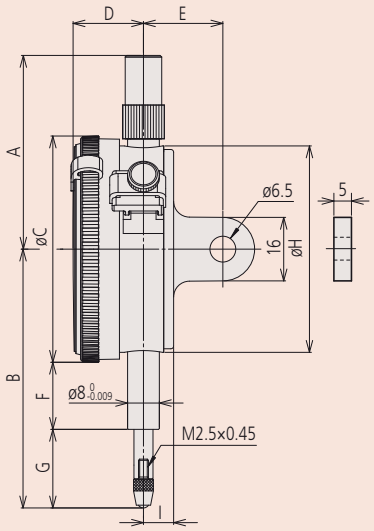



2900S-10
2900S-72

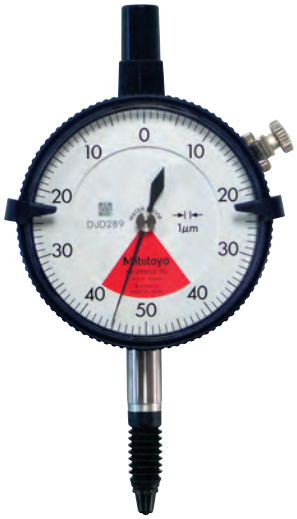

2900S-70



2901S-10

Metryczne

Nr	Nr - Ścianka tylna z uchem	Zakres [mm]	Zakres na obr.	Nacisk pomiarowy [N]	Podziałka	Skala / Liniał	Waga ucho/płaski [g]
2900SB-10	2900S-10	0,08 (posuw wrzeciona: 4,5)	0,1 mm	0,4 - 1,4	0,001 mm	40-0-40	149/140
2900SB-70	2900S-70	0,08 (posuw wrzeciona: 4,5)	0,1 mm	0,4 - 2	0,001 mm	40-0-40	150/141
2900SB-72	2900S-72	0,08 (posuw wrzeciona: 4,5)	0,1 mm	0,4 - 2	0,001 mm	40-0-40	149/140
2901SB-10	2901S-10	0,16 (posuw wrzeciona: 4,5)	0,2 mm	0,4 - 1,4	0,001 mm	80-0-80	149/140

Nr	A [mm]	B [mm]	C [mm]	D [mm]	F [mm]	E [mm]	G [mm]	H [mm]	I [mm]
2900SB-10	48,8	66	57	17,7	16,9	20	20,6	52	7,6
2900SB-70	48,8	67	57	17,7	12,3	20	26,2	52	7,6
2900SB-72	48,8	66	57	17,7	16,9	20	20,6	52	7,6
2901SB-10	48,8	66,1	57	17,7	16,9	20	20,7	52	7,6

Nr	DIN 878 (1983)			EN ISO 463					
				Wartość graniczna odchyłek pomiaru wskazania przy					
	µm	fges µm	fu µm	Dowolna 1/10 obrotu µm	Dowolna 1/2 obrotu µm	Dowolny 1 obrót µm	Zakres µm	Powtarzalność µm	Błąd histerezy µm
2900SB-10	2	3	1,5	2			3	1	2
2900SB-70	2	3	1,5	2			3	1	2
2900SB-72	2	3	1,5	2			3	1	2
2901SB-10	3	4,5	1,5	2			4	1	2

Wszystkie produkty przeznaczone są do sprzedaży podmiotom gospodarczym. Charakterystyki produktów, w szczególności specyfikacje techniczne, są wiążące tylko na podstawie wyraźnie wyrażonej zgody. Ceny produktów są podawane na zapytanie.

Mitutoyo

Czujnik zegarowy Seria 3

Seria 3

Czujnik zegarowy metryczny
- Pierścień zewnętrzny ø 78 mm.
- Zakres 10mm, podziałka 0,01mm oraz zakres 1mm, podziałka 0,001mm.



3046S



3047



3109S-10

Funkcje	Seria 3		
	3046SB	3047SB	3109SB-10
Skala dwustronna		●	●
Skala jednostronna	●		
Wstrząsoodporny			●
Łożysko kamienne			●

Artykuły eksploatacyjne

Nr	Opis
901312	Końcówka standardowa

Informacje na temat końcówek pomiarowych, patrz koniec rozdziału Czujniki zegarowe.

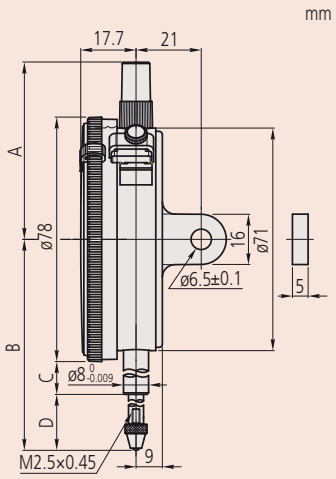

Metryczne

Nr	Nr - Ścianka tylna z uchem	Zakres [mm]	Zakres na obr.	Nacisk pomiarowy [N]	Podziałka	Skala / Liniał	Waga ucho/płaski [g]
3046SB	3046S	10	1 mm	0,4 - 1,4	0,01 mm	0-100 (100-0)	252/237
3047SB	3047S	10	1 mm	0,4 - 1,4	0,01 mm	0-50-0	252/237
3109SB-10	3109S-10	1	0,2 mm	0,4 - 1,5	0,001 mm	0-100-0	270/255

Nr	A [mm]	B [mm]	C [mm]	D [mm]
3046SB	61,2	75,5	15,9	20,6
3047SB	61,2	75,5	15,9	20,6
3109SB-10	61,2	75,5	25,9	14,1

Nr	DIN 878 (1983)			EN ISO 463					
				Wartość graniczna odchyłek pomiaru wskazania przy				Powtarzalność µm	Błąd histerezy µm
	µm	fges µm	fu µm	Dowolna 1/10 obrotu µm	Dowolna 1/2 obrotu µm	Dowolny 1 obrót µm	Zakres µm		
3046SB	15	17	3	5	9	10	15	3	3
3047SB	15	17	3	5	9	10	15	3	3
3109SB-10	3	5	2	2,5	4	4,5	5	1	2

Wszystkie produkty przeznaczone są do sprzedaży podmiotom gospodarczym. Charakterystyki produktów, w szczególności specyfikacje techniczne, są wiążące tylko na podstawie wyraźnie wyrażonej zgody. Ceny produktów są podawane na zapytanie.

Czujnik zegarowy z tarczą o dużej średnicy Seria 3

Funkcje	Seria 3	
	3050SB	3052SB-19 do: 3062SB-19
Skala jednostronna	●	●
Wstrząsoodporny		●
Łożysko kamienne	●	●
Amortyzowana końcówka	●	
Współosiowy licznik obrotów		●

Artykuły eksploatacyjne

Nr	Opis
21AZA319	Końcówka standardowa
901312	Końcówka standardowa

901312 : dla 3050S
21AZA319 : dla 3052S-19 / 3058S-19 / 3060S-19 / 3062S-19

Informacje na temat końcówek pomiarowych, patrz koniec rozdziału Czujniki zegarowe.



3058S-19

Seria 3

Czujnik zegarowy metryczny
- Pierścień zewnętrzny ø 78 mm.
- Duży zakres posuwu wrzeciona 20/30/50/80/100mm, podziałka 0,01 mm



3050S

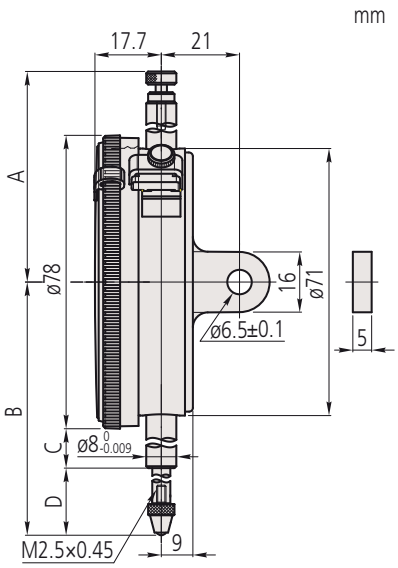

Metryczne

Nr	Nr - Ścianka tylna z uchem	Zakres [mm]	Zakres na obr.	Nacisk pomiarowy [N]	Podziałka	Skala / Liniał	Waga ucho/płaski [g]
3050SB	3050S	20	1 mm	0,4 - 2	0,01 mm	0-100 (100-0)	272/257
3052SB-19	3052S-19	30	1 mm	0,4 - 2,5	0,01 mm	0-100 (0-100)	285/270
3058SB-19	3058S-19	50	1 mm	0,4 - 3	0,01 mm	0-100 (100-0)	298/283
3060SB-19	3060S-19	80	1 mm*	0,4 - 3	0,01 mm	0-100 (0-100)	314/299
3062SB-19	3062S-19	100	1 mm*	0,4 - 3,2	0,01 mm	0-100 (100-0)	332/317

*3060S-19 i 3062S-19 : praca tylko w pozycji pionowej.

Nr	A [mm]	B [mm]	C [mm]	D [mm]
3050SB	52,6	94	25,9	29,1
3052SB-19	72,9	104,3	25,9	39,4
3058SB-19	81,9	142,3	43,9	59,4
3060SB-19	120,9	202,3	73,9	89,4
3062SB-19	141,9	243,3	94,9	109,4

Nr	DIN 878 (1983)			EN ISO 463					
				Wartość graniczna odchyłek pomiaru wskazania przy				Powtarzalność µm	Błąd histerezy µm
	µm	fges µm	fu µm	Dowolna 1/10 obrotu µm	Dowolna 1/2 obrotu µm	Dowolny 1 obrót µm	Zakres µm		
3050SB	25	30	4	6	10	11	18	3	4
3052SB-19	30	35	4	7	11	12	20	3	4
3058SB-19	50	55	5	8	12	13	30	3	6
3060SB-19	50	60	9	10	14	15	33	3	8
3062SB-19	60	75	13	12	17	20	35	3	9

Wszystkie produkty przeznaczone są do sprzedaży podmiotom gospodarczym. Charakterystyki produktów, w szczególności specyfikacje techniczne, są wiążące tylko na podstawie wyraźnie wyrażonej zgody. Ceny produktów są podawane na zapytanie.

Czujnik zegarowy - Seria 4

Seria 4

- Pierścień zewnętrzny ø 92 mm



4046S

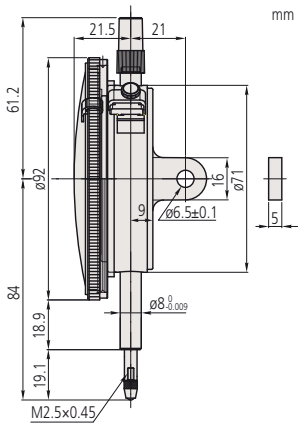

Metryczne

Nr	Nr - Ścianka tylna z uchem	Zakres [mm]	Zakres na obr.	Nacisk pomiarowy [N]	Podziałka	Skala / Liniał	Waga ucho/płaski [g]
4046SB	4046S	10	1 mm	0,4 - 1,4	0,01 mm	0-100 (100-0)	345/330

Nr	DIN 878 (1983)			EN ISO 463					
				Wartość graniczna odchyłek pomiaru wskazania przy					
	µm	fges µm	fu µm	Dowolna 1/10 obrotu µm	Dowolna 1/2 obrotu µm	Dowolny 1 obrót µm	Zakres µm	Powtarzalność µm	Błąd histerezy µm
4046SB	15	16	3	5	9	10	15	3	3

Seria 4

Funkcje	4046SB
Skala jednostronna	●

Artykuły eksploatacyjne

Nr	Opis
901312	Końcówka standardowa

Informacje na temat końcówek pomiarowych i innego wyposażenia, patrz koniec rozdziału Czujniki zegarowe.

Wszystkie produkty przeznaczone są do sprzedaży podmiotom gospodarczym. Charakterystyki produktów, w szczególności specyfikacje techniczne, są wiążące tylko na podstawie wyraźnie wyrażonej zgody. Ceny produktów są podawane na zapytanie.

Czujnik z wrzecionem prostopadłym Serii 1

Seria 1

Czujnik zegarowy z wrzecionem prostopadłym z pierścieniem zewnętrznym ø39mm.

Funkcje	Seria 1		
	1160T	1162T	1960T
Skala dwustronna			●
Skala jednostronna	●	●	
Odczyt odwrotny		●	
Jednoobrotowy			●
Wstrząsoodporny			●

Specyfikacja techniczna

Dostawa	Dostarczane z fabrycznym certyfikatem sprawdzenia

Wyposażenie specjalne

Nr	Opis
136568	Uchwyt Ø8 mm, L81 mm
21AAA168	Uchwyt Ø8 mm, L42 mm
136567	Uchwyt Ø6 mm, L81 mm
21AAA166	Uchwyt Ø6 mm, L42 mm

Artykuły eksploatacyjne

Nr	Opis
901312	Końcówka standardowa
21AZA319	Końcówka standardowa

901312 : dla 1960
21AZA319 : dla 1160 i 1162

Informacje na temat końcówek pomiarowych i innego wyposażenia, patrz koniec rozdziału Czujniki zegarowe.



Z opcjonalnym uchwytem



1960T



1160T

Metryczne

Nr	Zakres [mm]	Zakres na obr.	Nacisk pomiarowy [N]	Podziałka	Skala / Liniał
1960T	10(posuw wrzeciona: 4,5)	1,27 mm	0,4 - 1,4	0,01 mm	50-0-50
1160T	5	1 mm	0,4 - 1,4	0,01 mm	0-100
1162T	5	1 mm	0,4 - 1,4	0,01 mm	100-0

Nr	A [mm]	B [mm]	C [mm]	E [mm]	F [mm]	G [mm]	H [mm]	Waga [g]
1960T	40	22,1	35	22	28,7	12,8	46	80
1160T	40	22,1	35	22	25	13,8	43,3	80
1162T	40	22,1	35	22	25	13,8	43,3	80

Nr	DIN 878 (1983)			EN ISO 463					
				Wartość graniczna odchyłek pomiaru wskazania przy				Powtarzalność µm	Błąd histerezy µm
	µm	fges µm	fu µm	Dowolna 1/10 obrotu µm	Dowolna 1/2 obrotu µm	Dowolny 1 obrót µm	Zakres µm		
1960T	12	15	3	8			14	3	4
1160T	15	19	4	8	12	14	16	3	4
1162T	15	19	4	8	12	14	16	3	4

Dostępne też! Modele Całowe

mm

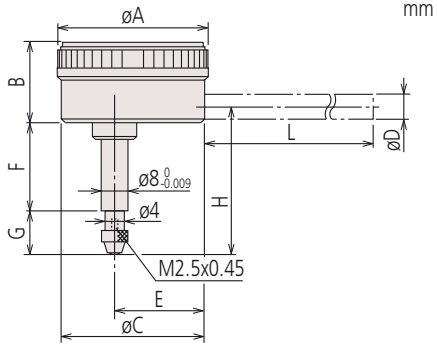

Wszystkie produkty przeznaczone są do sprzedaży podmiotom gospodarczym. Charakterystyki produktów, w szczególności specyfikacje techniczne, są wiążące tylko na podstawie wyraźnie wyrażonej zgody. Ceny produktów są podawane na zapytanie.

Czujnik z wrzecionem prostopadłym Serii 2

Seria 1

To jest czujnik zegarowy z wrzecionem prostopadłym i średnicy pierścienia zewnętrznego ø 55 - 58 mm



2990T-10



2960T

Metryczne

Nr	Zakres [mm]	Zakres na obr.	Nacisk pomiarowy [N]	Podziałka	Skala / Liniał	Waga [g]
2990T-10	0,1 (posuw wrzeciona: 4)	0,14 mm	0,4 - 1,5	0,001 mm	50-0-50	220
2960T	1 (posuw wrzeciona: 4,5)	1,27 mm	0,4 - 1,4	0,01 mm	50-0-50	215

Nr	DIN 878 (1983)			EN ISO 463					
				Wartość graniczna odchyłek pomiaru wskazania przy					
	µm	fges µm	fu µm	Dowolna 1/10 obrotu µm	Dowolna 1/2 obrotu µm	Dowolny 1 obrót µm	Zakres µm	Powtarzalność µm	Błąd histerezy µm
2990T-10	3	5	2	2			4	1	2
2960T	12	15	3	8			14	3	4

Dostępne też! Modele Calowe

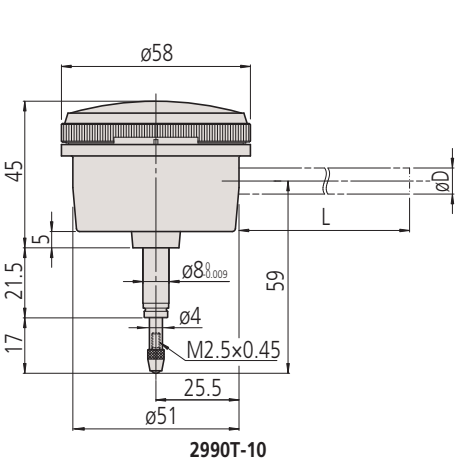

2990T-10

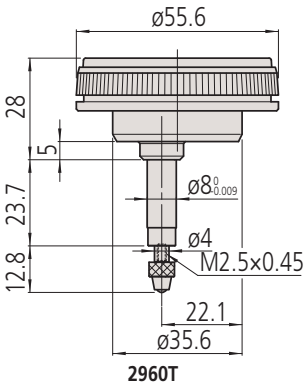

2960T

Funkcje	Seria 1 2960T	Seria 1 2990T-10
Jednoobrotowy	●	●
Wstrząsoodporny	●	●
Łożysko kamienne		●

Specyfikacja techniczna

Dostawa	Dostarczane z fabrycznym certyfikatem sprawdzenia

Wyposażenie specjalne

Nr	Opis
136568	Uchwyt Ø8 mm, L81 mm
21AAA168	Uchwyt Ø8 mm, L42 mm
136567	Uchwyt Ø6 mm, L81 mm
21AAA166	Uchwyt Ø6 mm, L42 mm

Artykuły eksploatacyjne

Nr	Opis
901312	Końcówka standardowa
21AZA319	Końcówka standardowa

901312 : dla 2990T-10
21AZA319 : dla 2960T

Informacje na temat końcówek pomiarowych i innego wyposażenia, patrz koniec rozdziału Czujniki zegarowe.



Z opcjonalnym uchwytem

Wszystkie produkty przeznaczone są do sprzedaży podmiotom gospodarczym. Charakterystyki produktów, w szczególności specyfikacje techniczne, są wiążące tylko na podstawie wyraźnie wyrażonej zgody. Ceny produktów są podawane na zapytanie.

Końcówki pomiarowe

Końcówki z kulką

mm

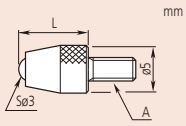

901312

mm

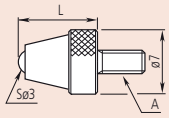

21AZA319

mm

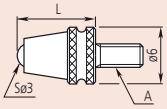

902119

mm

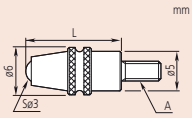

21AZA320

Metryczne A: M2,5 x 0,45

L [mm]	Rubin	Szafir	Tworzywo sztuczne	Węglik spiekany	Węglik spiekany wodoodporny
	Nr	Nr	Nr	Nr	Nr
12,1	—	—	—	—	21AZA320
14	—	—	—	21JAA225 21JZA242	—
15	120051	120050	—	120049	—
17	—	—	—	21JAA224	—
19,3	—	—	—	—	21AZA321
20	137392	—	—	137391	—
22	—	—	—	21JAA226	—
25	120055	120054	—	120053	—
30	21AAA253	—	—	21AAA252	—
7,3	120047	—	901994	901312	—
8	—	120046	—	120045	—
8,3	—	—	—	21AZA319	902119

Dostępne też! Modele Calowe

Końcówki z kulką

mm

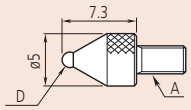

Metryczne A: M2,5 x 0,45

Nr	Materiał	D Ø [mm]
21AAA349	Węglik spiekany	1
21AAA350	Węglik spiekany	1,5
101122	Stal	1,8
21AAA351	Węglik spiekany	2,5
21AAA352	Węglik spiekany	4

Końcówki typu "Shell" - Stal

mm

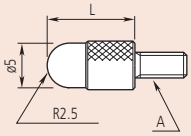

Metryczne A: M2,5 x 0,45

Nr	L [mm]
101386	5
101118	10
137393	15
101387	20
101388	25
21AAA254	30

Na wszystkich rysunkach
A = M 2,5 x 0,45 mm (metryczny)

Dostępne też! Modele Calowe

Wszystkie produkty przeznaczone są do sprzedaży podmiotom gospodarczym. Charakterystyki produktów, w szczególności specyfikacje techniczne, są wiążące tylko na podstawie wyraźnie wyrażonej zgody. Ceny produktów są podawane na zapytanie.

Mitutoyo

Końcówki pomiarowe

Końcówki stożkowe

Metryczne

A: M2,5 x 4,5

Nr	Materiał	Kąt końcówki	L [mm]
101385	Stal	90°	5
101120	Stal	60°	10
120057	Węglik spiekany	90°	9
120068	Węglik spiekany	90°	15

mm

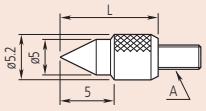

101120

mm

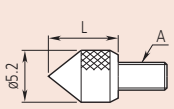

101385

mm

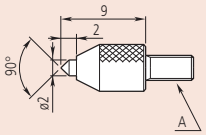

120057

mm

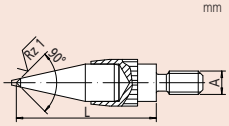

120068

Końcówki igłowe - Stal

Metryczne

A: M2,5 x 4,5

Nr	N [mm]	SR mm [mm]	L [mm]
101121	11	0,4	15
137413	13	0,2	17
21AAA255	21	0,4	25
21AAA256	31	0,4	35

Dostępne też! Modele Calowe

mm

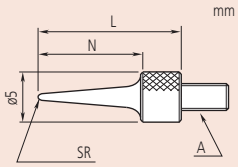

Końcówki cylindryczne - Węglik spiekany

Metryczne

A: M2,5 x 4,5

Nr	L [mm]	D Ø [mm]
120066	3	0,45
21AAA329	5	0,45
120065	3	1
21AAA330	5	1
21AAA331	8	1
21AAA332	10	1
21AAA333	20	1
21AAA334	40	1
21AAA335	5	1,5
21AAA336	10	1,5
120064	13	1,5
21AAA337	20	1,5
21AAA338	40	1,5
137257	8	2
21AAA257	18	2
21AAA258	28	2
21AAA339	40	2

mm

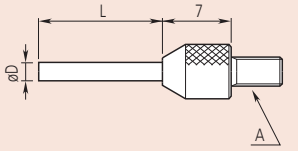

Na wszystkich rysunkach
A = M 2,5 x 0,45 mm (metryczny)

Wszystkie produkty przeznaczone są do sprzedaży podmiotom gospodarczym. Charakterystyki produktów, w szczególności specyfikacje techniczne, są wiążące tylko na podstawie wyraźnie wyrażonej zgody. Ceny produktów są podawane na zapytanie.

Końcówki pomiarowe

Końcówki sferyczne

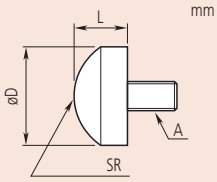

Stal

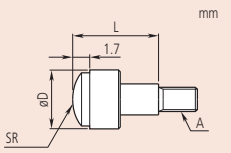

Węglik

Metryczne A: M2,5 x 4,5

Nr	Materiał	SR mm [mm]	L [mm]	D Ø [mm]
111460	Stal	5	3	5,5
120059	Węglik spiekany	7	10	7,5
125258	Stal	5	5	7,9
101119	Stal	7	5	10
120060	Węglik spiekany	10	10	10,5

Dostępne też! Modele Calowe

Końcówki płaskie - Stal

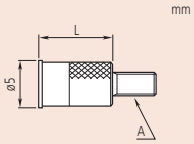

Płaskość 3 µm

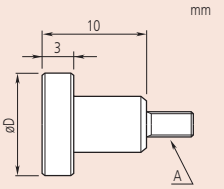

Płaskość 5 µm

Metryczne A: M2,5 x 4,5

Nr	Płaskość µm [µm]	L [mm]	D Ø [mm]
131365	3	8	5
21AAA340	3	10	5
101117	5	10	10
21AAA341	5	10	15
21AAA342	5	10	20
21AAA343	5	10	25
21AAA344	5		30

Dostępne też! Modele Calowe

Końcówki płaskie - Węglik spiekany

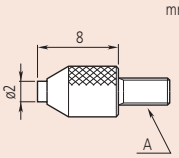

120056

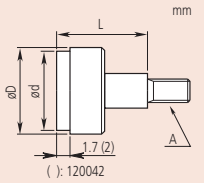

120041

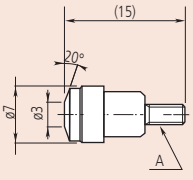

137255

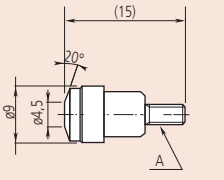

137399

Metryczne A: M2,5 x 4,5

Nr	Płaskość µm [µm]	L [mm]	D Ø [mm]	Ø d [mm]
120056	3	8	5	2
120041	3	5	5,2	4,3
120042	3	10	7	6,5
120043	3	10	10,5	9,5
21AAA345	5	10	17	15
21AAA346	5	10	22	20
21AAA347	5	10	27	25
21AAA348	5	10	32	30
137255		10	7	6,4
137399		10	9	8

Na wszystkich rysunkach
A = M 2,5 x 0,45 mm (metryczny)

Wszystkie produkty przeznaczone są do sprzedaży podmiotom gospodarczym. Charakterystyki produktów, w szczególności specyfikacje techniczne, są wiążące tylko na podstawie wyraźnie wyrażonej zgody. Ceny produktów są podawane na zapytanie.

Mitutoyo

Końcówki pomiarowe

Końcówka nożowa - Węglik spiekany

Metryczne A: M2,5 x 4,5

Nr	SR mm [mm]
120067	0,2

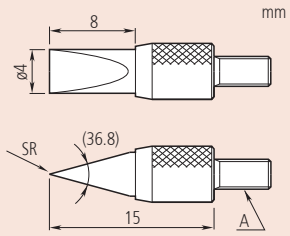

Końcówki ostrzowe - Węglik spiekany

Metryczne A: M2,5 x 4,5

Nr	D [mm]	T [mm]
120061	2	0,4
120062	2	0,6
120063	4	1

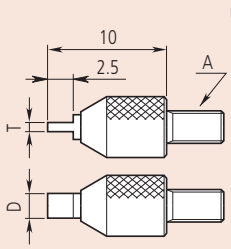

Końcówki dźwigniowe - Stal

Metryczne A: M2,5 x 4,5

Nr
900391

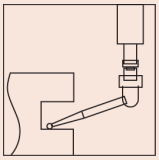

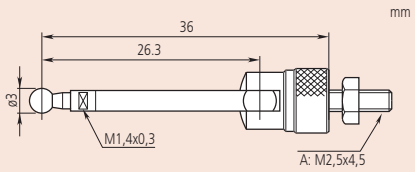

Końcówki rolkowe - Stal

Metryczne A: M2,5 x 4,5

Nr
901954

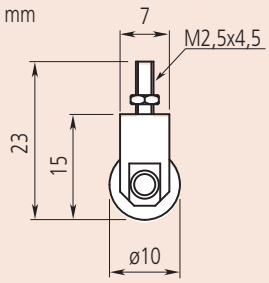

Na wszystkich rysunkach
A = M 2,5 x 0,45 mm (metryczny)

Zestaw końcówek wymiennych



Metryczne A: M2,5 x 4,5

Nr	Końcówki w zestawie
7822	Końcówka płaska ø 5 mm (**131365**) Końcówka płaska ø 10 mm (**101117**) Końcówka igłowa (**101121**) Końcówka sferyczna (**101119**) Końcówka wałeczkowa (**101118**) Końcówka wałeczkowa (**101387**)

Wszystkie produkty przeznaczone są do sprzedaży podmiotom gospodarczym. Charakterystyki produktów, w szczególności specyfikacje techniczne, są wiążące tylko na podstawie wyraźnie wyrażonej zgody. Ceny produktów są podawane na zapytanie.

Przedłużacze

Stalowe Ø 5,2 mm

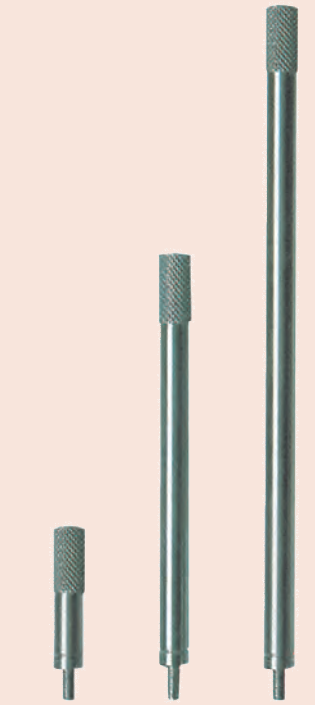

25 mm
21AAA259B

60 mm
304146

100 mm
303614

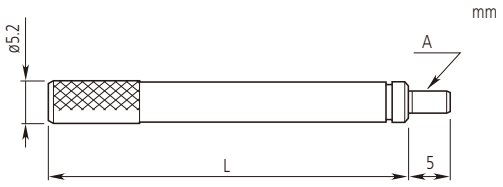

A = M 2,5 x 0,45 mm (metryczny)

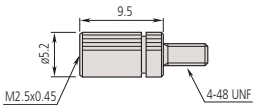

21AAA011
Adapter metryczny

Metryczne

Nr	L [mm]
303611	10
21AAA259A	15
303612	20
21AAA259B	25
303613	30
21AAA259C	35
21AAA259D	40
21AAA259E	45
21AAA259F	50
21AAA259G	55
304146	60
21AAA259H	65
21AAA259J	70
21AAA259L	75
21AAA259M	80
304147	90
303614	100

Nr	L
21AAA011	9,5 mm

Dostępne też! Modele Calowe

Poprzeczki dla czujników

Bez śruby



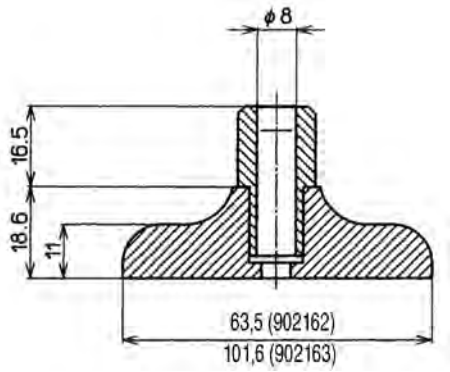

Grubość : 16 mm

Nr	Uwagi
902162	Podstawa 63,5 mm
902163	Podstawa 101,6 mm

Wyposażenie specjalne

Nr	Opis
21JAA269	Śruba

Wszystkie produkty przeznaczone są do sprzedaży podmiotom gospodarczym. Charakterystyki produktów, w szczególności specyfikacje techniczne, są wiążące tylko na podstawie wyraźnie wyrażonej zgody. Ceny produktów są podawane na zapytanie.

Mitutoyo

Wymienne ścianki tylne

Nr	Opis	Dla serii	Wymiary [mm]
191559	Płaska ścianka tylna	1 (1)	a = 1 mm
101211	Płaska ścianka tylna	1	a = 2,2 mm
136872	Płaska ścianka tylna	1, wodoodporna	a = 1,5 mm
137906	Płaska ścianka tylna	1003	a = 1 mm
101039	Płaska ścianka tylna	2/ ID-C/ ID-S/ ID-SS	a = 2,5 mm
21AZB231	Płaska ścianka tylna	2, wodoodporna, typ S	a = 2,5 mm
100836	Płaska ścianka tylna	3/ 4	a = 3 mm
190561	Ścianka z uchem na środku	1 (1)	a = 5 mm
101210	Ścianka z uchem na środku	1	a = 5 mm
137905	Ścianka z uchem na środku	dla 1003	a = 5 mm
101040	Ścianka z uchem na środku	2/ ID-C/ ID-F/ ID-H/ ID-S/ ID-SS	a = 5 mm
21AZB230	Ścianka z uchem na środku	2, wodoodporna, typ S	a = 5 mm
100691	Ścianka z uchem na środku	3/ 4	a = 5 mm
21EZA145	Ścianka z uchem na środku	ID-N, ID-B, LGS(2)	5 mm
900928	Ścianka z magnesem	2/ ID-C/ ID-F/ ID-H/ ID-S/ ID-SS	
900929	Ścianka z magnesem	3/ 4	
101167	Ścianka z uchem odsuniętym od środka	2/ ID-C/ ID-F/ ID-H/ ID-S/ ID-SS	
100837	Ścianka z uchem odsuniętym od środka	3/ 4	
193172	Ścianka z kołkiem	1	
101169	Ścianka z kołkiem	2/ ID-C/ ID-F/ ID-H/ ID-S/ ID-SS	
100839	Ścianka z kołkiem	3/ 4	
193173	Ścianka z tuleją gwintowaną	1	M 6 x 1
136023	Ścianka z tuleją gwintowaną	2/ ID-C/ ID-F/ ID-H/ ID-S/ ID-SS	M 6 x 1
136024	Ścianka z tuleją gwintowaną	3/ 4	M 6x 1
136025	Ścianka z uchwytem przesuwnym	1	M 6 x 1
136026	Ścianka z uchwytem przesuwnym	2/ ID-C/ ID-F/ ID-H/ ID-S/ ID-SS	M 6 x 1
136027	Ścianka z uchwytem przesuwnym	3/ 4	M 6 x 1
129902	Ścianka z zębatką	2/ ID-C/ ID-F/ ID-H/ ID-S/ ID-SS	
901963	Zestaw składający się z osłony, zębatki i przesuwnego uchwytu	2/ ID-C/ ID-F/ ID-H/ ID-S/ ID-SS	
900008	Ścianka z listwą trapezową	2/ ID-C/ ID-F/ ID-H/ ID-S/ ID-SS	

(1) dla 1911, 1913-10, 1921, 1923, 1925-10, 1927-10 (2) dla LGS 575-303, 575-304, 575-313



Płaska ścianka tylna

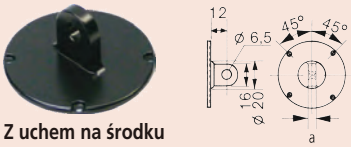

Z uchem na środku

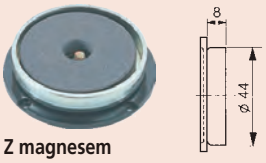

Z magnesem

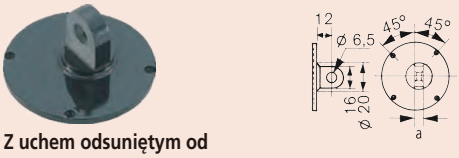

Z uchem odsuniętym od środka

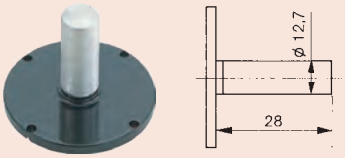

Z kołkiem

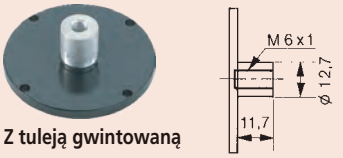

Z tuleją gwintowaną

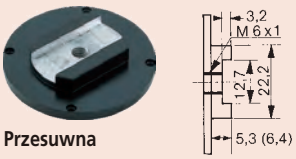

Przesuwna

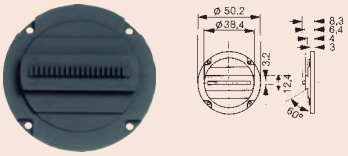

Z zębatką

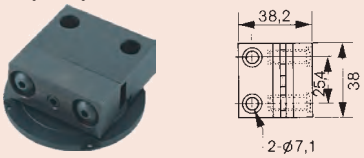

Z zębatką i uchwytem

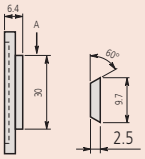

Ścianka tylna z listwą trapezową

W przypadku starych modeli czujników, prosimy o kontakt z biurem Mitutoyo

Wszystkie produkty przeznaczone są do sprzedaży podmiotom gospodarczym. Charakterystyki produktów, w szczególności specyfikacje techniczne, są wiążące tylko na podstawie wyraźnie wyrażonej zgody. Ceny produktów są podawane na zapytanie.

Osprzęt do podnoszenia wrzeciona

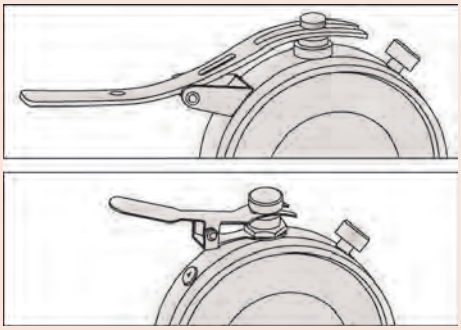

- Dźwignię podnoszenia wrzeciona łączy się z górnym końcem wrzeciona.
  Służy ona do zwiększenia wydajności pomiarów czujnikiem zamontowanym na statywie.



902100



21AZB149



21AZB150



902011



21EZA198

Wężyk do podnoszenia wrzeciona

Nr	Opis
901975	Z funkcją auto-stop, długość 300 mm
540774	Bez funkcji auto-stop, długość 500 mm

Nie posiada wysokiej klasy ochronności IP (np. IP-64)

Zaczep do podnoszenia wrzeciona

Nr	Opis
137693	Odpowiedni dla wrzecion o średnicy 4,8 mm

Nie posiada wysokiej klasy ochronności IP (np. IP-64)

Dźwignia do podnoszenia wrzeciona

Nr	Zastosowanie
902100	Typ S Seria 1 Typ F Seria 2 (poprzedni model) (o zakresie do 5 mm)
21AZB149	Seria 2, 3 i 4 typ S (o zakresie do 10 mm)
21AZB150	Seria 2 i 3 typ S (o zakresie od 10 mm do 20 mm)
21AZB151	Typ S Nr 7322 / 7323
902011	ID-C: 543-280(B), 543-281(B), 543-282, 543-283(B)
21EZA198	Czujniki ID-C (o zakresie do 12 mm) ID-S, ID-SS

Nie posiada wysokiej klasy ochronności IP (np. IP-64)

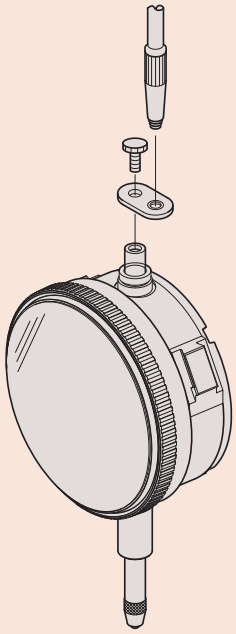

Przykład zastosowania dla wężyka nr 901975

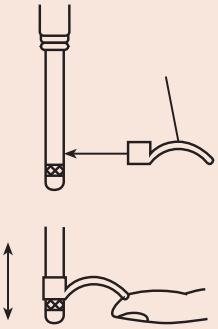

137693



901975

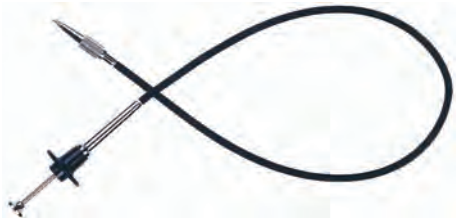

540774



137693

Wszystkie produkty przeznaczone są do sprzedaży podmiotom gospodarczym. Charakterystyki produktów, w szczególności specyfikacje techniczne, są wiążące tylko na podstawie wyraźnie wyrażonej zgody. Ceny produktów są podawane na zapytanie.

Mitutoyo

Pozostałe wyposażenie dla czujników zegarowych



Kolorowe nakrętki wrzeciona

- 8 kolorowych nakrętek dla czujników zegarowych o zakresie 10 mm lub mniejszym.
- Z wyłączeniem 2971 / 2972 / 2973 / 2976 / 2977 / 2978.

Kolor	Standardowe	Wodoodporne
	Nr	Nr
Biały	193051W	193595W
Czarny	193051	193595
Czerwony	193051R	193595R
Granatowy	193051S	193595S
Niebieski	193051B	193595B
Pomarańczowy	193051D	193595D
Różowy	193051P	193595P
Zielony	193051G	193595G
Żółty	193051Y	193595Y



902066



Osłona z tworzywa sztucznego

- Ochrona przed zachlapaniem olejem lub wodą.
- Dla czujników zegarowych serii 2.
- 10 sztuk w zestawie.

Nr
902066

Naklejki granic tolerancji

- Służą do oznaczenia zakresu tolerancji.
- Dla czujników zegarowych serii 2 Ø 55,6 mm lub 57 mm.
- 10 sztuk w zestawie.





136420



136421

136422

Nr	Kolor
136420	Czerwony
136421	Zielony
136422	Żółty

Wszystkie produkty przeznaczone są do sprzedaży podmiotom gospodarczym. Charakterystyki produktów, w szczególności specyfikacje techniczne, są wiążące tylko na podstawie wyraźnie wyrażonej zgody. Ceny produktów są podawane na zapytanie.

Pozostałe wyposażenie dla czujników zegarowych

Praska do osadzania szybek wraz z zestawem podkładek

- Do osadzania okrągłych szybek czujników zegarowych.
- Średnice podkładek naciskowych: 19,5 / 22,5 / 25,5 / 28,5 / 32,5 / 35 / 38 / 50 mm.



7000

Nr
7000

Zestaw naprawczy

- Do naprawy analogowych czujników zegarowych.



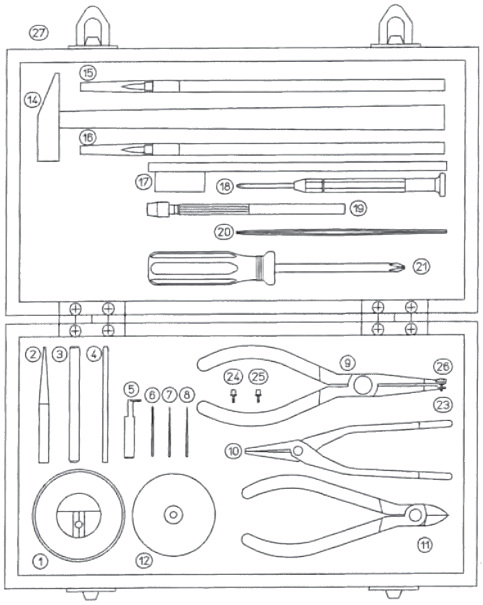

7823EU

Nr
7823EU

Specyfikacja techniczna

Konfiguracja zestawu	No. 7823EU :
1 - Kowadełko do przestawiania wrzeciona	129730
2 - Wybijak zawleczek	129732
3 - Przebijak	129733
4 - Przyrząd do ustawiania łożyska	129734
5 - Kowadełko z zębnikiem	129735
6 - Rozwiertak do wskazówek ø1	129736
7 - Rozwiertak do wskazówek ø0,6	193702
8 - Rozwiertak do wskazówek ø0,5	21JAA273
9 - Szczypce do usuwania wskazówki	126628
10 - Szczypce	901180
11 - Obcinaczki	901179
12 - Kowadełko do ustawiania wrzeciona	129731
14 - Młotek	901178
15 - Dłuto	21JAA314
16 - Pędzelek	901177
17 - Szczotka	901176
18 - Śrubokręt krzyżowy i płaski	901174
19 - Oprawka	901175
20 - Pinceta	129729
21 - Śrubokręt krzyżowy	901173
23 - Trzpień ø0,8 mm	126630
24 - Trzpień ø0,5 mm	126630B
25 - Trzpień ø01,6 mm	126630C
26 - Nakrętka	100699
27 - Pudełko drewniane	901182

Wszystkie produkty przeznaczone są do sprzedaży podmiotom gospodarczym. Charakterystyki produktów, w szczególności specyfikacje techniczne, są wiążące tylko na podstawie wyraźnie wyrażonej zgody. Ceny produktów są podawane na zapytanie.

Mitutoyo

Czujnik dźwigniowo-zębaty - Typ poziomy - 0,01mm

Seria 513

Metryczny czujnik dźwigniowo-zębaty ułatwia pomiary w trudno dostępnych miejscach:

- Zapewnia łatwy dostęp do powierzchni zasłoniętych, których nie mogą dosięgnąć czujniki standardowe.
- Bez sprzęgłowa konstrukcja umożliwia automatyczne odwracanie kierunku pomiaru.
- Wykonanie pierścienia zewnętrznego i uszczelki szybki w postaci jednego komponentu zapewnia wysoką wodo- i pyłoszczelność.
- Niepołyskliwa, płaska powierzchnia krystalicznej szybki pokryta jest powłoką chroniąca przed zarysowaniem.
- Obrotowa skala do szybkiego zerowania.
- Łożyska na kamieniach szlachetnych oraz precyzyjnie wykonany mechanizm zapewniają płynne i dokładne przemieszczenia oraz szybką odpowiedź.



513-424



513-414

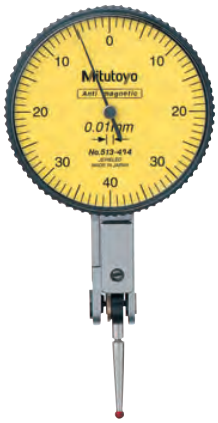

513-474
Rubinowa końcówka

Funkcje	513-404E do: 513-474E	513-415E 513-477E	513-464E	513-414E	513-424E 513-478E	513-466E	513-426E
Łożysko kamienne	●	●	●	●	●	●	●
Podwójna podziałka skali				●	●	●	●
Współosiowy licznik obrotów							●
Typ kompaktowy			●			●	
Długa końcówka		●		●			
Niemagnetyczny	●	●	●	●	●	●	●

Specyfikacja techniczna

Końcówka pomiarowa	Gwint M 1,7 x 0,35

Informacje na temat końcówek pomiarowych i innego wyposażenia, patrz koniec rozdziału Czujniki dźwigniowo-zębate

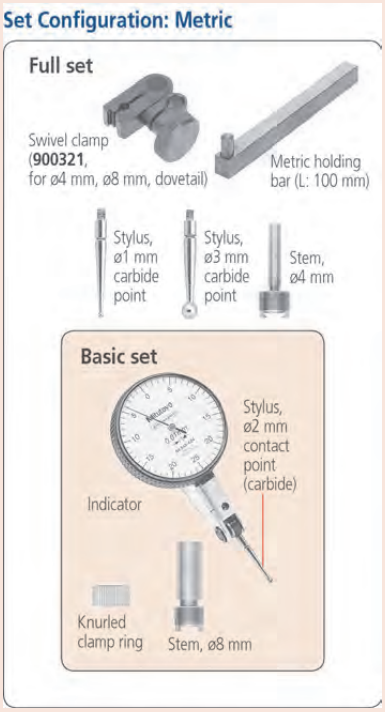

Metryczne

Zestaw podstawowy

Nr	Zakres [mm]	Nacisk pomiarowy [N]	Podziałka	Skala / Liniał	[µm]	fu [µm]	fges [µm]	Węglikowa końcówka ø2 mm Nr	L [mm]	Ø D [mm]	Waga [g]
513-466E	0,5	≤ 0,3	0,01 mm	0-25-0	5	3	10	137557	22,3	28	39
513-424E	0,5	≤ 0,3	0,01 mm	0-25-0	5	3	10	137557	22,3	39	42
513-414E	0,5	≤ 0,2	0,01 mm	0-25-0	10	4	13	129949	36,8	39	42
513-464E	0,8	≤ 0,3	0,01 mm	0-40-0	8	3	13	103006	20,9	28	39
513-404E	0,8	≤ 0,3	0,01 mm	0-40-0	8	3	13	103006	20,9	39	42
513-415E	1	≤ 0,2	0,01 mm	0-50-0	10	4	13	136013	44,5	39	42
513-426E	1,5	≤ 0,4	0,01 mm	0-25-0	8	3	13	137557	22,3	39	42

Metryczne

Zestaw podstawowy - Rubinowa końcówka pomiarowa

Nr	Zakres [mm]	Nacisk pomiarowy [N]	Podziałka	Skala / Liniał	[µm]	fu [µm]	fges [µm]	Rubinowa końcówka ø2 mm Nr	L [mm]	Ø D [mm]	Waga [g]
513-478E	0,5	≤ 0,3	0,01 mm	0-25-0	5	3	10	21CZA210	22,3	39	42
513-474E	0,8	≤ 0,3	0,01 mm	0-40-0	8	3	13	21CZA201	20,9	39	42
513-477E	1	≤ 0,3	0,01 mm	0-50-0	10	4	13	21CZA211	44,5	39	42

Metryczne

Pełny zestaw

Nr	Zakres [mm]	Nacisk pomiarowy [N]	Podziałka	Skala / Liniał	[µm]	fu [µm]	fges [µm]	Węglikowa końcówka ø2 mm Nr	L [mm]	Ø D [mm]	Waga [g]
513-424T	0,5	≤ 0,3	0,01 mm	0-25-0	5	3	10	137557	22,3	39	42
513-414T	0,5	≤ 0,2	0,01 mm	0-25-0	10	4	13	129949	36,8	39	42
513-404T	0,8	≤ 0,3	0,01 mm	0-40-0	8	3	13	103006	20,9	39	42
513-415T	1	≤ 0,2	0,01 mm	0-50-0	10	4	13	136013	44,5	39	42

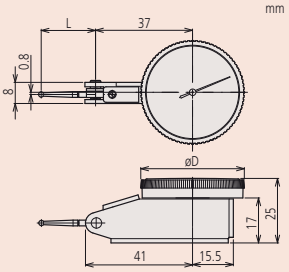

Wszystkie produkty przeznaczone są do sprzedaży podmiotom gospodarczym. Charakterystyki produktów, w szczególności specyfikacje techniczne, są wiążące tylko na podstawie wyraźnie wyrażonej zgody. Ceny produktów są podawane na zapytanie.

Czujnik dźwigniowo-zębaty - Typ poziomy - 0,001/0,002mm

Seria 513

Metryczny czujnik dźwigniowo-zębaty ułatwia pomiary w trudno dostępnych miejscach:

- Zapewnia łatwy dostęp do powierzchni zasłoniętych, których nie mogą dosięgnąć czujniki standardowe.
- Bez sprzęgłowa konstrukcja umożliwia automatyczne odwracanie kierunku pomiaru.
- Wykonanie pierścienia zewnętrznego i uszczelki szybki w postaci jednego komponentu zapewnia wysoką wodo- i pyłoszczelność.
- Niepołyskliwa, płaska powierzchnia krystalicznej szybki pokryta jest powłoką chroniąca przed zarysowaniem.
- Obrotowa skala do szybkiego zerowania.
- Łożyska na kamieniach szlachetnych oraz precyzyjnie wykonany mechanizm zapewniają płynne i dokładne przemieszczenia oraz szybką odpowiedź.

Funkcje	Seria 513			
	513-401E do: 513-475E	513-465E	513-425E	
Łożysko kamienne	●	●	●	
Współosiowy licznik obrotów			●	
Typ kompaktowy		●		
Niemagnetyczny	●	●	●	

Specyfikacja techniczna

Końcówka pomiarowa	Gwint M 1,7 x 0,35

Informacje na temat końcówek pomiarowych i innego wyposażenia, patrz koniec rozdziału Czujniki dźwigniowo-zębate

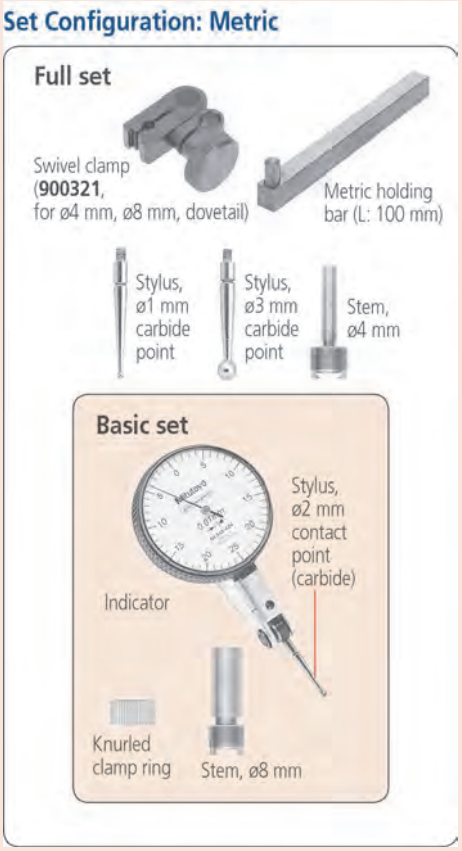

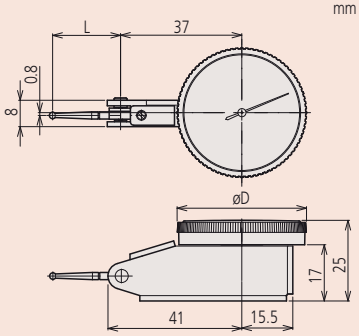



513-401



513-425



513-475
Rubinowa końcówka pomiarowa

Metryczne — Zestaw podstawowy

Nr	Zakres [mm]	Nacisk pomiarowy [N]	Podziałka	Skala / Liniał	[µm]	fu [µm]	fges [µm]	Węglikowa końcówka ø2 mm Nr	L [mm]	Ø D [mm]	Waga [g]
513-401E	0,14	≤ 0,3	0,001 mm	0-70-0	3	2	4	21CZA036	12,8	39	42
513-465E	0,2	≤ 0,3	0,002 mm	0-100-0	3	2	4	103010	14,7	28	39
513-405E	0,2	≤ 0,3	0,002 mm	0-100-0	3	2	4	103010	14,7	39	42
513-425E	0,6	≤ 0,4	0,002 mm	0-100-0	6	3	11	103010	14,7	39	42

Metryczne — Zestaw podstawowy - Rubinowa końcówka pomiarowa

Nr	Zakres [mm]	Nacisk pomiarowy [N]	Podziałka	Skala / Liniał	[µm]	fu [µm]	fges [µm]	Rubinowa końcówka ø2 mm Nr	L [mm]	Ø D [mm]	Waga [g]
513-475E	0,2	≤ 0,3	0,002 mm	0-100-0	3	2	4	21CZA209	14,7	39	42

Metryczne — Pełny zestaw

Nr	Zakres [mm]	Nacisk pomiarowy [N]	Podziałka	Skala / Liniał	[µm]	fu [µm]	fges [µm]	Węglikowa końcówka ø2 mm Nr	L [mm]	Ø D [mm]	Waga [g]
513-405T	0,2	≤ 0,3	0,002 mm	0-100-0	3	2	4	103010	14,7	39	42

Wszystkie produkty przeznaczone są do sprzedaży podmiotom gospodarczym. Charakterystyki produktów, w szczególności specyfikacje techniczne, są wiążące tylko na podstawie wyraźnie wyrażonej zgody. Ceny produktów są podawane na zapytanie.

Czujnik dźwigniowo-zębaty ze statywem magnetycznym

Seria 513



513-908

Metryczne

Nr	Zestaw zawiera	Waga [g]
513-908	**513-404E** : Czujnik dźwigniowo-zębaty **7014-10** : Mini statyw magnetyczny **902804** : Trzpień z radełkową nakrętką zaciskową	222

Dostępne też! Modele Calowe

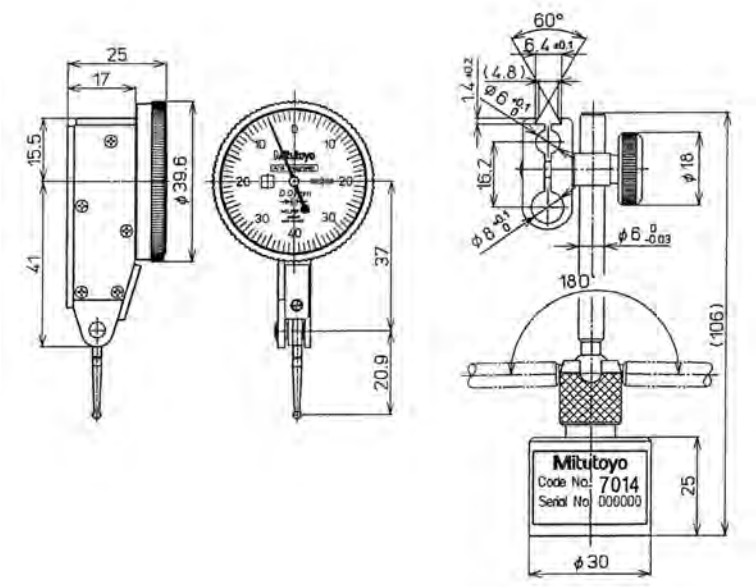



513-908

Czujnik

- Czujnik dwukierunkowy o środkowej pozycji spoczynkowej do zastosowań z odwracanym kierunkiem pomiaru.
  Łożyska na kamieniach szlachetnych oraz precyzyjnie wykonany mechanizm zapewniają płynne i dokładne przemieszczenia oraz szybką odpowiedź.

Statyw

- Siła przyciągania magnetycznego : 150 N.
- Waga : 180 g.

Wszystkie produkty przeznaczone są do sprzedaży podmiotom gospodarczym. Charakterystyki produktów, w szczególności specyfikacje techniczne, są wiążące tylko na podstawie wyraźnie wyrażonej zgody. Ceny produktów są podawane na zapytanie.

Czujnik dźwigniowo-zębaty - Typ poziomy (o pochyleniu tarczy 20°)

Funkcje	Seria 513			
	513-444E	513-445E	513-444T	513-445T
Łożysko kamienne	●		●	
Współosiowy licznik obrotów	●			
Niemagnetyczny	●		●	

Specyfikacja techniczna

Końcówka pomiarowa	Gwint M 1,7 x 0,35

Informacje na temat wyposażenia dodatkowego, patrz koniec rozdziału Czujniki dźwigniowo-zębate

Seria 513

- Czujniki dwukierunkowe o środkowej pozycji spoczynkowej do zastosowań z odwracanym kierunkiem pomiaru.
- Obrotowa skala do szybkiego zerowania. Łożyska na kamieniach szlachetnych oraz precyzyjnie wykonany mechanizm zapewniają płynne i dokładne przemieszczenia oraz szybką odpowiedź.



513-445E

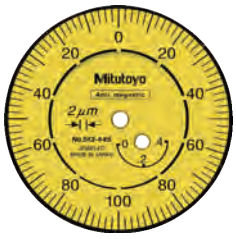

513-445E

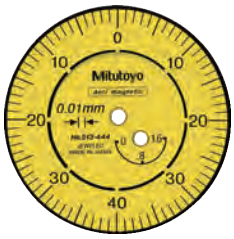

513-444E

Metryczne Basic set

Nr	Zakres [mm]	Nacisk pomiarowy [N]	Podziałka	Skala / Liniał	[µm]	fu [µm]	fges [µm]	Węglikowa końcówka ø2 mm Nr	L [mm]	Waga [g]
513-445E	0,4	≤ 0,3	0,002 mm	0-100-0	5	3	10	103010	14,7	48
513-444E	1,6	≤ 0,3	0,01 mm	0-40-0	10	3	13	103006	20,9	48

Metryczne Full set

Nr	Zakres [mm]	Nacisk pomiarowy [N]	Podziałka	Skala / Liniał	[µm]	fu [µm]	fges [µm]	Węglikowa końcówka ø2 mm Nr	L [mm]	Waga [g]
513-445T	0,4	≤ 0,3	0,002 mm	0-100-0	5	3	10	103010	14,7	48
513-444T	1,6	≤ 0,3	0,01 mm	0-40-0	10	3	13	103006	20,9	48

Dostępne też! Modele Calowe

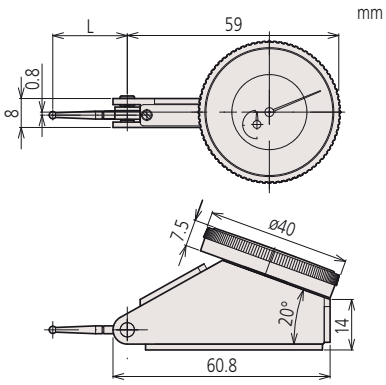

Wszystkie produkty przeznaczone są do sprzedaży podmiotom gospodarczym. Charakterystyki produktów, w szczególności specyfikacje techniczne, są wiążące tylko na podstawie wyraźnie wyrażonej zgody. Ceny produktów są podawane na zapytanie.

Mitutoyo

Czujnik dźwigniowo-zębaty - Typ pionowy

Seria 513

- Czujniki dwukierunkowe o środkowej pozycji spoczynkowej do zastosowań z odwracanym kierunkiem pomiaru.
- Obrotowa skala do szybkiego zerowania.
- Łożyska na kamieniach szlachetnych oraz precyzyjnie wykonany mechanizm zapewniają płynne i dokładne przemieszczenia oraz szybką odpowiedź.



513-455E



513-454E

Funkcje	Seria 513 513-454E do: 513-455T
Łożysko kamienne	●
Niemagnetyczny	●

Specyfikacja techniczna

Końcówka pomiarowa	Gwint M 1,7 x 0,35

Informacje na temat wyposażenia dodatkowego, patrz koniec rozdziału Czujniki dźwigniowo-zębate

Metryczne

Basic set

Nr	Zakres [mm]	Nacisk pomiarowy [N]	Podziałka	Skala / Liniał	[µm]	fu [µm]	fges [µm]	Węglikowa końcówka ø2 mm Nr	L [mm]	Waga [g]
513-455E	0,2	≤ 0,3	0,002 mm	0-100-0	3	2	6	103010	14,7	50
513-454E	0,8	≤ 0,3	0,01 mm	0-40-0	8	3	13	103006	20,9	50

Metryczne

Full set

Nr	Zakres [mm]	Nacisk pomiarowy [N]	Podziałka	Skala / Liniał	[µm]	fu [µm]	fges [µm]	Węglikowa końcówka ø2 mm Nr	L [mm]	Waga [g]
513-455T	0,2	≤ 0,3	0,002 mm	0-100-0	3	2	6	103010	14,7	50
513-454T	0,8	≤ 0,3	0,01 mm	0-40-0	8	3	13	103006	20,9	50

Dostępne też! Modele Calowe

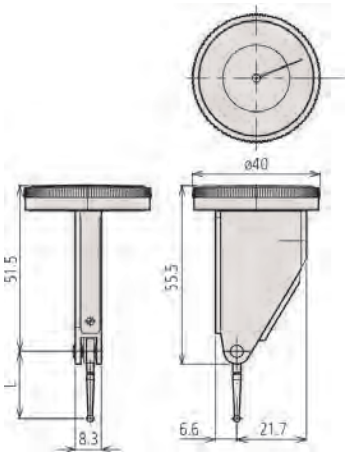

Wszystkie produkty przeznaczone są do sprzedaży podmiotom gospodarczym. Charakterystyki produktów, w szczególności specyfikacje techniczne, są wiążące tylko na podstawie wyraźnie wyrażonej zgody. Ceny produktów są podawane na zapytanie.

Czujnik dźwigniowo-zębaty - Typ równoległy

Seria 513	513-284GE 513-284GT
Funkcje	
Łożysko kamienne	●

Specyfikacja techniczna

Końcówka pomiarowa	Gwint M 1,7 x 0,35

Informacje na temat wyposażenia dodatkowego, patrz koniec rozdziału Czujniki dźwigniowo-zębate.

Seria 513

- Czujniki dwukierunkowe o środkowej pozycji spoczynkowej do zastosowań z odwracanym kierunkiem pomiaru.
- Obrotowa skala do szybkiego zerowania.
- Łożyska na kamieniach szlachetnych oraz precyzyjnie wykonany mechanizm zapewniają płynne i dokładne przemieszczenia oraz szybką odpowiedź.



513-284GE

Metryczne — Basic set

Nr	Zakres [mm]	Nacisk pomiarowy [N]	Podziałka	Skala / Liniał	[µm]	fu [µm]	fges [µm]	Węglikowa końcówka ø2 mm Nr	L [mm]	Waga [g]
513-284GE	0,8	≤ 0,3	0,01 mm	0-40-0	8	3	13	103006	20,9	68

Metryczne — Full set

Nr	Zakres [mm]	Nacisk pomiarowy [N]	Podziałka	Skala / Liniał	[µm]	fu [µm]	fges [µm]	Węglikowa końcówka ø2 mm Nr	L [mm]	Waga [g]
513-284GT	0,8	≤ 0,3	0,01 mm	0-40-0	8	3	13	103006	20,9	68

Dostępne też! Modele Całowe

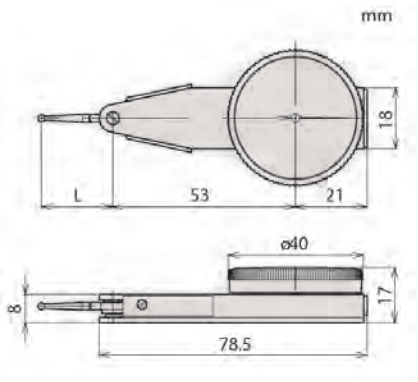

Wszystkie produkty przeznaczone są do sprzedaży podmiotom gospodarczym. Charakterystyki produktów, w szczególności specyfikacje techniczne, są wiążące tylko na podstawie wyraźnie wyrażonej zgody. Ceny produktów są podawane na zapytanie.

Mitutoyo

Czujnik dźwigniowo-zębaty - Typ uniwersalny

Seria 513

Czujnik dźwigniowo-zębaty z głowicą pomiarową obracaną w zakresie 360° dla ułatwienia odczytu.

- Czujniki dwukierunkowe o środkowej pozycji spoczynkowej do zastosowań z odwracanym kierunkiem pomiaru.
- Obrotowa skala do szybkiego zerowania.
- Łożyska na kamieniach szlachetnych oraz precyzyjnie wykonany mechanizm zapewniają płynne i dokładne przemieszczenia oraz szybką odpowiedź.



513-304GE

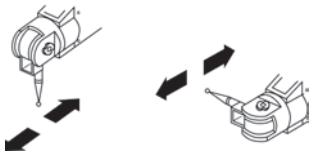

Końcówkę pomiarową można ustawić pod dowolnym kątem zachowując nie zmienioną pozycję tarczy.

Seria 513	
	513-304GE 513-304GT
Funkcje	
Łożysko kamienne	●

Specyfikacja techniczna

Końcówka pomiarowa	Gwint M 1,4 x 0,3

Informacje na temat wyposażenia dodatkowego, patrz koniec rozdziału Czujniki dźwigniowo-zębate.

Set Configuration: Metric

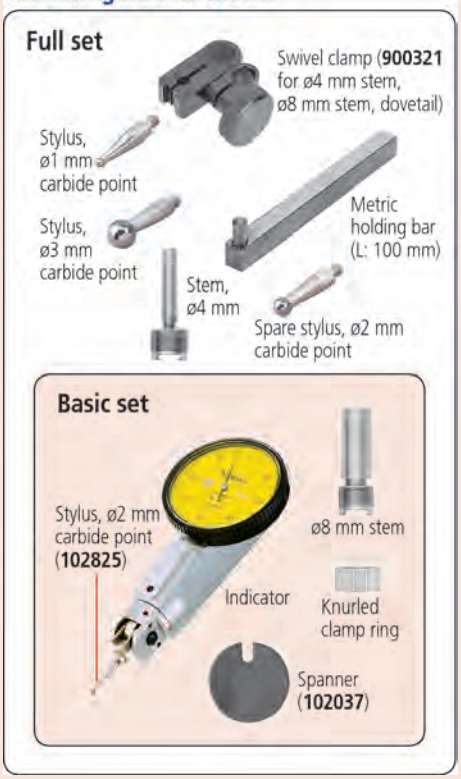

Metryczne — Basic set

Nr	Zakres [mm]	Nacisk pomiarowy [N]	Podziałka	Skala / Liniał	[µm]	fu [µm]	fges [µm]	Węglikowa końcówka ø2 mm Nr	L [mm]	Waga [g]
513-304GE	0,8	≤ 0,3	0,01 mm	0-40-0	8	3	13	102825	24	80

Metryczne — Full set

Nr	Zakres [mm]	Nacisk pomiarowy [N]	Podziałka	Skala / Liniał	[µm]	fu [µm]	fges [µm]	Węglikowa końcówka ø2 mm Nr	L [mm]	Waga [g]
513-304GT	0,8	≤ 0,3	0,01 mm	0-40-0	8	3	13	102825	24	80

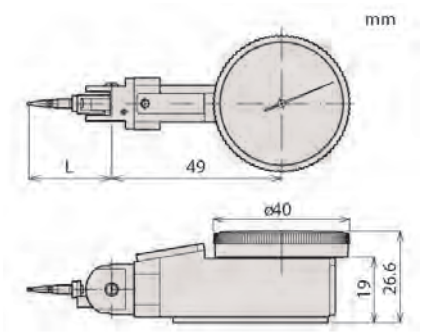

Wszystkie produkty przeznaczone są do sprzedaży podmiotom gospodarczym. Charakterystyki produktów, w szczególności specyfikacje techniczne, są wiążące tylko na podstawie wyraźnie wyrażonej zgody. Ceny produktów są podawane na zapytanie.

Czujnik dźwigniowo-zębaty - Typ mini

Seria 513

Metryczny czujnik dźwigniowo-zębaty o niewielkich rozmiarach posiadający następujące cechy:

- Czujniki o małych wymiarach z przełącznikiem do zmiany kierunku pomiaru.
- Obrotowa skala do szybkiego zerowania.
- Łożyska na kamieniach szlachetnych oraz precyzyjnie wykonany mechanizm zapewniają płynne i dokładne przemieszczenia oraz szybką odpowiedź.

Funkcje	Seria 513					
	513-501E do: 513-517T	513-517WE 513-517WT	513-514E do: 513-515T	513-527E 513-527T		
Łożysko kamienne	●	●	●	●		
Typ kompaktowy				●		
Długa końcówka			●			
Pyłoszczelny		●				

Specyfikacja techniczna

Końcówka pomiarowa	Gwint M 1,7 x 0,35

Informacje na temat wyposażenia dodatkowego, patrz koniec rozdziału Czujniki dźwigniowo-zębate

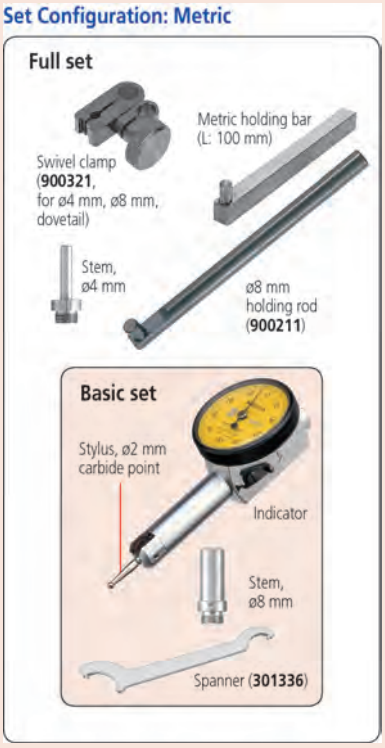

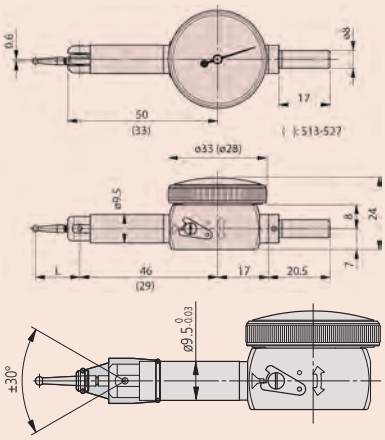

Zakres wychylenia końcówki pomiarowej modeli pyłoszczelnych 513-517WE/T powinien być ograniczony do ±30° (jak na rysunku powyżej).



513-501E



513-514E



513-527E



513-517WE

Metryczne — Zestaw podstawowy

Nr	Zakres [mm]	Nacisk pomiarowy [N]	Podziałka	Skala / Liniał	[µm]	fu [µm]	fges [µm]	Węglikowa końcówka ø2 mm Nr	L [mm]	Waga [g]
513-501E	0,14	≤ 0,4	0,001 mm	0-70-0	3	2	4	136104	12,1	41
513-503E	0,2	≤ 0,4	0,002 mm	0-100-0	3	2	4	103010	14,7	41
513-514E	0,5	≤ 0,3	0,01 mm	0-25-0	10	4	13	129949	36,8	41
513-517E	0,8	≤ 0,3	0,01 mm	0-40-0	8	3	13	103006	21	41
513-517WE	0,8	≤ 0,3	0,01 mm	0-40-0	8	3	13	21CZA097	21	41
513-527E	0,8	≤ 0,3	0,01 mm	0-40-0	8	3	13	103010	14,7	36

Metryczne — Pełny zestaw

Nr	Zakres [mm]	Nacisk pomiarowy [N]	Podziałka	Skala / Liniał	[µm]	fu [µm]	fges [µm]	Węglikowa końcówka ø2 mm Nr	L [mm]	Waga [g]
513-501T	0,14	≤ 0,4	0,001 mm	0-70-0	3	2	4	136104	12,1	41
513-503T	0,2	≤ 0,4	0,002 mm	0-100-0	3	2	4	103010	14,7	41
513-514T	0,5	≤ 0,3	0,01 mm	0-25-0	10	4	13	129949	36,8	41
513-517T	0,8	≤ 0,3	0,01 mm	0-40-0	8	3	13	103006	21	41
513-517WT	0,8	≤ 0,3	0,01 mm	0-40-0	8	3	13	21CZA097	21	41
513-527T	0,8	≤ 0,3	0,01 mm	0-40-0	8	3	13	103010	14,7	36
513-515T	1	≤ 0,3	0,01 mm	0-50-0	8	3	13	136013	44,5	41

Wszystkie produkty przeznaczone są do sprzedaży podmiotom gospodarczym. Charakterystyki produktów, w szczególności specyfikacje techniczne, są wiążące tylko na podstawie wyraźnie wyrażonej zgody. Ceny produktów są podawane na zapytanie.

Mitutoyo

Końcówki, trzpienie i uchwyty

Długość końcówki wpływa na współczynnik skali czujnika. Końcówki dołączane jako standardowe zapewniają współczynnik skali równy 1.

Końcówki (dla Modeli Metrycznych)

Nr	Modele standardowe	Modele niewielkich rozmiarów	L [mm]	Ø kulki
190547	●	●	14,7	0,5 mm stalowa
190549	●	●	20,9	0,5 mm stalowa
190654	●		22,3	0,5 mm stalowa
190656	●	●	44,5	0,5 mm stalowa
190548	●	●	14,7	0,7 mm stalowa
190550	●	●	20,9	0,7 mm stalowa
190653	●		22,3	0,7 mm stalowa
190655	●	●	44,5	0,7 mm stalowa
136756		●	12,1	1 mm węglikowa
21CZA044	●		12,8	1 mm węglikowa
103017	●	●	14,7	1 mm węglikowa
103013	●	●	20,9	1 mm węglikowa
21CZA098		●	20,9	1 mm węglikowa*3
137558	●		22,3	1 mm węglikowa
102824	●		24	1 mm węglikowa*2
137746	●	●	36,8	1 mm węglikowa
136235	●	●	44,5	1 mm węglikowa
136104		●	12,1	2 mm węglikowa
21CZA036	●		12,8	2 mm węglikowa
103010	●	●	14,7	2 mm węglikowa
103006	●	●	20,9	2 mm węglikowa
21CZA097		●	20,9	2 mm węglikowa*3
137557	●		22,3	2 mm węglikowa
102825	●		24	2 mm węglikowa*2
129949	●		36,8	2 mm węglikowa
136013	●	●	44,5	2 mm węglikowa
21CZA212	●		12,8	2 mm rubinowa
21CZA209	●	●	14,7	2 mm rubinowa
21CZA201	●	●	20,9	2 mm rubinowa
21CZA210	●		20,3	2 mm rubinowa
21CZA211	●		44,5	2 mm rubinowa
136758		●	12,1	3 mm węglikowa
21CZA045	●		12,8	3 mm węglikowa
103018	●	●	14,7	3 mm węglikowa
103014	●	●	20,9	3 mm węglikowa
21CZA099		●	20,9	3 mm węglikowa
137559	●		22,3	3 mm węglikowa
102826	●		24	3 mm węglikowa*2
137747	●		36,8	3 mm węglikowa
136236	●	●	44,5	3 mm węglikowa

*2 : Z przedłużką **209829** *3 : Dla modeli 513-517W



Z kulką ø 0,5 mm



Z kulką ø 0,7 mm



Z kulką węglikową ø 1 mm



Z kulką węglikową ø 2 mm



Z kulką rubinową ø 2 mm



Z kulką węglikową ø 3 mm

Wyposażenie specjalne

Nr	Opis
209829	Przedłużka dla końcówek uniwersalnych

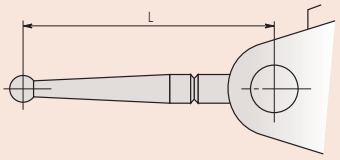

Końcówki dla modeli standardowych

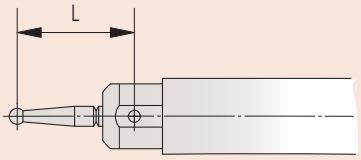

Końcówki dla modeli 513-5XX

Wszystkie produkty przeznaczone są do sprzedaży podmiotom gospodarczym. Charakterystyki produktów, w szczególności specyfikacje techniczne, są wiążące tylko na podstawie wyraźnie wyrażonej zgody. Ceny produktów są podawane na zapytanie.

Końcówki, trzpienie i uchwyty



900211

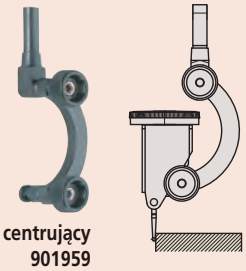

Uchwyt centrujący
901959



953638 - 900209



Klucz płaski 102037



190322 902802 902804



Klucz płaski 301336



102822 102389



900321



Uchwyt uniwersalny

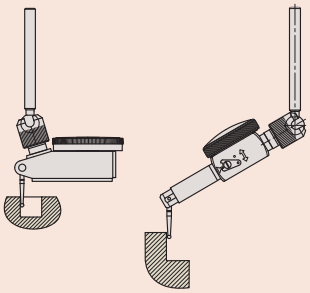

Uchwyt uniwersalny z typem standardowym (lewy)
Uchwyt uniwersalny z typem małym (prawy)

Mocowanie czujników

Uchwyt centrujący

Nr	Modele standardowe	Tuleja
901959	●	ø 8 mm

Pręty mocujące

Nr	Modele standardowe	Modele niewielkich rozmiarów	L	Opis
900209.	●	●	100 mm	9 x 9 mm
953638.	●	●	50 mm	9 x 9 mm
900211	●	●	115 mm	ø 8 mm

Klucze

Nr	Modele standardowe	Modele niewielkich rozmiarów
102037	●	
301336		●

Trzpienie

Nr	Modele standardowe	Modele niewielkich rozmiarów	Średnica	Opis
902802	●		4 mm	Z radełkowaną nakrętką zaciskową
902803	●		6 mm	Z radełkowaną nakrętką zaciskową
902804	●		8 mm	Z radełkowaną nakrętką zaciskową
902806	●		4 mm, 8 mm	Z radełkowaną nakrętką zaciskową
902807	●		6 i 8 mm	Z radełkowaną nakrętką zaciskową
102036		●	4 mm	
102389		●	6 mm	
102822		●	8 mm	
190318	●		4 mm	
190319	●		6 mm	
190320	●		8 mm	
190322	●			Z radełkowaną nakrętką zaciskową

Uchwyt przechylny

Nr	Modele standardowe	Modele niewielkich rozmiarów	Opis
900321	●	●	Dla trzpieni o ø 4 i 8 mm oraz listew trapezowych

Uchwyty uniwersalne

Nr	Modele standardowe	Modele niewielkich rozmiarów	Tuleja
901461	●		ø 6 mm
901916	●		ø 8 mm
901547		●	ø 6 mm
901917		●	ø 8 mm

Wszystkie produkty przeznaczone są do sprzedaży podmiotom gospodarczym. Charakterystyki produktów, w szczególności specyfikacje techniczne, są wiążące tylko na podstawie wyraźnie wyrażonej zgody. Ceny produktów są podawane na zapytanie.

Grubościomierz ABSOLUTE DIGIMATIC

Seria 547

Grubościomierz ABSOLUTE Digimatic umożliwia pomiary grubości ścianek rur.



547-360

Metryczne

Z czujnikiem ID-C Nr 543-400BS

Nr	Zakres [mm]	Rozdzielczość	Nr czujnika	Maks. głębokość pomiaru [mm]	Waga [g]
547-360	0-10	0,01 mm	543-400BS (ID-C)	20	240

Dostępne też! Modele Calowe/Metryczne

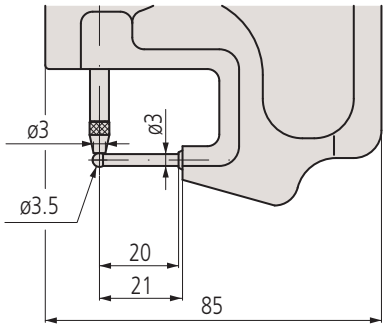

Funkcje	Seria 547
ZERO / ABS przełączane	●
Ocena GO/±NG	●
Wyjście danych DIGIMATIC	●
ON/OFF	●
DATA/HOLD	●
Funkcja blokady	●
PRESET	●
Zmiana kierunku zliczania	●
Obliczenia	●

Specyfikacja techniczna

Dokładność	±10 µm (z wyłączeniem błędu kwantyzacji)
Nacisk pomiarowy	≤ 1,5 N
Skala	Pojemnościowy enkoder liniowy ABSOLUTE
Maks. prędkość suwaka	Nieograniczona
Końcówka pomiarowa	Kulka węglikowa M 2,5 x 0,45 mm (typ ISO/JIS)
Alarm	Niskie napięcie, błąd kompozycji wartości zliczanej, błąd przepełnienia, błąd ustawień granicy tolerancji (tylko ID-C)
Zasilanie	1 bateria SR-44
Czas życia baterii	około 7000 godzin

Wyposażenie specjalne

Nr	Opis
905338	Kabel Digimatic (1m)
905409	Kabel Digimatic (2 m)
06ADV380F	Kabel Input Tool Direct USB (2m)
02AZD790F	Kabel danych dla U-WAVE

Artykuły eksploatacyjne

Nr	Opis
938882	Bateria SR-44
21EZA198	Dźwignia wrzeciona (modele 12,7 mm)

Wszystkie produkty przeznaczone są do sprzedaży podmiotom gospodarczym. Charakterystyki produktów, w szczególności specyfikacje techniczne, są wiążące tylko na podstawie wyraźnie wyrażonej zgody. Ceny produktów są podawane na zapytanie.

Grubościomierz ABSOLUTE DIGIMATIC

Seria 547

Funkcje	Seria 547
ZERO / ABS przełączane	●
Ocena GO/±NG	●
Wyjście danych DIGIMATIC	●
ON/OFF	●
DATA/HOLD	●
Funkcja blokady	●
PRESET	●
Zmiana kierunku zliczania	●
Obliczenia	●

Specyfikacja techniczna

Dokładność	±10 µm (z wyłączeniem błędu kwantyzacji)
Nacisk pomiarowy	≤ 1,5 N
Skala	Pojemnościowy enkoder liniowy ABSOLUTE
Równoległość	10 µm
Maks. prędkość suwaka	Nieograniczona
Końcówka pomiarowa	M 2,5 x 0,45 mm (typ ISO/JIS)
Alarm	Niskiego napięcia, błędu kompozycji wartości zliczanej, błędu przepełnienia, błędu ustawień granic tolerancji (tylko ID-C)
Zasilanie	1 bateria SR-44
Czas życia baterii	około 7000 godzin

Wyposażenie specjalne

Nr	Opis
905338	Kabel Digimatic (1m)
905409	Kabel Digimatic (2 m)
06ADV380F	Kabel Input Tool Direct USB (2m)
02AZD790F	Kabel danych dla U-WAVE

Artykuły eksploatacyjne

Nr	Opis
938882	Bateria SR-44
21EZA198	Dźwignia wrzeciona (modele 12,7 mm)



547-321



547-301



547-313



547-315

Metryczne

Z czujnikiem ID-C Nr 543-400BS

Nr	Zakres [mm]	Rozdzielczość	Maks. głębokość pomiaru [mm]	Typ	Waga [g]
547-301	0-10	0,01 mm	30	Ceramiczne końcówki talerzykowe	255
547-321	0-10	0,01 mm	120	Ceramiczne końcówki talerzykowe i kabłąk o dużej głębokości	425
547-313	0-10	0,01 mm	30	Przestawne kowadełko	275
547-315	0-10	0,01 mm	30	Końcówka nożowa	270

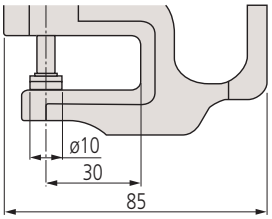

547-301

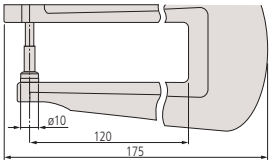

547-321

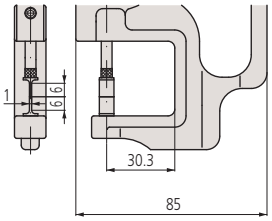

547-315

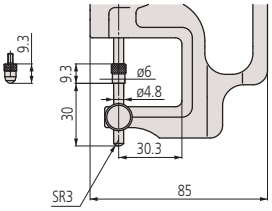

547-313

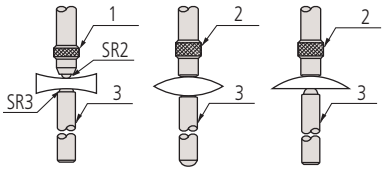

Soczewka wklęsła 1: Kulkowe; **Soczewka wypukła 2: Płaskie;** **Soczewka płasko-wypukła 3: Kowadełko**

(tylko dla 547-313)

Wszystkie produkty przeznaczone są do sprzedaży podmiotom gospodarczym. Charakterystyki produktów, w szczególności specyfikacje techniczne, są wiążące tylko na podstawie wyraźnie wyrażonej zgody. Ceny produktów są podawane na zapytanie.

Grubościomierz ABSOLUTE DIGIMATIC

Seria 547

Do pomiarów foli, papieru itp. z rozdzielczością 0,001 mm.

ABSOLUTE IP42



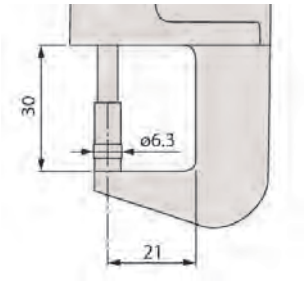

547-401

Metryczne

Nr	Zakres [mm]	Rozdzielczość	Nr czujnika	Maks. głębokość pomiaru [mm]	Waga [g]
547-401	0-12	0,01 mm/0,001 mm	543-390BS (ID-C)	21	290

Dostępne też! Modele Calowe/Metryczne

Funkcje	Seria 547
ZERO / ABS przełączane	●
Ocena GO/±NG	●
Wyjście danych DIGIMATIC	●
ON/OFF	●
DATA/HOLD	●
Funkcja blokady	●
PRESET	●
Zmiana kierunku zliczania	●
Obliczenia	●

Specyfikacja techniczna

Dokładność	±3 µm (z wyłączeniem błędu kwantyzacji)
Nacisk pomiarowy	≤ 3,5 N
Skala	Pojemnościowy enkoder liniowy ABSOLUTE
Równoległość	3 µm
Maks. prędkość suwaka	Nieograniczona
Końcówka pomiarowa	M 2,5 x 0,45 mm (typ ISO/JIS) końcówka z węglika
Alarm	Niskiego napięcia, błędu kompozycji wartości zliczanej, błędu przepełnienia, błędu ustawień granic tolerancji
Zasilanie	1 bateria SR-44
Czas życia baterii	około 7000 godzin

Wyposażenie specjalne

Nr	Opis
905338	Kabel Digimatic (1m)
905409	Kabel Digimatic (2 m)
06ADV380F	Kabel Input Tool Direct USB (2m)
02AZD790F	Kabel danych dla U-WAVE

Artykuły eksploatacyjne

Nr	Opis
938882	Bateria SR-44
21AZB149	Dźwignia wrzeciona

Grubościomierz QUICK MINI

Seria 700

Lekki mieszczący się w dłoni grubościomierz Digimatic.

ABSOLUTE



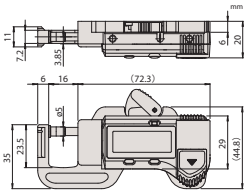

700-119-20

Metryczne

Nr	Zakres [mm]	Rozdzielczość	Waga [g]
700-119-20	0-12	0,01 mm	70

Dostępne też! Modele Calowe/Metryczne

Funkcje	Seria 700
ORIGIN	●
ZERO / ABS przełączane	●
ON/OFF	●

Specyfikacja techniczna

Dokładność	±0,02mm (z wyłączeniem błędu kwantyzacji)
Nacisk pom.	2 N
Zasilanie	Bateria SR-44
Czas życia baterii	około 20000 godzin
Wyświetlacz	LCD, wysokość znaków 9 mm
Dostawa	W etui

Artykuły eksploatacyjne

Nr	Opis
938882	Bateria SR-44

Wszystkie produkty przeznaczone są do sprzedaży podmiotom gospodarczym. Charakterystyki produktów, w szczególności specyfikacje techniczne, są wiążące tylko na podstawie wyraźnie wyrażonej zgody. Ceny produktów są podawane na zapytanie.

Grubościomierz czujnikowy

Seria 7

Metryczny grubościomierz czujnikowy 7331S o lekkiej konstrukcji

Specyfikacja techniczna

Dokładność	Patrz tabele
Równoległość	5 µm

Artykuły eksploatacyjne

Nr	Opis
21AZB149	Dźwignia wrzeciona
21AZB150	Dźwignia do podnoszenia wrzeciona

21AZB149 : dla 7301/7327/7321/7313/7315/7360
21AZB150 : dla 7305/7323

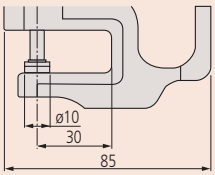

7327 / 7301 / 7305

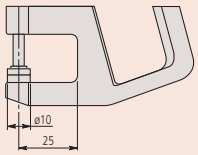

7331S

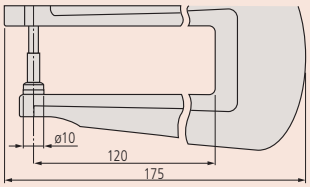

7321 / 7323

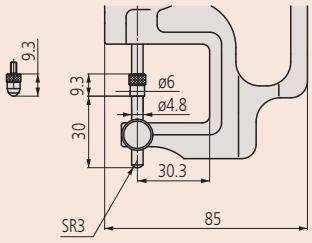

7313

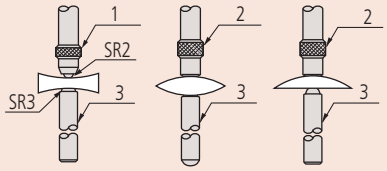

Soczewka wklęsła **Soczewka wypukła** **Soczewka płasko wypukła**
1: Kulkowe; 2: Płaskie; 3: Kowadełko

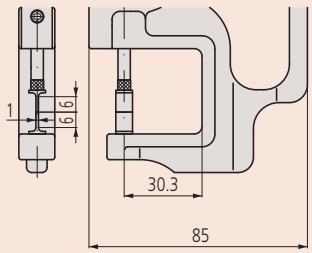

7315

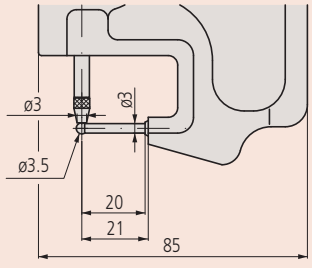

7360



7327



7331S



7321



7313



7315



7360

Metryczne Przestawne kowadełko

Nr	Zakres [mm]	Podziałka	Nacisk pomiarowy [N]	Dokładność	Nr czujnika	Maks. mierzona głębokość	Waga [g]
7313	0-10	0,01 mm	≤ 1,4	±0,015 mm	2046SB	30 mm	215

Metryczne Ceramiczne końcówki talerzykowe

Nr	Zakres [mm]	Podziałka	Nacisk pomiarowy [N]	Dokładność	Nr czujnika	Maks. mierzona głębokość	Waga [g]
7327	0-1	0,001 mm	≤ 1,5	±0,005 mm	2109SB-10	30 mm	225
7301	0-10	0,01 mm	≤ 1,4	±0,015 mm	2046SB	30 mm	205
7331S	0-10	0,01 mm	≤ 1,4	±0,02 mm		25 mm	140
7305	0-20	0,01 mm	≤ 2	±0,02 mm	2050SB	30 mm	220

Metryczne Końcówka nożowa

Nr	Zakres [mm]	Podziałka	Nacisk pomiarowy [N]	Dokładność	Nr czujnika	Maks. mierzona głębokość	Waga [g]
7315	0-10	0,01 mm	≤ 1,4	±0,015 mm	2046SB	30 mm	220

Metryczne Dużej wysokości kabłąk i ceramiczne końcówki talerzykowe

Nr	Zakres [mm]	Podziałka	Nacisk pomiarowy [N]	Dokładność	Nr czujnika	Maks. mierzona głębokość	Waga [g]
7321	0-10	0,01 mm	≤ 1,4	±0,015 mm	2046SB	120 mm	355
7323	0-20	0,01 mm	≤ 2	±0,022 mm	2050SB	120 mm	355

Metryczne Do pomiaru grubości rur - Minimalna średnica wewnętrzna 3,5 mm

Nr	Zakres [mm]	Podziałka	Nacisk pomiarowy [N]	Dokładność	Nr czujnika	Maks. mierzona głębokość	Waga [g]
7360	0-10	0,01 mm	≤ 1,4	±0,015 mm	2046SB	20 mm	200

Wszystkie produkty przeznaczone są do sprzedaży podmiotom gospodarczym. Charakterystyki produktów, w szczególności specyfikacje techniczne, są wiążące tylko na podstawie wyraźnie wyrażonej zgody. Ceny produktów są podawane na zapytanie.

Głębokościomierz czujnikowy ABSOLUTE DIGIMATIC

Seria 547

ABSOLUTE®

Głębokościomierz czujnikowy z czujnikiem Digimatic.
- Wyposażony w czujnik ID-C ABSOLUTE Digimatic.
- Powierzchnia pomiarowa poprzeczki jest hartowana szlifowana i docierana.



547-211

Metryczne

Z czujnikiem Nr 543-390BD

Nr	Zakres [mm]	Rozdzielczość	Płaskość poprzeczki	Dokładność	Wymiary podstawy [mm]	Waga [g]
547-251	0-200	0,001 mm/0,01mm	2 µm	±5 µm	63,5 x 16	290
547-252	0-200	0,001 mm/0,01 mm	2 µm	±5 µm	101,6 x 16	340

Metryczne

Z czujnikiem Nr 543-400BD

Nr	Zakres [mm]	Rozdzielczość	Płaskość poprzeczki	Dokładność	Wymiary podstawy [mm]	Waga [g]
547-211	0-200	0,01 mm	5 µm	±20 µm	63,5 x 16	290
547-212	0-200	0,01 mm	5 µm	±20 µm	101,6 x 16	340

Dostępne też! Modele Calowe/Metryczne

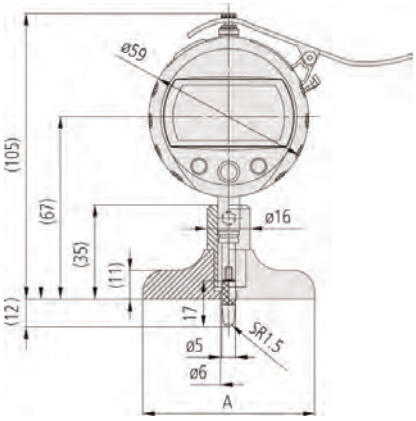

547-211, 547-251 A=63.5 mm
547-212, 547-252 A=101,6 mm

Funkcje	Seria 547
ZERO / ABS przełączane	●
Ocena GO/±NG	●
Wyjście danych DIGIMATIC	●
ON/OFF	●
DATA/HOLD	●
Funkcja blokady	●
PRESET	●
Zmiana kierunku zliczania	●
Obliczenia	●

Specyfikacja techniczna

Dokładność	Patrz tabele (z wyłączeniem błędu kwantyzacji)
Nacisk pomiarowy	≤ 1,5 N
Skala	Pojemnościowy enkoder liniowy ABSOLUTE
Maks. prędkość suwaka	Nieograniczona
Końcówka pomiarowa	Kulka węglikowa
Alarm	Niskiego napięcia, błędu kompozycji wartości zliczanej, błędu przepełnienia, błędu ustawień granic tolerancji
Posuw	12,7 mm
Zasilanie	1 bateria SR-44
Czas życia baterii	około 7000 godzin
Przedłużacze	Metryczne 5 szt. : 10, 20, 30, 30, 100 mm
Dostawa	Dostarczane z etui i przedłużkami

Wyposażenie specjalne

Nr	Opis
905338	Kabel Digimatic (1m)
905409	Kabel Digimatic (2 m)
02AZD790F	Kabel danych dla U-WAVE
06ADV380F	Kabel Input Tool Direct USB (2m)

Artykuły eksploatacyjne

Nr	Opis
938882	Bateria SR-44
21AZB149	Dźwignia wrzeciona
21JAA224	Standardowa końcówka 17 mm

Wszystkie produkty przeznaczone są do sprzedaży podmiotom gospodarczym. Charakterystyki produktów, w szczególności specyfikacje techniczne, są wiążące tylko na podstawie wyraźnie wyrażonej zgody. Ceny produktów są podawane na zapytanie.

Głębokościomierz z czujnikiem analogowym

Seria 7

Głębokościomierz czujnikowy posiadający następujące cechy:
- Poprzeczka prostokątna
- Powierzchnia pomiarowa poprzeczki jest hartowana, szlifowana i docierana.

Specyfikacja techniczna

Podziałka	0,01 mm

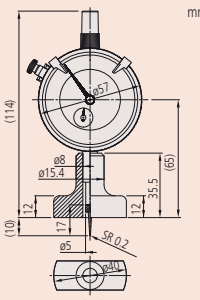

7210

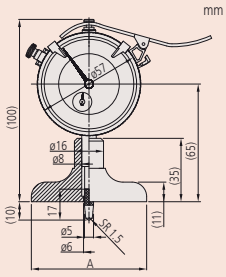

7211 A= 63.5mm
7212 A= 101.6mm

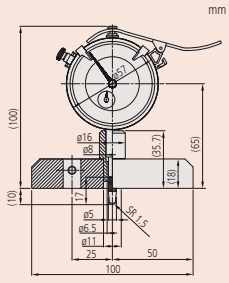

7220

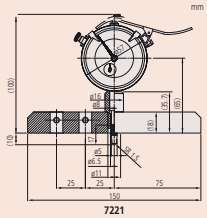

7221

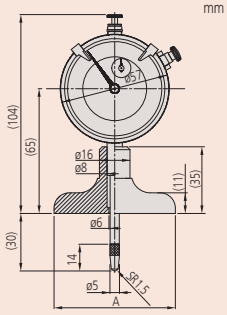

7213 A= 63.5mm
7214 A= 101.6mm

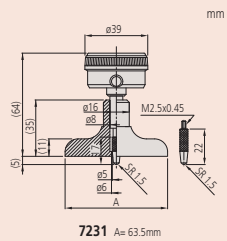

7231 A= 63.5mm



7211



7214



7231

Metryczne — Z poziomym czujnikiem Nr 1162

Nr	Zakres [mm]	Nacisk pomiarowy [N]	Posuw [mm]	Płaskość poprzeczki [µm]	Dokładność	Wymiary podstawy [mm]	Końcówka pomiarowa	Przedłużacze	Waga [g]
7231	0-200	≤ 1,4	5	5	±15 µm	63,5 x 16	Kulka R = 1,5 mm	10, 20, 30, 30, 100 mm	200

Metryczne — Z czujnikiem Nr 2902SB

Nr	Zakres [mm]	Nacisk pomiarowy [N]	Posuw [mm]	Płaskość poprzeczki [µm]	Dokładność	Wymiary podstawy [mm]	Końcówka pomiarowa	Przedłużacze	Waga [g]
7210	0-10	≤ 1,4	10	5	±15 µm	40 x 16	Kulka R = 0,2 mm		200
7211	0-200	≤ 1,4	10	5	±15 µm	63,5 x 16	Kulka R = 1,5 mm	10, 20, 30, 30, 100 mm	245
7212	0-200	≤ 1,4	10	5	±15 µm	101,6 x 16	Kulka R = 1,5 mm	10, 20, 30, 30, 100 mm	295
7220	0-200	≤ 1,4	10	5	±15 µm	100 x 18	Kulka R = 1,5 mm	10, 20, 30, 30, 100 mm	374
7221	0-200	≤ 1,4	10	5	±15 µm	150 x 18	Kulka R = 1,5 mm	10, 20, 30, 30, 100 mm	820

Metryczne — Z czujnikiem Nr 2952SB

Nr	Zakres [mm]	Nacisk pomiarowy [N]	Posuw [mm]	Płaskość poprzeczki [µm]	Dokładność	Wymiary podstawy [mm]	Końcówka pomiarowa	Przedłużacze	Waga [g]
7213	0-210	≤ 2,5	30	5	±30 µm	63,5 x 16	Kulka R = 1,5 mm	30, 60, 90 mm	265
7214	0-210	≤ 2,5	30	5	±30 µm	101,6 x 16	Kulka R = 1,5 mm	30, 60, 90 mm	315

Dostępne też! Modele Całowe

Wszystkie produkty przeznaczone są do sprzedaży podmiotom gospodarczym. Charakterystyki produktów, w szczególności specyfikacje techniczne, są wiążące tylko na podstawie wyraźnie wyrażonej zgody. Ceny produktów są podawane na zapytanie.

Mitutoyo

Głębokościomierz z czujnikiem analogowym

Seria 7

Głębokościomierz czujnikowy z analogowym czujnikiem zegarowym.
- Okrągła poprzeczka.
- Powierzchnia pomiarowa poprzeczki jest hartowana, szlifowana i docierana.



7222



7224

Specyfikacja techniczna

Podziałka	0,01 mm

Artykuły eksploatacyjne

Nr	Opis
137413	Końcówka igłowa
21JAA224	Standardowa końcówka 17 mm
21JAA226	Standardowa końcówka 22 mm

Metryczne

Okrągła poprzeczka z czujnikiem Nr 2902SB.

Nr	Zakres [mm]	Nacisk pomiarowy [N]	Posuw [mm]	Płaskość poprzeczki [µm]	Dokładność	Wymiary podstawy [mm]	Końcówka pomiarowa	Waga [g]
7222	10	≤ 1,4	10	5	±15 µm	ø 16	Igła, R = 0,2 mm	165
7223	10	≤ 1,4	10	5	±15 µm	ø 25	Igła, R = 1,5 mm	180
7224	10	≤ 1,4	10	5	±15 µm	ø 40	Igła, R = 1,5 mm	195

mm

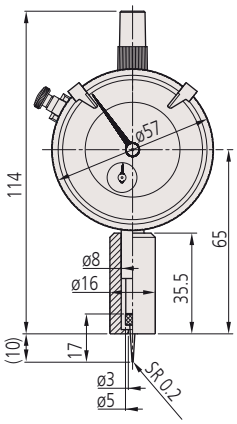

7222

mm

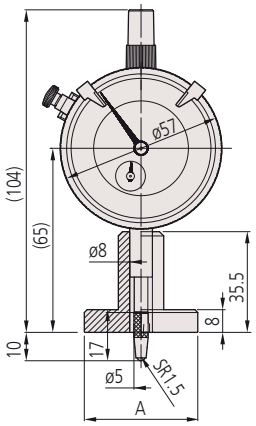

7223 A= ø25mm
7224 A= ø40mm

Wszystkie produkty przeznaczone są do sprzedaży podmiotom gospodarczym. Charakterystyki produktów, w szczególności specyfikacje techniczne, są wiążące tylko na podstawie wyraźnie wyrażonej zgody. Ceny produktów są podawane na zapytanie.

Macka pomiarowa do pomiarów wewnętrznych

Seria 209



209-300



209-305



209-902

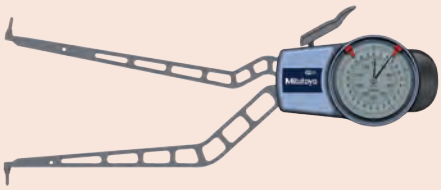

209-903

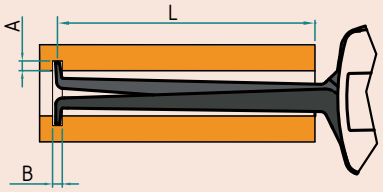

(1) Maksymalny zasięg ramion w mierzonym przedmiocie
(2) Maksymalna głębokość rowka
(3) Minimalna szerokość rowka



209-901

Końcówki pomiarowe : Kulki węglikowe ø0,6 mm

Nr	Zakres [mm]	Nacisk pom. [N]	Podziałka [mm]	Dokładność	A (2) [mm]	B (3) [mm]	L (1) [mm]	Typ	Waga [g]
209-301	5-15	0,8/1,2 N	0,005	0,015 mm	2,3	0,8	35	fig. 4	160

Końcówki pomiarowe : Kulka węglikowa ø1,5 mm

Nr	Zakres [mm]	Nacisk pom. [N]	Podziałka [mm]	Dokładność	A (2) [mm]	B (3) [mm]	L (1) [mm]	Typ	Waga [g]
209-901	15-65	0,9/1,9 N	0,05	0,05 mm	5,5	1,9	188	fig. 4	355

Końcówki pomiarowe : Kulki węglikowe ø1 mm

Nr	Zakres [mm]	Nacisk pom. [N]	Podziałka [mm]	Dokładność	A (2) [mm]	B (3) [mm]	L (1) [mm]	Typ	Waga [g]
209-302	10-30	1,1/1,6 N	0,01	0,03 mm	5,2	1,2	85	fig. 4	180
209-303	20-40	1,1/1,6 N	0,01	0,03 mm	7	1,2	85	fig. 2	180
209-304	30-50	1,1/1,6 N	0,01	0,03 mm	7	1,2	85	fig. 2	185
209-305	40-60	1,1/1,6 N	0,01	0,03 mm	8,3	1,2	85	fig. 3	195
209-306	50-70	1,1/1,6 N	0,01	0,03 mm	8,3	1,2	85	fig. 3	195
209-307	60-80	1,1/1,6 N	0,01	0,03 mm	8,3	1,2	85	fig. 3	200
209-308	70-90	1,1/1,6 N	0,01	0,03 mm	8,3	1,2	85	fig. 3	200
209-309	80-100	1,1/1,6 N	0,01	0,03 mm	8,3	1,2	85	fig. 3	200

Końcówki pomiarowe : Kulka węglikowa ø2 mm

Nr	Zakres [mm]	Nacisk pom. [N]	Podziałka [mm]	Dokładność	A (2) [mm]	B (3) [mm]	L (1) [mm]	Typ	Waga [g]
209-902	40-90	0,9/1,9 N	0,05	0,05 mm	8,5	2,6	192	fig. 3	370
209-903	70-120	0,9/1,9 N	0,05	0,05 mm	8,5	2,6	192	fig. 3	380

Końcówki pomiarowe : Stożki węglikowe (promień 0,1 mm)

Nr	Zakres [mm]	Nacisk pom. [N]	Podziałka [mm]	Dokładność	A (2) [mm]	B (3) [mm]	L (1) [mm]	Typ	Waga [g]
209-300	2,5-12,5	0,8/1,2 N	0,005	0,015 mm	0,7	0,4	12	fig. 1	155

Końcówki pomiarowe : Wymienne kulki węglikowe ø1 mm

Nr	Zakres [mm]	Nacisk pom. [N]	Podziałka [mm]	Dokładność	A (2) [mm]	B (3) [mm]	L (1) [mm]	Typ	Waga [g]
209-310	50-100	1,1/1,6 N	0,01	0,03 mm	8,3	1,2	85	fig. 5	220
209-311	90-140	1,1/1,6 N	0,01	0,03 mm	8,3	1,2	85	fig. 5	230
209-312	130-180	1,1/1,6 N	0,01	0,03 mm	8,3	1,2	85	fig. 5	230

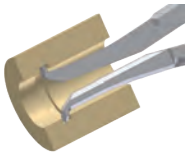

Rysunek 1

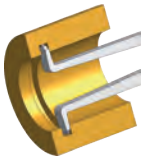

Rysunek 2

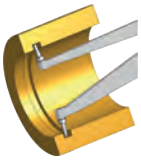

Rysunek 3

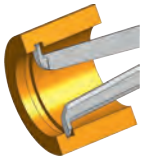

Rysunek 4



Rysunek 5

Wszystkie produkty przeznaczone są do sprzedaży podmiotom gospodarczym. Charakterystyki produktów, w szczególności specyfikacje techniczne, są wiążące tylko na podstawie wyraźnie wyrażonej zgody. Ceny produktów są podawane na zapytanie.

Macka Digimatic do pomiarów wewnętrznych

Seria 209



209-905



209-550

Funkcje	Seria 209
Przycisk MODE	●
Przycisk SET	●
Klawisz DATA	●
ON / OFF / preselekcja 0	●
Odczyt MAX	●
Odczyt MIN	●
Przełączanie ABS/INC	●
Funkcja HOLD	●
Wyjście danych	●
Zmiana kierunku zliczania	●
Kontrolka tolerancji (zielona/czerwona)	●
Ocena tolerancji	●

Specyfikacja techniczna

Zasilanie	2 baterie LR03 / AAA
Dostawa	W zestawie 1 bateria i fabryczny certyfikat sprawdzenia

Wyposażenie specjalne

Nr	Opis
011530	Uchwyt statywu
011551	Adapter interfejsu Digimatic
937387	Kabel Digimatic (1 m)
965013	Kabel Digimatic (2 m)
06ADV380E	Kabel USB ITD (2 m)
02AZD790E	Kabel sygnałowy U-Wave

Artykuły eksploatacyjne

Nr	Opis
011511	4 baterie (LR03 / AAA)



011530

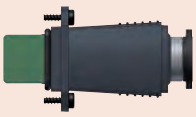

011551

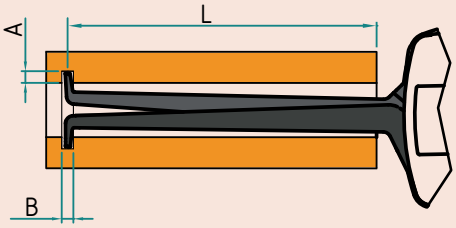

Końcówki pomiarowe : Kulki węglikowe ø0,6 mm

Nr	Zakres [mm]	Nacisk pom. [N]	Podziałka [mm]	Dokładność	A (2) [mm]	B (3) [mm]	L (1) [mm]	Typ	Waga [g]
209-551	5-15	0,8-1,2 N	0,005	0,015 mm	2,3	0,8	35	fig. 4	230

Końcówki pomiarowe : Kulka węglikowa ø1,3 mm

Nr	Zakres [mm]	Nacisk pom. [N]	Podziałka [mm]	Dokładność	A (2) [mm]	B (3) [mm]	L (1) [mm]	Typ	Waga [g]
209-904	13-43	1,2/1,7 N	0,02	0,04 mm	5,7	1,5	127	fig. 2	360

Końcówki pomiarowe : Kulka węglikowa ø1,5 mm

Nr	Zakres [mm]	Nacisk pom. [N]	Podziałka [mm]	Dokładność	A (2) [mm]	B (3) [mm]	L (1) [mm]	Typ	Waga [g]
209-905	15-65	1/1,8 N	0,02	0,06 mm	5,5	1,9	188	fig. 2	415
209-906	30-60	1,2/1,7 N	0,02	0,04 mm	6,5	2,5	132	fig. 3	370

Końcówki pomiarowe : Kulki węglikowe ø1 mm

Nr	Zakres [mm]	Nacisk pom. [N]	Podziałka [mm]	Dokładność	A (2) [mm]	B (3) [mm]	L (1) [mm]	Typ	Waga [g]
209-552	10-30	1,1-1,6 N	0,01	0,03 mm	5,2	1,2	85	fig. 4	250
209-553	20-40	1,1-1,6 N	0,01	0,03 mm	7	1,2	85	fig. 2	250
209-554	30-50	1,1-1,6 N	0,01	0,03 mm	7	1,2	85	fig. 2	255
209-555	40-60	1,1-1,6 N	0,01	0,03 mm	8,3	1,2	85	fig. 3	265
209-556	50-70	1,1-1,6 N	0,01	0,03 mm	8,3	1,2	85	fig. 3	265
209-557	60-80	1,1-1,6 N	0,01	0,03 mm	8,3	1,2	85	fig. 3	270
209-558	70-90	1,1-1,6 N	0,01	0,03 mm	8,3	1,2	85	fig. 3	270

Końcówki pomiarowe : Kulka węglikowa ø2 mm

Nr	Zakres [mm]	Nacisk pom. [N]	Podziałka [mm]	Dokładność	A (2) [mm]	B (3) [mm]	L (1) [mm]	Typ	Waga [g]
209-907	50-80	1,2/1,7 N	0,02	0,04 mm	8,5	2,6	132	fig. 3	370
209-908	70-100	1,2/1,7 N	0,02	0,04 mm	8,5	2,6	132	fig. 3	375
209-909	90-120	1,2/1,7 N	0,02	0,04 mm	8,5	2,6	132	fig. 3	380
209-910	40-90	1/1,8 N	0,02	0,06 mm	8,5	2,6	192	fig. 3	420

Końcówki pomiarowe : Stożki węglikowe (promień 0,1 mm)

Nr	Zakres [mm]	Nacisk pom. [N]	Podziałka [mm]	Dokładność	A (2) [mm]	B (3) [mm]	L (1) [mm]	Typ	Waga [g]
209-550	2,5-12,5	0,8-1,2 N	0,005	0,015 mm	0,7	0,4	12	fig. 1	225

(1) Maksymalny zasięg ramion w mierzonym przedmiocie
(2) Maksymalna głębokość rowka
(3) Minimalna szerokość rowka

Wszystkie produkty przeznaczone są do sprzedaży podmiotom gospodarczym. Charakterystyki produktów, w szczególności specyfikacje techniczne, są wiążące tylko na podstawie wyraźnie wyrażonej zgody. Ceny produktów są podawane na zapytanie.

Macka pomiarowa do pomiarów zewnętrznych

Seria 209

Wyposażenie specjalne

Nr	Opis
011530	Uchwyt statywu

Z wyłączeniem 209-603, 209-843



209-402



209-405



209-406

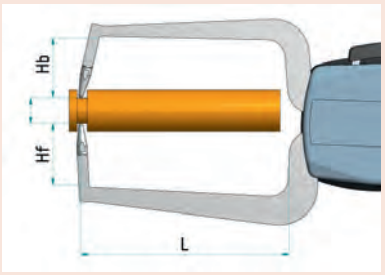

Rysunki 1/2/6/7

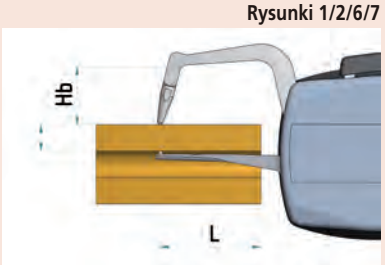

Rysunki 3/4/5/8

(1) Maksymalny zasięg ramion wzdłuż mierzonego przedmiotu

(2) Maksymalna głębokość penetracji górnej końcówki

(3) Maksymalna głębokość penetracji dolnej końcówki

Końcówki pomiarowe : Kulki ø2 mm/promień 0,5 mm

Nr	Zakres [mm]	Nacisk pom. [N]	Podziałka [mm]	Dokładność	Hb (2) [mm]	Promienie końcówek	L (1) [mm]	Typ	Waga [g]
209-603	0-10	0,3/1,3 N	0,1	0,1 mm	5	1/0,5 mm	36	fig. 5	40

Końcówki pomiarowe : Kulki węglikowe / Stożki węglikowe

Nr	Zakres [mm]	Nacisk pom. [N]	Podziałka [mm]	Dokładność	Hb (2) [mm]	Promienie końcówek	L (1) [mm]	Typ	Waga [g]
209-401	0-10	0,8/1,2 N	0,005	0,015 mm	18,8	0,4/0,75 mm	35	fig. 8	165
209-406	0-20	1,1/1,6 N	0,01	0,03 mm	24,7	0,4/0,75 mm	80	fig. 3	200

Końcówki pomiarowe : Kulka węglikowa ø1,5 / 2 mm

Nr	Zakres [mm]	Nacisk pom. [N]	Podziałka [mm]	Dokładność	Hb (2) [mm]	Hf (3) [mm]	Promienie końcówek	L (1) [mm]	Typ	Waga [g]
209-911	0-50	0,8/1,7 N	0,05	0,05 mm	30	30	1,5/1,5 mm	167	fig. 2	430
209-402	0-10	0,8/1,2 N	0,005	0,015 mm	19,1	18,6	0,75/0,75 mm	35	fig. 2	170
209-404	0-20	1,1/1,6 N	0,01	0,03 mm	24,7	24,6	0,75/0,75 mm	85	fig. 2	210
209-407	0-20	1,1/1,6 N	0,01	0,03 mm	24,7	2,5	0,75/0,75 mm	85	fig. 4	200

Końcówki pomiarowe : Kulka węglikowa ø2 mm

Nr	Zakres [mm]	Nacisk pom. [N]	Podziałka [mm]	Dokładność	Hb (2) [mm]	Hf (3) [mm]	L (1) [mm]	Typ	Waga [g]
209-912	0-50	0,8/1,7 N	0,05	0,05 mm	30	4,3	169	fig. 4	400
209-843	0-10	0,3/1,3 N	0,1	0,1 mm	5	5	36	fig. 7	40

Końcówki pomiarowe : Stożki węglikowe

Nr	Zakres [mm]	Nacisk pom. [N]	Podziałka [mm]	Dokładność	Hb (2) [mm]	Hf (3) [mm]	Promienie końcówek	L (1) [mm]	Typ	Waga [g]
209-405	0-20	1,1/1,6 N	0,01	0,03 mm	24,7	24,6	0,4/0,4 mm	85	fig. 1	210

Końcówki pomiarowe : Talerzyki ø10 mm

Nr	Zakres [mm]	Nacisk pom. [N]	Podziałka [mm]	Dokładność	Hb (2) [mm]	Hf (3) [mm]	L (1) [mm]	Typ	Waga [g]
209-403	0-10	0,8/1,2 N	0,005	0,02 mm	21,7	14,8	36	fig. 6	175



Rysunek 1



Rysunek 2



Rysunek 3



Rysunek 4



Rysunek 5



Rysunek 6



Rysunek 7



Rysunek 8

Wszystkie produkty przeznaczone są do sprzedaży podmiotom gospodarczym. Charakterystyki produktów, w szczególności specyfikacje techniczne, są wiążące tylko na podstawie wyraźnie wyrażonej zgody. Ceny produktów są podawane na zapytanie.

Macka pomiarowa Digimatic do pomiarów zewnętrznych

Seria 209



209-572



209-913

Końcówki pomiarowe : Kulki węglikowe ø1,5 mm

Nr	Zakres [mm]	Nacisk pom. [N]	Podziałka [mm]	Dokładność	Hb (2) [mm]	Hf (3) [mm]	L (1) [mm]	Typ	Waga [g]
209-570	0-10	0,8/1,2 N	0,005	0,015 mm	19,1	18,6	35	fig. 1	240
209-572	0-20	1,1/1,6 N	0,01	0,03 mm	24,7	24,6	85	fig. 1	280
209-573	0-20	1,1/1,6 N	0,01	0,03 mm	24,7	2,5	80	fig. 2	270

Końcówki pomiarowe : Kulka węglikowa ø3 mm

Nr	Zakres [mm]	Nacisk pom. [N]	Podziałka [mm]	Dokładność	Hb (2) [mm]	Hf (3) [mm]	L (1) [mm]	Typ	Waga [g]
209-913	0-30	0,9/1,6 N	0,02	0,04 mm	30	30	114	fig. 1	430
209-914	0-30	0,9/1,6 N	0,02	0,04 mm	30	4,4	116	fig. 2	410

Końcówki pomiarowe : Talerzyki ø10 mm

Nr	Zakres [mm]	Nacisk pom. [N]	Podziałka [mm]	Dokładność	Hb (2) [mm]	Hf (3) [mm]	L (1) [mm]	Typ	Waga [g]
209-571	0-10	0,8/1,2 N	0,005	0,02 mm	21,7	14,8	35	fig. 3	245

Końcówki pomiarowe : Powierzchnie talerzykowe ø50 mm

Nr	Zakres [mm]	Nacisk pom. [N]	Podziałka [mm]	Dokładność	Hb (2) [mm]	Hf (3) [mm]	L (1) [mm]	Typ	Waga [g]
209-915	0-30	0,9/1,6 N	0,02	0,04	36	24	116	fig. 4	430



Rysunek 1

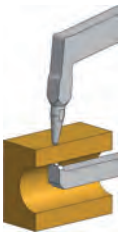

Rysunek 2



Rysunek 3

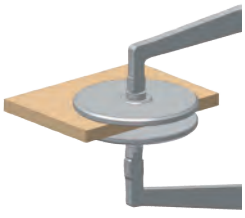

Rysunek 4

Funkcje	Seria 209
Przycisk MODE	●
Przycisk SET	●
Klawisz DATA	●
ON / OFF / preselekcja 0	●
Odczyt MAX	●
Odczyt MIN	●
Przełączanie ABS/INC	●
Funkcja HOLD	●
Wyjście danych	●
Zmiana kierunku zliczania	●
Kontrolka tolerancji (zielona/czerwona)	●
Ocena tolerancji	●

Specyfikacja techniczna

Zasilanie	2 baterie LR03 / AAA
Dostawa	W zestawie 1 bateria i fabryczny certyfikat sprawdzenia

Wyposażenie specjalne

Nr	Opis
011530	Uchwyt statywu
011551	Adapter interfejsu Digimatic
937387	Kabel Digimatic (1 m)
965013	Kabel Digimatic (2 m)
06ADV380E	Kabel USB ITD (2 m)
02AZD790E	Kabel sygnałowy U-Wave

Artykuły eksploatacyjne

Nr	Opis
011511	4 baterie (LR03 / AAA)

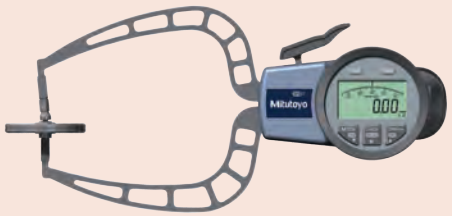

209-915



011530

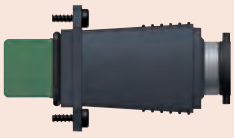

011551

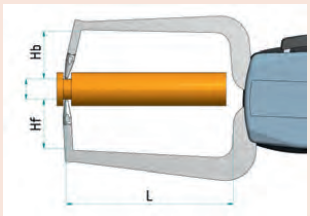

(1) Maksymalny zasięg ramion wzdłuż mierzonego przedmiotu
(2) Maksymalna głębokość penetracji górnej końcówki
(3) Maksymalna głębokość penetracji dolnej końcówki

Wszystkie produkty przeznaczone są do sprzedaży podmiotom gospodarczym. Charakterystyki produktów, w szczególności specyfikacje techniczne, są wiążące tylko na podstawie wyraźnie wyrażonej zgody. Ceny produktów są podawane na zapytanie.

Macka pomiarowa Digimatic do pomiarów zewnętrznych

Seria 209

Funkcje	Seria 209
Przycisk MODE	●
Przycisk SET	●
Klawisz DATA	●
ON / OFF / preselekcja 0	●
Odczyt MAX	●
Odczyt MIN	●
Przełączanie ABS/INC	●
Funkcja HOLD	●
Wyjście danych	●
Zmiana kierunku zliczania	●
Kontrolka tolerancji (zielona/czerwona)	●
Ocena tolerancji	●

Specyfikacja techniczna

Zasilanie	2 baterie LR03 / AAA
Dostawa	Dostarczane łącznie z bateriami i certyfikatem fabrycznym

Wyposażenie specjalne

Nr	Opis
937387	Kabel Digimatic (1 m)
965013	Kabel Digimatic (2 m)
06ADV380E	Kabel USB ITD (2 m)
02AZD790E	Kabel sygnałowy U-Wave
011530	Uchwyt statywu
011551	Adapter interfejsu Digimatic

Artykuły eksploatacyjne

Nr	Opis
011511	4 baterie (LR03 / AAA)



Rysunek 1

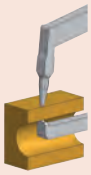

Rysunek 2

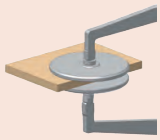

Rysunek 3



011530

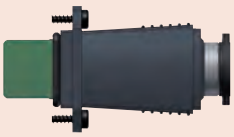

011551

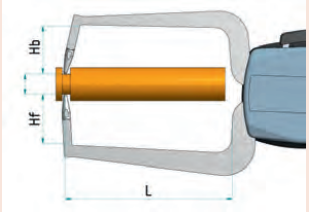

(1) Maksymalny zasięg ramion wzdłuż mierzonego przedmiotu
(2) Maksymalna głębokość penetracji górnej końcówki
(3) Maksymalna głębokość penetracji dolnej końcówki



209-918

Końcówki pomiarowe : Kulka węglikowa ø3 mm

Nr	Zakres [mm]	Nacisk pom. [N]	Podziałka [mm]	Dokładność	Hb (2) [mm]	Hf (3) [mm]	L (1) [mm]	Typ	Waga [g]
209-918	0-50	0,8/1,7 N	0,02	0,06 mm	30	30	167	fig. 1	490
209-919	0-50	0,8/1,7 N	0,02	0,06 mm	30	4,3	169	fig. 2	460

Końcówki pomiarowe : Powierzchnie talerzykowe ø50 mm

Nr	Zakres [mm]	Nacisk pom. [N]	Podziałka [mm]	Dokładność	Hb (2) [mm]	Hf (3) [mm]	L (1) [mm]	Typ	Waga [g]
209-920	0-50	0,8/1,7 N	0,02	0,08 mm	36	24	167	fig. 3	500

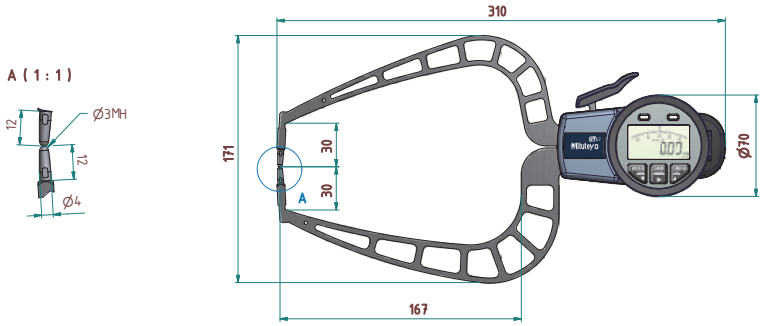

209-918

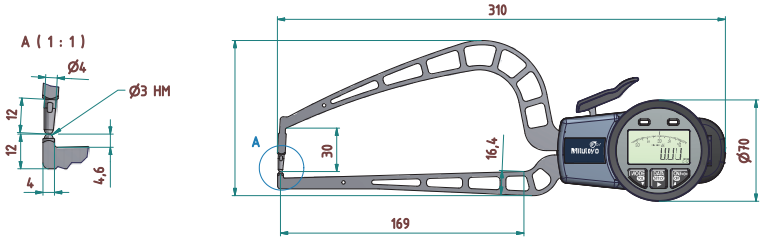

209-919

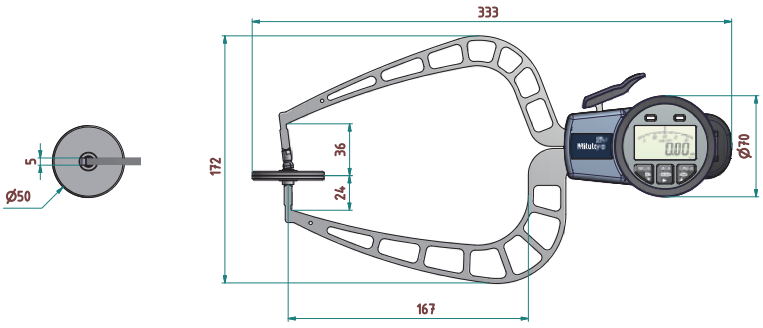

209-920

Wszystkie produkty przeznaczone są do sprzedaży podmiotom gospodarczym. Charakterystyki produktów, w szczególności specyfikacje techniczne, są wiążące tylko na podstawie wyraźnie wyrażonej zgody. Ceny produktów są podawane na zapytanie.

Waga sprężynowa

Seria 546

Waga sprężynowa ma szereg różnorodnych zastosowań:
- Ustawianie mikroprzełączników, sprężyn przekaźników i zaworów,
- Sprawdzania siły nacisku czujników zegarowych
- Ustawiania sprężyn napinających i kompresyjnych.
- Podzielona tarcza umożliwia wykonywanie pomiarów w obu kierunkach.



546-112



546-137

Ze wskazaniem wartości szczytowej

Nr	Zakres	Podziałka
546-133	10-100 mN	5 mN
546-134	30-300 mN	10 mN
546-135	0,06-0,5 N	0,02 N
546-136	0,1-1 N	0,05 N
546-137	0,15-1,5 N	0,05 N
546-138	0,3-3 N	0,1 N
546-139	0,6-5 N	0,2 N

Standard

Nr	Zakres	Podziałka
546-112	6-50 mN	2 mN
546-113	10-100 mN	5 mN
546-114	30-300 mN	10 mN
546-115	0,06-0,5 N	0,02 N
546-116	0,1-1 N	0,05 N
546-117	0,15-1,5 N	0,05 N
546-118	0,3-3 N	0,1 N
546-119	0,6-5 N	0,2 N

Specyfikacja techniczna

Dokładność	$^1/_2$ działki
Waga	56 g

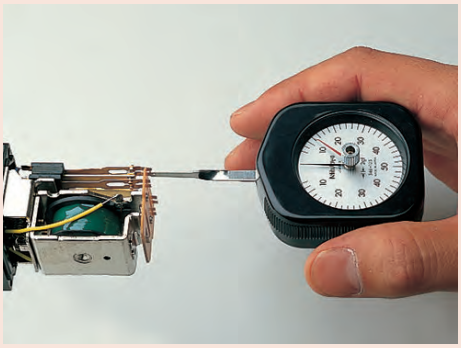

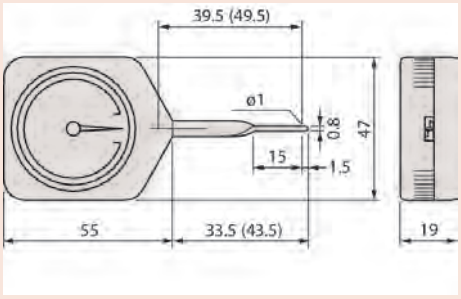

Wymiary w nawiasach odnoszą się do Nr 546-112, 546-113, 546-133

Grubościomierz płytkowy do mokrych powłok

Ten grubościomierz do mokrych powłok służy do pomiaru świeżo naniesionych, ciągle mokrych powłok.



Nr
011030

Wszystkie produkty przeznaczone są do sprzedaży podmiotom gospodarczym. Charakterystyki produktów, w szczególności specyfikacje techniczne, są wiążące tylko na podstawie wyraźnie wyrażonej zgody. Ceny produktów są podawane na zapytanie.

Miernik grubości powłok DIGI-DERM

Seria 179

Miernik DIGI-DERM do nieniszczących i dokładnych pomiarów grobości połwok posiada następujące cechy:

- Umożliwia nieniszczące pomiary grubości niemagnetycznych powłok na magnetycznych podłożach lub powłok nieprzewodzących na podłożach niemagnetycznych. Dokładne wyniki pomiarów dzięki wolnemu od zakłóceń pomiarowi z precyzyjnym szacowaniem wyniku przy stosowaniu zintegrowanego z detektorem przetwarzania sygnałów cyfrowych.
- Szeroki zakres stosowania dzięki wymiennym detektorom pokrywającym zakres do 15 mm (DIGI-DERM 740).
- Wysoka dokładność krzywych charakterystyk dzięki 50 punktowej kalibracji w procesie produkcji.
- Duży podświetlany obracany o 180° wyświetlacz graficzny ułatwia odczyt wyników.

Specyfikacja techniczna

Jednostki skali	µm, mm, mils
Funkcje statystyczne	Liczba wartości zmierzonych, Minimum, Maksimum, Średnia, Odchylenie standardowe, Współczynnik zmienności
Tryby kalibracji	Kalibracja fabryczna, punkt zerowy, kalibracja 2-punktowa lub 3-punktowa, swobodnie ustawiany offset
Sygnalizacja granic	Optyczna i akustyczna sygnalizacja przekroczenia granic pomiaru
Wymiary [mm]	157 x 75,5 x 49 mm
Zasilanie	2 baterie AA
Normy	DIN EN ISO 1461, 2064, 2178, 2360, 2808, 3882, 19840 ASTM B244, B499, D7091, E376 AS 3894, 3, SS 1841 60, SSPC-PA 2
Dostawa	Torba

Materiał	Powłoka	Typ czujnika F	N	FN
Żelazo i stal: łącznie ze stopami i stalą ferromagnetyczną	Powłoki izolacyjne : lakier, emalia, tworzywo sztuczne	●	-	●
	Powłoki z metali nieżelaznych : chrom, miedź, cynk, cyna	●	-	●
Metale nieżelazne: aluminium, miedź, cynk, stal austenityczna	Powłoki izolacyjne : lakier, emalia, tworzywo sztuczne	-	●	●
	Powłoki z metali nieżelaznych : chrom, miedź, cynk, cyna	-	-	-

**

Czujniki dla DIGI-DERM 720 (standard)
- Standardowy czujnik do zastosowań ogólnych
- Dokładność zgodnie z DIN 55 350 Część 13 : ±(1,5 µm+0,75% wartości zmierzonej)
- Powtarzalność : ±(0,8 µm+0,5% wartości zmierzonej)
- Najmniejsza powierzchnia pomiaru : ø 10 mm

***

Czujniki dla DIGI-DERM 740 (opcja)
- Zastosowanie : drobne części, cienkie powłoki
- Dokładność zgodnie z DIN 55 350 Część 13 : ±(1 µm+0,75% wartości zmierzonej)
- Powtarzalność : ±(0,5 µm+0,5% wartości zmierzonej)
- Najmniejsza powierzchnia pomiaru : ø 5 mm



179-720F5



179-720FN5



179-606-740

Nr	Model	Typ czujnika	Pamięć wartości zmierzonej	Liczba przechowywanych wartości pomiarowych	Waga [g]
179-720F5	DIGI-DERM 720	wewnętrzny, stały	10	max. 10 000	175
179-720FN5	DIGI-DERM 720	wewnętrzny, stały	10	max. 10 000	175
179-606-740	DIGI-DERM 740	zewnętrzny, wymienny	100	max. 100 000	175

Czujniki dla DIGI-DERM 720 (standard)

Nr	Zakres	Typ czujnika	Metoda pomiarowa
179-720F5 sensor	0 - 5 mm	F 5	magnetyczno-indukcyjna**
179-720FN5 sensor	F 0... 5 mm N 0... 2,5 mm	FN 5	magnetyczno-indukcyjna i prądów wirowych**

Czujniki dla DIGI-DERM 740 (opcja)

Nr	Zakres	Typ czujnika	Metoda pomiarowa
011507	0 - 1,5 mm	F 1,5	magnetyczno-indukcyjna***
011508	0 - 5 mm	F 5	magnetyczno-indukcyjna**
011509	F 0-1,5 mm N 0-0,7 mm	FN 1,5	magnetyczno-indukcyjna i prądów wirowych***
011510	0 - 0,7 mm	N 07	metoda prądów wirowych***



011508

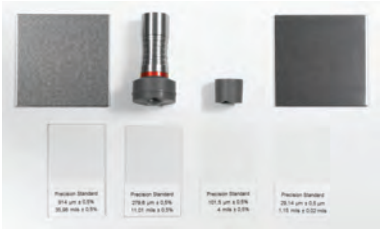

011509

Wszystkie produkty przeznaczone są do sprzedaży podmiotom gospodarczym. Charakterystyki produktów, w szczególności specyfikacje techniczne, są wiążące tylko na podstawie wyraźnie wyrażonej zgody. Ceny produktów są podawane na zapytanie.

Mitutoyo

Krótki przewodnik po przyrządach pomiarowych

Czujniki zegarowe

Nazewnictwo

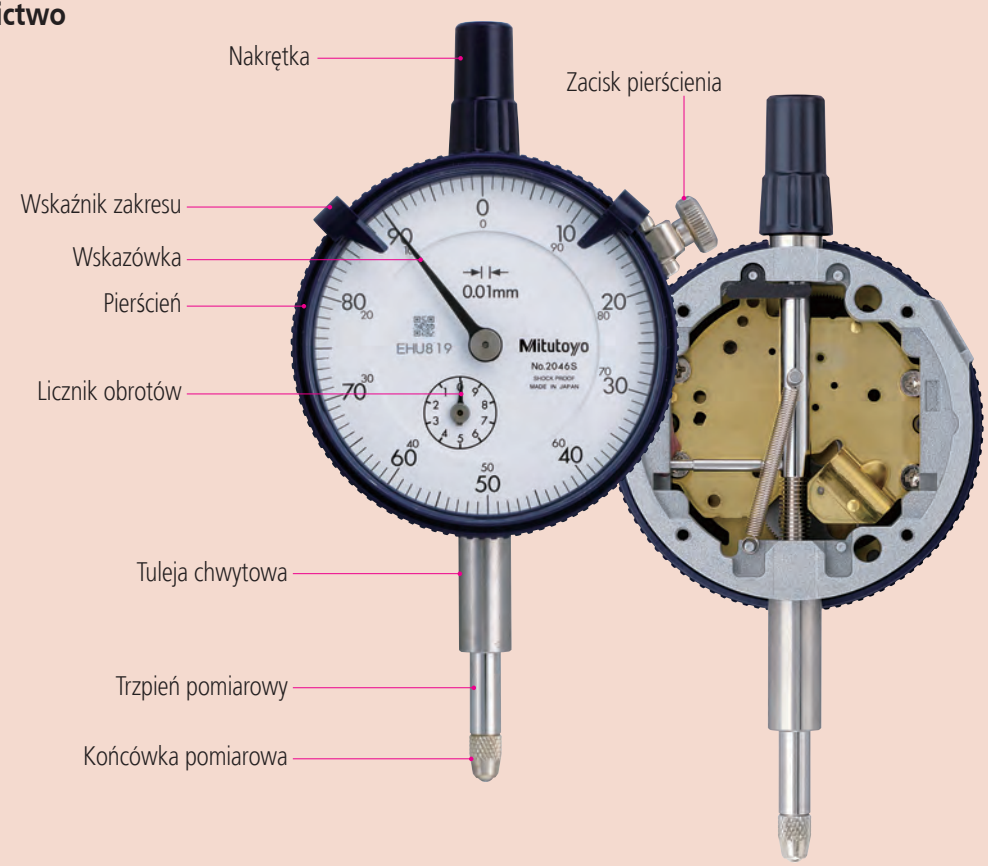

Tarcze czujników

0,01mm

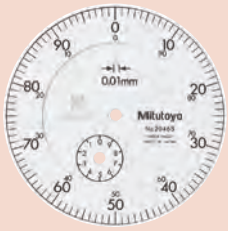

Skala jednokierunkowa
(Podwójna, dla obu kierunków)

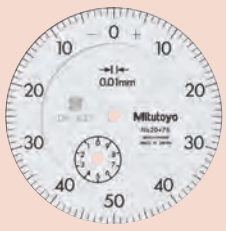

Skala dwukierunkowa
(Wieloobrotowa)

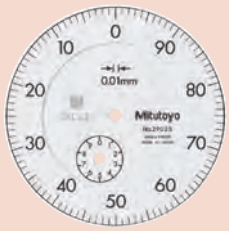

Skala jednokierunkowa
(Odczyt odwrotny)

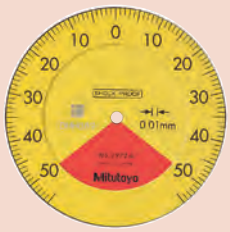

Skala dwukierunkowa
(Jednoobrotowa)

0,001mm

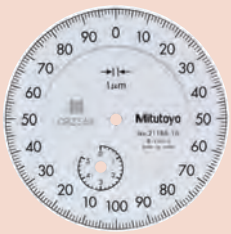

Skala jednokierunkowa
(Standardowa szerokość działek)

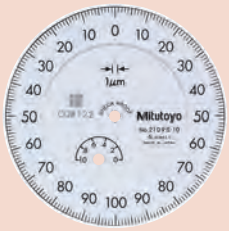

Skala dwukierunkowa
(Wieloobrotowa)

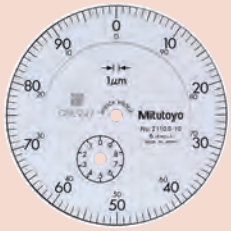

Skala jednokierunkowa
(Podwójna szerokość działek)



Dwukierunkowa (Jednoobrotowa)

Skala ciągła:	Do odczytu bezpośredniego
Skala dwukierunkowa:	Do odczytu różnicy położenia od powierzchni odniesienia
Skala odwrócona:	Do pomiaru głębokości i do stosowania w średnicówkach
Skala jednoobrotowa:	Do bezbłędnego odczytu małych różnic wymiarów

Wszystkie produkty przeznaczone są do sprzedaży podmiotom gospodarczym. Charakterystyki produktów, w szczególności specyfikacje techniczne, są wiążące tylko na podstawie wyraźnie wyrażonej zgody. Ceny produktów są podawane na zapytanie.

Mocowanie czujnika zegarowego

Mocowanie na tulei	Metoda	Zaciskanie bezpośrednio na tulei za pomocą śruby 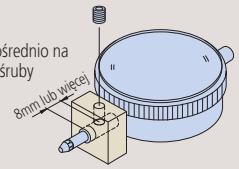	Zaciskanie na tulei uchwytu ze szczeliną 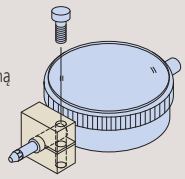
	Uwaga	• Tolerancja otworu montażowego: ø8G7(+0,005 do 0,02) • Śruba dociskowa: M4 do M6 • Pozycja zaciskowa: 8mm lub dalej od dolnej krawędzi tulei chwytowej • Maksymalny moment dokręcający: 150N·cm przy zaciskaniu śrubą M5 • Nadmierny moment dokręcający może negatywnie wpływać na ruch trzpienia w tulei.	• Tolerancja otworu montażowego: ø8G7(+0,005 do 0,02)
Mocowanie na uchu	Metoda	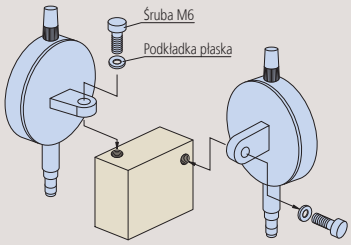	
	Uwaga	• Położenie kątowe uch może być zmieniane o 90 stopni zależnie od zastosowania. (Czujnik jest dostarczany z uchem ustawionym poziomo.) • W przypadku niektórych modeli serii 1 (Nr1911,1913-10 i 1003) nie można zmieniać pozycji ucha na poziomą. • Aby uniknąć błędu kosinusa upewnić się, że dowolnego typu czujnik zamontowany jest tak, że jego trzpień jest w osi planowanego kierunku pomiaru.	

Końcówka pomiarowa

- Śruba końcówki ma standardowy gwint M2.5x0.45 (Długość: 5mm).
- Przy wytwarzaniu końcówki pomiarowej długość sekcji bez gwintu u podstawy śruby powinna być mniejsza niż 0,7 mm.

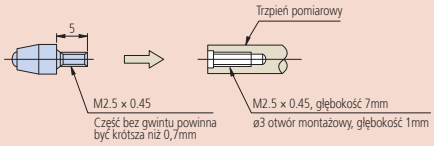

Wpływ orientacji na nacisk pomiarowy

Pozycja		Uwagi
Końcówka pomiarowa do dołu (pozycja normalna)	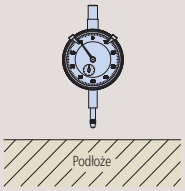	—
Trzpień poziomo (pozycja boczna)	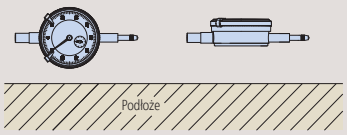	Jeśli pomiar jest wykonywany przy poziomej orientacji wrzeciona lub końcówce pomiarowej zwróconej ku górze, nacisk pomiarowy jest mniejszy niż kiedy końcówka jest zwrócona do dołu. W takim przypadku należy sprawdzić poprawność działania i powtarzalność pomiarów takim czujnikiem. Informacji dotyczących użytkowania czujników w określonych orientacjach należy szukać opisach produktów katalogu głównego Mitutoyo.
Końcówka pomiarowa do góry (pozycja odwrócona)	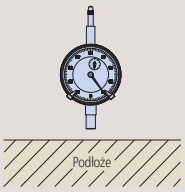	

Zerowanie czujnika cyfrowego

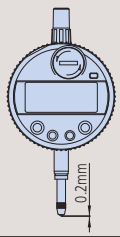

Parametry czujnika cyfrowego nie są gwarantowane w zakresie 0,2 mm od końca zakresu posuwu. Podczas zerowania lub ustawiania wartości początkowej należy upewnić się, że trzpień pomiarowy jest uniesiony o co najmniej 0,2 mm od końca zakresu posuwu.

Konserwacja trzpienia pomiarowego

- Nie smarować trzpienia. Takie działanie może powodować gromadzenie się na nim pyłu, powodując nieprawidłowe działanie przyrządu.
- Jeśli posuw trzpienia jest niezadowalający należy przetrzeć górną i dolną część jego powierzchni za pomocą suchej lub nasączonej alkoholem ściereczki. Jeśli przemieszczenie trzpienia pomiarowego będzie nadal niezadowalające, należy się skontaktować z biurem Mitutoyo w celu naprawy.
- Przed przystąpieniem do pomiaru czy kalibracji należy upewnić się, że trzpień przemieszcza się gładko w górę i w dół oraz, że punkt zerowy jest stabilny.

Wszystkie produkty przeznaczone są do sprzedaży podmiotom gospodarczym. Charakterystyki produktów, w szczególności specyfikacje techniczne, są wiążące tylko na podstawie wyraźnie wyrażonej zgody. Ceny produktów są podawane na zapytanie.

Mitutoyo

Czujniki dźwigniowo-zębate i efekt kosinusa

Zawsze należy minimalizować kąt pomiędzy kierunkami ruchu podczas pomiaru.

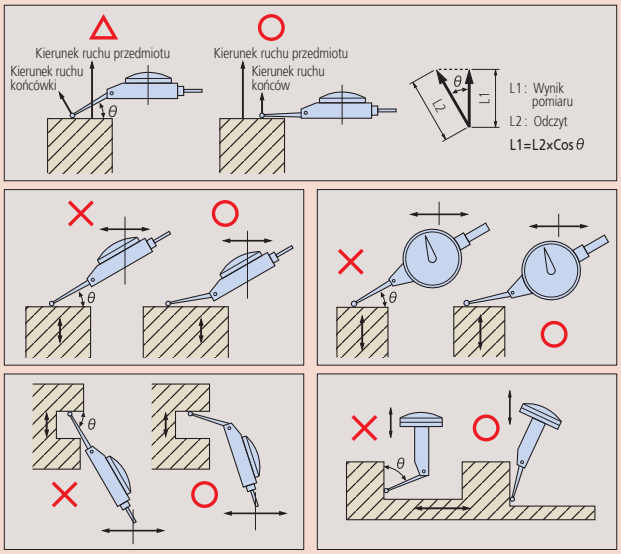

Odczyt z dowolnego czujnika dźwigniowo-zębatego nie reprezentuje dokładnego pomiaru, jeśli kierunek pomiaru jest niezgodny z planowanym kierunkiem pomiaru (efekt kosinusa). Ponieważ kierunek pomiaru czujnika dźwigniowo-zębatego jest prostopadły do linii poprowadzonej od końcówki pomiarowej do środka obrotu końcówki, efekt ten można zminimalizować ustawiając końcówkę tak, aby kąt θ (pokazany na rysunkach) był jak najmniejszy. Jeśli to konieczne odczyt z czujnika może być kompensowany dla aktualnej wartości θ przy użyciu poniższej tabeli.
Wynik pomiaru = wskazywana wartość x współczynnik kompensacji

Kompensacja dla kąta niezerowego

Kąt	Współczynnik kompensacji
10°	0.98
20°	0.94
30°	0.86
40°	0.76
50°	0.64
60°	0.50

Przykłady

Jeśli czujnik pokazuje wartość 0,200mm dla różnych wartości θ, uzyskuje się różne wartości zmierzone:
Dla θ = 10°, 0,200mmx.98 = 0,196mm
Dla θ = 20°, 0,200mmx.94 = 0,188mm
Dla θ = 30°, 0,200mmx.86 = 0,172mm

Uwaga: Przy stosowaniu specjalnej końcówki o kształcie ewolwenty kompensacja przebiega automatycznie, bez potrzeby ręcznej kompensacji dla θ od 0 do 30°. (Ten typ końcówki jest wykonywany na zamówienie.)

Wszystkie produkty przeznaczone są do sprzedaży podmiotom gospodarczym. Charakterystyki produktów, w szczególności specyfikacje techniczne, są wiążące tylko na podstawie wyraźnie wyrażonej zgody. Ceny produktów są podawane na zapytanie.

Wyposażenie dodatkowe i inne





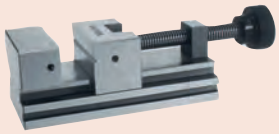







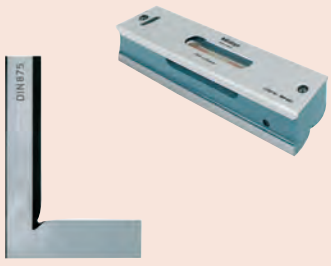

Statywy, uchwyty kłowe, imadła, pryzmy, płyty, osłony, poziomnice, kątowniki, linijki, macki.
Strona 318

Wszystkie produkty przeznaczone są do sprzedaży podmiotom gospodarczym. Charakterystyki produktów, w szczególności specyfikacje techniczne, są wiążące tylko na podstawie wyraźnie wyrażonej zgody. Ceny produktów są podawane na zapytanie.

Mitutoyo

Statyw dla czujników z hartowanym stolikiem

Seria 7

Wersja standardowa



7001-10



7002-10



519-109-10

Nr	Efektywne wymiary stolika [mm]	Ø kolumny [mm]	Maks. wysokość pomiaru [mm]	Stolik pomiarowy	Ø otw. chwytowego [mm]	Waga [kg]
7001-10	Ø 58	30	95	Żłobkowany (101462M)	ø 3/8" **(9,53 mm)**, 8 mm z tuleją (wyposażenie standardowe)	4
7002-10	Ø 58	30	95	Płaski (101461M)	ø 3/8" **(9,53 mm)**, 8 mm z tuleją (wyposażenie standardowe)	4
519-109-10	Ø 58	30	318	Żłobkowany (101462M)	ø 3/8" **(9,53 mm)**, 8 mm z tuleją (wyposażenie standardowe)	6

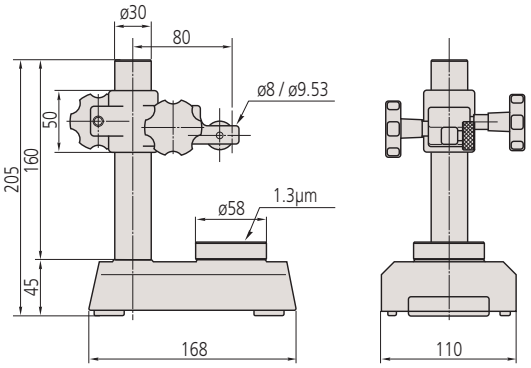

7001-10, 7002-10

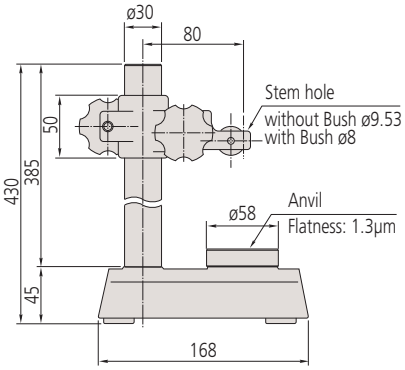

519-109-10

Specyfikacja techniczna

Regulacja precyzyjna	1 mm
Prostopadłość stolik - otwór tulei	0,4/100 µm/mm
Płaskość płyty µm	1,3 µm

Wyposażenie standardowe

Nr	Opis
101461	Kowadełko płaskie
101462	Stolik żłobkowany
21JAA316	Tuleja redukcyjna Ø 8 mm

Wyposażenie specjalne

Nr	Opis
101463	Stolik wypukły

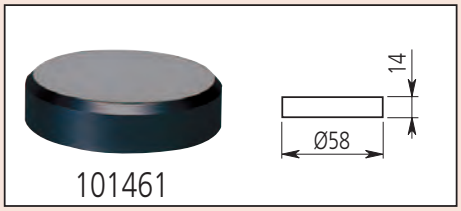

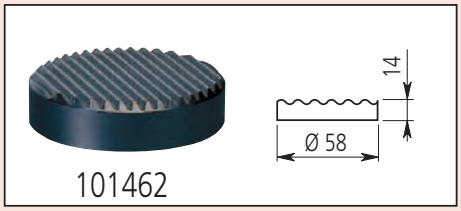

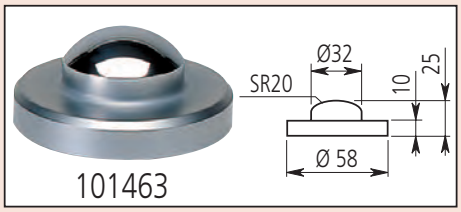

Wszystkie produkty przeznaczone są do sprzedaży podmiotom gospodarczym. Charakterystyki produktów, w szczególności specyfikacje techniczne, są wiążące tylko na podstawie wyraźnie wyrażonej zgody. Ceny produktów są podawane na zapytanie.

Statyw dla czujników z hartowanym stolikiem

Seria 215, Seria 7

Wersja standardowa

Specyfikacja techniczna

Regulacja precyzyjna	1 mm (215-505-10: gwintowana kolumna)
Prostopadłość stolik - otwór tulei	0,4/100 µm/mm
Płaskość płyty µm	1,3 (7007-10) 2,3 (215-405-10, 215-505-10) µm

Wyposażenie standardowe

Nr	Opis
21JAA316	Tuleja redukcyjna Ø 8 mm
21JAA329	Tuleja redukcyjna Ø 8 mm
21JAA330	Tuleja redukcyjna Ø 9,53

21JAA316 tylko dla 7007-10 + 215-405-10
21JAA329 oraz 21JAA330 tylko dla 215-505-10

Wyposażenie specjalne

Nr	Opis
21JAA331	Tuleja redukcyjna Ø 15 mm

21JAA331 : tylko dla 215-505-10



7007-10



215-405-10



215-505-10

Nr	Efektywne wymiary stolika [mm]	Ø kolumny [mm]	Maks. wysokość pomiaru [mm]	Ø otw. chwytowego [mm]	Waga [kg]
7007-10	90 x 90	30	90	ø 3/8" / **ø 9,53 mm** (ø 8 mm z tuleją)	5
215-405-10	110 x 110	40	235	ø 3/8" **9,53 mm** (ø 8 mm z tuleją)	10,9
215-505-10	150 x 150	50	275	ø 20 mm (ø 3/8" / **9,53 mm** 8 mm z tuleją)	19,7

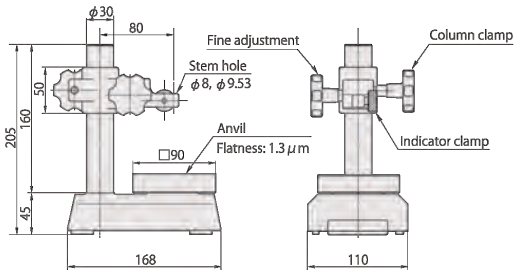

7007-10

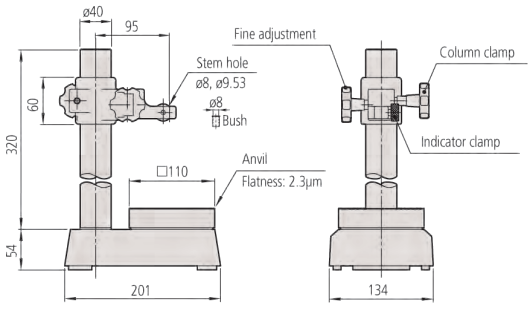

215-405-10

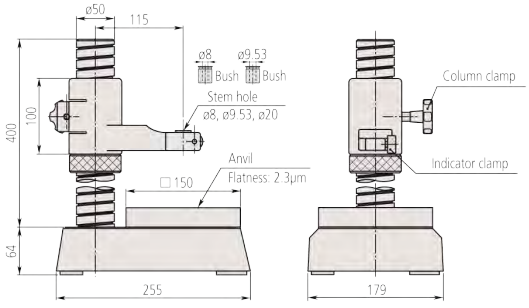

215-505-10

Wszystkie produkty przeznaczone są do sprzedaży podmiotom gospodarczym. Charakterystyki produktów, w szczególności specyfikacje techniczne, są wiążące tylko na podstawie wyraźnie wyrażonej zgody. Ceny produktów są podawane na zapytanie.

Mitutoyo

Statyw dla czujników z hartowanym stolikiem

Seria 913

Wersja standardowa

- Model prosty standardowy



913-101



913-102

Nr	Efektywne wymiary stolika [mm]	Maks. wysokość pomiaru [mm]	Ø otw. chwytowego [mm]
913-101	ø 50	100	8 mm
913-102	60 x 70	100	8 mm

Specyfikacja techniczna

Kolumna	22 mm

Wyposażenie specjalne

Nr	Opis
913-201	Prosty uchwyt poziomy zwiększający możliwości pomiaru Rozstaw kłów : 45 mm



913-102 z 913-201

Statyw dla precyzyjnych średnicówek czujnikowych

Seria 215

- Do seryjnych pomiarów wewnętrznych drobnych przedmiotów.



215-120-10

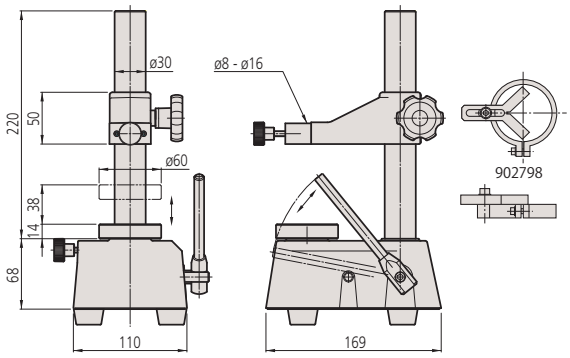

Wyposażenie specjalne

Nr	Opis
902798	Zacisk kątowy do pewnego i szybkiego pozycjonowania mierzonego przedmiotu na przyrządzie pomiarowym, Ø 8 - 16 mm

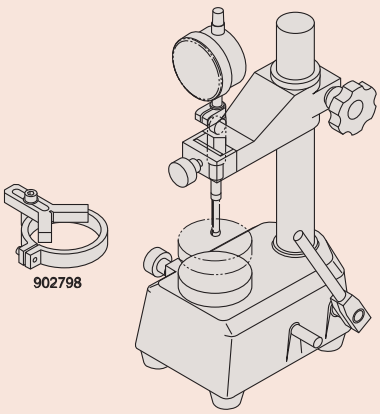

902798

Nr	Maksymalna wysokość pomiaru [mm]	Efektywne wymiary stołu [mm]	Przemieszczenie pomiarowe [mm]	Waga [kg]
215-120-10	110	ø 60	max. 38	6,5

Wszystkie produkty przeznaczone są do sprzedaży podmiotom gospodarczym. Charakterystyki produktów, w szczególności specyfikacje techniczne, są wiążące tylko na podstawie wyraźnie wyrażonej zgody. Ceny produktów są podawane na zapytanie.

Statyw pomiarowy z płytą granitową

Seria 912

Ten statyw dostarczany jest z odporną na ścieranie podstawą z czarnego granitu.



912-101

Nr	Stół pomiarowy [mm]	Efektywne wymiary stołu [mm]	Ø kolumny [mm]	Maks. wysokość pomiaru [mm]	Prześwit [mm]	Ramię ø [mm]	Ø otw. chwytowego [mm]	Płaskość płyty µm [µm]	Waga [kg]
912-101	150 x 100 x 40	100 x 100	16	180	150	16	8	2	2,8

Seria 912

- Granitowy precyzyjnie diamentowo-docierany stół pomiarowy.
- Ramię o wysięgu 120 mm.



912-105

Nr	Stół pomiarowy [mm]	Efektywne wymiary stołu [mm]	Ø kolumny [mm]	Maks. wysokość pomiaru [mm]	Prześwit [mm]	Regulacja precyzyjna	Ø otw. chwytowego [mm]	Płaskość płyty µm [µm]	Waga [kg]
912-105	260 x 140 x 50	200 x 140	35	180	120	8 mm	8	2	9,5

Wszystkie produkty przeznaczone są do sprzedaży podmiotom gospodarczym. Charakterystyki produktów, w szczególności specyfikacje techniczne, są wiążące tylko na podstawie wyraźnie wyrażonej zgody. Ceny produktów są podawane na zapytanie.

Statyw pomiarowy z płytą granitową

Seria 215

Przegubowy statyw magnetyczny posiadający następujące cechy:
- Systemem blokady mechanicznej z regulacją precyzyjną.
- Możliwość ustawienia czujnika w dowolnej pozycji ramienia.

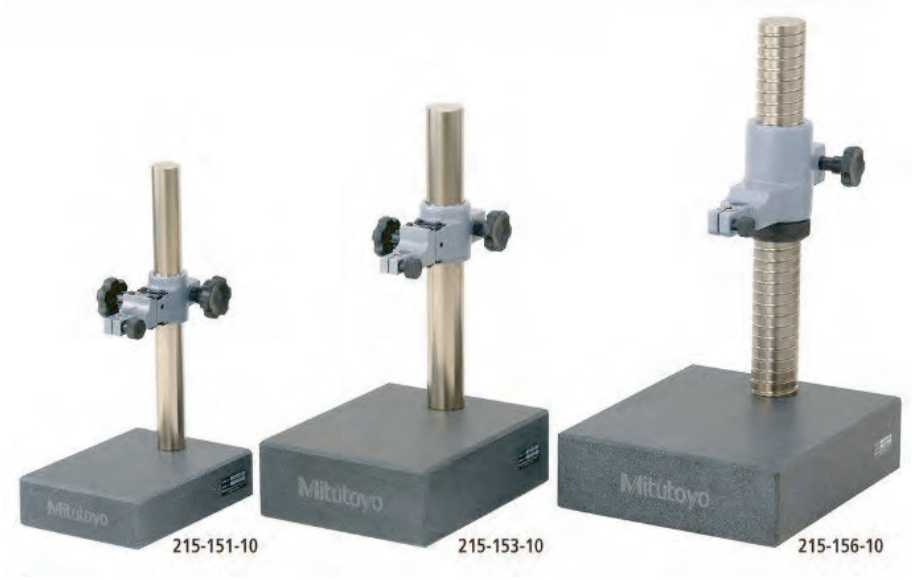

Nr	Ø kolumny [mm]	Maks. wysokość pomiaru [mm]	Regulacja precyzyjna [mm]	Ø otw. chwytowego [mm]	Płaskość płyty µm [µm]	Prostopadłość stolik - otwór tulei [µm/mm]	Waga [kg]
215-150-10	30	120	1	Ø 3/8"/ ø **9,53mm** (Ø 8 mm z tuleją)	3	0,2/100	5,4
215-151-10	30	260	1	ø 3/8"/ø **9,53mm** (Ø 8 mm z tuleją)	3	0,2/100	7,5
215-153-10	40	250	1	ø 3/8"/ ø **9,53mm** (Ø 8 mm z tuleją)	3,5	0,2/100	16
215-156-10	50	300	1	ø 20 mm (ø 3/8" / **9,53 mm**, 8 mm z tuleją)	3,5	0,2/100	27,5

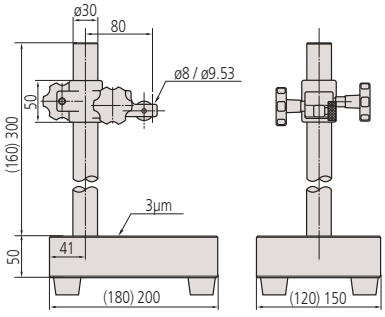

215-151-10 (215-150-10)

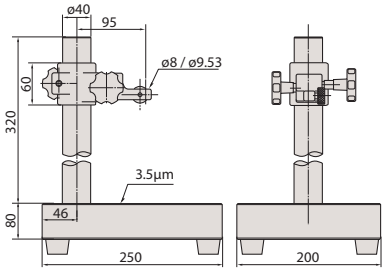

215-153-10

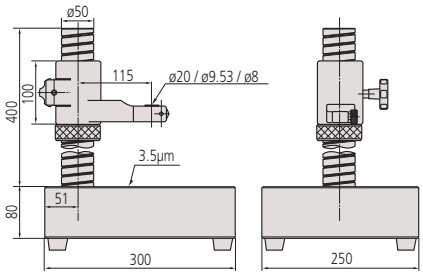

215-156-10

Wyposażenie standardowe

Nr	Opis
21JAA316	Tuleja redukcyjna Ø 8 mm
21JAA329	Tuleja redukcyjna Ø 8 mm
21JAA330	Tuleja redukcyjna Ø 9,53

21JAA316 dla 215-150-10, 215-151-10, 215-153-10
21JAA329 i 21JAA330 dla 215-156-10

Wyposażenie specjalne

Nr	Opis
21JAA331	Tuleja redukcyjna Ø 15 mm

tylko dla 215-156-10

Wszystkie produkty przeznaczone są do sprzedaży podmiotom gospodarczym. Charakterystyki produktów, w szczególności specyfikacje techniczne, są wiążące tylko na podstawie wyraźnie wyrażonej zgody. Ceny produktów są podawane na zapytanie.

Statyw magnetyczny przegubowy

Seria 011

- Z blokowaniem mechanicznym i regulacją precyzyjną.
- Dzięki zastosowaniu zacisku przegubowego czujnik zegarowy może być zamocowany w dowolnej pozycji.



011533



011358



011359



011360

Nr	Mocowanie statywu	Siła przyciągania (pionowa) [N]	Wymiary podstawy (DxSxW) [mm]	Wysokość całkowita [mm]	Promień pracy [mm]	Ø otw. chwytowego [mm]	Gwint podstawy	Waga [kg]
011533	magnetyczne	300	34 x 30 x 35	220	130	8	M6 x 1	0,45
011358	magnetyczne	750	60 x 50 x 55	310	200	8	M8 x 1,25	1,55
011359	magnetyczne	750	60 x 50 x 55	397	280	8	M8 x 1,25	1,85
011360	magnetyczne	900	75 x 50 x 55	517	400	8	M8 x 1,25	2,1

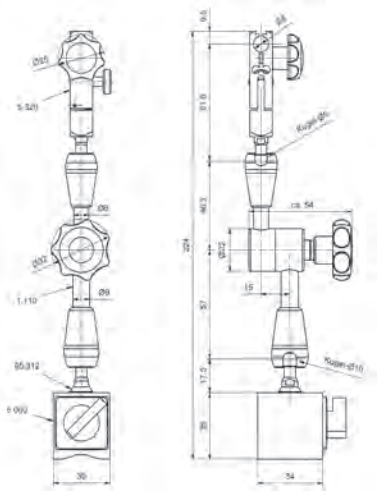

011533

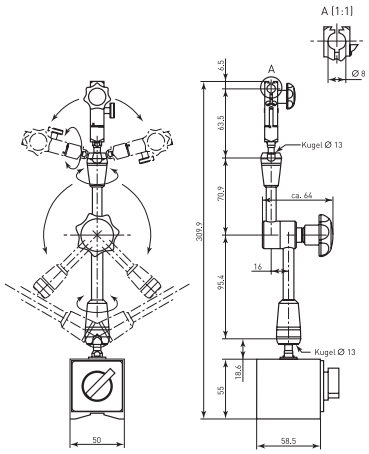

011358

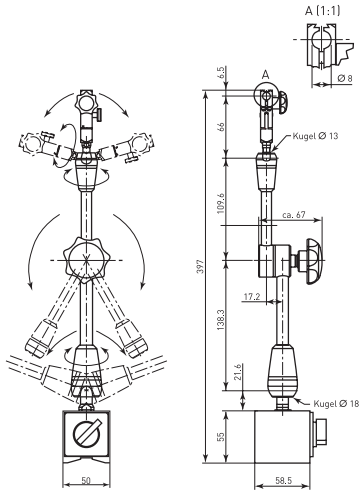

011359

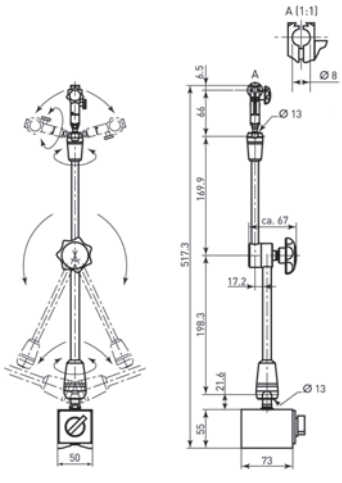

011360

Wszystkie produkty przeznaczone są do sprzedaży podmiotom gospodarczym. Charakterystyki produktów, w szczególności specyfikacje techniczne, są wiążące tylko na podstawie wyraźnie wyrażonej zgody. Ceny produktów są podawane na zapytanie.

Mitutoyo

Statyw magnetyczny przegubowy

Seria 7

Przegubowy statyw magnetyczny posiadający następujące cechy:
- Systemem blokady mechanicznej z regulacją precyzyjną.
- Możliwość ustawienia czujnika w dowolnej pozycji ramienia.



7031B



7032B



7033B

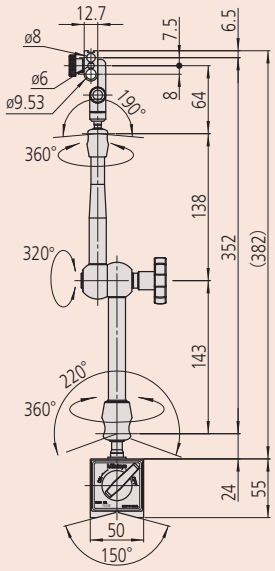

7033B

Nr	Mocowanie statywu	Siła przyciągania (pionowa) [N]	Wymiary podstawy (DxSxW) [mm]	Regulacja precyzyjna [°]	Wysokość całkowita [mm]	Promień pracy [mm]	Ø otw. chwytowego [mm]	Gwint podstawy	Waga [kg]
7031B	magnetyczne	300	36 x 30 x 36	±4	214	159	6, 8, 3/8" / **9,53 mm**	M5 x 0,8	0,59
7032B	magnetyczne	600	59 x 50 x 55	±4	345	260	6, 8, 3/8" / **9,53 mm**	M8 x 1,25	1,6
7033B	magnetyczne	600	59 x 50 x 55	±4	425	352	6, 8, 3/8" / **9,53 mm**	M8 x 1,25	1,75

Ramię przegubowe

Seria 011 / 56A



56AAK793
Zacisk mechaniczny
Wymiary: patrz 7033B



011361
Zacisk mechaniczny
Wymiary : patrz 011358



011362
Zacisk mechaniczny
Wymiary : patrz 011359

Nr	Promień roboczy [mm]	Ø otw. chwytowego [mm]
011361	±200	ø 8 mm
011362	±280	ø 8 mm
011363	±400	ø 8 mm
56AAK793	±320	6 mm, 8 mm, 3/8" / **9,53 mm**

Specyfikacja techniczna

Gwint	M 8 x 1,25 mm

Wszystkie produkty przeznaczone są do sprzedaży podmiotom gospodarczym. Charakterystyki produktów, w szczególności specyfikacje techniczne, są wiążące tylko na podstawie wyraźnie wyrażonej zgody. Ceny produktów są podawane na zapytanie.

Podstawa magnetyczna



56AAL200

Seria 011 / 7

Z pryzmową powierzchnią dolną

Nr	Wymiary podstawy (DxSxW) [mm]	Siła przyciągania (pionowa) [N]	Otwór gwintowany	Waga [kg]
56AAL200	59 x 50 x 55	600	M 8 x 1,25 mm	1
011364	75 x 50 x 55	900	M 8 x 1,25 mm	1,25

Specyfikacja techniczna

Wymiary podstawy	59 x 50 x 55 mm
Ø otw. chwytowego	z tuleją redukcyjną: 8 mm

Wyposażenie standardowe

Nr	Opis
02AZC291	Tuleja redukcyjna dla tulei Ø8 mm

Wyposażenie specjalne

Nr	Opis
02AZC282	Ramię poprzeczne 300 mm

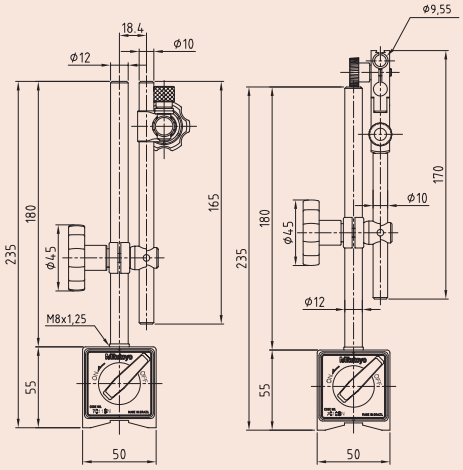

7010SN 7011SN

Statyw magnetyczny

Seria 7

Z pryzmą



7010SN



7011SN

Nr	Mocowanie statywu	Wysokość całkowita [mm]	Regulacja precyzyjna [mm]	Promień roboczy [mm]	Gwint podstawy	Waga [kg]
7010SN	magnetyczne	235	nie	150	M8 x 1,25	1,25
7011SN	magnetyczne	235	tak	160	M8 x 1,25	1,45

Seria 7

Z pryzmą i kolumną giętką.



7012-10

Nr	Mocowanie statywu	Wysokość całkowita [mm]	Promień roboczy [mm]	Gwint podstawy	Waga [kg]
7012-10	magnetyczne	396	250	M8 x 1,25	1,5

Specyfikacja techniczna

Wymiary podstawy	59 x 50 x 55 mm
Ø otw. chwytowego	z tuleją redukcyjną: 8 mm

Wyposażenie standardowe

Nr	Opis
02AZC291	Tuleja redukcyjna dla tulei Ø8 mm

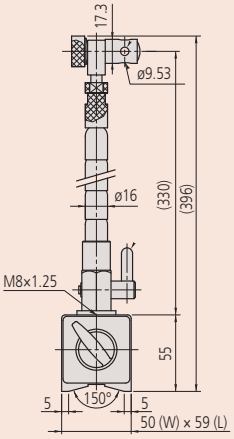

Wszystkie produkty przeznaczone są do sprzedaży podmiotom gospodarczym. Charakterystyki produktów, w szczególności specyfikacje techniczne, są wiążące tylko na podstawie wyraźnie wyrażonej zgody. Ceny produktów są podawane na zapytanie.

Mitutoyo

Statyw magnetyczny

Seria 7

Mini statyw magnetyczny o następujących cechach:

- Ten statyw pomiarowy nie posiada wyłącznika magnesu ON/OFF.
- Idealny dla czujników dźwigniowo-zębatych o średnicy tulei 6 lub 8 mm lub posiadających prowadnicę trapezową.



7014

Nr	Mocowanie statywu	Siła przyciągania (pionowa) [N]	Wysokość całkowita [mm]	Promień roboczy [mm]	Waga [g]
7014-10	magnetyczne	150	106	68	170

Specyfikacja techniczna

Wymiary podstawy	ø 30 mm
Ø otw. chwytowego	6 / 8 mm

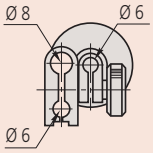

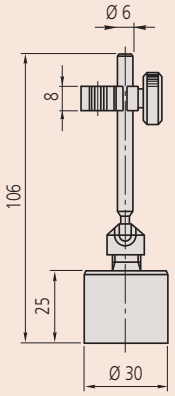

Wszystkie produkty przeznaczone są do sprzedaży podmiotom gospodarczym. Charakterystyki produktów, w szczególności specyfikacje techniczne, są wiążące tylko na podstawie wyraźnie wyrażonej zgody. Ceny produktów są podawane na zapytanie.

Precyzyjny przyrząd kłowy

Seria 967

Precyzyjny przyrząd kłowy
- Przeznaczony do szybkiego i precyzyjnego sprawdzania bicia przedmiotów cylindrycznych / stożkowych.
- Przyrząd wykonany jest z odpuszczanego i starzonego żeliwa.
- Kły wykonane są z hartowanej stali, precyzyjnie szlifowane.

Specyfikacja techniczna

Ø otw. chwytowego	ø 8 mm z tuleją redukcyjną mm

Wyposażenie standardowe

Nr	Opis
56AAK066	Statyw
56AAK426	Statyw
02AZA292	Tuleja redukcyjna dla czujników o tulei chwytowej ø 8 mm

56AAK066 Statyw dla 967-203-10, 967-201-10
56AAK426 Statyw dla 967-202-10



967-201-10

Nr	Statyw Nr	Ød Min-Maks [mm]	L1 [mm]	L2 [mm]	A [mm]	B [mm]	C [mm]	H [mm]	Ø D [mm]	Zakres posuwu [mm]	Waga [kg]
967-203-10	068804	22	150	220	310	113	40	50	16	10	7
967-201-10	068802	22	300	400	500	144	55	75	16	12	13
967-202-10	063303	30	600	730	900	222	100	125	20	15	70

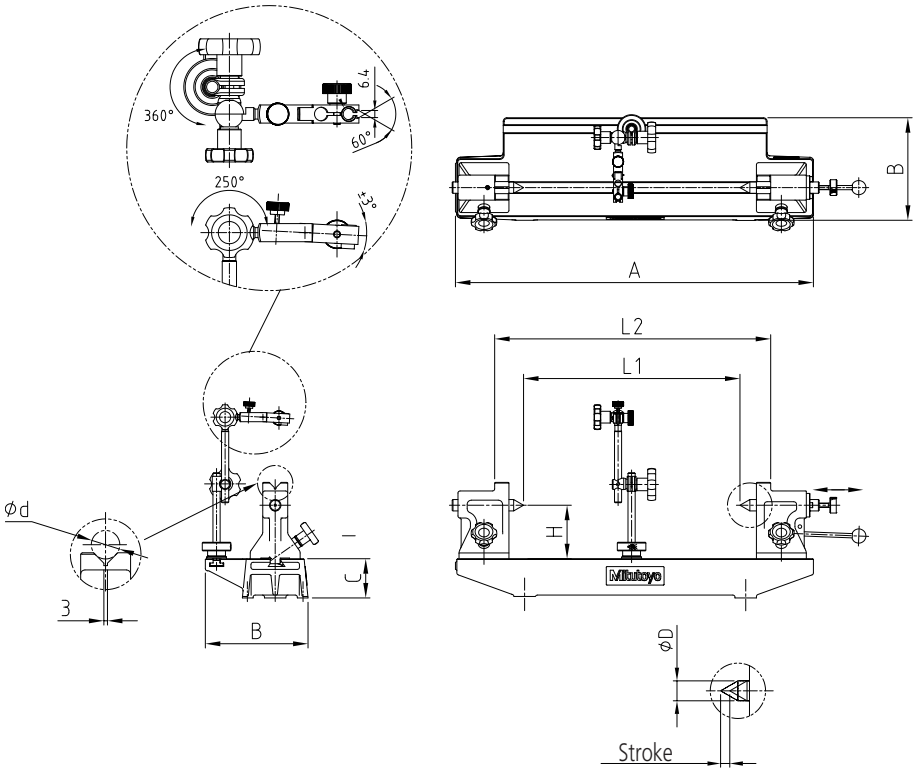

Wszystkie produkty przeznaczone są do sprzedaży podmiotom gospodarczym. Charakterystyki produktów, w szczególności specyfikacje techniczne, są wiążące tylko na podstawie wyraźnie wyrażonej zgody. Ceny produktów są podawane na zapytanie.

Mitutoyo

Imadła precyzyjne

Seria 930

Płyta sinusowa ze śrubą pociągową posiada następujące cechy:
- Wykonana ze stopowej stali narzędziowej, hartowana i precyzyjnie szlifowana.
- Ze szlifowaną poziomą pryzmą w ruchomej szczęce.

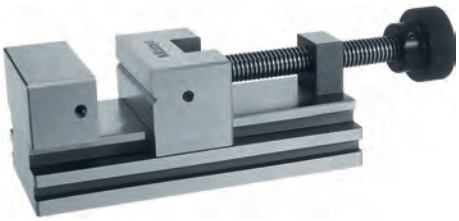

930-602

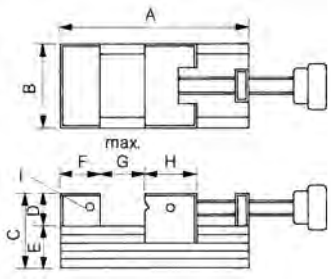

Nr	A [mm]	B [mm]	C [mm]	D [mm]	F [mm]	E [mm]	G [mm]	H [mm]	I [mm]	Waga [kg]
930-611	90	60	50	25	25	25	30	30	M 5	1,6
930-601	160	70	62	30	33	32	80	45	M 6	4
930-602	210	90	80	40	40	40	120	50	M 6	7,6
930-612	285	120	90	40	55	50	150	70	M 6	17,4

Specyfikacja techniczna

Równoległość	0,002 mm / 100 mm
Prostopadłość	0,005 mm / 100 mm

Seria 930

To precyzyjne imadło ze śrubą pociągową posiada następujące zalety:
- Wykonane z hartowanej i precyzyjnie szlifowanej stali narzędziowej.
- Wyposażone w gniazdo klucza do hydraulicznego zwiększania siły nacisku.
- Ze szlifowaną poziomą pryzmą w ruchomej szczęce.



930-616

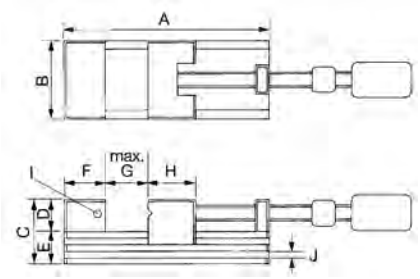

Nr	A [mm]	B [mm]	C [mm]	D [mm]	F [mm]	E [mm]	G maks. [mm]	H [mm]	I [mm]	J Wysokość x Głębokość [mm]	Waga [kg]
930-616	285	120	90	40	55	50	150	70	M 6	10 x 7	17,7

Specyfikacja techniczna

Równoległość	0,002 mm / 100 mm
Prostopadłość	0,005 mm / 100 mm

Wszystkie produkty przeznaczone są do sprzedaży podmiotom gospodarczym. Charakterystyki produktów, w szczególności specyfikacje techniczne, są wiążące tylko na podstawie wyraźnie wyrażonej zgody. Ceny produktów są podawane na zapytanie.

Imadła precyzyjne

Specyfikacja techniczna

Równoległość	0,002 mm / 100 mm
Prostopadłość	0,005 mm / 100 mm

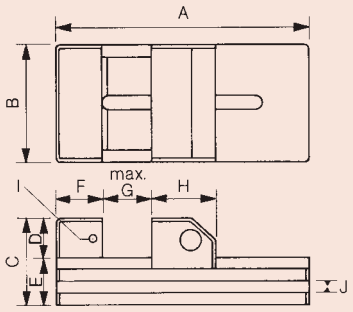

Seria 930

Wysokiej precyzji imadło z systemem dociągania, posiadające następujące cechy:
- Zapewnia wysoką jakość precyzyjnego szlifowania, frezowania, pomiarów i obróbki elektroerozyjnej.
- Wykonane ze stali narzędziowej, hartowanej i precyzyjnie szlifowanej.



930-607



930-632

Z poziomą szlifowaną pryzmą w ruchomej szczęce

Nr	A [mm]	B [mm]	C [mm]	D [mm]	F [mm]	E [mm]	G maks. [mm]	H [mm]	I [mm]	J Wysokość x Głębokość [mm]	Waga [kg]
930-630	70	30	35	15	20	20	25	25	M4	-	0,35
930-631	110	45	45	20	25	25	50	35	M5	8 x 6	1
930-632	285	120	90	40	60	50	150	70	M6	12 x 7	13,5
930-633	370	175	95	45	60	50	200	110	M8	12 x 10	28,7

Z szybkim ustawianiem oraz szlifowaną pionową i poziomą pryzmą w ruchomej szczęce

Nr	A [mm]	B [mm]	C [mm]	D [mm]	F [mm]	E [mm]	G maks. [mm]	H [mm]	I [mm]	J Wysokość x Głębokość [mm]	Waga [kg]
930-606	160	70	62	30	33	32	80	45	M 6	8 x 7	3
930-607	210	90	80	40	40	40	120	50	M 6	10 x 7	5,8

Precyzyjne płyty sinusowe

Specyfikacja techniczna

Równoległość	0,002 mm / 100 mm
Prostopadłość	0,005 mm / 100 mm
Dokładność ustawienia przy 45°	±15"

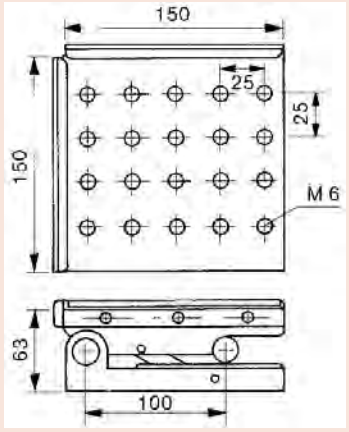

Seria 930

Płyta sinusowa o przedniej osi przechyłu posiada następujące cechy:
- Wykonana ze stali narzędziowej, hartowana i precyzyjnie szlifowana.
- Sworzeń łożyskowy i oporowy hartowane i szlifowane.
- System blokowania umożliwia ustawienie w dowolnym położeniu kątowym w zakresie regulacji.
- Precyzyjne ustawianie kąta za pomocą płytek wzorcowych, maks. 46°.



930-626

Nr	Waga [kg]
930-626	7,6

Wszystkie produkty przeznaczone są do sprzedaży podmiotom gospodarczym. Charakterystyki produktów, w szczególności specyfikacje techniczne, są wiążące tylko na podstawie wyraźnie wyrażonej zgody. Ceny produktów są podawane na zapytanie.

Precyzyjne płyty sinusowe

Seria 930

Ta precyzyjna płyta sinusowa wykonana ze stali stopowej posiada następujące zalety:
- Wykonana ze stopowej stali narzędziowej, hartowana i precyzyjnie szlifowana.
- Sworzeń łożyskowy i oporowy hartowane i szlifowane.
- System blokowania umożliwia ustawienie płyty w dowolnym położeniu kątowym.
- Precyzyjne ustawianie kąta do 46° za pomocą płytek wzorcowych.



930-628



930-629

Z regulacją położenia w dwóch osiach.
Z otworami montażowymi M6

Nr	Waga [kg]
930-628	11,3

Z regulacją położenia w dwóch osiach i mocowaniem magnetycznym włączanym dźwignią

Nr	Waga [kg]
930-629	20

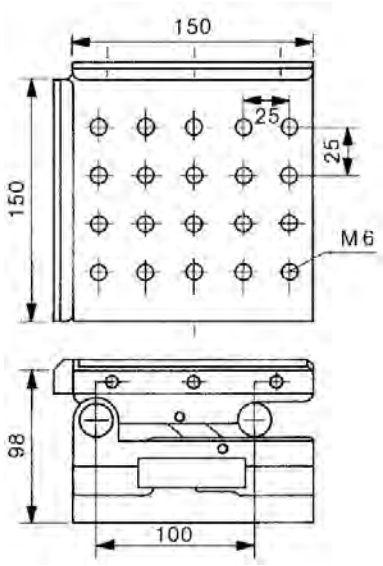

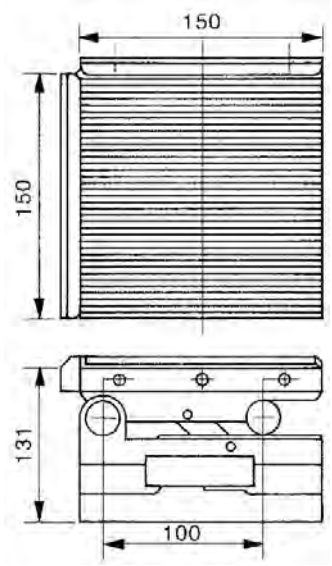

Specyfikacja techniczna

Równoległość	0,002 mm / 100 mm
Prostopadłość	0,005 mm / 100 mm
Dokładność ustawienia przy 45°	± 15"

Wszystkie produkty przeznaczone są do sprzedaży podmiotom gospodarczym. Charakterystyki produktów, w szczególności specyfikacje techniczne, są wiążące tylko na podstawie wyraźnie wyrażonej zgody. Ceny produktów są podawane na zapytanie.

Pryzmy żeliwne

Specyfikacja techniczna

Równoległość pryzmy do powierzchni podstawy µm	16 µm
Twardość	180-250 HBW
Różnica wysokości pary	16 µm
Dostawa	dostarczane w parach

Seria 910

- Wykonane z gęstego żeliwa, wysokoodpornego na ścieranie.
- Kąt wycięcia 90° jest równoległy do podstawy. Pryzmy stanowią parę - posiadają identyczne wymiary.
- Do trasowania, ustawiania i kontroli przedmiotów cylindrycznych.



910-112

Nr	Długość [mm]	Szerokość [mm]	Wysokość [mm]	Maks. ø przedmiotu [mm]	Waga [kg]
910-111	100	40	30	6-40	1,5
910-112	150	50	40	8-50	3,5
910-113	200	70	50	8-70	6,5
910-114	250	85	60	12-85	10
910-115	300	100	70	12-100	15

Pryzmy żeliwne

Specyfikacja techniczna

Równoległość pryzmy do powierzchni podstawy µm	16 µm
Twardość	180-250 HBW
Różnica wysokości pary	16 µm
Dostawa	dostarczane w parach

Seria 911

Pryzmy czterostronne posiadają następujące cechy:
- Pryzmy 90-stopniowe służą do trasowania, ustawiania i kontroli przedmiotów cylindrycznych.
- Pryzmy te dostarczane są w parach.

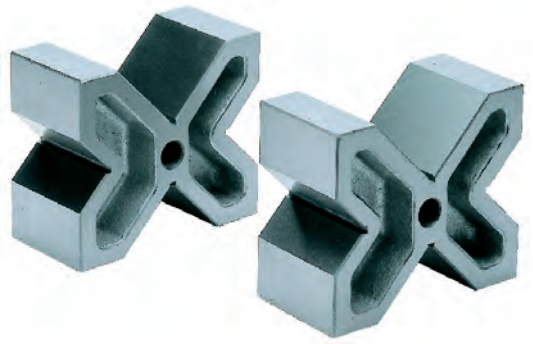

911-111

Nr	Długość [mm]	Szerokość [mm]	Wysokość [mm]	Maks. ø przedmiotu [mm]	Waga [kg]
911-111	60	120	100	8-90	6,5
911-112	75	150	130	8-110	13,5
911-113	90	200	170	8-150	23

Wszystkie produkty przeznaczone są do sprzedaży podmiotom gospodarczym. Charakterystyki produktów, w szczególności specyfikacje techniczne, są wiążące tylko na podstawie wyraźnie wyrażonej zgody. Ceny produktów są podawane na zapytanie.

Pryzmy hartowane

Seria 181

Pryzmy zaciskami klamrowymi posiadają następujące cechy:
- Dwie pryzmy w zestawie.
- Kąt pryzm 90°. Pryzmy wyposażone zaciski klamrowe.
- Powierzchnie nośne są szlifowane i docierane.
- Przeznaczone do stosowania jako mocowanie przy sprawdzaniu walcowości części maszyn precyzyjnych.

Specyfikacja techniczna

Równoległość pryzmy do powierzchni bocznych µm	6 µm
Prostopadłość pryzm do powierzchni tylnej	9 µm
Twardość	58-63 HRC
Różnica wysokości pary	12 µm
Symetria rowków pryzmowych	6 µm
Dostawa	W parach



181-903-10



Przykład wykorzystania

Nr	Długość [mm]	Szerokość [mm]	Wysokość [mm]	Maks. ø przedmiotu [mm]	Waga [kg]
181-902-10	41	31,8	31,8	5-25	0,75
181-903-10	75	58	58	5-50	3,6

Pryzmy magnetyczne

Seria 181

Pryzmy magnetyczne standardowej długości o następujących cechach:
- Szlifowane i docierane powierzchnie nośne
- W dwóch rozmiarach, o typowej długości i kątach pryzm 90°.
- Przeznaczone do mocowania ferromagnetycznych przedmiotów cylindrycznych dla trasowania, regulacji, pomiarów, itp.

Specyfikacja techniczna

Równoległość pryzmy do powierzchni bocznych µm	10 µm
Prostopadłość pryzm do powierzchni tylnej	181-246 21 µm 181-947 21µm 181-946 11 µm µm
Różnica wysokości pary	10 µm
Symetria rowków pryzmowych	10 µm
Dostawa	W parach(181-946 and 181-947) Pojedynczo (181-246)



181-946

Nr	Długość [mm]	Szerokość [mm]	Wysokość [mm]	Maks. Ø mierzonego przedmiotu pryzmy 1 [mm]	Maks. ø przedmiotu pryzmy 2 [mm]	Siła przyciągania [N]	Waga [kg]
181-246	98	70	95	50,8	25,4	980	4
181-947	98	70	98	50,8	25,4	980	8
181-946	64	58	79	50,8	25,4	490	3,8

Wszystkie produkty przeznaczone są do sprzedaży podmiotom gospodarczym. Charakterystyki produktów, w szczególności specyfikacje techniczne, są wiążące tylko na podstawie wyraźnie wyrażonej zgody. Ceny produktów są podawane na zapytanie.

Żeliwne płyty traserskie

Specyfikacja techniczna

Dokładność	Zgodnie z DIN 876 Klasa 1 : precyzyjnie skrobana Klasa 3 : precyzyjnie strugana

Seria 902

- Konstrukcja żebrowa zapewnia wymaganą sztywność przy minimalnej wadze. Specjalne żeliwo nadaje płycie wysoką odporność na ścieranie.

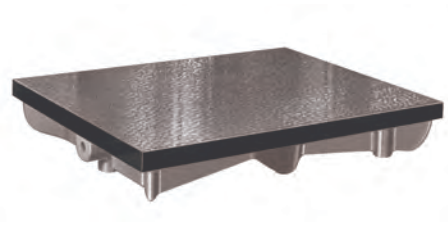

902-304

Nr	Wymiary [mm]	Uwagi	Waga [kg]
902-301	300 x 300 x 85	Klasa dokładności 1	15
902-302	400 x 400 x 90	Klasa dokładności 1	35
902-303	500 x 400 x 100	Klasa dokładności 1	40
902-304	600 x 500 x 120	Klasa dokładności 1	65
902-305	800 x 500 x 140	Klasa dokładności 1	95
902-306	1000 x 750 x 170	Klasa dokładności 1	210
902-307	1200 x 800 x 180	Klasa dokładności 1	230
902-308	1500 x 1000 x 200	Klasa dokładności 1	490
902-309	2000 x 1000 x 220	Klasa dokładności 1	780
902-101	300 x 300 x 85	Klasa dokładności 3	15
902-102	400 x 400 x 90	Klasa dokładności 3	35
902-103	500 x 400 x 100	Klasa dokładności 3	40
902-104	600 x 500 x 120	Klasa dokładności 3	65
902-105	800 x 500 x 140	Klasa dokładności 3	95
902-106	1000 x 750 x 170	Klasa dokładności 3	210
902-107	1200 x 800 x 180	Klasa dokładności 3	230
902-108	1500 x 1000 x 200	Klasa dokładności 3	490
902-109	2000 x 1000 x 220	Klasa dokładności 3	780

Kątownik granitowy 90°

Specyfikacja techniczna

Dokładność	Klasa 00
Płaskość	DIN 876
Prostopadłość	DIN 875
Dostawa	Z certyfikatem inspekcji

Seria 972

- wykonany z naturalnego czarnego granitu, szlifowanego precyzyjnie po obydwu stronach.



972-106

Nr	Szerokość [mm]	Dł. krawędzi zewnętrznych [mm]	Waga [kg]
972-106	50	300 x 200	6,5
972-107	50	400 x 250	10
972-108	60	500 x 300	17
972-109	70	600 x 400	30

Wszystkie produkty przeznaczone są do sprzedaży podmiotom gospodarczym. Charakterystyki produktów, w szczególności specyfikacje techniczne, są wiążące tylko na podstawie wyraźnie wyrażonej zgody. Ceny produktów są podawane na zapytanie.

Płyty granitowe zgodne z DIN876

Seria 901

Granitowe płyty pomiarowe posiadają następujące cechy:

- Dostarczane bez stojaka, ale ze stalowymi wpustami sferycznymi.

Klasa dokładności 00

Nr	Wymiary [mm]	Maks. Ciężar [kg]	Waga [kg]
901-131	400 x 250 x 50	50	15
901-132	400 x 400 x 50	60	25
901-133	630 x 400 x 70	65	53
901-134	630 x 630 x 70	75	83
901-135	1000 x 630 x 100	150	189
901-136	1000 x 1000 x 100	250	300
901-137	1200 x 800 x 160	600	460
901-138	1600 x 1000 x 160	650	768
901-139	2000 x 1000 x 220	750	1320

Klasa dokładności 0

Nr	Wymiary [mm]	Maks. Ciężar [kg]	Waga [kg]
901-121	400 x 250 x 50	100	15
901-122	400 x 400 x 50	120	25
901-123	630 x 400 x 70	130	53
901-124	630 x 630 x 70	150	83
901-125	1000 x 630 x 100	300	189
901-126	1000 x 1000 x 100	500	300
901-127	1200 x 800 x 160	1200	460
901-128	1600 x 1000 x 160	1300	768
901-129	2000 x 1000 x 220	1500	1320

Klasa dokładności 1

Nr	Wymiary [mm]	Maks. Ciężar [kg]	Waga [kg]
901-111	400 x 250 x 50	100	15
901-112	400 x 400 x 50	120	25
901-113	630 x 400 x 70	130	53
901-114	630 x 630 x 70	150	83
901-115	1000 x 630 x 100	300	189
901-116	1000 x 1000 x 100	500	300
901-117	1200 x 800 x 160	1200	460
901-118	1600 x 1000 x 160	1300	768
901-119	2000 x 1000 x 220	1500	1320

Klasa dokładności 2

Nr	Wymiary [mm]	Maks. Ciężar [kg]	Waga [kg]
901-101	400 x 250 x 50	100	15
901-102	400 x 400 x 50	120	25
901-103	630 x 400 x 70	130	53
901-104	630 x 630 x 70	150	83
901-105	1000 x 630 x 100	300	189
901-106	1000 x 1000 x 100	500	300
901-107	1200 x 800 x 160	1200	460
901-108	1600 x 1000 x 160	1300	768
901-109	2000 x 1000 x 220	1500	1320

Stojak

Nr	Wymiary płyty D x S x W [mm]	Waga [kg]
901-931	630 x 400 x 50	22
901-932	630 x 630 x 70	25
901-933	1000 x 630 x 100	28
901-934	1000 x 1000 x 100	30
901-935	1200 x 800 x 160	30
901-936	1600 x 1000 x 160	35
901-937	2000 x 1000 x 220	40

Specyfikacja techniczna

Dokładność	Zgodna z DIN 876
Twardość Vickersa	HV 850-900
Wytrzymałość na zginanie	13-22 N/mm^2
Różnica ciśnień	Około 280 N/mm^2
Współczynnik rozszerzalności liniowej	(5 do 7,5) x 10^{-6} x K^{-1}



Płyta granitowa ze stojakiem (opcja)

- Płyty są odprężane i naturalnie starzone przez tysiąclecia,
- Twardsze niż stal,
- Niemagnetyczne i nie przewodzące prądu,
- Łatwe w utrzymaniu, bo nie podlegające korozji.

Wszystkie produkty przeznaczone są do sprzedaży podmiotom gospodarczym. Charakterystyki produktów, w szczególności specyfikacje techniczne, są wiążące tylko na podstawie wyraźnie wyrażonej zgody. Ceny produktów są podawane na zapytanie.

Płyty granitowe zgodne z DIN876

Specyfikacja techniczna

Dokładność	Zgodnie z DIN 876 Klasa 0

Seria 901

Granitowe płyty pomiarowe wykonane są ze wyjątkowo drobnoziarnistego granitu.



901-MC1000 / C-S1000

Klasa dokładności 0

Nr	Wymiary [mm]	Waga [kg]
901-MC400	400 x 250 x 60	20
901-MC404	400 x 400 x 60	40
901-MC630	630 x 400 x 80	61
901-MC636	630 x 630 x 100	25
901-MC800	800 x 500 x 100	123
901-MC1000	1000 x 630 x 140	300
901-MC1010	1000 x 1000 x 160	450
901-MC1200	1200 x 800 x 160	461
901-MC1600	1600 x 1000 x 180	1000
901-MC2000	2000 x 1000 x 220	1500

Stojak

Nr	Dla płyty granitowej	Wymiary stojaka D x S x W [mm]	Waga [kg]
C-S630	901-MC630	630 x 400 x 790	23
C-S636	901-MC636	630 x 630 x 790	25
C-S800	901-MC800	800 x 500 x 790	25
C-S1000	901-MC1000	1000 x 630 x 790	30
C-S1010	901-MC1010	1000 x 1000 x 790	35
C-S1200	901-MC1200	1200 x 800 x 790 mm	40
C-S1600	901-MC1600	1600 x 1000 x 790 mm	55
C-S2000	901-MC2000	2000 x 1000 x 790 mm	70

Wszystkie produkty przeznaczone są do sprzedaży podmiotom gospodarczym. Charakterystyki produktów, w szczególności specyfikacje techniczne, są wiążące tylko na podstawie wyraźnie wyrażonej zgody. Ceny produktów są podawane na zapytanie.

Kątownik nastawny

Seria 180

- Zestaw trzech głowic na jednym hartowanym, wykonanym ze stali nierdzewnej liniale (ramieniu), przeznaczony dla różnorodnych pomiarów różnego typu przedmiotów.
- Hartowane głowice.

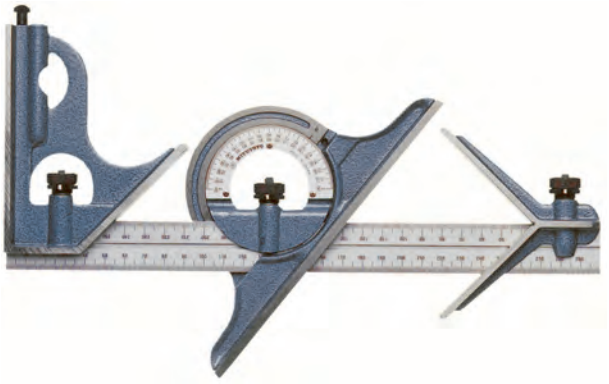

180-910B

Metryczne

Nr	Opis	Waga [g]
180-910B	Zestaw kątownikowy : głowica kątownika **(180-102B)** głowica centrująca **(180-202B)** głowica kątomierza**(180-301B)** długość ramienia 300 mm**(180-505B)**	1110

Ramię (osobno)

Nr	Zakres [mm]	Podziałka	Waga [g]
180-505B	300	1 mm. 0,5 mm. 1 mm. 0,5 mm	130

Głowica

Nr	Opis	Waga [g]
180-102B	Głowica kątownika, hartowana i szlifowana, z poziomicą i rysikiem traserskim	350
180-202B	Głowica centrująca, hartowana i przechładzana	150
180-301B	Odwracalna głowica kątomierza, z poziomicą, o dwukierunkowej skali od 0 do 180°	520

Dostępne też! Modele Calowe/Metryczne

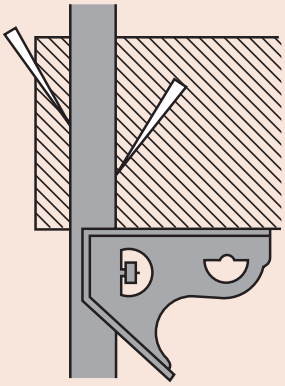

180-102B
Głowica kątownika

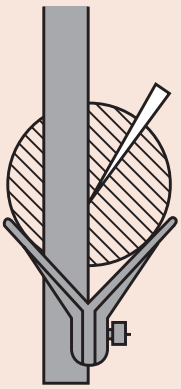

180-202B
Głowica centrująca

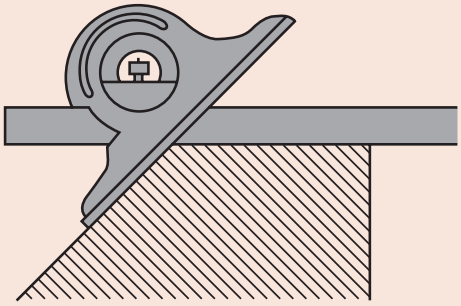

180-301B
Odwracalna głowica kątomierza

Wszystkie produkty przeznaczone są do sprzedaży podmiotom gospodarczym. Charakterystyki produktów, w szczególności specyfikacje techniczne, są wiążące tylko na podstawie wyraźnie wyrażonej zgody. Ceny produktów są podawane na zapytanie.

Kątomierz uniwersalny

Seria 187

Kątomierz wysokiej precyzji o następujących cechach:
- Pomiary kątów maszyn, form i przyrządów.
- Możliwość mocowania na wysokościomierzach.
- Dostarczany ze szkłem powiększającym.



187-901
ze szkłem powiększającym



187-908
z uchwytem dla wysokościomierza

Metryczne

Nr	Kąty końców ramion	Długość ramienia
187-901	60°, 45° oraz 30°	150, 300 mm
187-907	60° oraz 45°	150 mm
187-908	60° oraz 45°	300 mm

Dostępne też! Modele Calowe

Specyfikacja techniczna

Podziałka	5 ' (0° - 90° - 0°)
Podziałka tarczy	4 x 90°
Dostawa	W etui

Wyposażenie standardowe

Nr	Opis
187-106	Ramię 150 mm
187-107	Ramię 300 mm
950750	Uchwyt wysokościomierza z końcówką traserską 9 x 9 mm

187-106 dla 187-901, 187-908
187-107 dla 187-901, 187-907
950750 dla wysokościomierzy o 9x9 mm chwycie końcówki traserskiej

Wyposażenie specjalne

Nr	Opis
187-105	Dodatkowy kątownik ostrokątny

187-105 wyposażenie standardowe dla 187-901

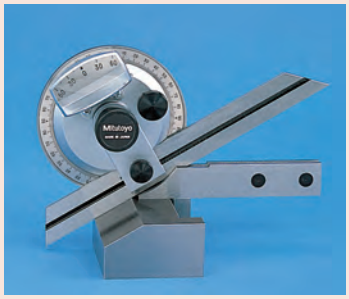

Seria 187



187-201

Nr	Długość ramienia stałego [mm]	Długość ramienia przestawnego [mm]	Waga [g]
187-201	135	150	212

Specyfikacja techniczna

Podziałka	5'
Podziałka tarczy	4 x 90°
Dostawa	w etui z dodatkowym kątownikiem ostrokątnym

Wyposażenie standardowe

Nr	Opis
187-105	Dodatkowy kątownik ostrokątny

Wyposażenie specjalne

Nr	Opis
952624	Uchwyt dla wysokościomierzy z końcówką traserską 9 x 9 mm

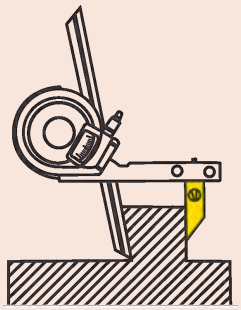

Zastosowanie z mocowaniem dla kątów ostrych

Wszystkie produkty przeznaczone są do sprzedaży podmiotom gospodarczym. Charakterystyki produktów, w szczególności specyfikacje techniczne, są wiążące tylko na podstawie wyraźnie wyrażonej zgody. Ceny produktów są podawane na zapytanie.

Mitutoyo

Kątomierz uniwersalny Digimatic

Seria 187

Uniwersalny kątomierz cyfrowy z wyjściem danych, posiadający następujące cechy:

- Łatwy do oczytania wyświetlacz LCD.
- Automatyczne wyłącznie po 10 minutach bezczynności, stałe punkty odniesienia ułatwiające ustawianie.
- Ramię pomiarowe może być przesuwane i blokowane na całej długości.
- Dokładna regulacja do precyzyjnego ustawiania dowolnych wymiarów kątowych.
- Z możliwością zamocowania na wysokościomierzach i przyrządach traserskich serii 192 za pomocą uchwytu.



187-502



Uchwyt

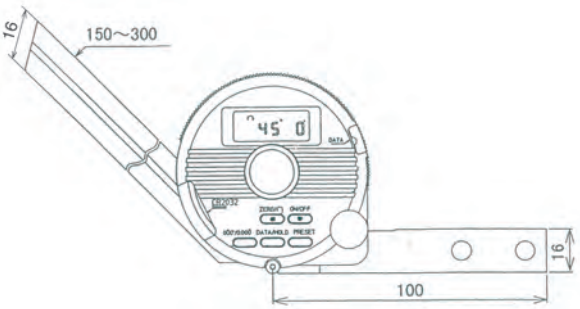

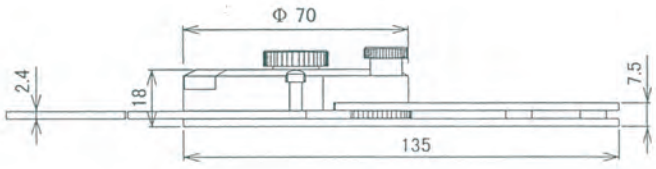

Metryczne

Nr	Długość ramienia	Waga [g]
187-501	150 mm	624
187-502	300 mm	662

Dostępne też! Modele Calowe

Funkcje	Seria 187
ON/OFF	●
DATA/HOLD	●
Wyjście danych	●
Zerowanie	●
PRESET	●
Miara kąta sześćdziesiętna/dziesiętna	●

Specyfikacja techniczna

Zakres	-360° - 360°
Powtarzalność	1' (0,01°)
Rozdzielczość	1' (0,01°)
Maks. dopuszczalny błąd	2' (0,03°)
Czas życia baterii	około 2 000 godzin
Wyświetlacz	LCD, wysokość znaków 6,5 mm
Dostawa	w etui z 1 baterią

Wyposażenie standardowe

Nr	Opis
187-106	Ramię 150 mm
187-107	Ramię 300 mm
950750	Uchwyt wysokościomierza z końcówką traserską 9 x 9 mm

187-106 dla 187-501
187-107 dla 187-502
950750 dla 187-501, 187-502

Wyposażenie specjalne

Nr	Opis
187-105	Dodatkowy kątownik ostrokątny
905338	Kabel Digimatic (1m)
905409	Kabel Digimatic (2 m)
02AZD790F	Kabel danych dla U-WAVE
06ADV380F	Kabel Input Tool Direct USB (2m)

Artykuły eksploatacyjne

Nr	Opis
05SAA217D	Bateria litowa CR-2032

Wszystkie produkty przeznaczone są do sprzedaży podmiotom gospodarczym. Charakterystyki produktów, w szczególności specyfikacje techniczne, są wiążące tylko na podstawie wyraźnie wyrażonej zgody. Ceny produktów są podawane na zapytanie.

Poziomnice precyzyjne

Specyfikacja techniczna

Dokładność	DIN 2267
Wymiary (SxGxW)	200 x 44 x 39,3 mm
Kąt rozwarcia pryzmy	140°
Dostawa	W drewnianej skrzynce

Seria 960

- Do ustawiania poziomu precyzyjnie obrabianych powierzchni.



960-601

Nr	Czułość mm/m na działkę	Czułość "(sekunda kąta)	Dopuszczalna odchyłka (dokładność wskazania)	Płaskość powierzchni dolnej µm [µm]	Waga [kg]
960-601	0,1	20"	20% wrażliwości	5	1,57
960-602	0,05	10"	20% wrażliwości	5	1,57
960-603	0,02	4"	5 µm/m	5	1,57

Poziomnice ramowe

Specyfikacja techniczna

Dokładność	DIN 2267
Wymiary (SxGxW)	200 x 44 x 200 mm
Kąt rozwarcia pryzmy	140°
Dostawa	W drewnianej skrzynce

Seria 960

Precyzyjne poziomnice ramowe posiadają następujące cechy:
- Służą do ustawiania i sprawdzania ustawienia płaskich i cylindrycznych powierzchni maszyn precyzyjnych.
- Dwie pryzmatyczne i dwie płaskie powierzchnie nośne, precyzyjnie docierane.
- Rozdzielone libelki, wzdłużna i poprzeczna.

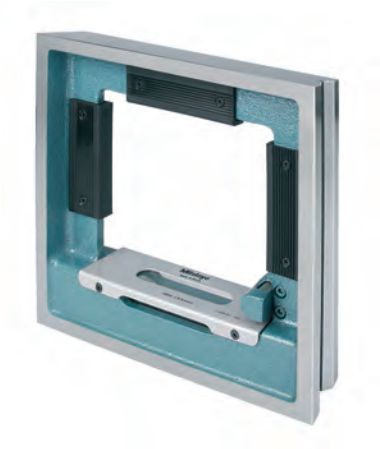

960-701

Nr	Czułość mm/m na działkę	Czułość "(sekunda kąta)	Maks. dopuszcz. błąd (dokładność wskazań)	Płaskość powierzchni [µm]	Równoległość powierzchni [µm]	Prostopadłość powierzchni odniesienia [µm]	Waga [kg]
960-701	0,1	20	20% wrażliwości	5	5	5	4
960-702	0,05	10	20% wrażliwości	5	5	5	4
960-703	0,02	4	5 µm/m	3	3	3	4

Wszystkie produkty przeznaczone są do sprzedaży podmiotom gospodarczym. Charakterystyki produktów, w szczególności specyfikacje techniczne, są wiążące tylko na podstawie wyraźnie wyrażonej zgody. Ceny produktów są podawane na zapytanie.

Cyfrowa poziomnica precyzyjna

Seria 950

Cyfrowa poziomnica precyzyjna posiada następujące cechy:
- Służy do pomiaru płaskości, prostopadłości i nachylenia.
- Precyzyjne powierzchnie nośne ramy aluminiowej, wysoka sztywność i niska waga.



950-317

Nr	Dopuszczalny błąd (stopnie)	Powtarzalność (stopnie)	Model	Wyjście danych	Czułość (stopnie)	Waga [g]
950-317	Poziomo : 0,1 Pionowo : 0,2	0,1	Pro 360		0,1	300
950-318	0,05 (0 do 10) 0,1 (80 do 90) 0,2 (10 do 80)	0,05	Pro 3600	●	0,01 (0 do 9,99) 0,1 (10 do 90)	300

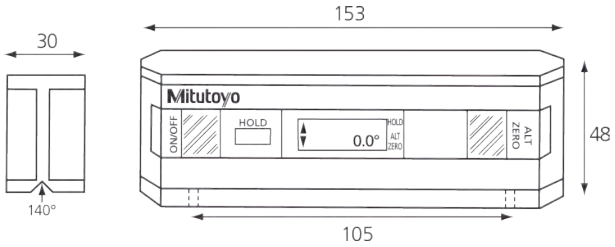

Odległość pomiędzy dwoma M 3 x 0,5 mm
Otwory montażowe

Specyfikacja techniczna

Zakres	360° (4 x 90°)
Zasilanie	Standardowa bateria 9V
Czas życia baterii	ok. 500 godzin
Dostawa	Dostarczane z etui

Wyposażenie specjalne

Nr	Opis
50AAA983A	25 stykowy kabel sygnałowy RS-232 C z przełącznikiem nożnym

- Uwaga: 50AAA983A tylko dla 950-318

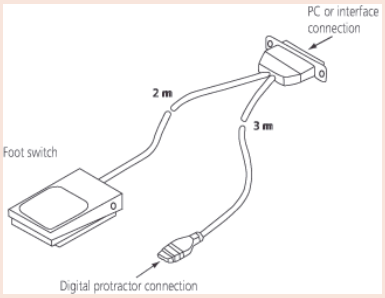

Grubościomierz

Seria 184 - Szczelinomierz

- Wymiary wyraźnie wybite na każdym listku.
- Listki są łatwe do wyjęcia.



184-304S

Metryczne

Nr	Zakres	Dokładność	Liczba listków	Długość listków [mm]
184-304S	0,05 - 1 mm z krokiem 0,05 mm	0,05 do 0,15 mm : ±0,005 mm 0,2 do 0,5 mm : ±0,012 mm 0,55 do 1 mm : ±0,02 mm	20	150

Wszystkie produkty przeznaczone są do sprzedaży podmiotom gospodarczym. Charakterystyki produktów, w szczególności specyfikacje techniczne, są wiążące tylko na podstawie wyraźnie wyrażonej zgody. Ceny produktów są podawane na zapytanie.

Kątownik stalowy 90°

Specyfikacja techniczna

Dokładność	Zgodnie z DIN 875



Kątownik ostrokrawędziowy



Kątownik



Kątownik ze stopą

Seria 916

90°-wy kątownik stalowy posiada następujące cechy:
- Dostępny w trzech typach.
- Hartowane i precyzyjnie szlifowane krawędzie.

Typ ostokrawędziowy

Nr	Dł. krawędzi zewnętrznych [mm]	Przekrój [mm]	Klasa	Uwagi
916-105	50x40	14x4	00	stal nierdzewna
916-106	75x50	15x4	00	stal nierdzewna
916-107	100x70	20x5	00	stal nierdzewna
916-108	150x100	25x6	00	stal nierdzewna
916-109	200x130	30x7	00	stal nierdzewna

Kątownik

Nr	Dł. krawędzi zewnętrznych [mm]	Przekrój [mm]	Klasa	Uwagi
916-202	75x50	15x5	0	stal nierdzewna
916-203	100x70	20x5	0	stal nierdzewna
916-204	150x100	25x5	0	stal nierdzewna
916-205	200x130	30x6	0	stal nierdzewna
916-206	250x165	35x7	0	stal nierdzewna
916-207	300x200	40x8	0	stal nierdzewna
916-208	400x265	45x10	0	stal nierdzewna
916-209	500x330	50x10	0	stal
916-222	75x50	15x5	1	stal
916-223	100x70	20x5	1	stal
916-224	150x100	25x5	1	stal
916-225	200x130	30x6	1	stal
916-226	250x165	35x7	1	stal
916-227	300x200	40x8	1	stal
916-228	400x265	45x10	1	stal
916-229	500x330	50x10	1	stal
916-232	75x50	15x5	2	stal
916-233	100x70	20x5	2	stal
916-234	150x100	25x5	2	stal
916-235	200x130	30x6	2	stal
916-236	250x165	35x7	2	stal
916-237	300x175	35x7	2	stal
916-238	400x100	35x7	2	stal
916-239	500x150	40x8	2	stal

Kątownik płaski ze stopą

Nr	Dł. krawędzi zewnętrznych [mm]	Przekrój [mm]	Klasa	Uwagi
916-311	75x50	15x5	0	stal nierdzewna
916-312	100x70	20x5	0	stal nierdzewna
916-313	150x100	25x5	0	stal nierdzewna
916-314	200x130	30x6	0	stal nierdzewna
916-315	250x165	35x7	0	stal nierdzewna
916-316	300x200	40x8	0	stal nierdzewna
916-317	400x265	45x10	0	stal nierdzewna
916-318	500x330	50x10	0	stal nierdzewna
916-321	75x50	15x5	1	stal
916-322	100x70	20x5	1	stal
916-323	150x100	25x5	1	stal
916-324	200x130	30x6	1	stal
916-325	250x165	35x7	1	stal
916-326	300x200	40x8	1	stal
916-327	400x265	45x10	1	stal
916-328	500x330	50x10	1	stal
916-332	100x70	20x5	2	stal
916-333	150x100	25x5	2	stal
916-334	200x130	30x6	2	stal
916-335	250x165	35x7	2	stal
916-336	300x175	35x7	2	stal
916-337	400x200	35x7	2	stal
916-338	500x250	40x8	2	stal

Wszystkie produkty przeznaczone są do sprzedaży podmiotom gospodarczym. Charakterystyki produktów, w szczególności specyfikacje techniczne, są wiążące tylko na podstawie wyraźnie wyrażonej zgody. Ceny produktów są podawane na zapytanie.

Liniały krawędziowe

Seria 528

Liniały krawędziowe posiadają następujące cechy:
- Ich prostoliniowe krawędzie szczególnie nadają się do sprawdzania płaskości powierzchni.
- Hartowane, szlifowane i precyzyjnie docierane krawędzie pomiarowe.



Seria 528

Nr	Uwagi	Długość [mm]
528-101	-	75
528-100	-	50
528-102	-	100
528-110	-	125
528-103	-	150
528-104	-	200
528-105	Dostarczany w drewnianej skrzynce	300
528-106	Dostarczany w drewnianej skrzynce	400
528-107	Dostarczany w drewnianej skrzynce	500

Specyfikacja techniczna

Dokładność	Zgodnie z DIN 874
Ścięcie	60°

Linijki stalowe

Seria 182

Linijki elastyczne i pół elastyczne posiadają następujące cechy:
- Czytelne podziałki na matowo chromowanej powierzchni.
- Wykonane z nierdzewnej i hartowanej stali.

Metryczne

Linijki elastyczne

Nr	Zakres	Podziałka	Szerokość
182-211	150 mm	1 mm, 5 mm (po obu stronach)	12mm
182-231	300 mm	1 mm, 5 mm (po obu stronach)	12mm
182-251	450 mm	1 mm, 5 mm (po obu stronach)	18 mm
182-271	600 mm	1 mm, 5 mm (po obu stronach)	18 mm





Seria 182

Szerokie i sztywne liniały stalowe o następujących cechach:
- Czytelne podziałki na matowo chromowanej powierzchni.
- Wykonane z nierdzewnej i hartowanej stali.

Metryczne

Nr	Zakres	Podziałka	Szerokość
182-131	300 mm	1 mm - 0,5 mm (po obu stronach)	25 mm
182-151	450 mm	1 mm - 0,5 mm (po obu stronach)	30 mm
182-171	600 mm	1 mm - 0,5 mm (po obu stronach)	30 mm





Wszystkie produkty przeznaczone są do sprzedaży podmiotom gospodarczym. Charakterystyki produktów, w szczególności specyfikacje techniczne, są wiążące tylko na podstawie wyraźnie wyrażonej zgody. Ceny produktów są podawane na zapytanie.

Przyrządy kalibracyjne



Height Master
Strona 344



Check Master
Strona 348



Narzędzia kalibracyjne
Strona 353

Wszystkie produkty przeznaczone są do sprzedaży podmiotom gospodarczym. Charakterystyki produktów, w szczególności specyfikacje techniczne, są wiążące tylko na podstawie wyraźnie wyrażonej zgody. Ceny produktów są podawane na zapytanie.

Mitutoyo

Height Master cyfrowy

Seria 515

Model standardowy z wyświetlaczem cyfrowym o następujących cechach:

- Posiada wszystkie wymagane cechy wszechstronnego wzorca wysokości.
- Można go używać do kalibracji wysokościomierzy i innych przyrządów.
- Ten model posiada po dwie powierzchnie pomiarowe dla danej wysokości, jedną zwróconą w dół, a drugą w górę.



515-374

Metryczne

Nr	Zakres [mm]	Błąd posuwu	Błąd powrotu	Wysokość całkowita [mm]	Waga [kg]
515-374	10-310	±2 µm	2 µm	480	9,5
515-376	10-460	±2 µm	2 µm	630	13,6
515-378	10-610	±2,5 µm	2,5 µm	785	16

Dostępne też! Modele Całowe

Funkcje	Seria 515
ZERO / ABS przełączane	●
DATA/HOLD	●
Auto wyłączanie (po 20 min. bezczynności)	●
Sygnalizacja niskiego napięcia	●
Wyjście danych	●
PRESET	●

Specyfikacja techniczna

Rozmieszczenie płytek	W szyku przestawnym
Stopień wzorca	20 mm
Regulacja mikrometryczna	20 mm
Posuw mikrometru	0,5 mm
Dokładność rozstawu płytek	0 < zakres ≤ 310 mm : ±1,5 µm 310 < zakres ≤ 450 mm : ±2,5 µm 450 < zakres ≤ 610 mm : ±3,5 µm
Równoległość płytek	0 < zakres ≤ 310 mm : 2 µm 310 < zakres ≤ 610 mm : 2,5 µm
Podziałka	0,002 mm
Rozdzielczość	0,001 mm
Czas życia baterii	około 1,8 roku

Wyposażenie specjalne

Nr	Opis
515-111	Dodatkowy zestaw płytek wzorcowych dla Digital Height Master
959149	Kabel Digimatic z przyciskiem danych (1 m)
959150	Kabel Digimatic z przyciskiem danych (2 m)
06ADV380C	Kabel USB Input Tool Direct z przyciskiem danych (2 m)
02AZD790C	Kabel danych U-WAVE z przyciskiem danych

Artykuły eksploatacyjne

Nr	Opis
938882	Bateria SR-44

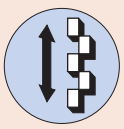

Płytki 20 mm w szyku przestawnym (ruchome)



Orientacja pionowa

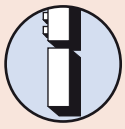

Podstawa podwyższająca (opcjonalna)

Wszystkie produkty przeznaczone są do sprzedaży podmiotom gospodarczym. Charakterystyki produktów, w szczególności specyfikacje techniczne, są wiążące tylko na podstawie wyraźnie wyrażonej zgody. Ceny produktów są podawane na zapytanie.

Height Master

Seria 515

Uniwersalny wzorzec wysokości o następujących zaletach:

- Może być wykorzystany do kalibracji wysokościomierzy lub innych przyrządów pomiarowych.
- Modele z przestawnym szykiem płytek wzorcowych posiadają na tej samej wysokości dwie powierzchnie pomiarowe, jedną skierowaną w dół i jedną w górę.
- Dostarczany w drewnianej skrzynce.

Specyfikacja techniczna

Rozmieszczenie płytek	W szyku prostym
Stopień wzorca	10 mm
Regulacja mikrometryczna	20mm
Posuw mikrometru	0,5mm
Dokładność rozstawu płytek	0 < zakres ≤ 310mm: ±1,5µm 310 < zakres ≤ 610mm: ±2,5µm 610 < zakres ≤ 1010mm: ±3,5µm
Równoległość płytek	0 < zakres ≤ 610mm: 1,5µm 610 < zakres ≤ 1010mm: 2µm
Podziałka	0,001 mm

Wyposażenie specjalne

Nr	Opis
900574	Podpora dla orientacji pionowej
515-110	Dodatkowy zestaw płytek dla średnicówek

900574 : dostarczana standardowo z 515-523 i 515-513

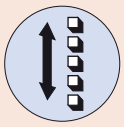

Płytki 10 mm w szyku prostym (ruchome)



Orientacja pionowa

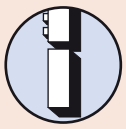

Podstawa podwyższająca (opcjonalna)

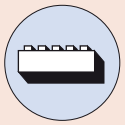

Orientacja pozioma



900574 (opcja)
Podpora dla orientacji pionowej



515-520



Stosowanie w orientacji poziomej

Metryczne

Nr	Zakres [mm]	Błąd posuwu	Błąd powrotu	Waga [kg]
515-520	5-610	±1,2 µm	1,2 µm	45
515-523	5-1010	±1,5 µm	1,5 µm	63,5

Wszystkie produkty przeznaczone są do sprzedaży podmiotom gospodarczym. Charakterystyki produktów, w szczególności specyfikacje techniczne, są wiążące tylko na podstawie wyraźnie wyrażonej zgody. Ceny produktów są podawane na zapytanie.

Height Master uniwersalny

Seria 515

Uniwersalny wzorzec stopniowy "Height Master" posiadający następujące cechy:

- Przeznaczony do pracy w orientacji pionowej jak i poziomej umożliwia przeprowadzanie kontroli dokładności posuwu rożnego rodzaju stołów przesuwnych.
- Dostarczany w drewnianej skrzynce.



515-322

Metryczne

Nr	Zakres [mm]	Stopień wzorca	Błąd posuwu	Błąd powrotu	Waga [kg]
515-322	5-310	20 mm (w szyku przestawnym)	±1 µm	1 µm	23

Dostępne też! Modele Calowe

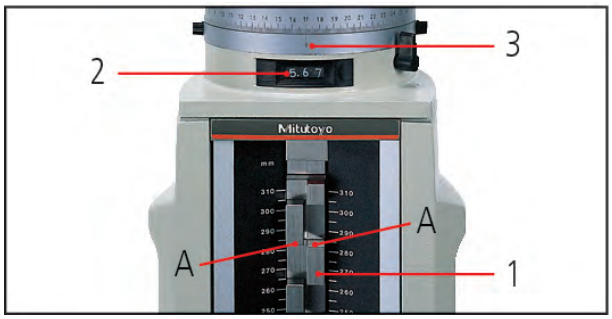

Wysokość A
1. Skala 280.000 mm
2. Licznik 5.670 mm
3. Bęben 0.000 mm

285.670 mm

Specyfikacja techniczna

Rozmieszczenie płytek	W szyku przestawnym (515-310 : w prostym)
Regulacja mikrometryczna	20 mm
Posuw mikrometru	0,5 mm
Dokładność rozstawu płytek	±1,5 µm
Równoległość płytek	1 µm
Podziałka	0,001 mm

Wyposażenie specjalne

Nr	Opis
515-112	Dodatkowy zestaw płytek dla średnicówek (mm)

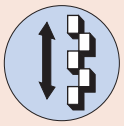

Płytki 20 mm w szyku przestawnym (ruchome)

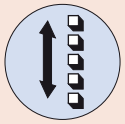

Płytki 10 mm w szyku prostym (ruchome) 515-310



Orientacja pionowa



Podstawa podwyższająca (opcjonalna)

Wszystkie produkty przeznaczone są do sprzedaży podmiotom gospodarczym. Charakterystyki produktów, w szczególności specyfikacje techniczne, są wiążące tylko na podstawie wyraźnie wyrażonej zgody. Ceny produktów są podawane na zapytanie.

Wyposażenie dodatkowe przyrządów Height Master



Wzorcowanie średnicówki

Seria 515

Zestaw dodatkowych podpórek przeznaczonych do wydajnego wzorcowania średnicówek czujnikowych i dwupunktowych średnicówek mikrometrycznych (18-150 mm) wzorcem wysokości "Height Master".



515-112

Metryczne

Nr	Do stosowania z modelami	Waga [g]
515-110	515-520 / 515-523	140
515-111	515-374 / 515-376 / 515-378	142
515-112	515-322	142



Zawartość zestawu

Specyfikacja techniczna

Twardość podstawy	88 HRA (Węglik)
Twardość górnej powierzchni nośnej	64 HRC



Przykład zastosowania

Seria 515

Podstawa podwyższająca posiada następujące zalety:

- Zakres pomiarowy można powiększyć do 900 mm poprzez wykorzystanie podstaw podwyższających 150, 300 lub 600 mm.
- Można ją stosować ze standardowymi i cyfrowymi wzorcami Height Master.



515-113



515-114



515-115

Metryczne

Nr	Dokładność	Wysokość [mm]	Równoległość	Waga [kg]
515-113	±0,6 µm	150 mm	0,6 µm	5,7
515-114	±1 µm	300 mm	0,8 µm	11,3
515-115	±2 µm	600 mm	1 µm	31

Wszystkie produkty przeznaczone są do sprzedaży podmiotom gospodarczym. Charakterystyki produktów, w szczególności specyfikacje techniczne, są wiążące tylko na podstawie wyraźnie wyrażonej zgody. Ceny produktów są podawane na zapytanie.

Depth Micro Checker

Seria 515

Przyrząd wzorcowy "Depth Micro Checker"

- Przeznaczony do sprawdzania i do ustawiania punktów końcowych zakresu głębokościomierzy mikrometrycznych.
- Powierzchnię odniesienia zapewnia 25 mm płytka wzorcowa.



515-571

Specyfikacja techniczna

Dokładność płytki oporowej	±0,5 µm
Dokładność rozstawu płytek	±(1+L/150)µm L= Długość do zmierzenia (mm)

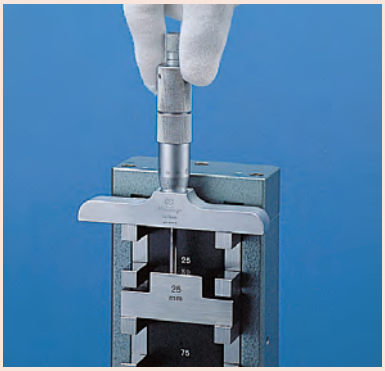

Metryczne

Nr	Zakres [mm]	Sprawdzana długość	Waga [kg]
515-570	0-150	25, 50, 75, 100, 125, 150 mm	3
515-571	0-300	25, 50, 75, 100, 125, 150, 175, 200, 225, 250, 275, 300 mm	17

Dostępne też! Modele Calowe

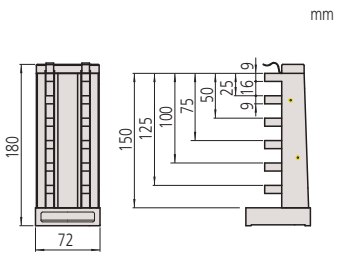

515-570

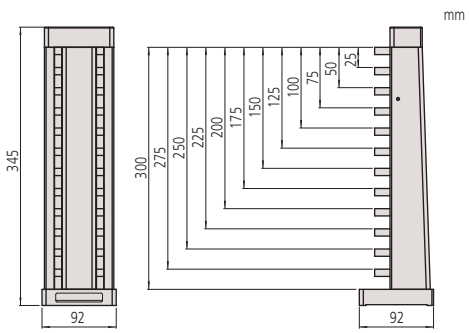

515-571

Wszystkie produkty przeznaczone są do sprzedaży podmiotom gospodarczym. Charakterystyki produktów, w szczególności specyfikacje techniczne, są wiążące tylko na podstawie wyraźnie wyrażonej zgody. Ceny produktów są podawane na zapytanie.

Wzorzec stopniowy "CERA Caliper Checker"

Seria 515

CERA Caliper Checker posiada następujące cechy:
- Przeznaczony do sprawdzania macek pomiarowych i wysokościomierzy.
- Dostarczany z ceramicznymi płytkami wzorcowymi.

Specyfikacja techniczna

Dokładność rozstawu płytek	Zakres ≤ 300 mm: ±0,005 mm Zakres ≤ 600 mm: ±0,007 mm
Równoległość płytek	Zakres ≤ 300 mm: 0,002 mm Zakres ≤ 600 mm: 0,004 mm

Wyposażenie specjalne

Nr	Opis
602162	Skrzynka drewniana dla modelu 300mm
602164	Skrzynka drewniana dla modelu 600mm

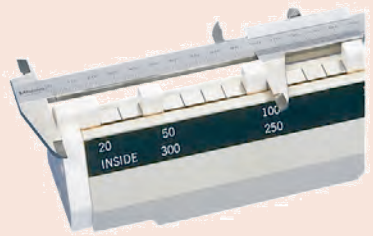

Sprawdzanie suwmiarki



Sprawdzanie wysokościomierza

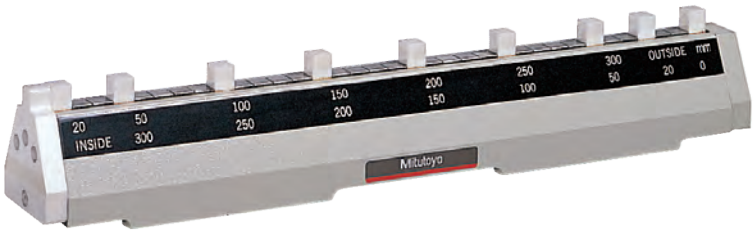

515-555

Metryczne

Nr	Zakres [mm]	Stopniowanie dla pomiarów wewn-/zewnętrznych	Waga [kg]
515-555	0-300	20, 50, 100, 150, 200, 250 and 300 mm	4
515-556-2	0-600	20, 50, 100, 150, 200, 250, 300, 350, 400, 450, 500, 550 and 600 mm	8,5

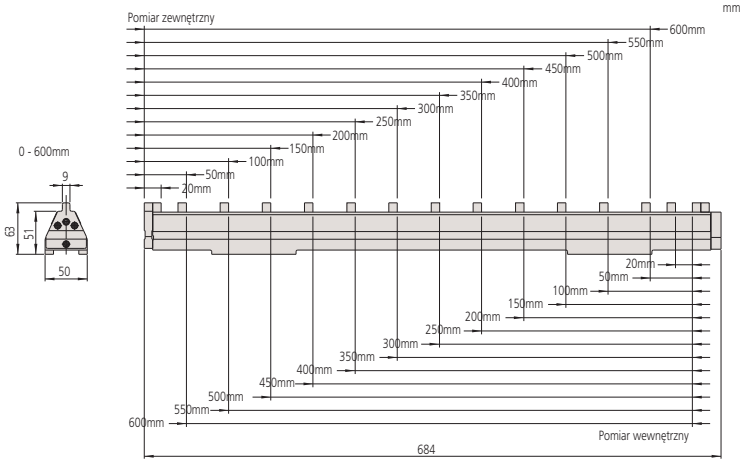

515-556-2

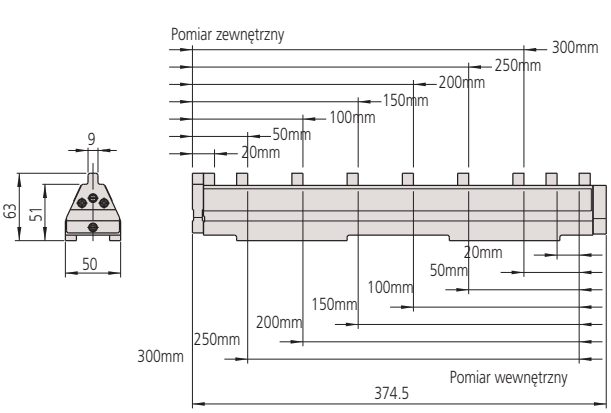

Wszystkie produkty przeznaczone są do sprzedaży podmiotom gospodarczym. Charakterystyki produktów, w szczególności specyfikacje techniczne, są wiążące tylko na podstawie wyraźnie wyrażonej zgody. Ceny produktów są podawane na zapytanie.

Inside Micro Checker

Seria 515

Wzorzec stopniowy "Inside Micro Checker"

- Przeznaczony wyłącznie dla średnicówek serii 133.
- Do wykorzystania jako wzorzec nastawczy dla średnicówek mikrometrycznych.
- Dostarczany z ceramicznymi płytkami wzorcowymi.

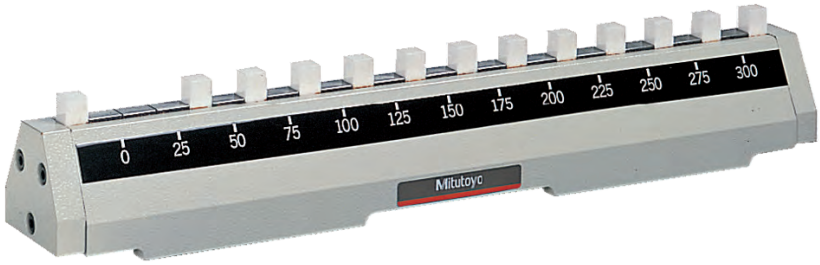

515-585



Nr	Zakres [mm]	Sprawdzana długość	Waga [kg]
515-585	25-300	25, 50, 75, 100, 125, 150, 175, 200, 225, 250, 275, 300 mm	3,9
515-586	25-600	25, 50, 75, 100, 125, 150, 175, 200, 225, 250, 275, 300, 325, 350, 375, 400, 425, 450, 475, 500, 525, 550, 575, 600 mm	7

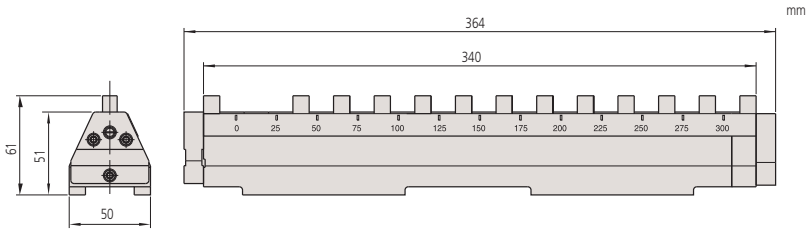

515-585

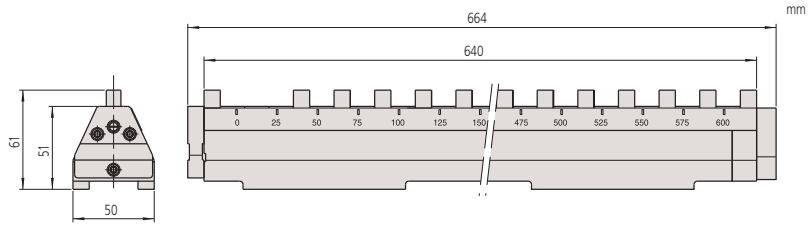

515-586

Specyfikacja techniczna

Dokładność rozstawu płytek	±(1+L/150) µm L = Długość do sprawdzenia
Dostawa	Z zestawem akcesoriów

Wyposażenie specjalne

Nr	Opis
602160	Drewniana skrzynka dla Micro Checkera 300 mm
602163	Drewniane skrzynka dla Micro Checkera 600 mm

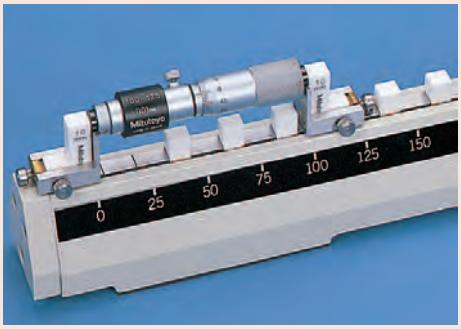

Stosowanie tylko z serią 133.

Wszystkie produkty przeznaczone są do sprzedaży podmiotom gospodarczym. Charakterystyki produktów, w szczególności specyfikacje techniczne, są wiążące tylko na podstawie wyraźnie wyrażonej zgody. Ceny produktów są podawane na zapytanie.

Wzorzec stopniowy "Check Master"

Seria 515

Wzorzec Check Master służy do sprawdzania i kalibracji maszyn precyzyjnych. Posiada on następujące cechy:

- Przeznaczony do sprawdzania osi współrzędnych X, Y i Z precyzyjnych maszyn wytwórczych i współrzędnościowych maszyn pomiarowych.
- Składa się on z solidnie połączonych płytek wzorcowych o stopniu 10 mm.
- Dostarczany w drewnianej skrzynce.

Specyfikacja techniczna

Stopień wzorca	10 mm
Dokładność rozstawu płytek	0 < zakres ≤ 310 mm : ±2,5 µm 310 < zakres ≤ 610 mm : ±3,5 µm 610 < zakres ≤ 1010 mm : ±5 µm 1010 < zakres ≤ 1510 mm : ±8 µm
Równoległość płytek	0 < zakres ≤ 310 mm : 1,2 µm 310 < zakres ≤ 610 mm : 1,5 µm 610 < zakres ≤ 1010 mm : 2 µm 1010 < zakres ≤ 1510 mm : 2,5 µm
Twardość	Więcej niż 64 HRC
Dostawa	W skrzynce drewnianej



Płytki 10 mm w szyku prostym

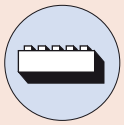

Orientacja pozioma



Orientacja pionowa



515-722

Metryczne

Nr	Zakres [mm]	Waga [kg]
515-720	0-300	7
515-721	0-450	10
515-722	0-600	13
515-723	0-1000	22
515-724	0-1500	30

Dostępne też! Modele Calowe

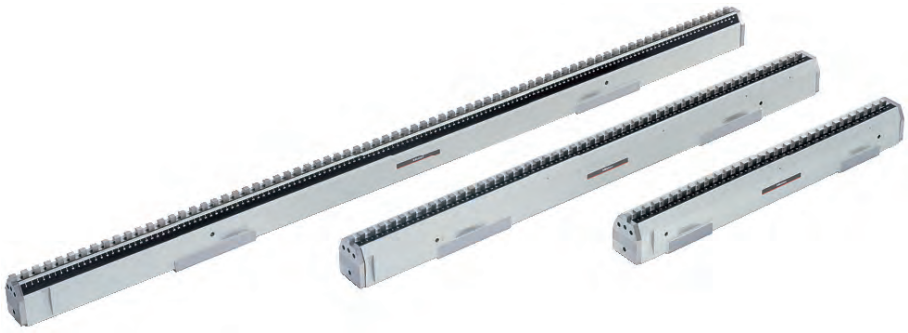

515-724 **515-723** **515-722**

Wszystkie produkty przeznaczone są do sprzedaży podmiotom gospodarczym. Charakterystyki produktów, w szczególności specyfikacje techniczne, są wiążące tylko na podstawie wyraźnie wyrażonej zgody. Ceny produktów są podawane na zapytanie.

Wysokiej precyzji wzorzec "Check Master"

Seria 515

Wysokiej dokładności wzorzec "Check Master" służący do sprawdzania i kalibracji maszyn precyzyjnych.
Posiada on następujące cechy:

- Przeznaczony do sprawdzania dokładności przemieszczania stołów maszyn wytwórczych oraz kalibracji WMP.
- Jest to złożony na stałe stos płytek wzorcowych, obudowany sztywną ramą.
- Może być wykorzystywany w orientacji pionowej jak i poziomej.
- W przypadku modelu ceramicznego każda płytka pomiarowa wykonana jest z ceramiki cyrkonowej, która nie wymaga przeciwdziałającej korozji pielęgnacji powierzchni pomiarowych.



515-743 515-742 515-740

Metryczne Płytki ceramiczne

Nr	Zakres [mm]	Waga [kg]
515-760	300	3,4
515-761	450	5,2
515-762	600	6,9
515-763	1000	11,5
515-764	1500	17,3

Metryczne Płytki stalowe

Nr	Zakres [mm]	Waga [kg]
515-740	300	3,6
515-741	450	5,4
515-742	600	7,2
515-743	1000	12
515-744	1500	18

Dostępne też! Modele Calowe

Specyfikacja techniczna

Stopień wzorca	10 mm
Dokładność rozstawu płytek	0 < zakres ≤ 310 mm: ±1,2 µm 310 < zakres ≤ 610 mm: ±1,8 µm 610 < zakres ≤ 1010 mm: ±2,5 µm 1010 < zakres ≤ 1510 mm: ±4 µm
Równoległość płytek	0 < zakres ≤ 450 mm: 1 µm 450 < zakres ≤ 1010 mm: 1,5 µm 1010 < zakres ≤ 1510 mm: 2 µm
Dostawa	W skrzynce drewnianej

Wyposażenie specjalne

Nr	Opis
601167	Podpora dla orientacji pionowej



Płytki w szyku prostym 10 mm

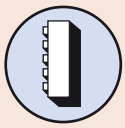

Orientacja pionowa

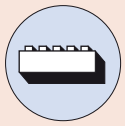

Orientacja pozioma



601167 (opcjonalna)
Podstawa podwyższająca dla orientacji pionowej

Wszystkie produkty przeznaczone są do sprzedaży podmiotom gospodarczym. Charakterystyki produktów, w szczególności specyfikacje techniczne, są wiążące tylko na podstawie wyraźnie wyrażonej zgody. Ceny produktów są podawane na zapytanie.

Step Master

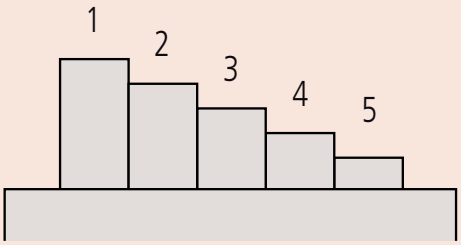

	Wysokości stopni			
	1/2	2/3	3/4	4/5
516-198, 516-498	10 µm	5 µm	2 µm	1 µm
516-199, 516-499	300 µm	100 µm	50 µm	20 µm

Seria 516

Step master to czterowartościowy stopniowy wzorzec wysokości o małych przyrostach wartości.

- Zbudowany jako zespół pięciu stalowych lub ceramicznych płytek wzorcowych wysokiej dokładności.
- Każdy z kolejnych stopni jest kalibrowany z rozdzielczością 0,01µm przy użyciu interferometru o dokładności ±0,2µm.
- Dostępny w wykonaniu ze stali i ceramiki.



516-499 Typ ceramiczny



516-498 Typ ceramiczny

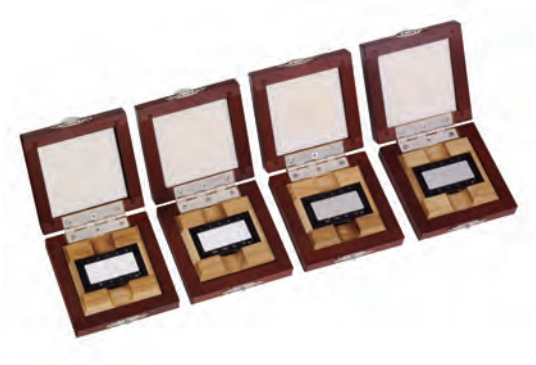

516-198 Typ stalowy

Metryczne Płytki ceramiczne

Nr	Uwagi
516-498	Typ ceramiczny (stopnie: 10, 5, 2, 1 µm)
516-499	Typ ceramiczny (stopnie: 300, 100, 50, 20 µm)

Metryczne Płytki stalowe

Nr	Uwagi
516-198	Typ stalowy (stopnie: 10, 5, 2, 1 µm)
516-199	Typ stalowy (stopnie: 300, 100, 50, 20 µm)

mm

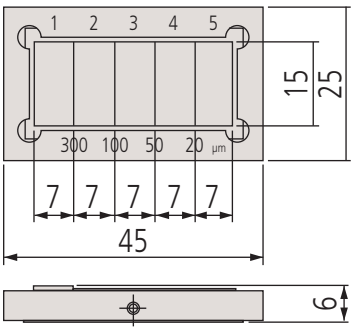

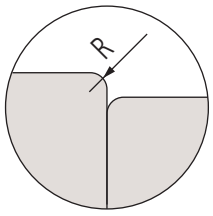

Wszystkie produkty przeznaczone są do sprzedaży podmiotom gospodarczym. Charakterystyki produktów, w szczególności specyfikacje techniczne, są wiążące tylko na podstawie wyraźnie wyrażonej zgody. Ceny produktów są podawane na zapytanie.

Mitutoyo

Liniały szklane

Seria 182

Liniały szklane wysokiej precyzji

- Produkowane w wiodącej technologii produkcji liniałów Mitutoyo.
- Idealne do sprawdzania dokładności powiększenia projektorów pomiarowych i mikroskopów oraz dokładności posuwu stołów pomiarowych różnego rodzaju przyrządów pomiarowych.

Specyfikacja techniczna

Dokładność	(1,5+2L/1000) µm L = mierzona długość (mm)
Materiał	Szkło sodowe
Współczynnik rozszerzalności temperaturowej	(8±1)x10-6/K



182-525-10 / 182-523-10 / 182-522-10 / 182-513-10

Metryczne

Nr	Zakres [mm]	Podziałka [mm]	Grubość linii podziałki [µm]	L [mm]	Waga [kg]
182-511-10	50	0,1	20	75	0,23
182-512-10	100	0,1	20	125	0,24
182-521-10	100	0,5	50	130	0,27
182-513-10	150	0,1	20	175	0,35
182-514-10	200	0,1	20	225	0,36
182-522-10	200	0,5	50	230	0,32
182-531-10	250	1	100	280	0,55
182-523-10	300	0,5	50	330	0,57
182-524-10	400	0,5	50	430	0,71
182-525-10	500	0,5	50	530	0,86
182-532-10	500	1	100	530	0,86
182-533-10	750	1	100	780	1,22
182-534-10	1000	1	100	1030	1,54

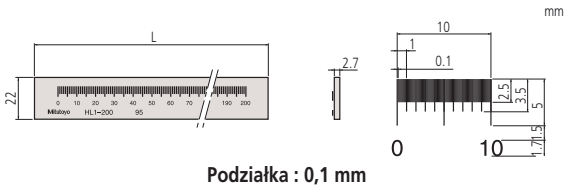

Podziałka : 0,1 mm

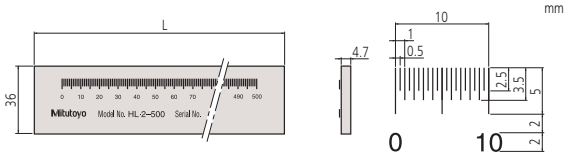

Podziałka : 0,5 mm

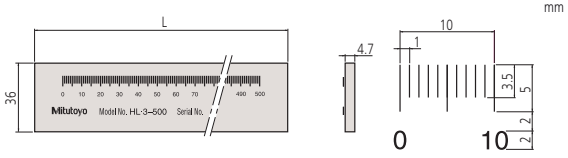

Podziałka : 1 mm

Wszystkie produkty przeznaczone są do sprzedaży podmiotom gospodarczym. Charakterystyki produktów, w szczególności specyfikacje techniczne, są wiążące tylko na podstawie wyraźnie wyrażonej zgody. Ceny produktów są podawane na zapytanie.

Liniały szklane o niskiej rozszerzalności

Specyfikacja techniczna

Dokładność	(0,5+L/1000) µm L = mierzona długość (mm)
Podziałka	1 mm
Grubość linii podziałki	4 µm
Materiał	Szkło o niskim współczynniku rozszerzalności
Współczynnik rozszerzalności temperaturowej	(0±0,02)x10-6/K

Seria 182

Te wysokiej precyzji liniały szklane posiadają następujące zalety:

- Produkowane są prze wykorzystaniu wiodącej technologii produkcji liniałów Mitutoyo.
- Można je wykorzystywać jako wysokiej dokładności wzorce do kalibracji innych liniałów.



182-502-60
182-501-60

Metryczne

Nr	Zakres [mm]	L [mm]	T [mm]	W [mm]	Waga [kg]
182-501-60	250	280	10	20	0,75
182-502-50	500	530	20	30	1,8
182-502-60	500	530	20	30	1,8

182-502-60 : z certyfikatem JCSS w języku angielskim

mm

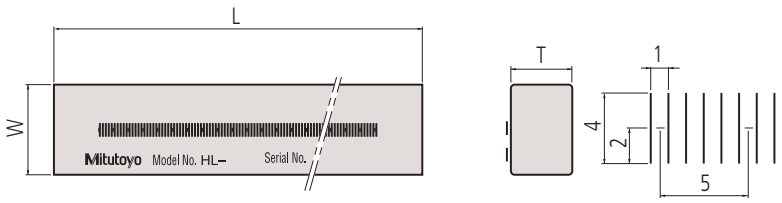

Wszystkie produkty przeznaczone są do sprzedaży podmiotom gospodarczym. Charakterystyki produktów, w szczególności specyfikacje techniczne, są wiążące tylko na podstawie wyraźnie wyrażonej zgody. Ceny produktów są podawane na zapytanie.

Przyrząd kontrolny dla czujników



170-102-12

Seria 170

Przyrząd do kalibracji czujników o następujących cechach:

- Przyrząd ten służy do sprawdzania czujników zegarowych, czujników dźwigniowo-zębatych i średnicówek czujnikowych z podziałką 0,01mm.
- Średnicówki mogą być ustawiane w pozycji pionowej jak i poziomej.

Metryczne

Nr	Zakres [mm]	Dokładność	Waga [kg]
170-102-12	0-25	±2 µm	7,5

Dostępne też! Modele Calowe

Specyfikacja techniczna

Podziałka	0,001 mm
Powierzchnia pomiarowa	Węglikowa, obrotowa

Wyposażenie specjalne

Nr	Opis
12AAK824	Uchwyt poziomy do mocowania średnicówek czujnikowych





Seria 521

Przyrząd ten służy do kalibracji cyfrowych i analogowych czujników zegarowych, czujników dźwigniowo-zębatych, suwmiarek czujnikowych i sond stykowych o zakresie pomiarowym 5 mm.



521-105

Metryczne

Nr	Zakres [mm]	Dokładność	Waga [kg]
521-103	0-1	±0,2 µm	7
521-105	0-5	±0,8 µm	7,5

Dostępne też! Modele Calowe

Specyfikacja techniczna

Podziałka	0,0002 mm
Powtarzalność µm	0,2 µm
Możliwość zamocowania (tuleja chwytowa)	Ø 4-10 mm

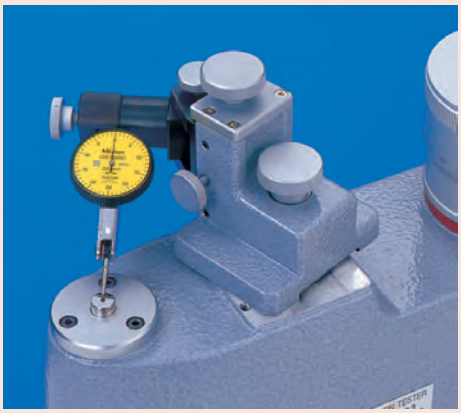

Wszystkie produkty przeznaczone są do sprzedaży podmiotom gospodarczym. Charakterystyki produktów, w szczególności specyfikacje techniczne, są wiążące tylko na podstawie wyraźnie wyrażonej zgody. Ceny produktów są podawane na zapytanie.

i-Checker - Przyrząd kontrolny dla czujników

Seria 170

Uniwersalny przyrząd pomiarowy umożliwiający kalibrację wszelkiego rodzaju czujników zegarowych, czujników dźwigniowo-zębatych i średnicówek czujnikowych. I-Checker posiada następujące właściwości:

- Posiada zakres pomiarowy do 100 mm.
- Wyposażony w oprogramowanie do pomiarów i analiz i-Pak.
- Pozycję pomiaru można ustawić w bardzo prosty sposób dzięki funkcjom pomiaru automatycznego i półautomatycznego.
- Powierzchnie pomiarowe z węglika spiekanego.

Specyfikacja techniczna

Rozdzielczość	0,02 µm/0,8 µm
Sterowanie	Silnik elektryczny
Prędkość napędu	Maks. 4 mm/s
Dokładność	±(0,2+L/100) µm w pozycji pionowej ±(0,3+2L/100) µm w pozycji poziomej L = długość pomiaru (mm)
Detektor	Szklany enkoder liniowy typu reflektywnego
Współczynnik rozszerzalności termicznej	(8±1)X10^{-6}/K
Wymiary [mm]	184 x 225 x 532 mm (S x G x W)
Temperatura pracy	20°C±3°C
Zasilanie	100VAC do 240VAC ±10%, 50/60Hz
Waga	20 kg

Broszura i-Checker dostępna na żądanie



170-321D

Metryczne

Nr	Zakres	Dokładność	Uwagi
170-321D	100 mm	±(0,2+L/100) µm w pozycji pionowej ±(0,3+2L/100) µm w pozycji poziomej L = długość pomiaru (mm)	Oprogramowanie I-Pak jest zgodne z EN ISO 463 (2006), DIN 878 (1983), DIN 2270 (1985), DIN 879 (1983), VDI/VDE/DGQ 2618, JIS B7503 (2011) itp.







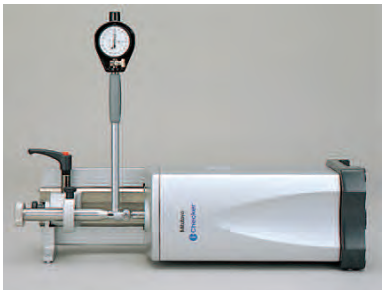

Wszystkie produkty przeznaczone są do sprzedaży podmiotom gospodarczym. Charakterystyki produktów, w szczególności specyfikacje techniczne, są wiążące tylko na podstawie wyraźnie wyrażonej zgody. Ceny produktów są podawane na zapytanie.

Komparator płytek wzorcowych GBCD-250

Seria 565

Ręczny komparator z podwójną głowicą
- Wykonuje wzorcowanie płytek wzorcowych zgodnie z ISO 3650.
- Umożliwia szybkie i proste porównywanie płytek wzorcowych z zakresu od 0,1 mm do 250 mm z płytkami referencyjnymi.
- Górna i dolna głowica zapewniają łatwe do przeprowadzenia, wysokiej dokładności pomiary.



Specyfikacja techniczna

Rozdzielczość	0,00001 mm (0,01 µm)
Detektor	Laser Hologage (górny, dolny)
Nacisk pom.	0,7N (górny) 0,2N (dolny) N

Nr	Zakres [mm]
565-150D-01	0,1-250

Wałeczki pomiarowe

Seria 926

Pełny stopniowany zestaw wałeczków pomiarowych
- Składający się z 91 lub 273 sztuk do wykorzystania w izbach pomiarowych lub warsztatach do budowy narzędzi i przyrządów.



926-210



926-222

Specyfikacja techniczna

Dokładność	DIN 2269
Wykończenie	Bardzo precyzyjnie szlifowane, od Ø 3 mm opisane
Chropowatość	≤ 0,1 µm Ra
Twardość	HRC 60-62
Długość	do Ø 6 mm = 50 mm powyżej Ø 6 mm = 70 mm mm
Dostawa	W skrzynce drewnianej

Zestaw 273 częściowy

Nr	Klasa dokładności:	Uwagi
926-210	1	1-10 mm, stopniowanie co 0,1mm 0mm (nominalny); +0,01mm (nadmiarowy) and -0,01mm (niedomiarowy)
926-212	2	1-10 mm, stopniowanie co 0,1mm 0mm (nominalny); +0,01mm (nadmiarowy) and -0,01mm (niedomiarowy)

Zestaw 91 częściowy

Nr	Klasa dokładności:	Uwagi
926-220	1	1-10mm, stopniowanie co 0,1mm
926-222	2	1-10mm, stopniowanie co 0,1mm

Wszystkie produkty przeznaczone są do sprzedaży podmiotom gospodarczym. Charakterystyki produktów, w szczególności specyfikacje techniczne, są wiążące tylko na podstawie wyraźnie wyrażonej zgody. Ceny produktów są podawane na zapytanie.

Płytki wzorcowe



Zestawy płytek wzorcowych stalowych
Strona 360



Pojedyncze płytki wzorcowe stalowe
Strona 367



Zestawy płytek wzorcowych CERA
Strona 369



Pojedyncze płytki wzorcowe CERA
Strona 372



Płytki wzorcowe specjalne
Strona 373



Akcesoria dla płytek wzorcowych
Strona 375

Wszystkie produkty przeznaczone są do sprzedaży podmiotom gospodarczym. Charakterystyki produktów, w szczególności specyfikacje techniczne, są wiążące tylko na podstawie wyraźnie wyrażonej zgody. Ceny produktów są podawane na zapytanie.

Mitutoyo

Płytki wzorcowe - Omówienie

Seria 516

Precyzyjne płytki wzorcowe są wzorcami pierwotnymi, niezwykle istotnymi dla wymiarowej kontroli jakości produkcji. Mitutoyo oferuje bardzo szeroki wybór płytek wzorcowych prostokątnych i kwadratowych, metrycznych i calowych, stalowych i ceramicznych.

Dokładność
Płytki wzorcowe oferowane przez Mitutoyo posiadają tak wysoką dokładność, że mogą być stosowane z pełnym zaufaniem. Firma Mitutoyo stworzyła dla swoich produktów system identyfikowalności sięgający Metrologicznego Centrum Zarządzania Narodowego Instytutu Zaawansowanej Nauki i Technologii (AIST) i posiada certyfikat laboratorium akredytowanego wydany przez rząd japoński.

Przywieralność
Technika docierania jest jedną ze specjalności Mitutoyo. Zaawansowana, doskonalona od ponad pół wieku, technika umożliwia nam uzyskiwanie najwyższej płaskości i odpowiedniej chropowatości powierzchni wymaganej dla uzyskania jak największej siły przywierania płytek wzorcowych.

Odporność na ścieranie i stabilność wymiarowa płytek stalowych
Aby spełnić wymagania co do właściwości materiału, do wytwarzania płytek wzorcowych stosuje się stal wysokowęglową i wysokochromową. Zawansowana technologia cieplnej obróbki płytek wzorcowych, z cyklami wysokiej i niskiej temperatury, umożliwia osiągnięcie doskonałej odporności na ścieranie i jednocześnie redukuje zmiany długości w czasie do minimum.

Płytki wzorcowe CERA
Płytki CERA wykonane z ceramiki o najwyższej jakości wykończenia powierzchni, produkowane są przy wykorzystaniu ultra precyzyjnych technik wytwarzania, zapewniających uzyskanie płytek o najwyższej jakości.

1. Odporność na korozję
Przy normalnym użytkowaniu (tj. z uwzględnieniem dotykania palcami) nie jest wymagana pielęgnacja antykorozyjna, co upraszcza obsługę i przechowywanie.

2. Brak wyszczerbień spowodowanych zadziorami itp.
Ze względu na wysoką twardość płytek CERA nie ulegają one zarysowaniu i są bardzo odporne na wyszczerbienia. Powstałe nierówności powierzchni można łatwo usunąć za pomocą ceramicznego bloku ściernego (Ceraston).

3. Odporność na ścieranie
Płytki CERA charakteryzuje 10 razy większa odporność na ścieranie niż płytek stalowych.

4. Stabilność wymiarowa
Płytki wzorcowe CERA nie podlegają zmianie wymiarów na skutek upływu czasu.

5. Wyraźnie oznaczone wymiary
Czarne litery, określające długość nominalną, drukowane są za pomocą lasera i są wyraźnie widoczne na tle białej powierzchni płytki.

6. Niemagnetyczny charakter przeciwdziała zabrudzeniu opiłkami stalowymi

7. Wysoka siła przywierania
Doskonała płaskość i wykończenie powierzchni

8. Doskonałe właściwości materiałowe płytek wzorcowych CERA

Właściwość / Materiał	Płytka CERA (ZrO_2)	Stal (Fe)	Węglik (WC-Co)	Azotek krzemu (Si_3N_4)
Twardość (HV)	1350	800	1650	1500
Współczynnik rozszerzalności temperaturowej (10^{-6}/K)	9,3±0,5	10,8±0,5	5,5±1,0	2
Wytrzymałość na zginanie (MPa)	1270	1960	1960	580
Odporność na kruche pękanie (MPa•$m^{1/2}$)	7	120	12	6,5
Moduł Younga x10^4 (MPa)	20,6	20,6	61,8	28,4
Współczynnik Poissona	0,3	0,3	0,2	0,3
Ciężar właściwy	6,0	7,8	14,8	3,2
Przewodność cieplna (W/m•k)	2,9	54,4	79,5	16,7



Płytki wzorcowe CERA



Płytki CERA - Odporność na ścieranie



Płytki CERA - Niemagnetyczność

Dobór płytek wzorcowych

Płytki wzorcowe przeznaczone są do konstrukcji wzorca o praktycznie dowolnej, w ramach możliwości zestawu, długości i wykorzystaniu jak najmniejszej ich liczby. Dla uzyskania większych długości niż mogą zaoferować zestawy standardowe dostępne są zestawy płytek długich.

Wybór zestawu płytek wzorcowych powinien być dokonywany zgodnie z wymaganiem minimalnej liczby stopni długości. Jeśli zastosowanie płytek wzorcowych może powodować ich szybkie zużywanie się (a wymiar minimalny na to pozwala), należy w stosie płytek wzorcowych zastosować parę ochronnych płytek końcowych. Stosowanie płytek końcowych wydłuża czas użytkowania zestawu płytek poprzez ograniczenie zużycia do płytek, których koszt wymiany jest o wiele niższy niż całego zestawu.

W przypadku wyboru zestawu zawierającego dużą liczbę płytek wzorcowych zmniejsza się liczba płytek wymaganych dla uzyskania określonej długości, a zarazem zwiększa się liczba możliwych kombinacji. Dokładność zostaje zachowana, a tempo zużycia zmniejszone.

Dostępne są zestawy płytek wzorcowych przeznaczone specjalnie dla suwmiarek i mikrometrów

Wszystkie produkty przeznaczone są do sprzedaży podmiotom gospodarczym. Charakterystyki produktów, w szczególności specyfikacje techniczne, są wiążące tylko na podstawie wyraźnie wyrażonej zgody. Ceny produktów są podawane na zapytanie.

Płytki wzorcowe - Omówienie

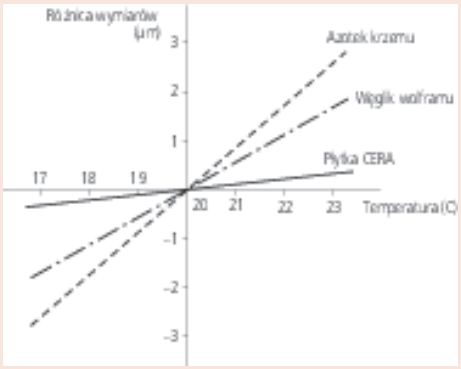

Różnice wymiarów w odniesieniu do stali przedmiotów testowych o długości 100 mm wykonanych z różnych materiałów w funkcji temperatury.

Seria 516

9. Współczynnik rozszerzalności najbardziej zbliżony do stali
Współczynnik rozszerzalności temperaturowej płytek CERA jest bardzo zbliżony do współczynnika rozszerzalności stalowych płytek wzorcowych.

10. Wysoka odporność na upuszczanie i uderzenia
Materiał płytek wzorcowych CERA to jedna z najtwardszych ceramik. Niezwykle trudno jest ukruszyć płytkę CERA w trakcie jej normalnego użytkowania.

Klasa dokładności i zastosowanie
Poniższe informacje mogą się okazać przydatne przy doborze płytek wzorcowych do zastosowania (określone w DIN861, BS4311, JIS B 7506 oraz EN ISO 3650).

Klasa 2:
Do stosowania w warsztatach, do ustawiania i kalibracji uchwytów i przyrządów pomiarowych niższej dokładności.

Klasa 1:
Płytki tej klasy przeznaczone są do stosowania w izbach pomiarowych do sprawdzania dokładności sprawdzianów przechodnich i szczękowych, jak również do ustawiania elektronicznych urządzeń pomiarowych.

Klasa 0:
Płytki wyższej dokładności przeznaczone są do wykorzystywania w laboratoriach pomiarowych przez wykwalifikowany personel. Stosowane są głównie jako wzorce odniesienia dla wysokiej precyzji maszyn pomiarowych oraz do wzorcowania płytek niższej dokładności.

Klasa K:
Płytki o tej dokładności przeznaczone są do użytkowania w izbach pomiarowych i laboratoriach o kontrolowanej temperaturze otoczenia. Służą do wzorcowania innych płytek poprzez porównanie i powinny być stosowane ze świadectwem wzorcowania.

Certyfikaty
ILAC
International Laboratory Accrediation Cooperation jest międzynarodowym stowarzyszeniem współpracy laboratoriów i centrów akredytacji. Organizacje członkowskie ILAC Mutual Recognition Arrangement (MRA) zapewniają wzajemne uznawanie certyfikatów wystawianych przez akredytowane laboratoria z innych krajów. Sygnatariuszami porozumienia ILAC są prawie wszystkie kraje europejskie.

JCSS
Zestawy płytek wzorcowych Mitutoyo mogą być dostarczane z certyfikatem kalibracji JCSS (Japan Calibration Service System). Certyfikat kalibracji JCSS porównywalny jest np. z certyfikatem kalibracji DAkks, COFRAC, RvA czy UKAS. Dzięki powiązaniu z ILAC wyniki kalibracji JCSS są akceptowane międzynarodowo.

Wszystkie produkty przeznaczone są do sprzedaży podmiotom gospodarczym. Charakterystyki produktów, w szczególności specyfikacje techniczne, są wiążące tylko na podstawie wyraźnie wyrażonej zgody. Ceny produktów są podawane na zapytanie.

Zestaw stalowych płytek wzorcowych - Podstawa 1 mm

Seria 516 - Podstawa 1mm

Ta tabela zawiera najbardziej popularne konfiguracje zestawów. W celu określenia dostępności zestawów w innych konfiguracjach prosimy o kontakt z oddziałem Mitutoyo.



Świadectwo sprawdzenia



Zestaw 112 płytek stalowych



Zestaw 103 płytek stalowych



Zestaw 47 płytek stalowych

Płytki w zestawie	Nr		Rozmieszczenie płytek		
		Klasa	Wymiar	Krok	Ilość
122	**516-597-10**	0	1,0005	-	1
	516-598-10	1	1,001 - 1,009	0,001	9
	516-599-10	2	1,01 - 1,49	0,01	49
			1,6 - 1,9	0,1	4
			0,5 - 24,5	0,5	49
			30 - 100	10	8
			25, 75	-	2
112	**516-938-10**	0	1,0005	-	1
	516-939-10	1	1,001 - 1,009	0,001	9
	516-940-10	2	1,01 - 1,49	0,01	49
			0,5 - 24,5	0,5	49
			25 - 100	25	4
103	**516-942-10**	0	1,005	-	1
	516-943-10	1	1,01 - 1,49	0,01	49
	516-944-10	2	0,5 - 24,5	0,5	49
			25 - 100	25	4
87	**516-946-10**	0	1,001 - 1,009	0,001	9
	516-947-10	1	1,01 - 1,49	0,01	49
	516-948-10	2	0,5 - 9,5	0,5	19
			10 - 100	10	10
47	**516-958-10**	0	1,005	-	1
	516-959-10	1	1,01 - 1,09	0,01	9
	516-960-10	2	1,1 - 1,9	0,1	9
			1 - 24	1	24
			25 - 100	25	4
47	**516-962-10**	0	1,005	-	1
	516-963-10	1	1,01 - 1,19	0,01	19
	516-964-10	2	1,2 - 1,9	0,1	8
			1 - 9	1	9
			10 - 100	10	10
46	**516-995-10**	0	1,001 - 1,009	0,001	9
	516-996-10	1	1,01 - 1,09	0,01	9
	516-997-10	2	1,1 - 1,9	0,1	9
			1 - 9	1	9
			10 - 100	10	10
32	**516-966-10**	0	1,005	-	1
	516-967-10	1	1,01 - 1,09	0,01	9
	516-968-10	2	1,1 - 1,9	0,1	9
			1 - 9	1	9
			10 - 30	10	3
			60	-	1
8	**516-115-10**	0	25 - 200	25	8
	516-116-10	1			
	516-117-10	2			

Specyfikacja techniczna

Dokładność	EN ISO 3650

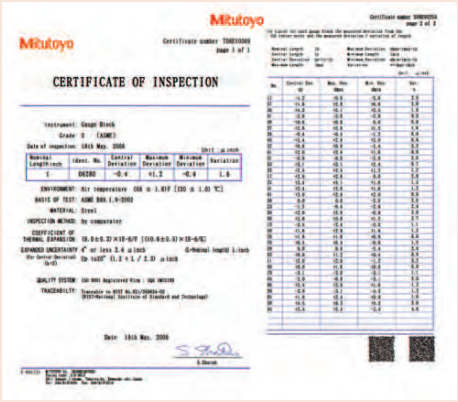
Mitutoyo

CERTIFICATE OF INSPECTION

Certyfikat inspekcji

Wszystkie produkty przeznaczone są do sprzedaży podmiotom gospodarczym. Charakterystyki produktów, w szczególności specyfikacje techniczne, są wiążące tylko na podstawie wyraźnie wyrażonej zgody. Ceny produktów są podawane na zapytanie.

Zestaw stalowych płytek wzorcowych - podstawa 1 mm z certyfikatem JCSS

Specyfikacja techniczna

Dokładność	EN ISO 3650



Zestaw 112 płytek stalowych



Zestaw 103 płytek stalowych



Zestaw 47 płytek stalowych



Świadectwo sprawdzenia JCSS

Te płytki wzorcowe dostarczane są ze świadectwem sprawdzenia JCSS (Japan Calibration Service System).
Świadectwo sprawdzenia JCSS porównywalne jest ze świadectwem DAkkS COFRAC, RVA czy UKAS.
Te wyniki kalibracji akceptowane są międzynarodowo.

Seria 516 - Podstawa 1mm

Ta tabela zawiera najbardziej popularne konfiguracje zestawów. W celu określenia dostępności zestawów w innych konfiguracjach prosimy o kontakt z oddziałem Mitutoyo.



Świadectwo kalibracji

Płytki w zestawie	Nr		Rozmieszczenie płytek		
		Klasa	Wymiar	Krok	Ilość
122	**516-596-60**	K	1,0005	-	1
	516-597-60	0	1,001 - 1,009	0,001	9
	516-598-60	1	1,01 - 1,49	0,01	49
	516-599-60	2	1,6 - 1,9	0,1	4
			0,5 - 24,5	0,5	49
			30 - 100	10	8
			25, 75	-	2
112	**516-937-60**	K	1,0005	-	1
	516-938-60	0	1,001 - 1,009	0,001	9
	516-939-60	1	1,01 - 1,49	0,01	49
	516-940-60	2	0,5 - 24,5	0,5	49
			25 - 100	25	4
103	**516-941-60**	K	1,005	-	1
	516-942-60	0	1,01 - 1,49	0,01	49
	516-943-60	1	0,5 - 24,5	0,5	49
	516-944-60	2	25 - 100	25	4
87	**516-945-60**	K	1,001 - 1,009	0,001	9
	516-946-60	0	1,01 - 1,49	0,01	49
	516-947-60	1	0,5 - 9,5	0,5	19
	516-948-60	2	10 - 100	10	10
47	**516-957-60**	K	1,005	-	1
	516-958-60	0	1,01 - 1,09	0,01	9
	516-959-60	1	1,1 - 1,9	0,1	9
	516-960-60	2	1 - 24	1	24
			25 - 100	25	4
47	**516-961-60**	K	1,005	-	1
	516-962-60	0	1,01 - 1,19	0,01	19
	516-963-60	1	1,2 - 1,9	0,1	8
	516-964-60	2	1 - 9	1	9
			10 - 100	10	10
46	**516-994-60**	K	1,001 - 1,009	0,001	9
	516-995-60	0	1,01 - 1,09	0,01	9
	516-996-60	1	1,1 - 1,9	0,1	9
	516-997-60	2	1 - 9	1	9
			10 - 100	10	10
32	**516-965-60**	K	1,005	-	1
	516-966-60	0	1,01 - 1,09	0,01	9
	516-967-60	1	1,1 - 1,9	0,1	9
	516-968-60	2	1 - 9	1	9
			10 - 30	10	3
			60	-	1
8	**516-701-60**	K	125 - 175	25	3
	516-702-60	0	200 - 250	50	2
	516-703-60	1	300 - 500	100	3
	516-704-60	2			
8	**516-115-60**	0	25 - 200	25	8
	516-116-60	1			
	516-117-60	2			

Wszystkie produkty przeznaczone są do sprzedaży podmiotom gospodarczym. Charakterystyki produktów, w szczególności specyfikacje techniczne, są wiążące tylko na podstawie wyraźnie wyrażonej zgody. Ceny produktów są podawane na zapytanie.

Mitutoyo

Zestaw stalowych płytek - Płytki cienkie

Seria 516

- Zestaw płytek cienkich, stopniowanie co 0,001 mm, stopniowanie co 0,05 mm

Przykład zamawiania: Aby zamówić zestaw 18 płytek klasy 1 ze świadectwem kalibracji i zgodnych z ISO, w zamówieniu należy podać Nr 516-975-60.

Świadectwo Sprawdzenia

Certyfikat Kalibracji

Płytki w zestawie	Nr	Norma / dostępna klasa i Nr. przyrostka* ISO/DIN/JIS	Rozmieszczenie płytek Wymiar	Krok	Ilość
18	**516-974**	(Klasa 0): -X0	0,991 - 0,999	0,001	9
	516-975	(Klasa 1): -X0	1,001 - 1,009	0,001	9
	516-976	(Klasa 2): -X0			
9	**516-981**	(Klasa K): -X0	1,001 - 1,009	0,001	9
	516-982	(Klasa 0): -X0			
	516-983	(Klasa 1): -X0			
	516-984	(Klasa 2): -X0			
9	**516-985**	(Klasa K): -X0	0,991 - 0,999	0,001	9
	516-986	(Klasa 0): -X0			
	516-987	(Klasa 1): -X0			
	516-988	(Klasa 2): -X0			
9	**516-990**	(Klasa 0): -XO	0,1 - 0,5	0,05	9
	516-991	(Klasa 1): -XO			
	516-992	(Klasa 2): -XO			

Specyfikacja techniczna

Dokładność	EN ISO 3650



Zestaw 18 płytek stalowych

Suffix No. (-X) for Selecting Certificate Provided

ISO/DIN/JIS

Suffix No.	Inspection Certificate	Calibration Certificate JCSS
1	○	—
6	○	○

Zestaw węglikowych płytek końcowych

Seria 516 - Zestawy węglikowych płytek końcowych

Świadectwo Sprawdzenia



Zestaw 2 płytek węglikowych

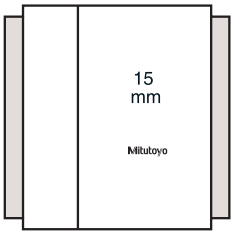

Ochronne płytki wzorcowe (oznaczone szarym kolorem) umieszczane są na obu końcach stosu płytek wzorcowych w celu ochrony przed zużyciem pozostałych płytek podczas kontaktu z przedmiotami mierzonymi lub przyrządami pomiarowymi.

Płytki w zestawie	Nr	Klasa	Rozmieszczenie płytek Wymiar	Krok	Ilość
2	**516-807-10**	0	1	-	2
	516-806-10	1			
2	**516-803-10**	0	2	-	2
	516-802-10	1			

Specyfikacja techniczna

Dokładność	EN ISO 3650

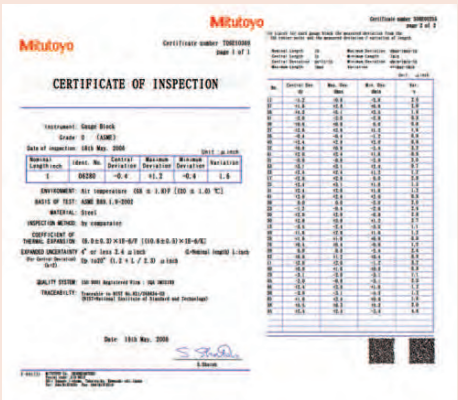
Mitutoyo

CERTIFICATE OF INSPECTION

Certyfikat inspekcji

Wszystkie produkty przeznaczone są do sprzedaży podmiotom gospodarczym. Charakterystyki produktów, w szczególności specyfikacje techniczne, są wiążące tylko na podstawie wyraźnie wyrażonej zgody. Ceny produktów są podawane na zapytanie.

Zestaw płytek stalowych dla mikrometrów

Seria 516

Specyfikacja techniczna

Dokładność	EN ISO 3650



516-107-10



Micro checker
(Szczegółowy opis w dalszej części tego rozdziału)

Certyfikat kalibracji

Certyfikat inspekcji

Ze świadectwem sprawdzenia

Płytki w zestawie	Nr	Klasa	Kalibracja/Standardowe wykorzystanie	Rozmieszczenie płytek
10	**516-580-60** **516-581-60** **516-582-60**	0 1 2	Dla mikrometru o 2 mm skoku gwintu wrzeciona. (QuantuMike)	2,2/ 4,8/ 7,8/ 10,4/ 12/ 15,2/ 17,4/ 19,6/ 22,6/ 25 mm
10	**516-106-60** **516-107-60** **516-108-60**	0 1 2	EN ISO 3611 DIN 863 (1999) VDI/VDE/DGQ 2618	2,5/ 5,1/ 7,7/ 10,3/ 12,9/ 15/ 17,6/ 20,2/ 22,8/ 25 mm, płytka płasko-równoległa (grubość = 12 mm)
10	**516-135-60** **516-136-60** **516-137-60**	0 1 2	EN ISO 3611 DIN 863 (1999) VDI/VDE/DGQ 2618	2,5/ 5,1/ 7,7/ 10,3/ 12,9/ 15/ 17,6/ 20,2/ 22,8/ 25 mm, Micro Checker, płytka płasko-równoległa (grubość = 12 mm)

Ze świadectwem sprawdzenia

Płytki w zestawie	Nr	Klasa	Kalibracja/Standardowe wykorzystanie	Rozmieszczenie płytek
10	**516-580-10** **516-581-10** **516-582-10**	0 1 2	Dla mikrometru o 2 mm skoku gwintu wrzeciona. (QuantuMike)	2,2/ 4,8/ 7,8/ 10,4/ 12/ 15,2/ 17,4/ 19,6/ 22,6/ 25 mm
10	**516-106-10** **516-107-10** **516-108-10**	0 1 2	EN ISO 3611 DIN 863 (1999) VDI/VDE/DGQ 2618	2,5/ 5,1/ 7,7/ 10,3/ 12,9/ 15/ 17,6/ 20,2/ 22,8/ 25 mm, płytka płasko-równoległa (grubość = 12 mm)
10	**516-135-10** **516-136-10** **516-137-10**	0 1 2	EN ISO 3611 DIN 863 (1999) VDI/VDE/ DGQ 2618	2,5/ 5,1/ 7,7/ 10,3/ 12,9/ 15/ 17,6/ 20,2/ 22,8/ 25 mm, Micro Checker, płytka płasko-równoległa (grubość = 12 mm)

Zestaw płytek stalowych dla suwmiarek

Seria 516



516-526



516-124

Certyfikat inspekcji

Z certyfikatem sprawdzenia

Płytki w zestawie	Nr	Klasa	Waga	Kalibracja/Standardowe wykorzystanie	Rozmieszczenie płytek
4	**516-526-10** **516-527-10**	1 2	1,72 1,72	EN ISO 13385-1	4 płytki : 10, 30, 50, 125 mm, pierścień nastawczy (Ø4 mm, Ø10 mm), wałeczek pomiarowy (Ø 10 mm), rękawiczka
3	**516-124-10** **516-125-10**	1 2	1,72 1,72	DIN 862 (1988) VDI/VDE/DGQ 2618	3 płytki : 30, 41,3, 131,4 mm, pierścień nastawczy (Ø4 mm, Ø25 mm), rękawiczka

Wszystkie produkty przeznaczone są do sprzedaży podmiotom gospodarczym. Charakterystyki produktów, w szczególności specyfikacje techniczne, są wiążące tylko na podstawie wyraźnie wyrażonej zgody. Ceny produktów są podawane na zapytanie.

Statyw do kontroli mikrometrów z użyciem płytek wzorcowych

Seria 516 - Micro Checker

Micro Checker ten posiada następujące korzyści:

- Służy do pewnego mocowania płytek wzorcowych przy sprawdzaniu mikrometrów.
- Może być używany w orientacji pionowej i poziomej.
- Dla wygody użytkowania w przyrządzie tym można również zamocować płytkę płasko-równoległą, która służy do sprawdzania równoległości powierzchni pomiarowych mikrometru.



Metryczne

Micro Checker (sam statyw)

Nr	Zestaw płytek wzorcowych do zastosowania	Wymiar płytki wzorcowej do zastosowania [mm]
516-607	516-106-xx, 516-107-xx, 516-108-xx, 516-156-xx, 516-157-xx, 516-158-xx	2,5/ 5,1/ 7,7/ 10,3/ 12,9/ 15/ 17,6/ 20,2/ 22,8/ 25

Wszystkie produkty przeznaczone są do sprzedaży podmiotom gospodarczym. Charakterystyki produktów, w szczególności specyfikacje techniczne, są wiążące tylko na podstawie wyraźnie wyrażonej zgody. Ceny produktów są podawane na zapytanie.

Pojedyncze stalowe metryczne płytki wzorcowe

Specyfikacja techniczna

Dokładność	EN ISO 3650
Dostawa	Materiał piankowy 0,1-500 mm w drewnianej skrzynce 600-1000 mm

Suffix No. (-XXX)
for Selecting Certificate Provided

ISO/DIN/JIS

Suffix No.	Grade	Inspection Certificate	Calibration Certificate JCSS
-016	K	O	O
-021	0	O	—
-026	0	O	O
-031	1	O	—
-036	1	O	O
-041	2	O	—
-046	2	O	O

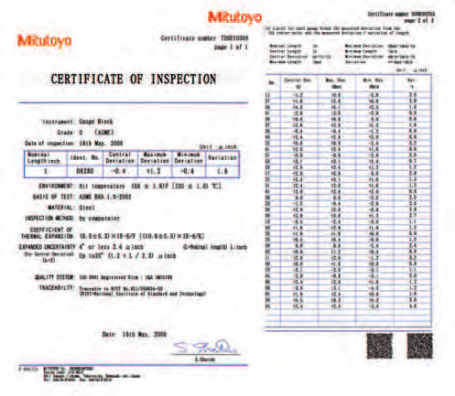

Świadectwa Sprawdzenia



Świadectwo sprawdzenia JCSS

Te płytki wzorcowe dostarczane są ze świadectwem sprawdzenia JCSS (Japan Calibration Service System).
Świadectwo sprawdzenia JCSS porównywalne jest ze świadectwem DAkkS COFRAC, RVA czy UKAS.
Te wyniki kalibracji akceptowane są międzynarodowo.

Płytki metryczne ≤ 1,19 mm

Przykład zamawiania: Aby zamówić płytkę wzorcową 0,1 mm klasy 1, zgodną z ISO, z certyfikatem kalibracji JCSS, wybierz Nr 611821-036.

Świadectwo kalibracji

Świadectwo Sprawdzenia





Długość [mm]	Nr
0,1	611821
0,11	611860
0,12	611861
0,13	611862
0,14	611863
0,15	611822
0,16	611864
0,17	611865
0,18	611866
0,19	611867
0,2	611823
0,21	611868
0,22	611869
0,23	611870
0,24	611871
0,25	611824
0,26	611872
0,27	611873
0,28	611874
0,29	611875
0,3	611825
0,31	611876
0,32	611877
0,33	611878
0,34	611879
0,35	611826
0,36	611880
0,37	611881
0,38	611882
0,39	611883
0,4	611827
0,41	611884
0,42	611885
0,43	611886
0,44	611887
0,45	611828
0,46	611888
0,47	611889
0,48	611890
0,49	611891
0,5	611506
0,51	611892
0,52	611893

Cen należy szukać w katalogu online

Długość [mm]	Nr
0,53	611894
0,54	611895
0,55	611896
0,56	611897
0,57	611898
0,58	611899
0,59	611900
0,6	611901
0,61	611902
0,62	611903
0,63	611904
0,64	611905
0,65	611906
0,66	611907
0,67	611908
0,68	611909
0,69	611910
0,7	611911
0,71	611912
0,72	611913
0,73	611914
0,74	611915
0,75	611916
0,76	611917
0,77	611918
0,78	611919
0,79	611920
0,8	611921
0,81	611922
0,82	611923
0,83	611924
0,84	611925
0,85	611926
0,86	611927
0,87	611928
0,88	611929
0,89	611930
0,9	611931
0,91	611932
0,92	611933
0,93	611934
0,94	611935
0,95	611936

Cen należy szukać w katalogu online

Długość [mm]	Nr
0,96	611937
0,97	611938
0,98	611939
0,99	611940
0,991	611551
0,992	611552
0,993	611553
0,994	611554
0,995	611555
0,996	611556
0,997	611557
0,998	611558
0,999	611559
1	611611
1,0005	611520
1,001	611521
1,002	611522
1,003	611523
1,004	611524
1,005	611525
1,006	611526
1,007	611527
1,008	611528
1,009	611529
1,01	611561
1,02	611562
1,03	611563
1,04	611564
1,05	611565
1,06	611566
1,07	611567
1,08	611568
1,09	611569
1,1	611570
1,11	611571
1,12	611572
1,13	611573
1,14	611574
1,15	611575
1,16	611576
1,17	611577
1,18	611578
1,19	611579

Cen należy szukać w katalogu online

Wszystkie produkty przeznaczone są do sprzedaży podmiotom gospodarczym. Charakterystyki produktów, w szczególności specyfikacje techniczne, są wiążące tylko na podstawie wyraźnie wyrażonej zgody. Ceny produktów są podawane na zapytanie.

Pojedyncze stalowe metryczne płytki wzorcowe

Płytki metryczne ≤ 1000 mm



Świadectwo sprawdzenia



Świadectwo kalibracji

Długość [mm]	Nr
1,2	611580
1,21	611581
1,22	611582
1,23	611583
1,24	611584
1,25	611585
1,26	611586
1,27	611587
1,28	611588
1,29	611589
1,3	611590
1,31	611591
1,32	611592
1,33	611593
1,34	611594
1,35	611595
1,36	611596
1,37	611597
1,38	611598
1,39	611599
1,4	611600
1,41	611601
1,42	611602
1,43	611603
1,44	611604
1,45	611605
1,46	611606
1,47	611607
1,48	611608
1,49	611609
1,5	611641
1,6	611516
1,7	611517
1,8	611518
1,9	611519
2	611612
2,0005	611690
2,001	611691
2,002	611692
2,003	611693
2,004	611694
2,005	611695
2,006	611696
2,007	611697
2,008	611698
2,009	611699
2,01	611701
2,02	611702
2,03	611703
2,04	611704
2,05	611705
2,06	611706
2,07	611707
2,08	611708
2,09	611709
2,1	611710
2,11	611711
2,12	611712
2,13	611713
2,14	611714

Cen należy szukać w katalogu online

Długość [mm]	Nr
2,15	611715
2,16	611716
2,17	611717
2,18	611718
2,19	611719
2,2	611720
2,21	611721
2,22	611722
2,23	611723
2,24	611724
2,25	611725
2,26	611726
2,27	611727
2,28	611728
2,29	611729
2,3	611730
2,31	611731
2,32	611732
2,33	611733
2,34	611734
2,35	611735
2,36	611736
2,37	611737
2,38	611738
2,39	611739
2,4	611740
2,41	611741
2,42	611742
2,43	611743
2,44	611744
2,45	611745
2,46	611746
2,47	611747
2,48	611748
2,49	611749
2,5	611642
2,6	611750
2,7	611751
2,8	611752
2,9	611753
3	611613
3,5	611643
4	611614
4,5	611644
5	611615
5,1	611850
5,5	611645
6	611616
6,5	611646
7	611617
7,5	611647
7,7	611851
8	611618
8,5	611648
9	611619
9,5	611649
10	611671
10,3	611852
10,5	611650
11	611621

Cen należy szukać w katalogu online

Długość [mm]	Nr
11,5	611651
12	611622
12,5	611652
12,9	611853
13	611623
13,5	611653
14	611624
14,5	611654
15	611625
15,5	611655
16	611626
16,5	611656
17	611627
17,5	611657
17,6	611854
18	611628
18,5	611658
19	611629
19,5	611659
20	611672
20,2	611855
20,5	611660
21	611631
21,5	611661
22	611632
22,5	611662
22,8	611856
23	611633
23,5	611663
24	611634
24,5	611664
25	611635
25,25	611754
30	611673
35	611755
40	611674
41,3	611857
45	611756
50	611675
60	611676
70	611677
75	611801
80	611678
90	611679
100	611681
125	611802
131,4	611858
150	611803
175	611804
200	611682
250	611805
300	611683
400	611684
500	611685
600	611840
700	611841
750	611842
800	611843
900	611844
1000	611845

Cen należy szukać w katalogu online

Suffix No. (-XXX) for Selecting Certificate Provided

ISO/DIN/JIS

Suffix No.	Grade	Inspection Certificate	Calibration Certificate JCSS
-016	K	O	O
-021	0	O	—
-026	0	O	O
-031	1	O	—
-036	1	O	O
-041	2	O	—
-046	2	O	O

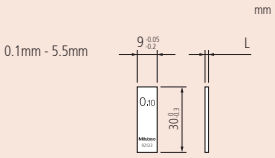

Długość nominalna: 0,1 mm - 5,5 mm

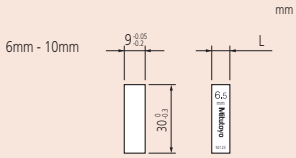

Długość nominalna: 6 mm - 10 mm

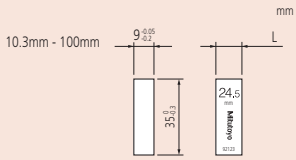

Długość nominalna: 10,3 mm - 100 mm

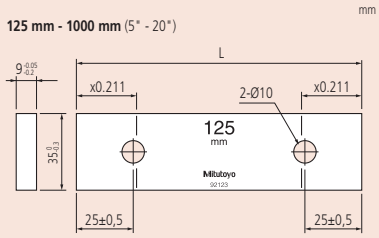

Długość nominalna: 125 mm - 1000 mm

Wszystkie produkty przeznaczone są do sprzedaży podmiotom gospodarczym. Charakterystyki produktów, w szczególności specyfikacje techniczne, są wiążące tylko na podstawie wyraźnie wyrażonej zgody. Ceny produktów są podawane na zapytanie.

Zestaw płytek wzorcowych CERA

Specyfikacja techniczna

Dokładność	EN ISO 3650

Suffix No. (-X)
for Selecting Certificate Provided

ISO/DIN/JIS

Suffix No.	Inspection Certificate	Calibration Certificate JCSS
1	○	—
6	○	○

Przyrostek z cyfrą 1: Nie jest dostępny dla zestawów klasy K.



Zestaw 112 płytek CERA



Zestaw 56 płytek CERA



Zestaw 32 płytek CERA

Seria 516 - Podstawa 1 mm

Przykład zamawiania: Aby zamówić zestaw 112 płytek wzorcowych klasy 1,
zgodnych z ISO, z certyfikatem kalibracji JCSS należy wybrać 516-339-60.



Świadectwo kalibracji



Świadectwo sprawdzenia

Płytki w zestawie	Nr	Norma / dostępna klasa i Nr. przyrostka* ISO/DIN/JIS	Rozmieszczenie płytek Wymiar	Krok	Ilość
112	**516-337**	(Klasa K): -X0	1,0005	-	1
	516-338	(Klasa 0): -X0	1,001 - 1,009	0,001	9
	516-339	(Klasa 1): -X0	1,01 - 1,49	0,01	49
	516-340	(Grade 2): -X0	0,5 - 24,5	0,5	49
			25 - 100	25	4
103	**516-341**	(Klasa K): -X0	1,005	-	1
	516-342	(Klasa 0): -X0	1,01 - 1,49	0,01	49
	516-343	(Klasa 1): -X0	0,5 - 24,5	0,5	49
	516-344	(Klasa 2): -X0	25 - 100	25	4
88	**516-370**	(Klasa 0): -X0	1,0005	-	1
	516-371	(Klasa 1): -X0	1,001 - 1,009	0,001	9
	516-372	(Klasa 2): -X0	1,01 - 1,49	0,01	49
			0,5 - 9,5	0,5	19
			10 - 100	10	10
87	**516-345**	(Klasa K): -X0	1,001 - 1,009	0,001	9
	516-346	(Klasa 0): -X0	1,01 - 1,49	0,01	49
	516-347	(Klasa 1): -X0	0,5 - 9,5	0,5	19
	516-348	(Klasa 2): -X0	10 - 100	10	10
76	**516-349**	(Klasa K): -X0	1,005	-	1
	516-350	(Klasa 0): -X0	1,01 - 1,49	0,01	49
	516-351	(Klasa 1): -X0	0,5 - 9,5	0,5	19
	516-352	(Klasa 2): -X0	10 - 40	10	4
			50 - 100	25	3
56	**516-353**	(Klasa K): -X0	0,5	-	1
	516-354	(Klasa 0): -X0	1,001 - 1,009	0,001	9
	516-355	(Klasa 1): -X0	1,01 - 1,09	0,01	9
	516-356	(Klasa 2): -X0	1,1 - 1,9	0,1	9
			1 - 24	1	24
			25 - 100	25	4
47	**516-357**	(Klasa K): -X0	1,005	-	1
	516-358	(Klasa 0): -X0	1,01 - 1,09	0,01	9
	516-359	(Klasa 1): -X0	1,1 - 1,9	0,1	9
	516-360	(Klasa 2): -X0	1 - 24	1	24
			25 - 100	25	4
47	**516-361**	(Klasa K): -X0	1,005	-	1
	516-362	(Klasa 0): -X0	1,01 - 1,19	0,01	19
	516-363	(Klasa 1): -X0	1,2 - 1,9	0,1	8
	516-364	(Klasa 2): -X0	1 - 9	1	9
			10 - 100	10	10
46	**516-394**	(Klasa K): -X0	1,001 - 1,009	0,001	9
	516-395	(Klasa 0): -X0	1,01 - 1,09	0,01	9
	516-396	(Klasa 1): -X0	1,1 - 1,9	0,1	9
	516-397	(Klasa 2): -X0	1 - 9	1	9
			10 - 100	10	10
34	**516-178**	(Klasa K): -X0	1,0005	-	1
	516-179	(Klasa 0): -X0	1,001 - 1,009	0,001	9
	516-180	(Klasa 1): -X0	1,01 - 1,09	0,01	9
	516-181	(Klasa 2): -X0	1,1 - 1,9	0,1	9
			1 - 5	1	5
			10	-	1
32	**516-365**	(Klasa K): -X0	1,005	-	1
	516-366	(Klasa 0): -X0	1,01 - 1,09	0,01	9
	516-367	(Klasa 1): -X0	1,1 - 1,9	0,1	9
	516-368	(Klasa 2): -X0	1 - 9	1	9
			10 - 30	10	3
			60	-	1
8	**516-731**	(Klasa K): -XO	125 - 175	25	3
	516-732	(Klasa 0): -XO	200 - 250	50	2
	516-733	(Klasa 1): -XO	300 - 500	100	3
	516-734	(Klasa 2): -XO			

Wszystkie produkty przeznaczone są do sprzedaży podmiotom gospodarczym. Charakterystyki produktów, w szczególności specyfikacje techniczne, są wiążące tylko na podstawie wyraźnie wyrażonej zgody. Ceny produktów są podawane na zapytanie.

Mitutoyo

Zestawy płytek CERA - Płytki cienkie

Seria 516 - Stopniowanie 0,001 mm

- Zestaw cienkich płytek wzorcowych stopniowanych co 0,001 mm
- Przykład zamawiania: Dla zestawu 18 płytek ISO klasy 1 ze świadectwem kalibracji należy podać Nr 516-375-60.



Świadectwo kalibracji



Świadectwo sprawdzenia



Zestaw 18 płytek CERA



Zestaw 9 płytek CERA

Płytki w zestawie	Nr	Norma / dostępna klasa i Nr. przyrostka* ISO/DIN/JIS	Rozmieszczenie płytek Wymiar	Krok	Ilość
18	**516-373**	(Klasa K): -X0	0,991 - 0,999	0,001	9
	516-374	(Klasa 0): -X0	1,001 - 1,009	0,001	9
	516-375	(Klasa 1): -X0			
	516-376	(Klasa 2): -X0			
9	**516-381**	(Klasa K): -X0	1,001 - 1,009	0,001	9
	516-382	(Klasa 0): -X0			
	516-383	(Klasa 1): -X0			
	516-384	(Klasa 2): -X0			
9	**516-385**	(Klasa K): -X0	0,991 - 0,999	0,001	9
	516-386	(Klasa 0): -X0			
	516-387	(Klasa 1): -X0			
	516-388	(Klasa 2): -X0			

Specyfikacja techniczna

Dokładność	EN ISO 3650

Zestaw płytek końcowych CERA

Seria 516 - Ceramiczne płytki końcowe



Świadectwo sprawdzenia



Zestaw 2 płytek CERA



Ochronne płytki wzorcowe (oznaczone szarym kolorem) umieszczane są na obu końcach stosu płytek wzorcowych w celu ochrony przed zużyciem pozostałych płytek podczas kontaktu z przedmiotami mierzonymi lub przyrządami pomiarowymi.

Płytki w zestawie	Nr	Klasa	Rozmieszczenie płytek Wymiar	Krok	Ilość
2	**516-832-10**	0	1	-	2
	516-833-10	1			
2	**516-830-10**	0	2	-	2
	516-831-10	1			

Specyfikacja techniczna

Dokładność	EN ISO 3650

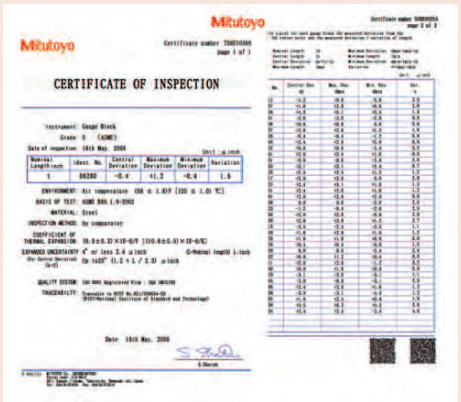

Płytki wzorcowe i świadectwa sprawdzenia

Wszystkie płytki wzorcowe Mitutoyo dostarczane są ze świadectwem sprawdzenia, numerem seryjnym na etui (w przypadku zestawów) i numerem identyfikacyjnym na każdej płytce. Każda płytka ma określoną w czasie inspekcji odchyłkę od nominału. Podczas inspekcji każda płytka jest mierzona przez porównanie do wzorca, przy użyciu komparatora. Płytki klasy K mierzone są metodą pierwotną przy użyciu interferometru.

Wszystkie produkty przeznaczone są do sprzedaży podmiotom gospodarczym. Charakterystyki produktów, w szczególności specyfikacje techniczne, są wiążące tylko na podstawie wyraźnie wyrażonej zgody. Ceny produktów są podawane na zapytanie.

Zestawy ceramicznych płytek wzorcowych do sprawdzania mikrometrów

Specyfikacja techniczna

Dokładność	EN ISO 3650



516-391-10



Micro checker 516-607
zestawy płytek wzorcowych do zastosowania
516-156, 516-157, 516-158

Seria 516

Certyfikat kalibracji

Certyfikat inspekcji

Ze świadectwem sprawdzenia

Płytki w zestawie	Nr	Klasa	Kalibracja/Standardowe wykorzystanie	Rozmieszczenie płytek
10	**516-390-60** **516-391-60** **516-392-60**	0 1 2	Specjalnie dla mikrometru o 2 mm skoku gwintu wrzeciona (QuantuMike)	2,2/ 4,8/ 7,8/ 10,4/ 12/ 15,2/ 17,4/ 19,6/ 22,6/ 25 mm
10	**516-156-60** **516-157-60** **516-158-60**	0 1 2	EN ISO 3611 DIN 863 (1999) VDI/VDE/DGQ 2618	2,5/ 5,1/ 7,7/ 10,3/ 12,9/ 15/ 17,6/ 20,2/ 22,8/ 25 mm, płytka płasko-równoległa (grubość = 12 mm)
10	**516-185-60** **516-186-60** **516-187-60**	0 1 2	EN ISO 3611 DIN 863 (1999) VDI/VDE/DGQ 2618	2,5/ 5,1/ 7,7/ 10,3/ 12,9/ 15/ 17,6/ 20,2/ 22,8/ 25 mm, Micro Checker, płytka płasko-równoległa (grubość = 12 mm)

Ze świadectwem sprawdzenia

Płytki w zestawie	Nr	Klasa	Kalibracja/Standardowe wykorzystanie	Rozmieszczenie płytek
10	**516-390-10** **516-391-10** **516-392-10**	0 1 2	Specjalnie dla mikrometru o 2 mm skoku gwintu wrzeciona. (QuantuMike)	2,2/ 4,8/ 7,8/ 10,4/ 12/ 15,2/ 17,4/ 19,6/ 22,6/ 25 mm
10	**516-156-10** **516-157-10** **516-158-10**	0 1 2	EN ISO 3611 DIN 863 (1999) VDI/VDE/DGQ 2618	2,5/ 5,1/ 7,7/ 10,3/ 12,9/ 15/ 17,6/ 20,2/ 22,8/ 25 mm, płytka płasko-równoległa (grubość = 12 mm)
10	**516-185-10** **516-186-10** **516-187-10**	0 1 2	EN ISO 3611 DIN 863 (1999) VDI/VDE/DGQ 2618	2,5/ 5,1/ 7,7/ 10,3/ 12,9/ 15/ 17,6/ 20,2/ 22,8/ 25 mm, Micro Checker, płytka płasko-równoległa (grubość = 12 mm)

Zestawy ceramicznych płytek wzorcowych do sprawdzania suwmiarek



516-566-10

Seria 516

Certyfikat inspekcji

Płytki w zestawie	Nr	Klasa	Waga	Kalibracja/Standardowe wykorzystanie	Rozmieszczenie płytek
4	**516-566-10** **516-567-10**	1 2	1,72 1,72	EN ISO 13385-1	4 płytki : 10, 30, 50, 125 mm, pierścień nastawczy (Ø4 mm, Ø10 mm), wałeczek pomiarowy (Ø 10 mm), rękawiczka
3	**516-150-10** **516-151-10**	1 2	1,72 1,72	DIN 862 (1988) VDI/VDE/DGQ 2618	3 płytki : 30, 41,3, 131,4 mm, pierścień nastawczy (Ø4 mm, Ø25 mm), rękawiczka

Wszystkie produkty przeznaczone są do sprzedaży podmiotom gospodarczym. Charakterystyki produktów, w szczególności specyfikacje techniczne, są wiążące tylko na podstawie wyraźnie wyrażonej zgody. Ceny produktów są podawane na zapytanie.

Pojedyncze płytki wzorcowe CERA

Płytki metryczne

Przykład zamawiania: Aby zamówić płytkę wzorcową 0,5 mm klasy 1, zgodną z ISO, z certyfikatem kalibracji JCSS, wybierz Nr 613506-036.



Świadectwo kalibracji

Certyfikat inspekcji

Długość [mm]	Nr
0,5	613506
0,991	613551
0,992	613552
0,993	613553
0,994	613554
0,995	613555
0,996	613556
0,997	613557
0,998	613558
0,999	613559
1	613611
1,0005	613520
1,001	613521
1,002	613522
1,003	613523
1,004	613524
1,005	613525
1,006	613526
1,007	613527
1,008	613528
1,009	613529
1,01	613561
1,02	613562
1,03	613563
1,04	613564
1,05	613565
1,06	613566
1,07	613567
1,08	613568
1,09	613569
1,1	613570
1,11	613571
1,12	613572
1,13	613573
1,14	613574
1,15	613575
1,16	613576
1,17	613577
1,18	613578
1,19	613579
1,2	613580
1,21	613581
1,22	613582
1,23	613583
1,24	613584
1,25	613585
1,26	613586
1,27	613587
1,28	613588
1,29	613589

Cen należy szukać w katalogu online

Długość [mm]	Nr
1,3	613590
1,31	613591
1,32	613592
1,33	613593
1,34	613594
1,35	613595
1,36	613596
1,37	613597
1,38	613598
1,39	613599
1,4	613600
1,41	613601
1,42	613602
1,43	613603
1,44	613604
1,45	613605
1,46	613606
1,47	613607
1,48	613608
1,49	613609
1,5	613641
1,6	613516
1,7	613517
1,8	613518
1,9	613519
2	613612
2,5	613642
3	613613
3,5	613643
4	613614
4,5	613644
5	613615
5,1	613850
5,5	613645
6	613616
6,5	613646
7	613617
7,5	613647
7,7	613851
8	613618
8,5	613648
9	613619
9,5	613649
10	613671
10,3	613852
10,5	613650
11	613621
11,5	613651
12	613622
12,5	613652

Cen należy szukać w katalogu online

Długość [mm]	Nr
12,9	613853
13	613623
13,5	613653
14	613624
14,5	613654
15	613625
15,5	613655
16	613626
16,5	613656
17	613627
17,5	613657
17,6	613854
18	613628
18,5	613658
19	613629
19,5	613659
20	613672
20,2	613855
20,5	613660
21	613631
21,5	613661
22	613632
22,5	613662
22,8	613856
23	613633
23,5	613663
24	613634
25	613635
25,25	613754
30	613673
35	613755
40	613674
41,3	613857
45	613756
50	613675
60	613676
70	613677
75	613801
80	613678
90	613679
100	613681
125	613802
131,4	613858
150	613803
175	613804
200	613682
250	613805
300	613683
400	613684
500	613685

Cen należy szukać w katalogu online

Specyfikacja techniczna

Dokładność	EN ISO 3650
Dostawa	Materiał piankowy 0,1-500 mm w drewnianej skrzynce 600-1000 mm

Suffix No. (-XXX)
for Selecting Certificate Provided

ISO/DIN/JIS

Suffix No.	Grade	Inspection Certificate	Calibration Certificate JCSS
-016	K	O	O
-021	0	O	—
-026	0	O	O
-031	1	O	—
-036	1	O	O
-041	2	O	—
-046	2	O	O

mm

0.1mm - 5.5mm

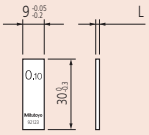

Długość nominalna: 0,1 mm - 5,5 mm

mm

6mm - 10mm

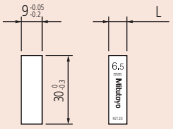

Długość nominalna: 6 mm - 10 mm

mm

10.3mm - 100mm

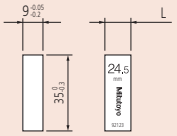

Długość nominalna: 10,3 mm - 100 mm

mm

125 mm - 1000 mm (5" - 20")

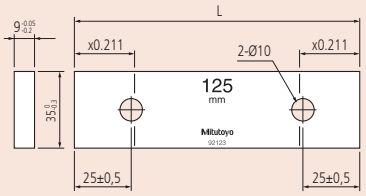

Długość nominalna: 125 mm - 1000 mm



Wszystkie produkty przeznaczone są do sprzedaży podmiotom gospodarczym. Charakterystyki produktów, w szczególności specyfikacje techniczne, są wiążące tylko na podstawie wyraźnie wyrażonej zgody. Ceny produktów są podawane na zapytanie.

Płytki wzorcowe prostokątne z CTE

Specyfikacja techniczna

Dokładność	Klasa K JIS/DIN/ISO
Długość	100-500 mm

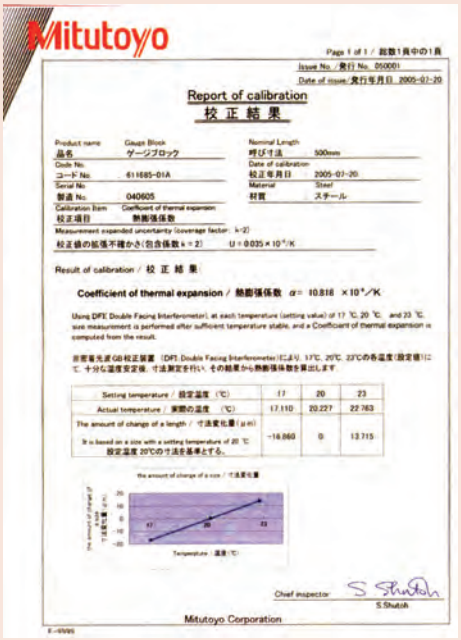
Mitutoyo

Report of calibration
校 正 結 果

Coefficient of thermal expansion / 熱膨張係数 α= 10.818 ×10⁻⁶/K

Mitutoyo Corporation

Dla każdego wymiaru dostarczany jest fabryczny certyfikat.

Płytki wzorcowe z kalibrowanym współczynnikiem rozszerzalności termicznej CTE

Płytki metryczne z kalibrowanym współczynnikiem rozszerzalności temperaturowej

- Mitutoyo oferuje najwyższej klasy płytki wzorcowe (stalowe i ceramiczne), lepsze od płytek klasy K, których jakość uzyskano dzięki zastosowaniu najlepszych technologii produkcji Mitutoyo.
- Posiadają one precyzyjnie kalibrowany, za pomocą interferometru DFI, współczynnik rozszerzalności temperaturowej.
- Każda płytka ma kalibrowaną długość w wysokiej dokładności systemie interferometrycznego pomiaru płytek wzorcowych (GBI).
- Niepewność współczynnika rozszerzalności temperaturowej : 0,035 x 10^{-6}/K (k=2)
- Niepewność pomiaru długości : 30 nm (k=2) dla płytek 100 mm.

PROPRIETARY CALIBRATION CERTIFICATE

Świadectwo Sprawdzenia



Ceramiczne

Nr	Dokładność	Długość [mm]
613681-01B	Klasa K JIS/DIN/ISO	100
613802-01B	Klasa K JIS/DIN/ISO	125
613803-01B	Klasa K JIS/DIN/ISO	150
613804-01B	Klasa K JIS/DIN/ISO	175
613682-01B	Klasa K JIS/DIN/ISO	200
613805-01B	Klasa K JIS/DIN/ISO	250
613683-01B	Klasa K JIS/DIN/ISO	300
613684-01B	Klasa K JIS/DIN/ISO	400
613685-01B	Klasa K JIS/DIN/ISO	500

Stalowe

Nr	Dokładność	Długość [mm]
611681-01B	Klasa K JIS/DIN/ISO	100
611802-01B	Klasa K JIS/DIN/ISO	125
611803-01B	Klasa K JIS/DIN/ISO	150
611804-01B	Klasa K JIS/DIN/ISO	175
611682-01B	Klasa K JIS/DIN/ISO	200
611805-01B	Klasa K JIS/DIN/ISO	250
611683-01B	Klasa K JIS/DIN/ISO	300
611684-01B	Klasa K JIS/DIN/ISO	400
611685-01B	Klasa K JIS/DIN/ISO	500

Wszystkie produkty przeznaczone są do sprzedaży podmiotom gospodarczym. Charakterystyki produktów, w szczególności specyfikacje techniczne, są wiążące tylko na podstawie wyraźnie wyrażonej zgody. Ceny produktów są podawane na zapytanie.

Mitutoyo

Płytki wzorcowe "ZERO CERA"

Ceramiczne płytki wzorcowe o ultra niskim współczynniku rozszerzalności

Płytki ZERO CERA to ceramiczne płytki wzorcowe o ultra niskim współczynniku rozszerzalności temperaturowej

- Rozszerzalność temperaturowa tych płytek w 20 ±1°C jest niższa niż 1/500 rozszerzalności stali.
- Czasowa zmienność wymiarów i współczynnika rozszerzalności temperaturowej jest nieznacząca.
- Lekkie i łatwe w utrzymaniu.
- Nie rdzewieją
- Nie magnesują się





Certyfikat kalibracji

Specyfikacja techniczna

Materiał	Ceramika precyzyjna o ultra niskim współczynniku rozszerzalności termicznej
Dokładność	Klasa K ISO/JIS/DIN
Klasa*1	K
Wyposażenie standardowe	Świadectwo sprawdzenia, świadectwo kalibracji i specjalny futerał aluminiowy
Postać	Czarna płytka prostokątna
Współczynnik rozszerzalności temperaturowej*2	0 ± 0,02 x 10^{-6}/K (przy 20°C)
Gęstość*2	2,5 g/cm^3
Twardość Vickersa*2	826HV10 (wg. JIS R 1610 "Metoda Vickersa dla wysokiej jakości ceramiki")

*1 : Jeśli są Państwo zainteresowani płytkami innej klasy niż K, prosimy o kontakt z biurem Mitutoyo.
*2 : Wartość deklarowana przez dostawcę materiału.

Nr	Dokładność	Długość [mm]
617673-016	Klasa K ISO/JIS/DIN	30
617675-016	Klasa K ISO/JIS/DIN	50
617681-016	Klasa K ISO/JIS/DIN	100
617682-016	Klasa K ISO/JIS/DIN	200
617683-016	Klasa K ISO/JIS/DIN	300
617684-016	Klasa K ISO/JIS/DIN	400
617685-016	Klasa K ISO/JIS/DIN	500
617840-016	Klasa K ISO/JIS/DIN	600
617841-016	Klasa K ISO/JIS/DIN	700
617843-016	Klasa K ISO/JIS/DIN	800
617844-016	Klasa K ISO/JIS/DIN	900
617845-016	Klasa K ISO/JIS/DIN	1000
516-771-60	Klasa K ISO/JIS/DIN	Cały powyższy zestaw

Porównanie parametrów materiałów płytek wzorcowych

	Płytki ZERO CERA	Szkło o niskiej rozszerzalności	Płytki CERA	Stal	Węglik wolframu
Współczynnik rozszerzalności termicznej (10^{-6}/K)	0 ± 0,02 *2) *3)	0 ± 0,02 *2) *3)	9,3 ± 0,5	10,8 ± 0,5	5,5 ± 1
Przewodność cieplna (W/m*K)	3,7	1,7	2,9	54,4	79,5
Ciężar właściwy	2,5	2,55	6	7,8	14,8
Moduł Younga (GPa)	130	90	206	206	618
Współczynnik Poissona	0,3	0,25	0,3	0,3	0,2
Wytrzymałość na zginanie (3 punktowa) (MPa)	210	143	1270	1960	1960
Odporność na kruche pękanie (MPa*$m^{1/2}$)	1,2	0,69 *4)	7	120	12
Twardość Vickersa (HV)	826 *3)	680	1350	800	1650

1) Materiał produktów Mitutoyo
2) Wartość przy 20°C
3) Wartość deklarowana przez dostawcę materiału
4) Wartość zmierzona przez dostawcę materiału (referencyjna)

Wszystkie produkty przeznaczone są do sprzedaży podmiotom gospodarczym. Charakterystyki produktów, w szczególności specyfikacje techniczne, są wiążące tylko na podstawie wyraźnie wyrażonej zgody. Ceny produktów są podawane na zapytanie.

Przybory dla płytek wzorcowych

Seria 516

Przeznaczone specjalnie dla płytek wzorcowych o długości powyżej 100 mm posiadających dwa otwory łączeniowe.



516-605

Nr	W zestawie
516-605	1x uchwyt A (619031), 1x uchwyt B (619032), 1x uchwyt C (619033), 1x uchwyt D (619034), 1x uchwyt E (619035), 3x adapter (619036), 1x podstawa uchwytu 35mm (619009), 2x szczęka półokrągła 12mm (619013), 2x szczęka płaska (619018), 1x kieł (619019)

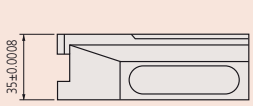

Uchwyt podstawy : 619009

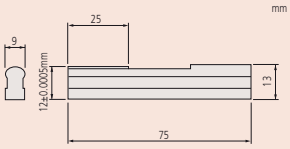

Szczęka półokrągła : 619013

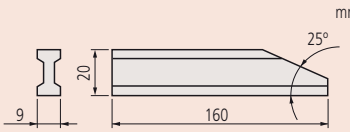

Szczęka płaska : 619018

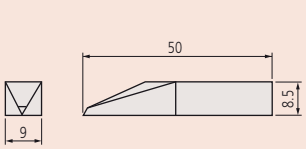

Końcówka traserska : 619019



Uchwyt A : 619031
Służy do łączenia dwóch długich płytek wzorcowych.

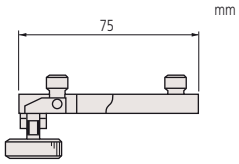

619031



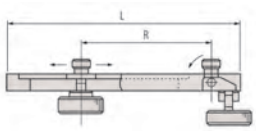

619032 / 619033

Uchwyt B i C :
Służą do połączenia dwóch długich płytek wzorcowych z innymi płytkami wzorcowymi o długości do 35 mm (Uchwyt B) lub 140 mm (Uchwyt C). Wykorzystywane również do mocowania szczęk za pomocą dwóch adapterów.
Uchwyt B : 619032 (R maks.= 90 mm- L= 126 mm)
Uchwyt C : 619033 (R maks.= 200 mm- L= 236 mm)



Uchwyt D : 619034
Służy do mocowania do podstawy uchwytu.

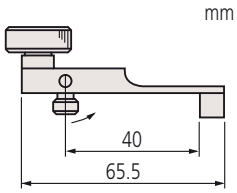

619034

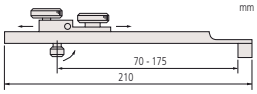

Uchwyt E : 619035
Służy do mocowania do podstawy uchwytu razem z innymi płytkami o długości do 125 mm. Służy do mocowania szczęk .

Wszystkie produkty przeznaczone są do sprzedaży podmiotom gospodarczym. Charakterystyki produktów, w szczególności specyfikacje techniczne, są wiążące tylko na podstawie wyraźnie wyrażonej zgody. Ceny produktów są podawane na zapytanie.

Przybory dla płytek wzorcowych

Seria 619

Ten zestaw przyborów przeznaczony jest specjalnie dla płytek wzorcowych o długości powyżej 100mm, posiadających dwa otwory łączeniowe.



516-601J



516-602J

1. Zestawy

Nr	W zestawie
516-601J	(1 x 619003; 1 x 619004; 1 x 619005; 1 x 619009; 2 x 619010; 2 x 619011; 2 x 619012; 2 x 619013; 2 x 619014; 2 x 619018; 1 x 619019; 1 x 619020; 2 x 619021; 1 x 619022; 1 x 619023)
516-602J	(1 x 619002; 1 x 619003; 1 x 619004; 1 x 619005; 1 x 619009; 2 x 619010; 2 x 619011; 2 x 619012; 1 x 619019; 1 x 619020; 1 x 619022)

2. Uchwyty

Nr	L [mm]
619002	15-60
619003	5-100
619004	15-160
619005	20-250

3. Podstawa uchwytu

Nr	Opis
619009	35 mm

4. Szczęki półokrągłe

Nr	Rozmiar	A [mm]	B [mm]	C [mm]	H [mm]
619010	Szczęka półokrągła 2 mm	5,5	40	7,5	2 ±0,0005
619011	Szczęka półokrągła 5 mm	14	45	7,5	5 ±0,0005
619012	Szczęka półokrągła 8 mm	18,5	50	8,5	8 ±0,0005
619013	Szczęka półokrągła 12 mm	25	75	13	12 ±0,0005
619014	Szczęka półokrągła 20 mm	25	125	20,5	20 ±0,0005

5. Różnorodne szczęki

Nr	Opis
619018	Szczęka płaska
619019	Końcówka traserska
619020	Kieł centrujący
619021	Kieł kontrolny

Pręty trójgraniaste

Nr	A [mm]
619022	16
619023	19,5

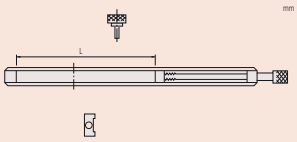

Uchwyt : 619002 do 619005
Służy do zaciskania szczęki płaskiej, końcówki traserskiej itp. ze stosem płytek wzorcowych.

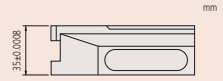

Podstawa uchwytu 35 mm : 619009
Służy jako podstawa stosu płytek wzorcowy, z którym, za pomocą uchwytu, zaciśnięte są różnego typu kły lub wkładki.



Szczęka półokrągła : 619010 do 619014
Po zaciśnięciu dwóch takich szczęk w uchwycie tworzą one sprawdzian do kontroli średnic wewnętrznych i zewnętrznych.

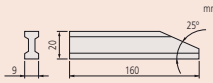

Szczęka płaska : 619018
Po zaciśnięciu dwóch takich szczęk w uchwycie tworzą one sprawdzian do kontroli wymiarów wewnętrznych i zewnętrznych (z wyjątkiem średnic).

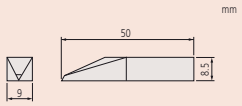

Końcówka traserska : 619019
Przy stosowaniu z uchwytem i podstawą uchwytu służy do trasowania linii prostych na przedmiotach ze stałą odległością od płaszczyzny bazowej.

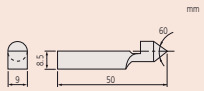

Kieł centrujący : 619020
Po umieszczeniu w otworze lub wgłębieniu stożkowym kieł ten służy jako punkt zaczepienia dla cyrkla drążkowego utworzonego z płytek wzorcowych, którym można trasować okręgi.

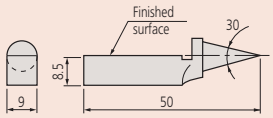

Kieł kontrolny : 619021
Do sprawdzania odległości pomiędzy liniami i punktami.



Pręt trójgraniasty : 619022/619023
Może być wykorzystany do sprawdzania równoległości.

Wszystkie produkty przeznaczone są do sprzedaży podmiotom gospodarczym. Charakterystyki produktów, w szczególności specyfikacje techniczne, są wiążące tylko na podstawie wyraźnie wyrażonej zgody. Ceny produktów są podawane na zapytanie.

Blok ścierny "Ceraston"



Usuwanie zanieczyszczeń

1 Przy użyciu rozpuszczalnika usuń wszelkie zanieczyszczenia w postaci pyłu i w oleju z płytki wzorcowej i bloku Ceraston (kamień Arkansas).
2 Umieść płytkę wzorcową na bloku Ceraston tak, aby strona z zanieczyszczeniami leżała na powierzchni ściernej bloku. Wywierając lekki nacisk przesuwaj płytkę wzorcową tam i z powrotem około dziesięciu razy (Rys. 1). W przypadku cienkich płytek wzorcowych, dla równomiernego rozłożenia nacisku, użyj bloku gumowego (Rys. 2).
3 Sprawdź stan czyszczonej powierzchni płytki wykorzystując płaską płytkę interferencyjną. Jeśli niedoskonałości powierzchni nie zostały usunięte, powtórz krok (2). Jeśli są one zbyt duże, może się okazać, że nie można ich usunąć przy użyciu bloku ściernego. W takim przypadku płytkę wzorcową należy odrzucić.



Akcesoria do pielęgnacji płytek wzorcowych

- Aluminiowo-ceramiczny blok ścierny do usuwania niedoskonałości powierzchni z materiałów twardych, takich jak ceramika, których nie można usunąć za pomocą zwykłych bloków.
- Może być używany do czyszczenia zarówno płytek stalowych jak i ceramicznych.



601644 601645

Nr	Wymiary (SxGxW)	Waga [g]
601645	100 x 25 x 12 mm	110
601644	150 x 50 x 20 mm	530

Artykuły eksploatacyjne

Nr	Opis
601645	Ceraston
600004	Pinceta
600005	Mieszek
600006	Ściereczka papierowa
600007	Mata ze sztucznej skóry
600008	Butelka ze środkiem do czyszczenia (100ml)
600009D	Rękawiczki

Zestaw do pielęgnacji płytek wzorcowych

Seria 516

Zestaw do pielęgnacji płytek wzorcowych posiada następujące cechy:
- Zawiera wszystkie narzędzia niezbędne dla codziennej pielęgnacji i przechowywania płytek wzorcowych.
- Dostarczany w drewnianej skrzynce



Nr	Dołączone narzędzia i wyposażenie
516-650E	Ceraston (**601645**): Do usuwania niedoskonałości powierzchni pomiarowej. Pinceta (**600004**): Do chwytania cienkich płytek. Mieszek (**600005**): Do zdmuchiwania pyłu z powierzchni pomiarowej. Ściereczka papierowa (**600006**): Do wycierania rdzy, oleju ochronnego i zanieczyszczeń. Mata ze sztucznej skóry (**600007**): Mata do rozkładania płytek. Butelka z dozownikiem (**600008**): Do przechowywania środka czyszczącego (100 mL). Rękawiczki (**600009D**)

Wszystkie produkty przeznaczone są do sprzedaży podmiotom gospodarczym. Charakterystyki produktów, w szczególności specyfikacje techniczne, są wiążące tylko na podstawie wyraźnie wyrażonej zgody. Ceny produktów są podawane na zapytanie.

Krótki przewodnik po przyrządach pomiarowych

Płytki wzorcowe

Definicja metra

Na 17 Ogólnej Konferencji Miar i Wag w roku 1983 postanowiono o nowej definicji metra jako jednostce miary. Postanowiono, że metr jest to droga jaką przebywa światło w próżni w przedziale czasu 1/299 792 458 sekundy. Płytka wzorcowa stanowi praktyczną realizację tej jednostki i jako taka jest szeroko stosowana w przemyśle.

Doskonałe składanie płytek wzorcowych

- Składanie powinno być zawsze wykonywane w czystym miejscu na miękkiej podkładce - w przypadku wypadnięcia z dłoni płytka nie ulegnie uszkodzeniu.
- Należy zetrzeć warstwę oleju z płytek wzorcowych przy użyciu miękkiej ściereczki i eteru.
- Po tym "zgrubnym" czyszczeniu powierzchnie oczyścić za pomocą pędzelka kosmetycznego nasączonego eterem, a następnie oczyścić podmuchem powietrza.
- Nigdy nie należy używać do czyszczenia alkoholu ani zwykłej benzyny. Zwykła benzyna zawiera zbyt wiele zanieczyszczeń, a alkochol zawsze zawiera trochę wody, która powoduje korozję.
- Najodpowiedniejsze do czyszczenia są ściereczki z mikrofibry.
- Sprawdzić czy na czyszczonej płytce nie ma rdzy ani zadrapań.
- Jeśli na powierzchni pomiarowej występują jakiekolwiek zadziory, należy je ostrożnie usunąć za pomocą Cerastone, specjalnego bloku ściernego dla płytek wzorcowych. Płytkę wzorcową należy przesuwać po powierzchni bloku ściernego wywierając bardzo niewielki nacisk.
- W przypadku, gdy pomimo dobrego stanu powierzchni pomiarowych płytki nie przywierają do siebie, można je potrzeć watą medyczną - jej oleiste składniki zapewnią cienką warstwę oleju poprawiająca przywieralność powierzchni pomiarowych.

Czas stabilizacji temperaturowej

Poniższy rysunek demonstruje stopień zmiany długości płytki wzorcowej o długości 100 mm przy trzymaniu jej gołą dłonią.

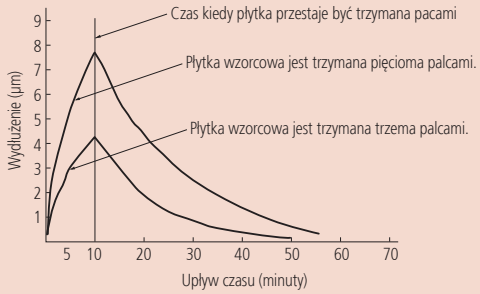

a. Składanie grubych płytek wzorcowych

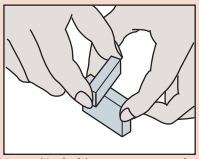

Ustawić płytki wzorcowe pod katem 90°, łącząc je na ich środkach.



Obracać płytki względem siebie pod niewielkim naciskiem. Zwieranie się płytek powinno być wyczuwalne.

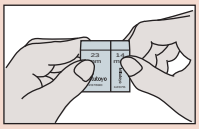

Ustawić płytki równolegle do siebie.

b. Składanie grubej i cienkiej płytki wzorcowej

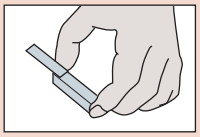

Ułożyć jeden koniec cienkiej pytki wzorcowej na końcu grubej płytki.

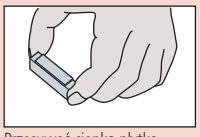

Przesuwać cienką płytkę wzorcową, naciskając cały pokrywający się obszar tak, aby na końcu ustawione były równolegle.

c. Składanie kilku cienkich płytek wzorcowych

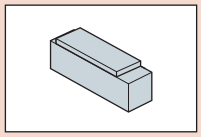

Aby zapobiec wyginaniu się cienkich płytek, należy najpierw zewrzeć pierwszą cienką płytkę z grubą

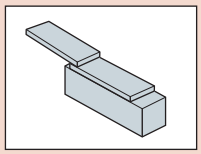

Następnie zewrzeć kolejną cienką płytkę z pozostałymi, złożonymi.

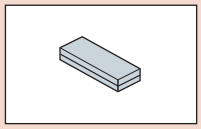

Na koniec usunąć grubą płytkę wzorcową ze stosu.

Przyłożyć płytkę interferencyjną płaską do powierzchni cienkiej płytki, by sprawdzić poprawność złożenia płytek.



Nieregularne prążki interferencyjne

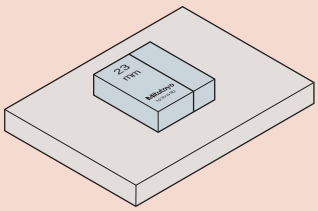

Przetrzeć odkryte powierzchnie pomiarowe i kontynuować składanie stosu płytek wzorcowych, w taki sam sposób jak dotychczas, aż do ukończenia procesu składania.

Wszystkie produkty przeznaczone są do sprzedaży podmiotom gospodarczym. Charakterystyki produktów, w szczególności specyfikacje techniczne, są wiążące tylko na podstawie wyraźnie wyrażonej zgody. Ceny produktów są podawane na zapytanie.

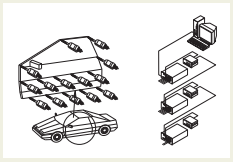

Przykłady zastosowania czujników Linear Gauge
Strona 380



SENSORPAK
Strona 381



Linear Gauge Digimatic oraz inkrementalne
Strona 382



Liczniki i wyświetlacze
Strona 393

Mu-Checker
Strona 398



Wysokiej precyzji i o niskim nacisku pomiarowym motoryczne przyrządy pomiarowe LITEMATIC
Strona 400

Wszystkie produkty przeznaczone są do sprzedaży podmiotom gospodarczym. Charakterystyki produktów, w szczególności specyfikacje techniczne, są wiążące tylko na podstawie wyraźnie wyrażonej zgody. Ceny produktów są podawane na zapytanie.

Przykłady zastosowania czujników Linear Gauge

Stosowanie czujników Linear Gauge

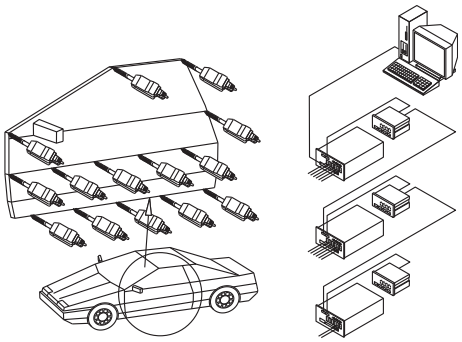

Wielopunktowy pomiar drzwi samochodu

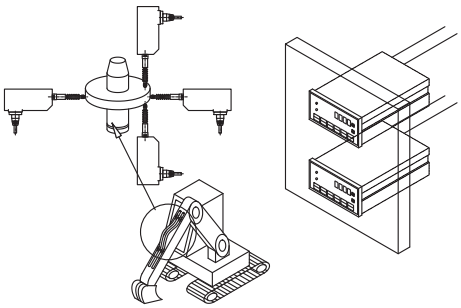

Pomiary wymiarów sprzęgieł hydraulicznych

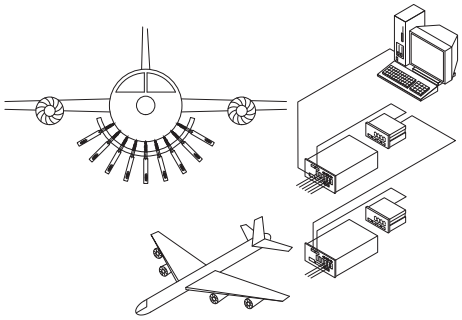

Pomiar odkształceń kadłuba samolotu

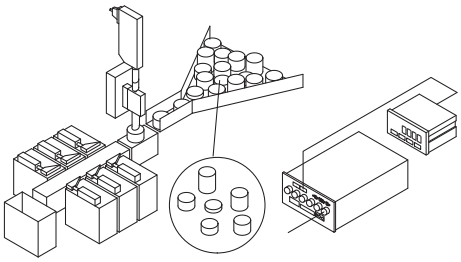

Sortowanie części ze względu na wymiar

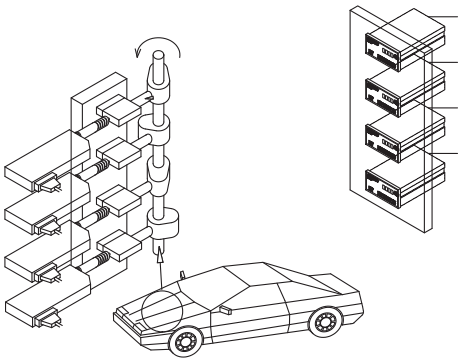

Pomiar krzywki

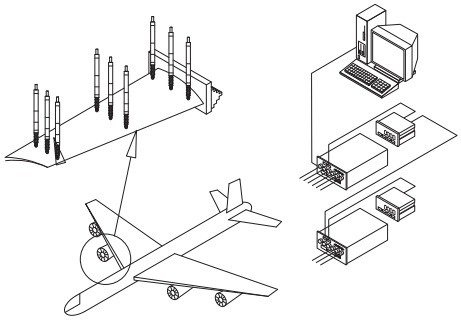

Wielopunktowy pomiar łopatek turbin

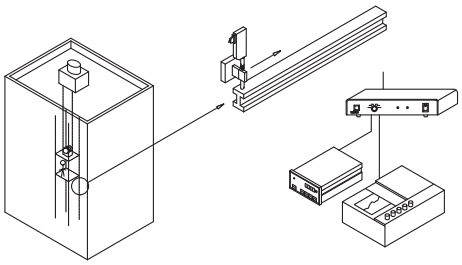

Pomiary wygięcia prowadnic

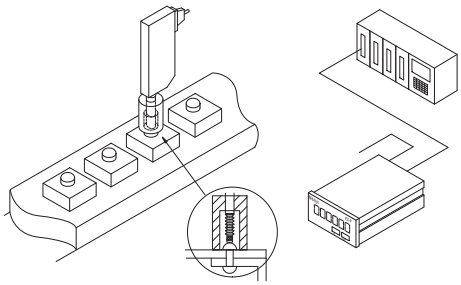

Sprawdzanie łbów nitów

Wszystkie produkty przeznaczone są do sprzedaży podmiotom gospodarczym. Charakterystyki produktów, w szczególności specyfikacje techniczne, są wiążące tylko na podstawie wyraźnie wyrażonej zgody. Ceny produktów są podawane na zapytanie.

SENSORPAK

Specyfikacja techniczna

System operacyjny	Windows® 7 (32/64 bit) Windows® 8. 1 (32/64 bit) Excel® 2007, 2010, 2013
Dostawa	Klucz licencyjny, Pyta CD z oprogramowaniem

Wyposażenie specjalne

Nr	Opis
12AAA807D	Kabel RS-232C (2m)

Program SENSORPAK wspomaga obsługę specjalnych przyrządów pomiarowych i stanowisk pomiarowych. Posiada on następujące cechy:

- Jednoczesne wyświetlanie wartości pomiarowych do 60 czujników w czasie rzeczywistym.
- Obliczenia na podstawie zmierzonych wartości do 30 czujników w czasie rzeczywistym.
- Różne sposoby prezentacji graficznej wyników pomiarów: liczba, czujnik zegarowy, wskaźnik paskowy.
- Rejestrowanie danych w kartach kontroli lub w tabelach.
- Możliwe dalsze przetwarzanie danych pomiarowych w programach zewnętrznych np. Microsoft® Excel®, MeasurLink.



Ekran pomiarów



Ekran z czujnikami zegarowymi

Model	SENSORPAK
Nr	**02NGB072**
Wyprowadzanie danych	Bezpośrednie wprowadzanie do arkusza Microsoft® Excel®, zapis do pliku CSV (kompatybilny z MeasurLink)
Funkcje obliczeniowe	Obliczane wartości : suma, różnica, średnia, maksimum, minimum, zakres (maksimum-minimum), obliczenia ze stałą. Obsługiwane czujniki : Maks. 30
Grupowa ocena tolerancji	Ocena GO/NG (poprzez określenie wykorzystywanych czujników) Wyjście sygnału GO/NG z opcjonalnym kablem We/Wy
Wprowadzanie danych	Funkcja wyzwalania : za pomocą klawiszy, wyzwalacza czasowego lub zewnętrznego TRG (z opcjonalnym kablem I/O) Wprowadzanie danych : Maks. 9999 razy (przy podłączonych 60 czujnikach) do 60000 razy (przy podłączonych 6 czujnikach)
Obsługiwane typy liczników	Liczniki z interfejsem RS-232C (EH oraz EV), z interfejsem USB (EH)
Wyświetlacz	Prezentacja: licznik, wskaźnik paskowy, miernik, wykres (możliwa prezentacja jednoczesna) Wynik oceny tolerancji: Oznaczanie kolorem (zielony/czerwony) Liczba przyrządów: do 60 czujników

Wszystkie produkty przeznaczone są do sprzedaży podmiotom gospodarczym. Charakterystyki produktów, w szczególności specyfikacje techniczne, są wiążące tylko na podstawie wyraźnie wyrażonej zgody. Ceny produktów są podawane na zapytanie.

Mitutoyo

Czujniki Linear Gauge ABSOLUTE Digimatic LGS

Seria 575

LGS jest kompaktowym liniowym czujnikiem przemieszczenia ABS
- Wyjście danych ABSOLUTE Digimatic oraz klasa ochronności IP-66 zapewniają to, co najlepsze w tej klasie przyrządów.



575-303

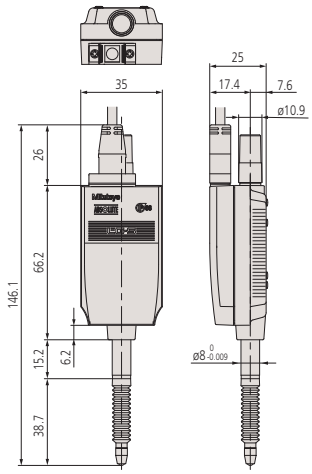

Metryczne

Nr	Zakres [mm]	Nacisk pomiarowy*1	Ø tulei	Dokładność	Kierunek zliczania	Waga [g]
575-303	0-12,7	2 N/1,8 N/1,6 N	8 mm	15 µm	dodatni	190
575-304	0-12,7	2 N/1,8 N/1,6 N	8 mm	15 µm	ujemny	190

*1 Wrzeciono w dół/poziomo/w górę

Dostępne też! Modele Calowe

Specyfikacja techniczna

Typ przetwornika	Elektrostatyczny pojemnościowy enkoder liniowy ABSOLUTE
Maks. prędkość suwaka	Nieograniczona (pomiar w trybie skanowania nie jest możliwy)
Końcówka pomiarowa	Ø3 mm, kulka węglikowa gwint: M 2,5 x 0,45 mm
Długość kabla	2 m
Rozdzielczość	0,01 mm
Sygnał wyjściowy	Digimatic
Warunki otoczenia	0-40°C (20-80% wilgotności wzgl., bez kondensatu)
Typ łożyska	Łożysko ślizgowe

Wyposażenie specjalne

Nr	Opis
02ADF640	Adapter przedłużający kabla Digimatic
936937	Kabel Digimatic (1m)
965014	Kabel Digimatic (2 m)
903594	Podnośnik pneumatyczny
011318	DMX-8/2 interfejs 8-kan.
011191	DMX-16 interfejs 16-kan.
011255	DMX-16C interfejs 16-kan. z mikroprocesorami
542-007D	Licznik EC z wyświetlaczem
542-016	Licznik EG z wyświetlaczem
542-093-2	Licznik EB z wyświetlaczem
542-072D	Licznik EH z podwójnym wyświetlaczem
542-064	Licznik EV z wyświetlaczem

Artykuły eksploatacyjne

Nr	Opis
901312	Końcówka standardowa
238774	Silikonowa osłona wrzeciona



02ADF640

Podnośnik pneumatyczny

- Zapewnia płynne podnoszenie i opuszczanie trzpienia czujnika powietrzem.
- Prędkość podnoszenia trzpienia można regulować stopniem otwarcia przepustnicy.

Nr	Zakres [mm]	Uwagi	Do stosowania z modelami	Ciśnienie powietrza [MPa]	Waga [g]
903594	10	Wymagany filtr powietrza, regulator i smarownica	LGS	0,5	60

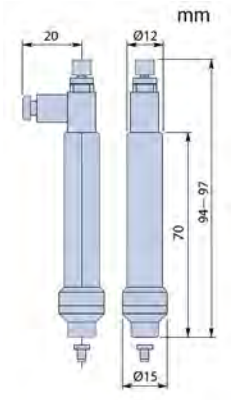

903594

Specyfikacja techniczna

Przepustnica	Ø wewn. 2,5 mm Ø zewn. 3,2 mm

Wyposażenie specjalne

Nr	Opis
903594	Podnośnik pneumatyczny

Więcej szczegółów, patrz dokumentacja Linear Gauge

Wszystkie produkty przeznaczone są do sprzedaży podmiotom gospodarczym. Charakterystyki produktów, w szczególności specyfikacje techniczne, są wiążące tylko na podstawie wyraźnie wyrażonej zgody. Ceny produktów są podawane na zapytanie.

Linear Gauge ABSOLUTE Digimatic serii LGD

Seria 575

- Odpowiedni do instalacji w maszynach i urządzeniach pomiarowych oraz do pomiarów wielopozycyjnych.
- Wyprowadzanie danych w formacie Digimatic, umożliwia dokumentowanie i ustalanie wartości pomiarów poprzez interfejsy i procesory danych.



575-326

Specyfikacja techniczna

Typ przetwornika	Elektrostatyczny pojemnościowy enkoder liniowy ABSOLUTE
Maks. prędkość suwaka	Nieograniczona (pomiar przez skanowanie nie jest możliwy)
Końcówka pomiarowa	Ø3 mm węglikowa, gwint: M 2,5 x 0,45
Rozdzielczość	0,01 mm
Sygnał wyjściowy	Digimatic
Warunki otoczenia	0 °C do 40 °C (20 % do 80 % wilgotności wzgl., bez kondensatu)
Wejście sygnału	Sygnał zerowania
Typ łożyska	Liniowe łożysko kulkowe

Wyposażenie standardowe

Nr	Opis
538610	Klucz dla końcówki pomiarowej (dla modeli o zakresie 10 mm)
04GAA857	Klucz do końcówki pomiarowej (dla modeli o zakresie 25/50 mm)

Wyposażenie specjalne

Nr	Opis
02ADF640	Adapter przedłużający kabla Digimatic
936937	Kabel Digimatic (1m)
965014	Kabel Digimatic (2 m)
02ADB680	Zestaw montażowy Ø 9,5 mm (dla modeli 10 mm)
02ADN370	Zestaw montażowy Ø18 mm (dla modeli 25 mm/50 mm)
011318	DMX-8/2 interfejs 8-kan.
011191	DMX-16 interfejs 16-kan.
011255	DMX-16C interfejs 16-kan. z mikroprocesorami
542-007D	Licznik EC z wyświetlaczem
542-016	Licznik EG z wyświetlaczem
542-093-2	Licznik EB z wyświetlaczem
542-072D	Licznik EH z podwójnym wyświetlaczem
542-064	Licznik EV z wyświetlaczem
Sterowanie pneumatyczne	
02ADE230	Podnośnik pneumatyczny 10 mm
02ADE250	Podnośnik pneumatyczny 25 mm
02ADE270	Podnośnik pneumatyczny 50 mm

Artykuły eksploatacyjne

Nr	Opis
901312	Końcówka standardowa
238772	Osłona gumowa 10 mm
962504	Osłona gumowa 25 mm
962505	Osłona gumowa 50 mm



02ADF640

Więcej szczegółów, patrz dokumentacja Linear Gauge

Metryczne

Nr	Zakres [mm]	Nacisk pomiarowy*1	Ø tulei	Dokładność	Długość kabla [m]	Waga [g]
575-326	0-10	1,2 N/1,1 N/1 N	8 mm	20 µm	2	260
575-326-3	0-10	1,2 N/1,1 N/1 N	8 mm	20 µm	3	310
575-326-5	0-10	1,2 N/1,1 N/1 N	8 mm	20 µm	5	360
575-326-7	0-10	1,2 N/1,1 N/1 N	8 mm	20 µm	7	410
575-327	0-25	4,6 N/4,3 N/4 N	15 mm	20 µm	2	300
575-327-3	0-25	4,6 N/4,3 N/4 N	15 mm	20 µm	3	350
575-327-5	0-25	4,6 N/4,3 N/4 N	15 mm	20 µm	5	400
575-327-7	0-25	4,6 N/4,3 N/4 N	15 mm	20 µm	7	450
575-328	0-50	5,7 N/5,3 N/4,9 N	15 mm	30 µm	2	400
575-328-3	0-50	5,7 N/5,3 N/4,9 N	15 mm	30 µm	3	450
575-328-5	0-50	5,7 N/5,3 N/4,9 N	15 mm	30 µm	5	500
575-328-7	0-50	5,7 N/5,3 N/4,9 N	15 mm	30 µm	7	550

*1 Wrzeciono w dół/poziomo/w górę

Dostępne też! Modele Calowe

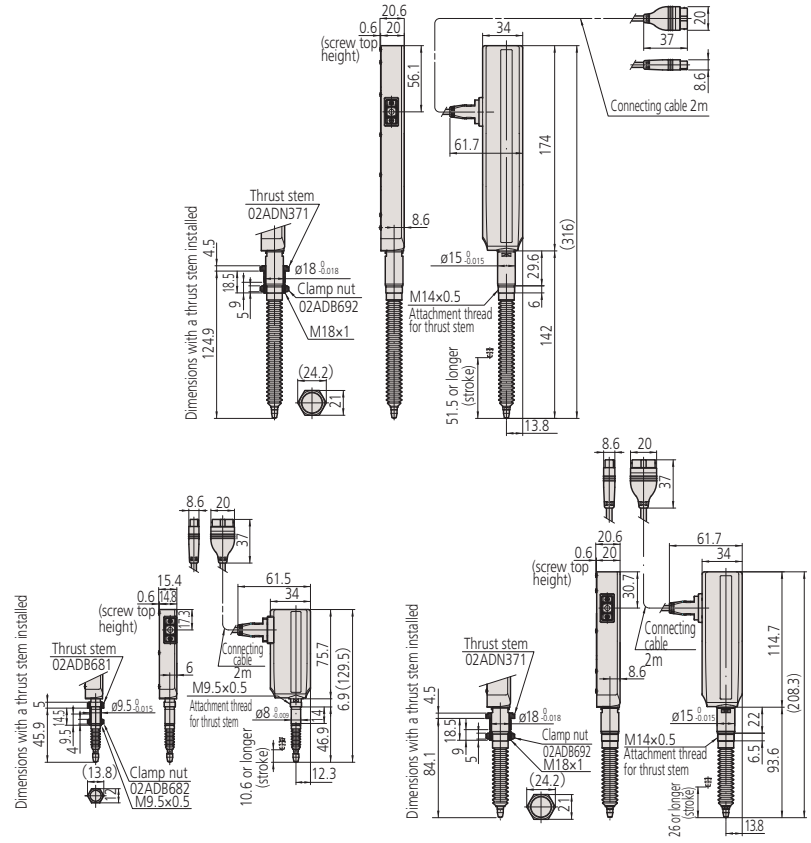

Wszystkie produkty przeznaczone są do sprzedaży podmiotom gospodarczym. Charakterystyki produktów, w szczególności specyfikacje techniczne, są wiążące tylko na podstawie wyraźnie wyrażonej zgody. Ceny produktów są podawane na zapytanie.

Standardowy czujnik Linear Gage serii LGF

Seria 542

IP66

Wytrzymałe i ekonomiczne czujniki Linear Gage LGF.

- Dzięki zaawansowanej konstrukcji prowadnicy wrzeciona sprawia, że urządzenie jest bardzo odporne na uderzenia i wibracje.
- Różnicowy prostokątny sygnał wyjściowy poszerza zakres zastosowań.
- Długa żywotność dzięki zastosowaniu liniowych łożysk kulkowych wrzeciona.



542-161

Nr	Zakres [mm]	Nacisk pomiarowy*1	Rozdzielczość [mm]	Ø tulei	Maks. prędkość suwaka	Dokładność	Krok sygnału [µm]	Waga [g]
542-612	0-25	4,6/4,3/4 N	0,005	15 mm	1500 mm/s	(7,5 + L/50) µm/s	20	300
542-613	0-50	5,7/5,3/4,9 N	0,005	15 mm	1500 mm/s	(7,5 + L/50) µm/s	20	400
542-161	0-10	1,2/1,1/1 N	0,001	8 mm	1500 mm/s	(1,5 + L/50) µm/s	4	260
542-162	0-25	4,6/4,3/4 N	0,001	15 mm	1500 mm/s	(1,5 + L/50) µm/s	4	300
542-163	0-50	5,7/5,3/4,9 N	0,001	15 mm	1500 mm/s	(1,5 + L/50) µm/s	4	400
542-171	0-10	1,2/1,1/1 N	0,0005	8 mm	1500 mm/s	(1,5 + L/50) µm/s	2	260
542-172	0-25	4,6/4,3/4 N	0,0005	15 mm	1500 mm/s	(1,5 + L/50) µm/s	2	300
542-173	0-50	5,7/5,3/4,9 N	0,0005	15 mm	1500 mm/s	(1,5 + L/50) µm/s	2	400
542-181	0-10	1,2/1,1/1 N	0,0001	8 mm	400 mm/s	(0,8 + L/50) µm/s	0,4	310
542-182	0-25	4,6/4,3/4 N	0,0001	15 mm	400 mm/s	(0,8 + L/50) µm/s	0,4	350

*1 Wrzeciono w dół/poziomo/w górę

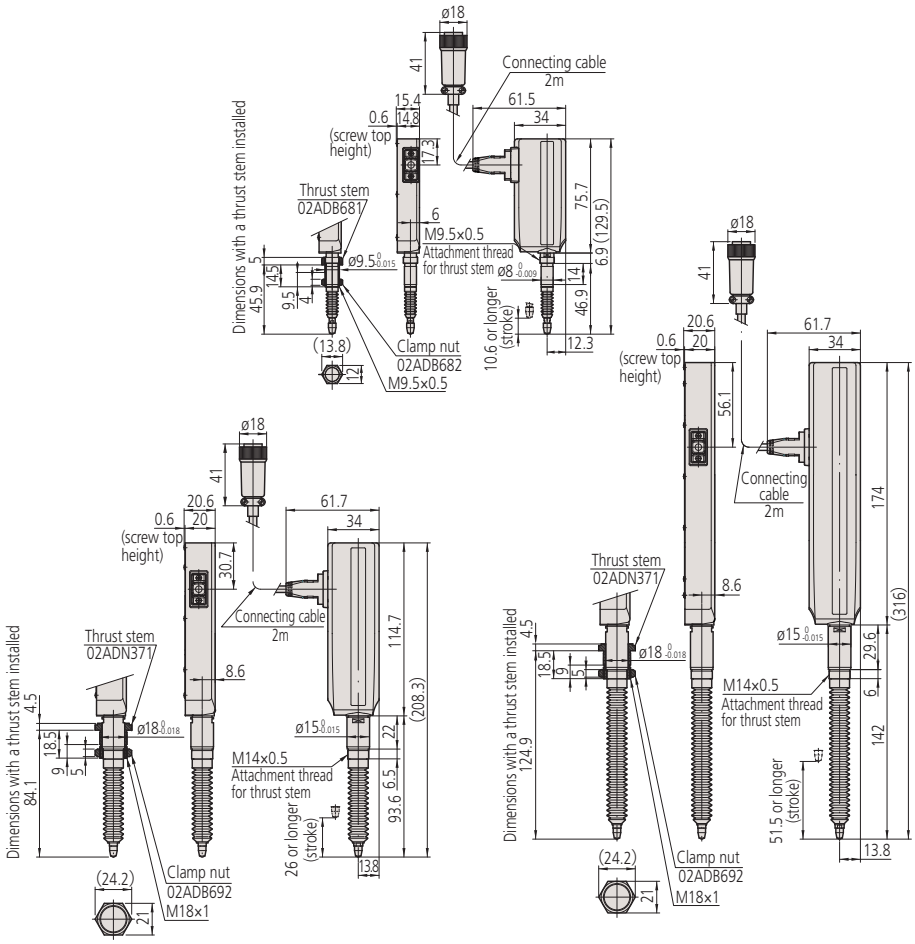

Specyfikacja techniczna

Typ przetwornika	Fotoelektryczny enkoder liniowy
Końcówka pomiarowa	Ø3 mm, kulka węglikowa z gwintem: M 2,5 x 0,45
Długość kabla	2 m
Zasilanie	5 V (4,8 V do 5,2 V), maks. 120 mA
Sygnał wyjściowy	Przesunięty w fazie o 90°, różnicowy sygnał prostokątny (odpowiednik RS-422A), minimalna szerokość zbocza 1000 ns (typ 5 µm) 500 ns (typ 1 µm) 250 ns (typ 0,5 µm) 200 ns (typ 0,1 µm)
Warunki otoczenia	0 °C do 40 °C (20 % do 80 % wilgotności wzgl., bez kondensatu)
Typ łożyska	Liniowe kulkowe

Wyposażenie standardowe

Nr	Opis
538610	Klucz dla końcówki pomiarowej (dla modeli o zakresie 10 mm)
04GAA857	Klucz do końcówki pomiarowej (dla modeli o zakresie 25/50 mm)

Wyposażenie specjalne

Nr	Opis
542-015	Licznik EG z wyświetlaczem
542-092-2	Licznik EB z pojedynczym wyświetlaczem
542-075D	Licznik EH z wyświetlaczem
542-071D	Licznik EH z wyświetlaczem
542-063	Licznik EV z wyświetlaczem
Kabel przedłużający	
902432	Kabel przedłużający (20 m)
902433	Kabel przedłużający (10 m)
902434	Kabel przedłużający (5 m)
Sterowanie pneumatyczne	
02ADE230	Podnośnik pneumatyczny 10 mm
02ADE250	Podnośnik pneumatyczny 25 mm
02ADE270	Podnośnik pneumatyczny 50 mm
Zestaw montażowy	
02ADB680	Zestaw montażowy Ø 9,5 mm (dla modeli 10 mm)
02ADN370	Zestaw montażowy Ø18 mm (dla modeli 25 mm/50 mm)

Artykuły eksploatacyjne

Nr	Opis
901312	Końcówka standardowa
238772	Osłona gumowa 10 mm
962504	Osłona gumowa 25 mm
962505	Osłona gumowa 50 mm

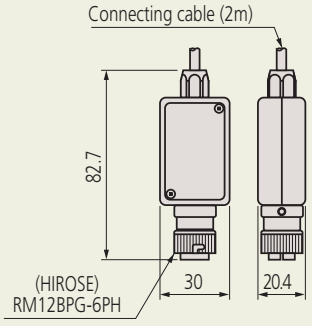

542-181
542-182

Wszystkie produkty przeznaczone są do sprzedaży podmiotom gospodarczym. Charakterystyki produktów, w szczególności specyfikacje techniczne, są wiążące tylko na podstawie wyraźnie wyrażonej zgody. Ceny produktów są podawane na zapytanie.

Linear Gauge serii LGF-Z z punktem referencyjnym

Seria 542

IP66

Bardzo wytrzymały i ekonomiczny czujnik Linear Gage z punktem referencyjnym oferuje następujące korzyści:

- Dzięki zawansowanej konstrukcji prowadnicy wrzeciona seria urządzenie jest bardzo odporne na uderzenia i wibracje.
- Wyjściowy różnicowy sygnał prostokątny do różnorodnych zastosowań.
- Wydłużony okres użytkowania dzięki zastosowaniu liniowych łożysk kulkowych wrzeciona.
- Punkt zerowy na skali wskazuje punkt referencyjny

Specyfikacja techniczna

Typ przetwornika	Fotoelektryczny enkoder liniowy
Maks. prędkość suwaka	1500 mm/s
Końcówka pomiarowa	Ø3 mm, kulka węglikowa z gwintem: M 2,5 x 0,45
Długość kabla	2 m
Zasilanie	5 V (4,8 V do 5,2 V), maks. 120 mA
Sygnał wyjściowy	Przesunięty w fazie o 90°, różnicowy sygnał prostokątny (odpowiednik RS-422A), minimalna szerokość zbocza 200 ns (dla typu 1 µm), 250 ns (dla typu 0,5 µm)
Warunki otoczenia	0 °C do 40 °C (20 % do 80 % wilgotności wzgl., bez skroplin)
Typ łożyska	Liniowe łożysko kulkowe
Punkt referencyjny liniału	3 mm od najniższego punktu (typ 10 mm) 5 mm od najniższego punktu (typ 25,5 mm)

Wyposażenie standardowe

Nr	Opis
538610	Klucz dla końcówki pomiarowej (dla modeli o zakresie 10 mm)
04GAA857	Klucz do końcówki pomiarowej (dla modeli o zakresie 25/50 mm)

Wyposażenie specjalne

Nr	Opis
02ADB680	Zestaw montażowy Ø 9,5 mm (dla modeli 10 mm)
02ADN370	Zestaw montażowy Ø18 mm (dla modeli 25 mm/50 mm)
02ADE230	Podnośnik pneumatyczny 10 mm
02ADE250	Podnośnik pneumatyczny 25 mm
02ADE270	Podnośnik pneumatyczny 50 mm
542-017	Licznik EG z wyświetlaczem
542-094-2	Licznik EB z wyświetlaczem
542-073D	Licznik EH z wyświetlaczem
542-067	Licznik EV z wyświetlaczem
Kabel przedłużający	
02ADF260	Kabel przedłużający (5m)
02ADF280	Kabel przedłużający (10m)
02ADF300	Kabel przedłużający (20m)

Artykuły eksploatacyjne

Nr	Opis
901312	Końcówka standardowa
238772	Osłona gumowa 10 mm
962504	Osłona gumowa 25 mm
962505	Osłona gumowa 50 mm

Więcej szczegółów, patrz dokumentacja Linear Gauge



542-164

Nr	Zakres [mm]	Nacisk pomiarowy*1	Rozdzielczość [mm]	Ø tulei	Dokładność	Krok sygnału [µm]	Waga [g]
542-174	0-10	1,2 N/1,1 N/1 N	0,0005	8 mm	(1,5 + L/50)µm	2	260
542-164	0-10	1,2 N/1,1 N/1 N	0,001	8 mm	(1,5 + L/50) µm	4	260
542-175	0-25	4,6 N/4,3 N/4 N	0,0005	15 mm	(1,5 + L/50) µm	2	300
542-165	0-25	4,6 N/4,3 N/4 N	0,001	15 mm	(1,5 + L/50) µm	4	300
542-176	0-50	5,7 N/5,3 N/4,9 N	0,0005	15 mm	(1,5 + L/50) µm	2	400
542-166	0-50	5,7 N/5,3 N/4,9 N	0,001	15 mm	(1,5 + L/50) µm	4	400

*1 Wrzeciono w dół/poziomo/w górę

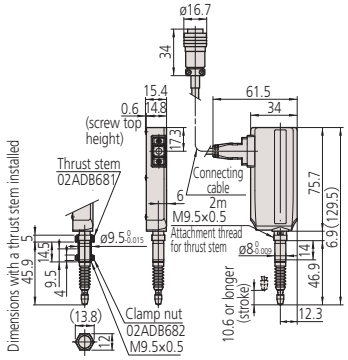

542-174, 542-164

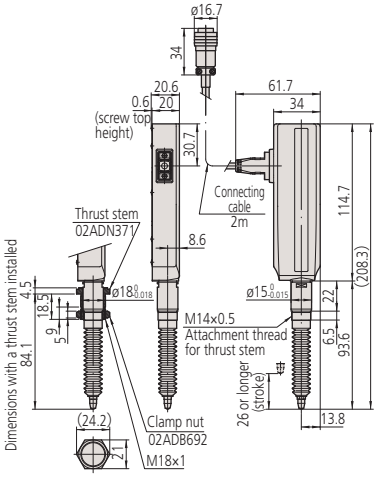

542-175, 542-165

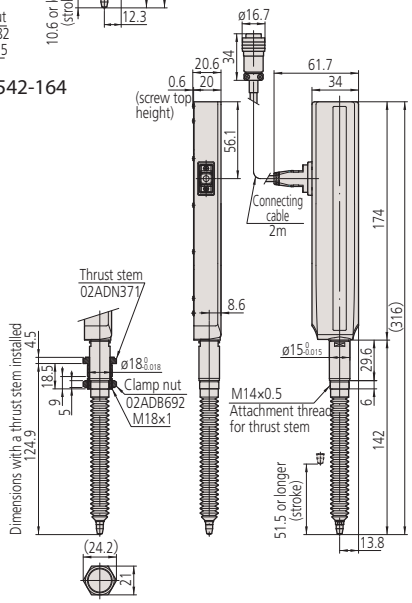

542-176, 542-166

Wszystkie produkty przeznaczone są do sprzedaży podmiotom gospodarczym. Charakterystyki produktów, w szczególności specyfikacje techniczne, są wiążące tylko na podstawie wyraźnie wyrażonej zgody. Ceny produktów są podawane na zapytanie.

Mitutoyo

Czujnik Linear Gauge SLIM HEAD serii LGK

Seria 542

Wąski czujnik do montażu o wysokiej gęstości pozwala spełnić różnorodne potrzeby pomiarowe.
Linear Gage SLIM HEAD LGK oferuje następujące korzyści:

- Wyjście różnicowego sygnału prostokątnego zapewnia szeroki zakres zastosowań.
- Niewielkie wymagania co do przestrzeni instalacji istotne w miejscach, gdzie jest ona ograniczona.
- Niewielki liniał fotoelektryczny gwarantuje wysoką precyzję w całym zakresie przemieszczenia.
- Zastosowanie liniowego łożyska kulkowego w prowadnicy wrzeciona zapewnia długi okres użytkowania.



542-156
542-157
542-158

Nr	Zakres [mm]	Nacisk pomiarowy*1	Rozdzielczość [mm]	Dokładność	Krok sygnału [µm]	Maks. prędkość suwaka	Waga [g]
542-156	0-10	0,8 N/0,75 N/0,7 N	0,001	(1,5 + L/50) µm	4	1500 mm/s	175
542-157	0-10	0,8 N/0,75 N/0,7 N	0,0005	(1,5 + L/50) µm	2	1500 mm/s	175
542-158	0-10	0,8 N/0,75 N/0,7 N	0,0001	(0,8 + L/50) µm	0,4	400 mm/s	175

*1 Wrzeciono w dół/poziomo/w górę

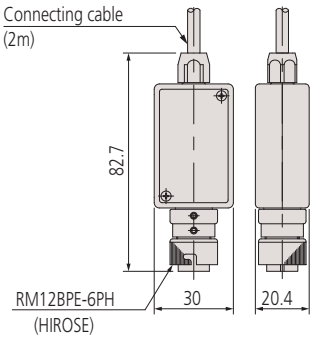

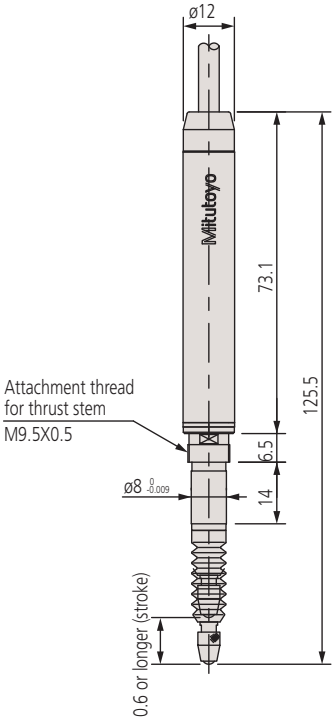

Specyfikacja techniczna

Typ przetwornika	Fotoelektryczny enkoder liniowy
Ø tulei	8 mm
Końcówka pomiarowa	Ø3 mm, kulka węglikowa, z gwintem: M 2,5 x 0,45
Długość kabla	2 m
Zasilanie	5 V (4,5 V do 5,2 V), maks. 80 mA
Sygnał wyjściowy	przesunięty w fazie o 90°, różnicowy sygnał prostokątny (odpowiednik RS-422A) 200 ns (typ 0,1 µm) 200 ns (typ 0,5 µm) 400 ns (typ 1 µm)
Warunki otoczenia	0° C do 40° C (20% do 80% wilgotności wzgl., bez kondensatu)
Typ łożyska	Liniowe łożysko kulkowe

Wyposażenie standardowe

Nr	Opis
538610	Klucz dla końcówki pomiarowej (dla modeli o zakresie 10 mm)

Wyposażenie specjalne

Nr	Opis
902434	Kabel przedłużający (5 m)
902433	Kabel przedłużający (10 m)
902432	Kabel przedłużający (20 m)
02ADE230	Podnośnik pneumatyczny 10 mm
02ADB680	Zestaw montażowy Ø 9,5 mm (dla modeli 10 mm)
542-015	Licznik EG z wyświetlaczem
542-092-2	Licznik EB z pojedynczym wyświetlaczem
542-075D	Licznik EH z wyświetlaczem
542-071D	Licznik EH z wyświetlaczem
542-063	Licznik EV z wyświetlaczem

Artykuły eksploatacyjne

Nr	Opis
901312	Końcówka standardowa
238772	Osłona gumowa 10 mm

Więcej szczegółów, patrz dokumentacja Linear Gauge

Wszystkie produkty przeznaczone są do sprzedaży podmiotom gospodarczym. Charakterystyki produktów, w szczególności specyfikacje techniczne, są wiążące tylko na podstawie wyraźnie wyrażonej zgody. Ceny produktów są podawane na zapytanie.

Czujnik Linear Gauge SLIM HEAD serii LGB

Seria 542

IP54

Bardzo wąskie czujniki liniowe, które oferują następujące korzyści:

- Wyjście różnicowego sygnału prostokątnego, umożliwia użycie czujników w szerokim zakresie zastosowań.
- Niespotykana trwałość dzięki zastosowaniu liniowego łożyska kulkowego w prowadnicy wrzeciona.

Specyfikacja techniczna

Skala	Fotoelektryczny enkoder liniowy
Maks. prędkość suwaka	900 mm/s
Końcówka pomiarowa	Ø3 mm, kulka węglikowa, z gwintem: M2,5 x 0,45
Rozdzielczość	0,001 mm
Krok sygnału	4 µm
Długość kabla	2 m
Zasilanie	5 V (4,5 V do 5,2 V), maks. 80 mA
Sygnał wyjściowy	przesunięty w fazie o 90°, różnicowy sygnał prostokątny (odpowiednik RS-422A)
Warunki otoczenia	0°C do 40°C (20% do 80% wilgotności wzgl., bez kondensatu)
Typ łożyska	Liniowe łożysko kulkowe

Wyposażenie standardowe

Nr	Opis
538610	Klucz dla końcówki pomiarowej (dla modeli o zakresie 10 mm)

Wyposażenie specjalne

Nr	Opis
902434	Kabel przedłużający (5 m)
902433	Kabel przedłużający (10 m)
902432	Kabel przedłużający (20 m)
02ADE230	Podnośnik pneumatyczny 10 mm
542-015	Licznik EG z wyświetlaczem
542-092-2	Licznik EB z pojedynczym wyświetlaczem
542-075D	Licznik EH z wyświetlaczem
542-071D	Licznik EH z wyświetlaczem
542-063	Licznik EV z wyświetlaczem

Artykuły eksploatacyjne

Nr	Opis
901312	Końcówka standardowa
238773	Osłona gumowa 5 mm
238772	Osłona gumowa 10 mm

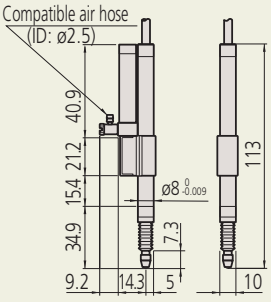

542-223

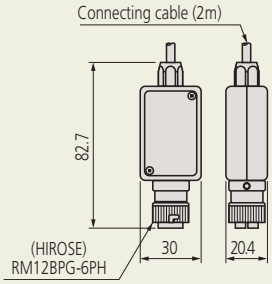

Złącze dla wszystkich przyrządów



542-204
542-204H



542-222
542-222H
542-224



542-230



542-244



542-262
542-262H
542-264



542-270

Nr	Zakres [mm]	Nacisk pomiarowy*1	Ø tulei	Dokładność	Uwagi	Waga [g]
542-244	0-5	0,65 N/0,6 N/0,55 N	9,5 mm	2 µm	-	160
542-204	0-5	0,65 N/0,6 N/0,55 N	8 mm	2 µm	-	145
542-204H	0-5	0,8 N/0,75 N/0,7 N	8 mm	1 µm	-	145
542-222	0-10	0,8 N/0,75 N/0,7 N	8 mm	2 µm	-	150
542-222H	0-10	0,8 N/0,75 N/0,7 N	8 mm	1 µm	-	150
542-224	0-10	0,6 N/0,55 N/0,5 N	8 mm	2 µm	Niski nacisk pomiarowy	165
542-230	0-10	0,8 N/0,75 N/0,7 N	8 mm	2 µm	Z cylindrem pneumat. 0,3 do 0,4 MPa	165
542-223	0-10	0,8 N/0,75 N/0,7 N	8 mm	2 µm	Z cylindrem pneumat. 0,3 do 0,4 MPa	165
542-262	0-10	0,8 N/0,75 N/0,7 N	9,5 mm	2 µm	-	170
542-262H	0-10	0,8 N/0,75 N/0,7 N	9,5 mm	1 µm	-	170
542-264	0-10	0,6 N/0,55 N/0,5 N	9,5 mm	2 µm	Niski nacisk pomiarowy	170
542-270	0-10	0,8 N/0,75 N/0,7 N	9,5 mm	2 µm	Z cylindrem pneumat. 0,3 do 0,4 MPa	170

*1 Wrzeciono w dół/poziomo/w górę

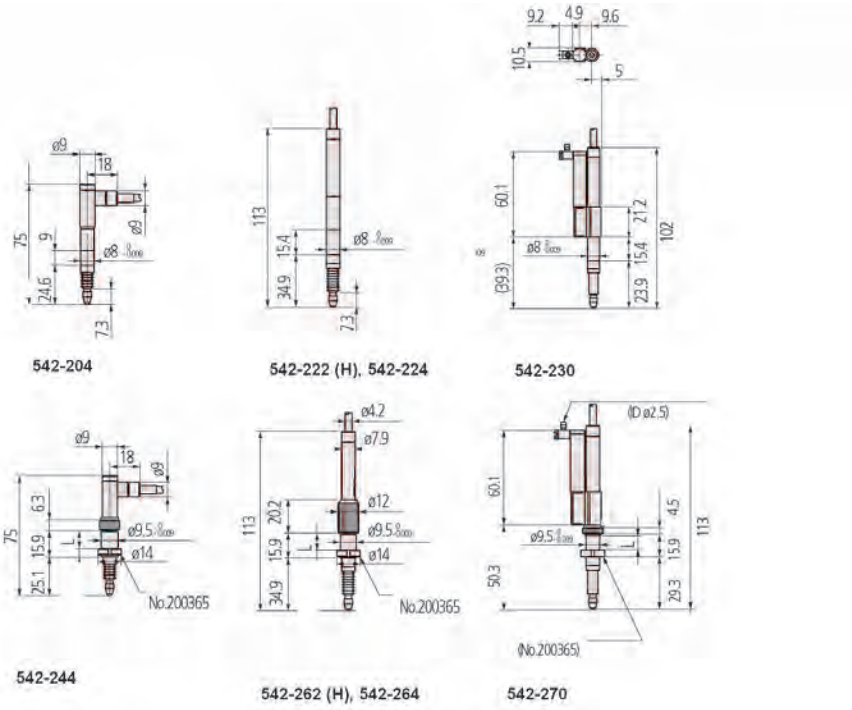

Wszystkie produkty przeznaczone są do sprzedaży podmiotom gospodarczym. Charakterystyki produktów, w szczególności specyfikacje techniczne, są wiążące tylko na podstawie wyraźnie wyrażonej zgody. Ceny produktów są podawane na zapytanie.

Mitutoyo

Wysokiej rozdzielczości czujnik Linear Gauge serii LGB

Seria 542

- Bardzo małych wymiarów liniał fotoelektryczny gwarantuje wysoką precyzję w całym zakresie przemieszczenia.
- Wyjście różnicowego sygnału prostokątnego zapewnia szeroki zakres zastosowań. Przyrząd odpowiedni jest do instalacji w maszynach i czujnikowych stanowiskach pomiarowych.
- Do montażu w maszynach i przyrządach pomiarowych.
- Zastosowanie łożysk kulkowych w prowadnicy wrzeciona gwarantuje długi okres użytkowania.



542-246

Nr	Zakres [mm]	Nacisk pomiarowy*1	Ø tulei	Dokładność	Waga [g]
542-246	0-5	0,65 N/0,6 N/0,55 N	9,5 mm	0,8 µm	160

*1 Wrzeciono w dół/poziomo/w górę

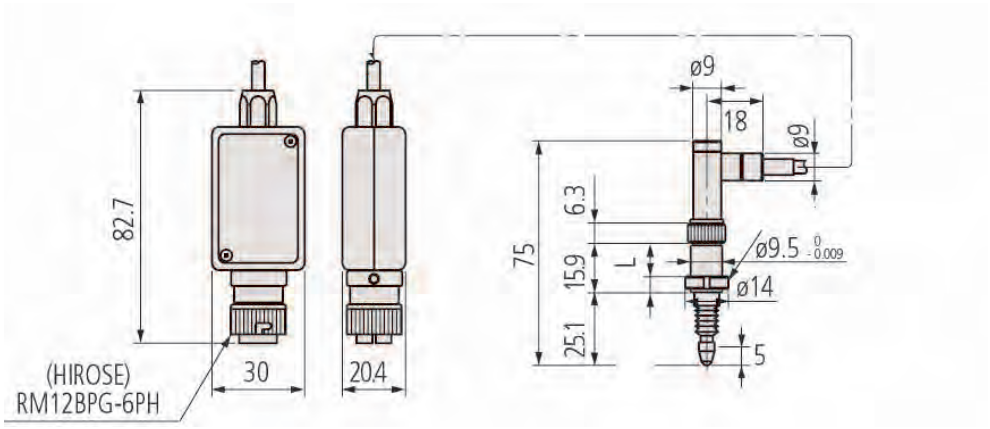

Specyfikacja techniczna

Skala	Fotoelektryczny enkoder liniowy
Maks. prędkość suwaka	380 mm/s
Końcówka pomiarowa	Ø3 mm, kulka węglikowa, z gwintem: M 2,5 x 0,45
Rozdzielczość	0,1 µm
Długość kabla	2 m
Zasilanie	5 V (4,5 V do 5,2 V), maks. 150 mA
Sygnał wyjściowy	Przesunięty w fazie o 90° różnicowy sygnał prostokątny (odpowiednik RS422)
Warunki otoczenia	0°C do 30°C (20% do 80% wilgotności wzgl., bez skroplin)
Typ łożyska	Liniowe kulkowe

Wyposażenie standardowe

Nr	Opis
538610	Klucz dla końcówki pomiarowej (dla modeli o zakresie 10 mm)

Wyposażenie specjalne

Nr	Opis
902434	Kabel przedłużający (5 m)
902433	Kabel przedłużający (10 m)
902432	Kabel przedłużający (20 m)
542-015	Licznik EG z wyświetlaczem
542-092-2	Licznik EB z pojedynczym wyświetlaczem
542-075D	Licznik EH z wyświetlaczem
542-071D	Licznik EH z wyświetlaczem
542-063	Licznik EV z wyświetlaczem

Artykuły eksploatacyjne

Nr	Opis
901312	Końcówka standardowa
238773	Osłona gumowa 5 mm

Więcej szczegółów, patrz dokumentacja Linear Gauge

Wszystkie produkty przeznaczone są do sprzedaży podmiotom gospodarczym. Charakterystyki produktów, w szczególności specyfikacje techniczne, są wiążące tylko na podstawie wyraźnie wyrażonej zgody. Ceny produktów są podawane na zapytanie.

Czujnik Linear Gauge o dużym zakresie pomiarowym serii LG/LGM

Seria 542

Czujnik ten ma duży zakres pomiarowy 100 mm

- Dostępny w wersji sterowanej ręcznie oraz motorycznie.

IP54

IP66

Typ gumowej osłony wrzeciona

Specyfikacja techniczna

Typ przetwornika	Fotoelektryczny enkoder liniowy
Końcówka pomiarowa	Ø3mm, kulka węglikowa, z gwintem: M 2,5 x 0,45
Wymiary (SxGxW)	90 x 175 x 74 mm (sterownik)
Długość kabla	2 m
Zasilanie	5 V (4,8 V do 5,2 V) (Sterownik Nr 542-313D: 230 V 50/60 Hz)
Sygnał wyjściowy	Przesunięty w fazie o 90°, różnicowy sygnał prostokątny (odpowiednik RS-422A)
Warunki otoczenia	0°C do 40°C (20% do 80% wilgotności wzgl., bez skroplin)
Typ łożyska	Liniowe łożysko kulkowe

Wyposażenie specjalne

Nr	Opis
542-015	Licznik EG z wyświetlaczem
542-092-2	Licznik EB z pojedynczym wyświetlaczem
542-075D	Licznik EH z wyświetlaczem
542-071D	Licznik EH z wyświetlaczem
542-063	Licznik EV z wyświetlaczem

Artykuły eksploatacyjne

Nr	Opis
901312	Końcówka standardowa
02ADA004	Gumowa osłona wrzeciona

Gumowa osłonka tylko dla typu IP66



Sterownik dla 542-313D, 542-315D, 542-333D, 542-335D (wyposażenie standardowe)

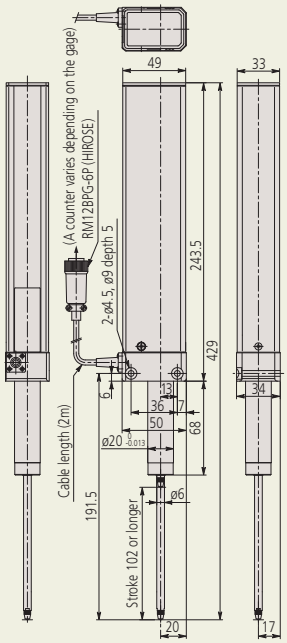

542-312, -316, -332, -336 Modele o standardowym i lekkim nacisku pomiarowym



542-312 **542-313D**

Nr	Zakres [mm]	Nacisk pomiarowy*1	Rozdzielczość [µm]	Dokładność	Uwagi	Maks. prędkość suwaka	Waga [g]
542-312	0-100	8 N/6,5 N/5 N	0,1	(2 + L/100) µm ≤ 2,5 µm	Standard	400 mm/s	640
542-316	0-100	3 N/-/-	0,1	(2 + L/100) µm ≤ 2,5 µm	O niskim nacisku	400 mm/s	750
542-314	0-100	8 N/6,5 N/5 N	0,1	(2 + L/100) µm ≤ 2,5 µm	Z osłoną gumową	400 mm/s	750
542-332	0-100	8 N/6,5 N/5 N	1	(2,5 + L/100) µm ≤ 3 µm	Standard	800 mm/s	750
542-336	0-100	3 N/-/-	1	(2,5 + L/100) µm ≤ 3 µm	O niskim nacisku	800 mm/s	750
542-334	0-100	8 N/ 6,5 N/5 N	1	(2,5 + L/100) µm ≤ 3 µm	Z osłoną gumową	800 mm/s	750
542-313D	0-100	3 N/ 6,5 N/ 9,5 N	0,1	(2 + L/100) µm ≤ 2,5 µm	Motoryczny	400 mm/s	1640
542-315D	0-100	4,5 N/-/6 N	0,1	(2 + L/100) µm ≤ 2,5 µm	Motoryczny	400 mm/s	1640
542-333D	0-100	3 N/6,5 N/9,5 N	1	(2,5 + L/100) µm ≤ 3 µm	Motoryczny	800 mm/s	940
542-335D	0-100	4,5 N/-/6 N	1	(2,5 + L/100) µm ≤ 3 µm	Motoryczny	800 mm/s	1640

*1 Wrzeciono w dół/poziomo/w górę

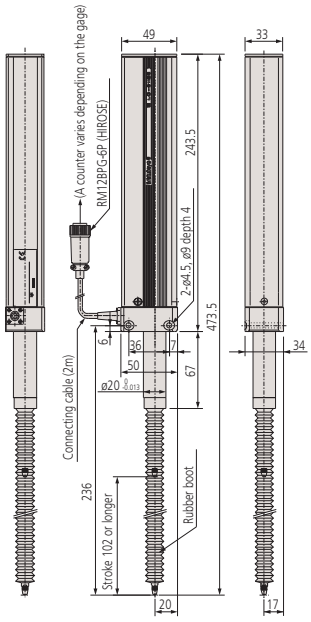

542-314, -334 Modele z gumową osłoną wrzeciona

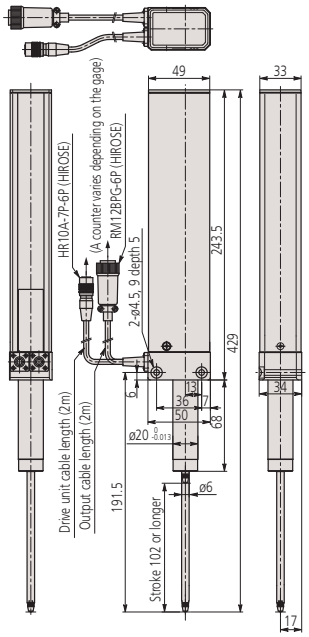

542-313, 333 Modele standardowe (typ motoryczny)

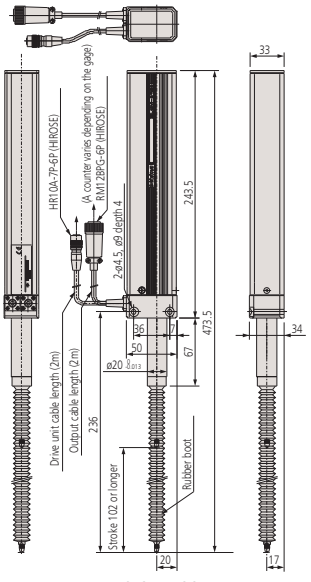

542-315, 335 Modele z gumową osłoną wrzeciona (typ motoryczny)

Wszystkie produkty przeznaczone są do sprzedaży podmiotom gospodarczym. Charakterystyki produktów, w szczególności specyfikacje techniczne, są wiążące tylko na podstawie wyraźnie wyrażonej zgody. Ceny produktów są podawane na zapytanie.

Mitutoyo

Czujniki Laser Hologage LGH

Seria 542

Wysokiej precyzji czujnik pomiarowy "Laser-Hologage" produkcji Mitutoyo

- Wykorzystuje holograficzny system pomiarowy działający w oparciu o interferencję światła laserowego na siatce dyfrakcyjnej.
- "Laser-Hologage" może być wykorzystywany jako samodzielny przyrząd pomiarowy do pomiaru przedmiotów o wysokiej precyzji wykonania oraz jako przetwornik w ultra precyzyjnych systemach pozycjonowania i sterowania.



542-711-1

Nr	Zakres [mm]	Nacisk pomiarowy*1	Rozdzielczość [µm]	Ø tulei	Dokładność	Waga [g]
542-711-1	0-10	0,55 N/0,45 N/0,35 N	0,1	15 mm	0,2 µm	200
542-712-1	0-10	0,1 N/-/-	0,1	15 mm	0,2 µm	200

*1 Wrzeciono w dół/poziomo/w górę

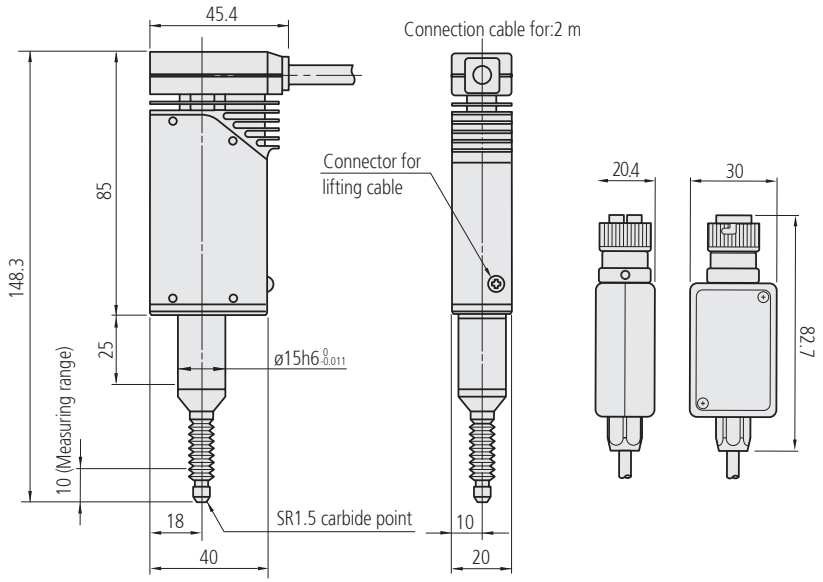

Specyfikacja techniczna

Powtarzalność	0,02 µm
Błąd powrotu	0,05 µm
Typ przetwornika	Laserowo-holograficzny
Maks. prędkość suwaka	250 mm/s
Końcówka pomiarowa	Ø3 mm, węglikowa z gwintem: M 2,5 x 0,45
Sygnał wyjściowy	Przesunięty w fazie o 90°, różnicowy sygnał prostokątny (odpowiednik RS-422A)
Krok sygnału	0,25 µm
Typ łożyska	Wysokiej precyzji liniowe łożysko kulkowe
Warunki otoczenia	10°C to 30°C (30% to 70% wilgotności wzgl., bez kondensacji)

Wyposażenie standardowe

Nr	Opis
538610	Klucz dla końcówki pomiarowej (dla modeli o zakresie 10 mm)

Wyposażenie specjalne

Nr	Opis
971750	Statyw pomiarowy dla czujników Laser Hologage LGH
971753	Kabel podnoszenia wrzeciona
971751	Uchwyt tulei do mocowania na powierzchni górnej
971752	Uchwyt tulei do mocowania na powierzchni dolnej
542-015	Licznik EG z wyświetlaczem
542-075D	Licznik EH z wyświetlaczem
542-071D	Licznik EH z wyświetlaczem

Artykuły eksploatacyjne

Nr	Opis
901312	Końcówka standardowa

Więcej szczegółów, patrz dokumentacja Linear Gauge

Wszystkie produkty przeznaczone są do sprzedaży podmiotom gospodarczym. Charakterystyki produktów, w szczególności specyfikacje techniczne, są wiążące tylko na podstawie wyraźnie wyrażonej zgody. Ceny produktów są podawane na zapytanie.

Czujniki Laser Hologage LGH

Funkcje	Seria 542
Wyjście danych DIGIMATIC	●
ON/OFF	●
Funkcje wyświetlacza	
Zerowanie	●
PRESET	●
Zmiana kierunku zliczania	●
Wyświetlanie/eksportowanie błędów	●
MAX/MIN różnica pomiarów	●
Przełączanie mm / cal	●
Wyjście RS-232C	●
Wyjście USB SENSORPAK	●
Wyjście analogowe	●
Wyjście sygnału błędu	●
Zewnętrzne ustawienie tolerancji (gdy komputer PC jest podłączony)	●

Specyfikacja techniczna

Powtarzalność	0,02 µm
Błąd powrotu	0,05 µm
Typ przetwornika	Laserowo-holograficzny
Maks. prędkość suwaka	250 mm/s
Promień końcówki	R=5 mm węglik
Typ łożyska	Wysokiej precyzji liniowe łożysko kulkowe
Warunki otoczenia	10°C to 30°C (30% to 70% wilgotności wzgl., bez kondensacji)

Wyposażenie standardowe

Nr	Opis
538610	Klucz dla końcówki pomiarowej (dla modeli o zakresie 10 mm)
542-074D	Licznik EH z podwójnym wyświetlaczem (2-fazowy z sygnałem sinusoidalnym)

Wyposażenie specjalne

Nr	Opis
971750	Statyw pomiarowy dla czujników Laser Hologage LGH
971753	Kabel podnoszenia wrzeciona
971751	Uchwyt tulei do mocowania na powierzchni górnej
971752	Uchwyt tulei do mocowania na powierzchni dolnej

Artykuły eksploatacyjne

Nr	Opis
901312	Końcówka standardowa

Więcej szczegółów, patrz dokumentacja Linear Gauge

Seria 542

"Laser-Hologage" produkcji Mitutoyo to wysokiej precyzji czujnik pomiarowy działający w oparciu interferencję, umożliwiający pomiar z niezrównaną precyzją.
Przyrządy Laser-Hologage posiadają następujące zalety:

- Wykorzystuje holograficzny system pomiarowy działający w oparciu o interferencję światła laserowego na siatce dyfrakcyjnej oferując tym samym ekstremalnej precyzji skalę holograficzną o rozdzielczości 0,01 µm.
- Kompaktowa głowica pomiarowa umożliwia wykorzystanie go jako elementu konstrukcji różnego rodzaju systemów pomiarowych znacznie niższym kosztem niż w przypadku konwencjonalnych technik laserowych.
- "Laser-Hologage" może być wykorzystany jako samodzielny przyrząd pomiarowy do pomiaru przedmiotów o wysokiej precyzji wykonania oraz jako przetwornik w ultra precyzyjnych systemach pozycjonowania i sterowania.



542-925D



Czujnik Laser Hologage dostarczany jest z wyświetlaczem (Licznik w dwóch osiach)

Nr	Zakres [mm]	Nacisk pomiarowy*1	Rozdzielczość [µm]	Ø tulei	Dokładność	Uwagi	Waga [g]
542-925D	0-10	0,55 N/0,45 N/0,35 N	0,01	15 mm	0,1 µm	Dostarczany z wyświetlaczem 542-074D	900
542-926D	0-10	0,1 N/-/-	0,01	15 mm	0,1 µm	Dostarczany z wyświetlaczem 542-074D	900

*1 Wrzeciono w dół/poziomo/w górę

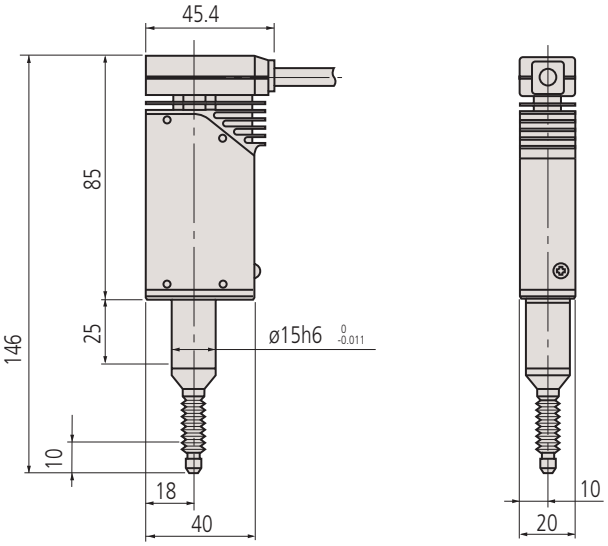

Podnośnik pneumatyczny dla Linear Gauge

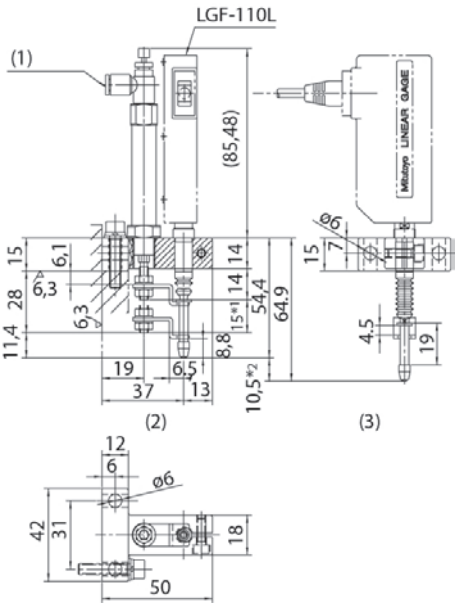

Dla Linear Gauge o zakresie 10 mm

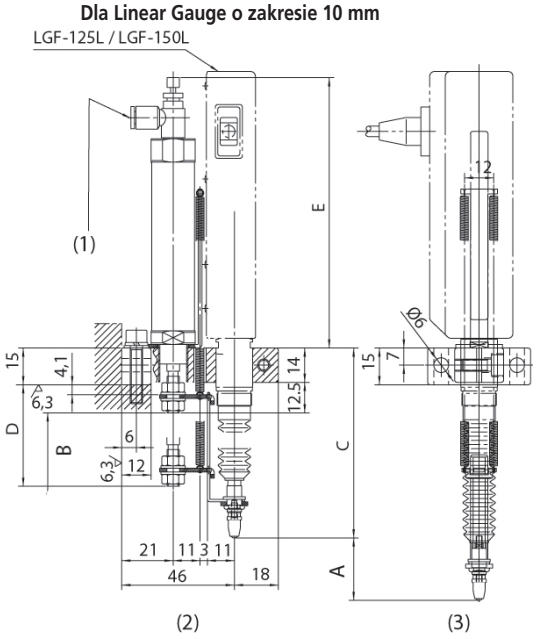

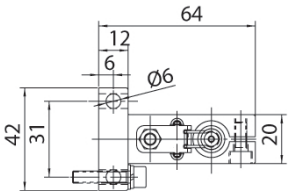

Dla Linear Gauge o zakresie od 25 mm do 50 mm

1. Regulator prędkości
2. Dopływ powietrza odłączony
3. Dopływ powietrza włączony

Więcej szczegółów, patrz dokumentacja Linear Gauge

Nr	Zakres [mm]	Uwagi	Ciśnienie powietrza [MPa]	A [mm]	B [mm]	C [mm]	D [mm]	E [mm]
02ADE230	0-10	Wymagany filtr powietrza, regulator i smarownica	0,2 do 0,4					
02ADE250	0-25	Wymagany filtr powietrza, regulator i smarownica	0,2 do 0,4	25,5	30	77,6	41,5	110,5
02ADE270	0-50	Wymagany filtr powietrza, regulator i smarownica	0,2 do 0,4	51	50	95,9	66,5	159,5

Wszystkie produkty przeznaczone są do sprzedaży podmiotom gospodarczym. Charakterystyki produktów, w szczególności specyfikacje techniczne, są wiążące tylko na podstawie wyraźnie wyrażonej zgody. Ceny produktów są podawane na zapytanie.

Licznik EC dla czujników Linear Gauge

Funkcje	Seria 542
Wyjście danych DIGIMATIC	●
ON/OFF	●
Zewnętrzny PRESET/ZERO	●
Zerowanie	●
PRESET	●
ABS/INC	●
Zmiana kierunku zliczania	●
3 stopniowe wyświetlanie tolerancji / sygnał wyjściowy	●
Wyświetlanie/eksportowanie błędów	●
Wyświetlacz z definiowalnym współczynnikiem	●
Zewnętrzny HOLD	●
Przełączanie mm / cal	●

Specyfikacja techniczna

Zasilanie	+ 9 - 12 V DC 400 mA lub zasilacz sieciowy
Wyświetlacz	Zielony, LED, 6 cyfr plus znak
Wyświetlanie oceny tolerancji	Wyświetlacz LED (w 3 stopniach: Zielony, Bursztynowy, Czerwony)

Wyposażenie standardowe

Nr	Opis
06AEG302D	Zasilacz sieciowy 9V, 500mA

Wyposażenie specjalne

Nr	Opis
936937	Kabel Digimatic (1m)
965014	Kabel Digimatic (2 m)
06ADV380D	Kabel USB ITD (2m)
02AZD790D	Kabel danych U-WAVE
Dla 542-007	
C162-155	Kabel We/Wy (2m)



Więcej szczegółów, patrz dokumentacja Linear Gauge

Seria 542

Wyświetlacz DIGIMATIC może być łączony z urządzeniami posiadającymi wyjście DIGIMATIC, takimi jak śruby mikrometryczne, czujniki zegarowe, suwmiarki oraz czujniki LGS/LGD Linear Gauge. Urządzenia posiada następujące cechy:

- Wyposażony w wyjście danych i funkcję oceny tolerancji.



542-007



Nr	Rozdzielczość [mm]	Typ sygnału wejściowego	Obsługiwane czujniki	Wejścia
542-007D	0,001/0,01 (automatycznie ustawiana przez czujnik)	Digimatic	Czujnik Digimatic Liniały Digimatic Czujnik Linear Gauge LGS/LGD	1

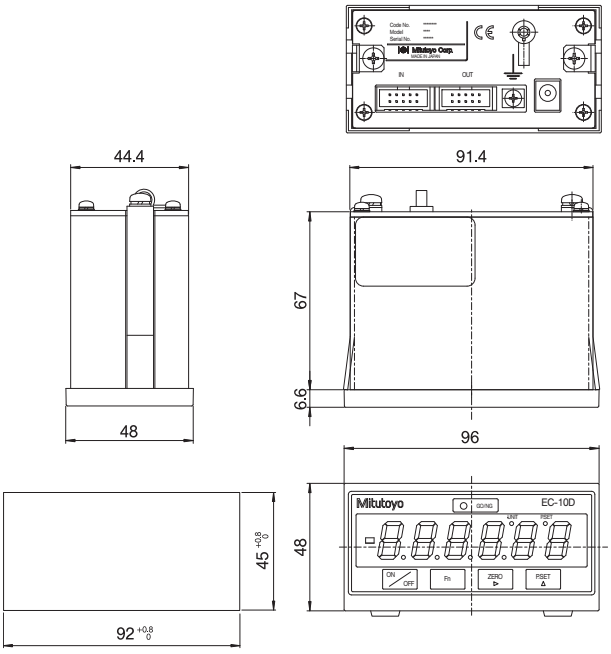

542-007

Wszystkie produkty przeznaczone są do sprzedaży podmiotom gospodarczym. Charakterystyki produktów, w szczególności specyfikacje techniczne, są wiążące tylko na podstawie wyraźnie wyrażonej zgody. Ceny produktów są podawane na zapytanie.

Mitutoyo

Licznik EG dla czujników Linear Gauge

Seria 542

Kompaktowy licznik z panelem operatorskim oferuje następujący korzyści:

- Funkcję sterowania wyjściami I/O umożliwiając ocenę tolerancji (3 lub 5 stopni) lub funkcję wyprowadzania danych przez wyjście równoległe BCD.



542-015

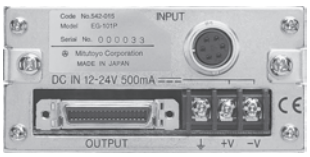



542-017

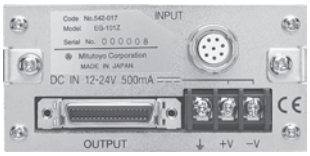



542-016

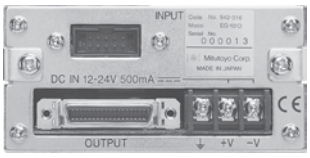

Nr	Rozdzielczość [mm]	Maks. częstotliwość wprow. danych	Typ sygnału wejściowego	Obsługiwane czujniki	Wejścia	Waga [g]
542-015	0,0001/0,0005/ 0,001/0,005/0,01	1,25 MHz (2-fazowy sygnał prostokątny), prędkość suwaka zależy od czujnika.	Różnicowy sygnał prostokątny	LGF, LGK, LGB, LG, LGM, LGH (bez LGF-Z z punktem odniesienia, LGH z rozdzielczością 0,01µm)	1	400
542-017	0,0001/0,0005/ 0,001/0,005/0,01	1,25 MHz (2-fazowy sygnał prostokątny), prędkość suwaka zależy od czujnika.	Różnicowy prostokątny z punktem referencyjnym	LGF-Z z punktem referencyjnym	1	400
542-016	0,001/0,01 (automatycznie ustawiana przez czujnik)	-	Digimatic	Czujnik Digimatic Liniały Digimatic Czujnik LGS/LGD	1	400

Ustawianie rozdzielczości	Zakres/rozdzielczość			Napięcie na krok
3 2 1	Linear Gauge 0,01 mm	Linear Gauge 0,005 mm	Linear Gauge 0,005 mm	
0 0 0	± 0,99/0,01	± 0,095/0,005	± 0,099/0,001	2,5 mV
0 0 1	± 9,99/0,01	± 0,995/0,005	± 0,999/0,001	25 mV
0 1 0	± 99,90/0,1	± 9,950/0,05	± 9,990/0,01	25 mV
0 1 1	± 999,00/1	± 99,500/0,5	± 99,900/0,1	25 mV
1 0 0	± 9990,00/10	± 995,000/5	± 999,000/1	25 mV

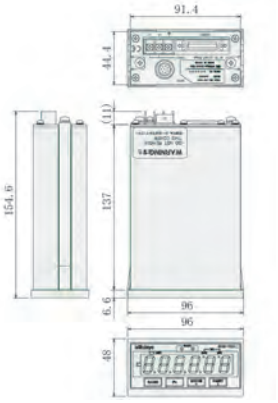

Funkcje	Seria 542 542-015	Seria 542 542-017	Seria 542 542-016
Zewnętrzny PRESET/ZERO	●		●
Zerowanie	●		●
PRESET	●		●
5 stopniowe wyświetlanie tolerancji / sygnał wyjściowy	●		●
Zmiana kierunku zliczania	●		●
ABS/INC			●
Wyjście BCD	●		●
3 stopniowe wyświetlanie tolerancji / sygnał wyjściowy	●		●
Wyświetlanie/eksportowanie błędów	●		●
Wyświetlacz z definiowalnym współczynnikiem	●		●
Pomiar MAKS / MIN / Różnica	●		●
Przełączanie mm / cal	●		●
Zewnętrzne kasowanie w.szczytowej	●		●

Specyfikacja techniczna

Zasilanie	Złącze terminalowe (Śruby M3) 12 do 24 V DC, 6W lub mniej (maks. 500 mA) zasilanie zewnętrzne, Zasilacz nie należy do standardowego wyposażenia
Wyświetlacz	Zielony LED, 6 cyfr plus znak
Wyświetlanie oceny tolerancji	Wskaźnik LED (3 stopnie : Bursztynowy, Zielony, Czerwony/5 stopni : Bursztynowy, Bursztynowy migający, Zielony, Czerwony migający, Czerwony)

Wyposażenie specjalne

Nr	Opis
02ADB440	Złącze do transmisji danych BCD-I/O
02ADN460	Zasilacz sieciowy
02ZAA020	Kabel zasilający
02ADD930	Trójżyłowy kabel zasilający dla zasilacza
02ADF180	Klawiatura zewnętrzna do wprowadzania wartości tolerancji i wartości predefiniowanych.



02ADB440



02ADD930, 02ADN460, 02ZAA020

Więcej szczegółów, patrz dokumentacja Linear Gauge

Wszystkie produkty przeznaczone są do sprzedaży podmiotom gospodarczym. Charakterystyki produktów, w szczególności specyfikacje techniczne, są wiążące tylko na podstawie wyraźnie wyrażonej zgody. Ceny produktów są podawane na zapytanie.

Licznik EB dla czujników Linear Gauge

Seria 542

- Funkcja obsługi operacji We/Wy umożliwia ocenę tolerancji GO / ±NG (3 lub 5 stopni) lub szeregowe wyjście danych BCD.
- Uproszczone wyjście analogowe umożliwia dynamiczne pomiary

Funkcje	Seria 542		
	542-092-2	542-094-2	542-093-2
Wyjście danych DIGIMATIC	●	●	●
Zewnętrzny PRESET/ZERO	●	●	●
Zerowanie	●	●	●
PRESET	●	●	●
5 stopniowe wyświetlanie tolerancji / sygnał wyjściowy	●	●	●
Zmiana kierunku zliczania	●	●	●
ABS/INC			●
Wyjście BCD	●	●	●
3 stopniowe wyświetlanie tolerancji / sygnał wyjściowy	●	●	●
Wyświetlanie/eksportowanie błędów	●	●	●
Zewnętrzny HOLD	●	●	●
Pomiar MAKS / MIN / Różnica	●	●	●
Przełączanie mm / cal	●	●	●
Łącze RS		●	
Wyjście I/O	●	●	●
Wyjście analogowe	●	●	●

Specyfikacja techniczna

Zasilanie	Złącze terminalowe (śruby M3) 12 do 24 V DC, 6W lub mniej (maks. 500 mA) zasilanie zewn. Dostawa bez zasilacza
Wyświetlacz	Zielony LED, 6-cyfrowy plus znak
Wyświetlanie oceny tolerancji	Wskaźnik LED (3 stopnie : Bursztynowy, Zielony, Czerwony/5 stopni : Bursztynowy, Bursztynowy migający, Zielony, Czerwony migający, Czerwony)

Wyposażenie specjalne

Nr	Opis
02ADB440	Złącze do transmisji danych BCD-I/O
02ADN460	Zasilacz sieciowy
02ZAA020	Kabel zasilający
02ADD930	Trójżyłowy kabel zasilający dla zasilacza
02ADF180	Klawiatura zewnętrzna do wprowadzania wartości tolerancji i wartości predefiniowanych.
936937	Kabel Digimatic (1m)
965014	Kabel Digimatic (2 m)
06ADV380D	Kabel USB ITD (2m)
02AZD790D	Kabel danych U-WAVE

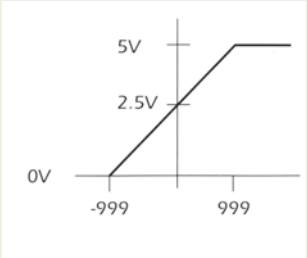

Specyfikacja :
Napięcie wyjściowe: 2.5 V + stan licznika x rozdzielczość napięcia(25mV/2.5 mV)
Pełna skala : 0 do 5 V
Czas odpowiedzi: 10 Hz (czas odświeżania 5 MS)
Dokładność : ± 5 % (0 do 5 V) ± 0.5 % (2.5 V ± 200 mV, po regulacji Offsetu)
Dokładność podawana jest w odniesieniu do pełnej skali 5 V
Rezystancja obciążenia: 300 kΩ lub więcej



542-092-2





542-094-2





542-093-2



Nr	Rozdzielczość [mm]	Maks. częstotliwość wprow. danych	Typ sygnału wejściowego	Obsługiwane czujniki	Wejścia	Waga [g]
542-092-2	0,0001/0,0005/ 0,001/0,005/0,01	1,25 MHz (2-fazowy sygnał prostokątny), prędkość suwaka zależy od specyfikacji czujnika.	Różnicowy sygnał prostokątny	LGF, LGK, LGB, LG, LGM, LGH (bez LGF-Z z punktem odniesienia, LGH z rozdzielczością 0,01 µm)	1	400
542-094-2	0,0001/0,0005/ 0,001/0,005/0,01	1,25 MHz (2-fazowy sygnał prostokątny), prędkość suwaka zależy od specyfikacji czujnika.	Różnicowy prostokątny z punktem referencyjnym	LGF-Z z punktem referencyjnym	1	400
542-093-2	0,001/0,01 (automatycznie ustawiana przez czujnik)	-	Digimatic	Czujnik Digimatic Liniały Digimatic Czujnik LGS/LGD	1	400

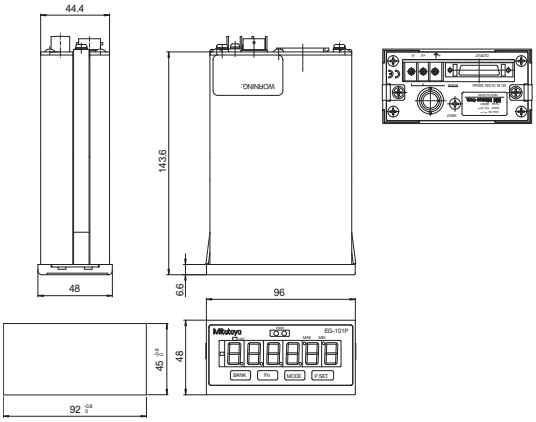

542-016 + 542-093-2

Parametry sygnału wyjściowego 542-093-2 (seria EB)
- **Napięcie wyjściowe 2,5 V + [stan licznika x rozdzielczość napięcia (25 mV lub 2,5 mV)]**
- **Pełna skala : 0 V do 5 V, dokładność podawana dla pełnej skali**
- **Dokładność : ± 5 % (0 V do 5 V) ± 0,5 % (2,5 V ± 200 mV po regulacji offsetu)**
- **Rezystancja wyjściowa : 300 kΩ lub większa**

Wszystkie produkty przeznaczone są do sprzedaży podmiotom gospodarczym. Charakterystyki produktów, w szczególności specyfikacje techniczne, są wiążące tylko na podstawie wyraźnie wyrażonej zgody. Ceny produktów są podawane na zapytanie.

Mitutoyo

Licznik EH dla czujników Linear Gauges

Seria 542

Licznik wielofunkcyjny

- Standardowy interfejs RS-232C oraz USB zapewniają komunikację z komputerem zewnętrznym. Komunikacja poprzez łącze USB tylko z programem SENSORPAK.
- Przy wykorzystaniu funkcji pracy w sieci (połączenia RS, maks. 10 liczników) można łatwo utworzyć system pomiaru wielopunktowego.
- W konfiguracji z dwoma czujnikami można odejmować i dodawać wskazania czujników.



542-075D



542-071D, 542-073D, 542-072D



542-075D



542-071D



542-073D



542-072D

Nr	Rozdzielczość [mm]	Maks. częstotliwość wprow. danych	Typ sygnału wejściowego	Obsługiwane czujniki	Wejścia	Waga [g]
542-075D	0,0001/0,001/0,01	2,5 MHz (2-fazowy sygnał prostokątny), prędkość suwaka zależy od specyfikacji czujnika.	Prostokątny różnicowy	LGF, LGK, LGB, LG, LGM, LGH (z wyjątkiem LGF-Z z punktem odniesienia, LGH z rozdzielczością 0,01 µm)	1	760
542-071D	0,0001/0,001/0,01	2,5 MHz (2-fazowy sygnał prostokątny), prędkość suwaka zależy od specyfikacji czujnika.	Prostokątny różnicowy	LGF, LGK, LGB, LG, LGM, LGH (z wyjątkiem LGF-Z z punktem odniesienia, LGH z rozdzielczością 0,01 µm)	2	800
542-073D	0,0001/0,001/0,01	2,5 MHz (2-fazowy sygnał prostokątny), prędkość suwaka zależy od specyfikacji czujnika.	Różnicowy prostokątny z punktem referencyjnym	LGF-Z z punktem referencyjnym	2	800
542-072D	0,001/0,01 (automatycznie ustawiana przez czujnik)	-	Digimatic	Czujnik Digimatic Liniały Digimatic Czujnik Linear Gauge LGS/LGD	2	800

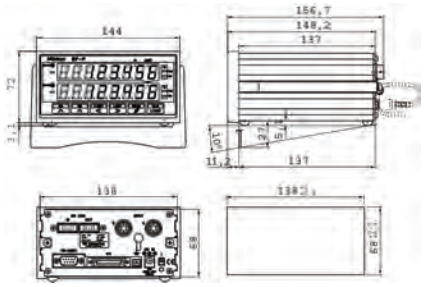

Funkcje	Seria 542			
	542-071D	542-073D	542-072D	542-075D
Wyjście danych DIGIMATIC	●		●	●
ON/OFF	●		●	●
Zewnętrzny PRESET/ZERO	●		●	●
Zerowanie	●		●	●
PRESET	●		●	●
Suma/różnica wskazań dwóch czujników	●		●	
Obliczanie sumy	●		●	
5 stopniowe wyświetlanie tolerancji / sygnał wyjściowy	●		●	●
ABS/INC			●	
Zmiana kierunku zliczania	●		●	●
Wyjście BCD	●		●	●
3 stopniowe wyświetlanie tolerancji / sygnał wyjściowy	●		●	●
Wyświetlanie/eksportowanie błędów	●		●	●
Wyświetlacz z definiowalnym współczynnikiem	●		●	●
Zewnętrzny HOLD	●		●	●
Pomiar MAKS / MIN / Różnica	●		●	●
Przełączanie mm / cal	●		●	●
Zewnętrzne kasowanie w.szczytowej	●		●	●
Wygaszanie cyfr nieznaczących				●
Łącze RS	●		●	●
Wyjście RS-232C	●		●	●
Wyjście I/O	●		●	●
Wyjście USB SENSORPAK	●		●	●
Wyjście analogowe	●		●	●
Zewnętrzne ustawienie tolerancji (gdy komputer PC jest podłączony)	●		●	●

Specyfikacja techniczna

Zasilanie	Zasilacz sieciowy (napięcie stałe 12-24 V, 700 mA)
Wyświetlacz	Zielony LED, 8 cyfr plus znak
Wyświetlanie oceny tolerancji	Wskaźnik LED (3 stopnie : Bursztynowy, Zielony, Czerwony/5 stopni : Bursztynowy, Bursztynowy migający, Zielony, Czerwony migający, Czerwony)

Wyposażenie standardowe

Nr	Opis
02ADN460	Zasilacz sieciowy
02ZAA020	Kabel zasilający

Wyposażenie specjalne

Nr	Opis
02ADB440	Złącze do transmisji danych BCD-I/O
936937	Kabel Digimatic (1m)
965014	Kabel Digimatic (2 m)
06ADV380D	Kabel USB ITD (2m)
02AZD790D	Kabel danych U-WAVE
12AAA807D	Kabel RS-232C (2m)



02ADB440

Wszystkie produkty przeznaczone są do sprzedaży podmiotom gospodarczym. Charakterystyki produktów, w szczególności specyfikacje techniczne, są wiążące tylko na podstawie wyraźnie wyrażonej zgody. Ceny produktów są podawane na zapytanie.

Licznik EV dla czujników Linear Gauge

Seria 542

- Możliwość podłączenia do sześciu czujników oraz dzięki funkcji łączenia szeregowego czujników za pomocą łącza RS istnieje możliwość podłączenia do 10 liczników EV do jednego PC.
- Możliwość konfiguracji systemu pomiaru wielopunktowego wykorzystującego do 60 czujników.
- Do wyboru dostępnych jest kilka trybów pracy wyjścia w tym sygnał I/O dla oceny tolerancji i wyście segmentowe, dane w kodzie BCD oraz wyjście RS232.

Funkcje	Seria 542		
	542-063	542-067	542-064
Wyjście danych DIGIMATIC	●		●
Zewnętrzny PRESET/ZERO	●		●
Zerowanie	●		●
PRESET	●		●
ABS/INC			●
Zmiana kierunku zliczania	●		●
Obliczenia	●		●
3 stopniowe wyświetlanie tolerancji / sygnał wyjściowy	●		●
Wyświetlanie/eksportowanie błędów	●		●
Zewnętrzny HOLD	●		●
Pomiar MAKS / MIN / Różnica	●		●
Przełączanie mm / cal	●		●
Łącze RS	●		●
Wyjście RS-232C	●		●

Specyfikacja techniczna

Zasilanie	Złącze uziemienia (śruba M3), gniazdo zasilania od 12 do 24V, (700 mA maks. dla Licznika-EV) (200 mA maks. dla Wyświetlacza D-EV) zasilacz nie należy do wyposażenia standardowego
Wyświetlacz	D-EV: czerwony wyświetlacz LED, 6 cyfr plus znak 8 cyfr wewnętrznie do Licznika EV
Wyświetlanie oceny tolerancji	Wyświetlacz LED (w 3 stopniach: Zielony, Bursztynowy, Czerwony)

Wyposażenie specjalne

Nr	Opis
02ADD400	Wyświetlacz dla D-EV
02ADB440	Złącze do transmisji danych BCD-I/O
02ADN460	Zasilacz sieciowy
02ZAA020	Kabel zasilający
02ADD930	Trójżyłowy kabel zasilający dla zasilacza
02ADD950	Kabel Digimatic (0,5 m)
936937	Kabel Digimatic (1m)
965014	Kabel Digimatic (2 m)
06ADV380D	Kabel USB ITD (2m)
12AAA807D	Kabel RS-232C (2m)



02ADD400



02ADB440



02ADD930, 02ADN460, 02ZAA020



542-063



542-067



542-064

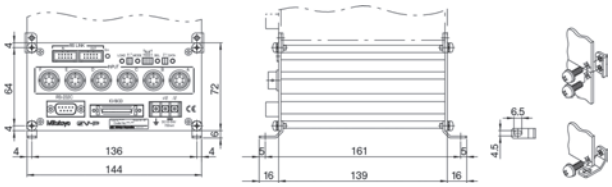

542-063

Nr	Rozdzielczość [mm]	Maks. częstotliwość wprow. danych	Typ sygnału wejściowego	Obsługiwane czujniki	Wejścia	Waga [g]
542-063	0,0005/0,001/0,005/0,01 (bez wyświetlacza)	1,25 MHz (2-fazowy sygnał prostokątny), prędkość suwaka zależy od specyfikacji czujnika. Maks. mierzona prędkość: 5MHz	Różnicowy sygnał prostokątny	LGF, LGK, LGB, LG, LGM, LGH (z wyłączeniem LGF-Z z punktem odniesienia, LGH z rozdzielczością 0,01 µm)	6	910
542-067	0,0005/0,001/0,005/0,01 (bez wyświetlacza)	1,25 MHz (2-fazowy sygnał prostokątny), prędkość suwaka zależy od specyfikacji czujnika. Maks. mierzona prędkość: 5MHz	Różnicowy prostokątny z punktem referencyjnym	LGF-Z z punktem referencyjnym	6	910
542-064	0,001/0,01 (automatycznie ustawiana przez czujnik)	-	Digimatic	Czujnik Digimatic Liniały Digimatic Czujnik Linear Gauge LGS/LGD	6	830

Specyfikacja 02ADD400

Nr	Opis
02ADD400	Pozwala na wyświetlanie wartości i ustawianie dla jednego licznika EV **Wyświetlacz LED** : Wyświetlanie kanału (także do wyświetlania rezultatów oceny): 3 (3-kolorowy LED). Wyświetlanie trybu pomiaru (wartość bieżąca, maksimum, minimum, bicie) **Funkcje** : Przełączanie kanałów, zmiana trybu pomiaru (wartość bieżąca, maksimum, minimum, bicie), ustawianie parametrów, wartość wstępna, ustawianie tolerancji **Wejście/wyjście** : Złącza RS : 1 wejściowe i 1 wyjściowe **Wyświetlanie błędów** : Nadmierna szybkość i inne

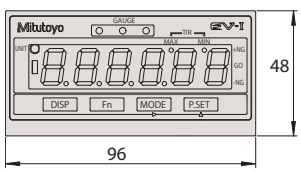

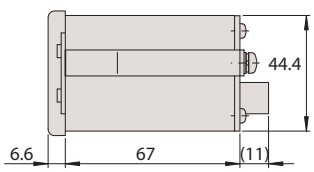

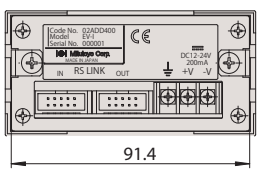

Wszystkie produkty przeznaczone są do sprzedaży podmiotom gospodarczym. Charakterystyki produktów, w szczególności specyfikacje techniczne, są wiążące tylko na podstawie wyraźnie wyrażonej zgody. Ceny produktów są podawane na zapytanie.

Sonda indukcyjna dla Mu-Checkera

Seria 519

- Połączenie w układzie pół-mostka.
- Głowica dźwigniowo-zębata 519-321 z przełącznikiem kierunku.
- Końcówka pomiarowa głowicy dźwigniowo-zębatej 519-326 może być ustawiana w dowolnym kierunku.



519-521



519-522



519-326



519-331



519-335



519-347



519-346

Typ walcowy

Nr	Zakres [mm]	Posuw [mm]	Liniowość [%]	Uwagi	Nacisk pom. [N]	Waga [g]
519-331	± 0,5	± 0,65	± 0,5	Typ niskiego nacisku	0,25	70
519-335	± 1,5	+ 2,3 - 1,7	± 0,3	Typ standardowy	0,6	80
519-346	± 0,25	+0,34 -0,26	± 0,3	Typ kompaktowy wewnętrzny	0,7	53
519-347	± 0,5	+ 0,85 - 0,65	± 0,3	Typ kompaktowy	0,7	50

Typ dźwigniowo-zębaty

Nr	Zakres [mm]	Posuw [mm]	Liniowość [%]	Uwagi	Nacisk pom. [N]	Waga [g]
519-521	± 0,5	± 0,6	± 0,3	łożysko czopu czołowego, przełączany kierunek	0,2	112
519-522	± 0,5	± 0,6	± 0,3	łożysko czopu czołowego, niski nacisk pomiarowy	0,02	112
519-326	± 0,5	± 0,6	± 0,3	sprężyna równoległa (brak efektu kosinusa)	0,15	112

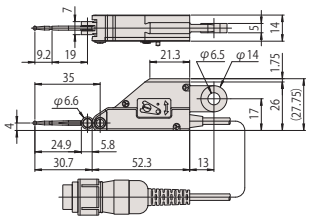

519-521

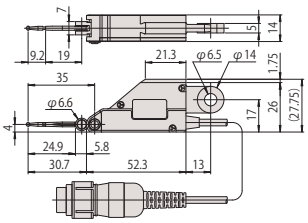

519-522

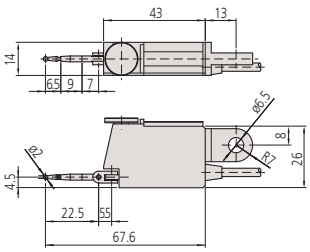

519-326

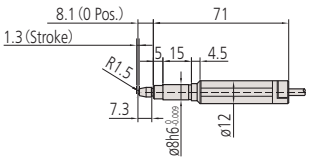

519-331

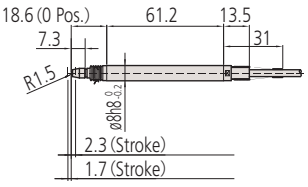

519-335

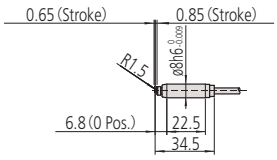

519-347

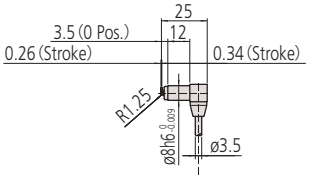

519-346

Specyfikacja techniczna

System pomiaru długości	Liniowy różnicowy transformator napięcia (pół-mostek)
Napięcie kalibracji	3 V rms (sinusoidalna)
Częstotliwość kalibracji	5 kHz
Złącze	MAS-5700 (DIN 5P)
Dostawa	z kablem 2 m, węglikową końcówką ⌀ 1 mm (520940), końcówką ⌀ 2 mm (520939), końcówką ⌀ 3 mm (520938)

Wyposażenie specjalne

Nr	Opis
900321	Uchwyt przechylny dla tulei Ø 4, Ø 8 mm i szyny trapez.
902802	Trzpień moc. trapezowy ø4
902804	Trzpień moc. trapezowy ø8
900209	Pręt mocujący 100 mm (9 x 9mm)
900211	Uchwyt 115 mm



902321



902802



902804

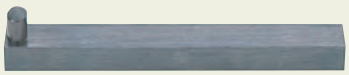

900209



900211

Wszystkie produkty przeznaczone są do sprzedaży podmiotom gospodarczym. Charakterystyki produktów, w szczególności specyfikacje techniczne, są wiążące tylko na podstawie wyraźnie wyrażonej zgody. Ceny produktów są podawane na zapytanie.

Wskaźnik Mu-Checkera

Seria 519

- Mu-Checker analogowy może udostępniać dane w postaci cyfrowej poprzez opcjonalny interfejs.

Funkcje	Seria 519		
	519-501D	519-503D	519-511D
Zerowanie	●	●	●
Obliczenia		●	●
Wyjście Digimatic			●

Specyfikacja techniczna

Wymiary (SxGxW)	134 x 183 x 208 mm
Wskazanie	± 1V/FS Liniowość: ±0,1%/FS (Bez uwzgl. błędu głowicy pom.)
Zasilanie	Zasilacz 230V 50/60Hz

Wyposażenie specjalne

Nr	Opis
934795	Analogowy kabel wyjściowy
529035	Analogowe złącze wyjścia sygnału granicznego (7-pin)
934386	Kabel przedłużający dla głowicy (5 m)
936937	Kabel Digimatic (1m)
965014	Kabel Digimatic (2 m)

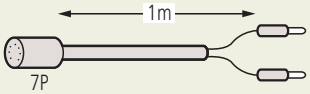

529035



519-501D



519-503D



519-511D

Nr	Liniowość [%]	Prędkość suwaka	Efektywna strefa natychmiastowego zerowania	Kanały	Funkcje obliczeniowe	Waga [kg]
519-501D	± 1%/FS (Dodawany do błędu głowicy)	około 0,3 s	± 15%/FS	1		2,4
519-503D	± 1%/FS (Dodawany do błędu głowicy)	około 0,3 s	± 15%/FS	2	±A; ±B; ±A ±B	2,4
519-511D	± 3 cyfry ±1 (Dodawane do błędu głowicy)	około 0,3 s	± 0,68 mm	2	±A; ±B; ±A ±B	2,6

FS=Pełne wskazanie(Full Screen)

Wszystkie produkty przeznaczone są do sprzedaży podmiotom gospodarczym. Charakterystyki produktów, w szczególności specyfikacje techniczne, są wiążące tylko na podstawie wyraźnie wyrażonej zgody. Ceny produktów są podawane na zapytanie.

LITEMATIC VL-50
Niskiego nacisku i wysokiej precyzji motoryczny przyrząd pomiarowy

Seria 318

Wysokiej precyzji, bezpieczne i łatwe w obsłudze urządzenie pomiarowe LITEMATIC VL-50 posiada następujące zalety:

- Nacisk pomiarowy **0,01 N** (1 gf) i rozdzielczość 0,01 µm.
- Stała i niska siła nacisku czyni go szczególnie odpowiednim do pomiarów materiałów miękkich takich jak guma, tworzywo sztuczne, do pomiarów grubości folii lub przedmiotów podatnych na odkształcenia.
- Motoryczne przemieszczanie wrzeciona z różnymi prędkościami dojazdu i odjazdu ułatwia i zwiększa bezpieczeństwo obsługi.



318-22xD

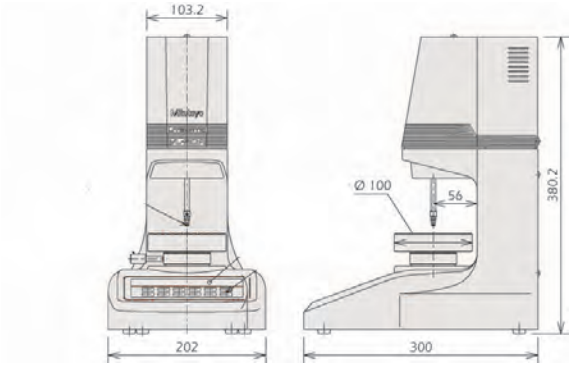

318-22xD



318-217D

Nr	Nacisk pom. [N]	Dokładność	Typ
318-217D	**0,01 N** (1 gf)	(**0,1 + 0,5L/100**) µm L = Wysokość pomiaru	VL-50 AH
318-221D	**0,01 N** (1 gf)	(**0,5 + L/100**) µm L = Wysokość pomiaru	VL-50 B
318-222D	**0,15 N** (15 gf)	(**0,5 + L/100**) µm L = Wysokość pomiaru	VL-50-15-B
318-223D	**1 N** (102 gf)	(**0,5 + L/100**) µm L = Wysokość pomiaru	VL-50-100-B

Funkcje	Seria 318
ZERO / ABS przełączane	●
Wyjście danych	●
PRESET	●
Zmiana kierunku zliczania	●
Przełączanie mm / cal	●
Blokada klawiszy	●
Ustawianie tolerancji (3 lub 5 poziomów)	●
Motoryczne przemieszczanie wrzeciona	●
Tryb : odczyt max-min (TIR)	●
Wartość maks./Zatrzymanie	●

Specyfikacja techniczna

Zakres pomiarowy (wewnątrz)	0-50 mm
Wyjście danych	Digimatic RS-232C INTERFACE I/O

Wyposażenie specjalne

Nr	Opis
937179T	Przełącznik nożny
02ADB440	Złącze do transmisji danych BCD-I/O
936937	Kabel Digimatic (1m)
965014	Kabel Digimatic (2 m)
12AAA807D	Kabel RS-232C (2m)
06ADV380D	Kabel USB ITD (2m)
02AZD790D	Kabel danych U-WAVE

Artykuły eksploatacyjne

Nr	Opis
901312	Końcówka standardowa



Więcej szczegółów, patrz dokumentacja LITEMATIC

Wszystkie produkty przeznaczone są do sprzedaży podmiotom gospodarczym. Charakterystyki produktów, w szczególności specyfikacje techniczne, są wiążące tylko na podstawie wyraźnie wyrażonej zgody. Ceny produktów są podawane na zapytanie.

LITEMATIC VL-50
Niskiego nacisku i wysokiej precyzji motoryczny przyrząd pomiarowy

Funkcje	Seria 318
ZERO / ABS przełączane	●
Wyjście danych	●
PRESET	●
Zmiana kierunku zliczania	●
Przełączanie mm / cal	●
Blokada klawiszy	●
Ustawianie tolerancji (3 lub 5 poziomów)	●
Motoryczne przemieszczanie wrzeciona	●
Tryb : odczyt max-min (TIR)	●
Wartość maks./Zatrzymanie	●

Specyfikacja techniczna

Zakres pomiarowy (wewnątrz)	0-50 mm
Wyjście danych	DIGIMATIC RS 232C INTERFACE I/O

Wyposażenie specjalne

Nr	Opis
957460	Statyw pomiarowy LITEMATIC VL-50 AS
937179T	Przełącznik nożny
02ADB440	Złącze do transmisji danych BCD-I/O
936937	Kabel Digimatic (1m)
965014	Kabel Digimatic (2 m)
12AAA807D	Kabel RS-232C (2m)
06ADV380D	Kabel USB ITD (2m)
02AZD790D	Kabel danych U-WAVE

Artykuły eksploatacyjne

Nr	Opis
901312	Końcówka standardowa

Więcej szczegółów, patrz dokumentacja LITEMATIC

Seria 318

Wysokiej precyzji przyrząd pomiarowy LITEMATIC VL-50 z oddzielnym sterownikiem.

- Nacisk pomiarowy 0,01 N (1 g siły), rozdzielczość 0,01 µm.
- Stała i niska siła nacisku czyni ją szczególnie odpowiednią do pomiarów materiałów miękkich takich jak guma, tworzywo sztuczne, do pomiarów grubości folii lub przedmiotów podatnych na odkształcenia.
- Motoryczne przemieszczanie wrzeciona z różnymi prędkościami.
- Głowica wyposażona jest w oddzielny sterownik umożliwiający zamontowanie w uchwycie pomiarowym lub na statywie komparatorowym.



318-22xD (957460 jest opcjonalny)



318-22xD

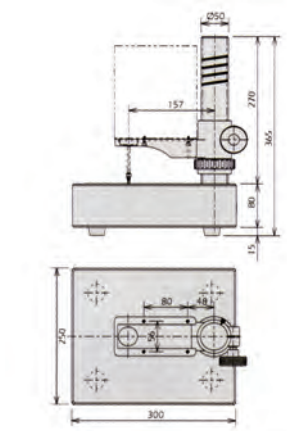

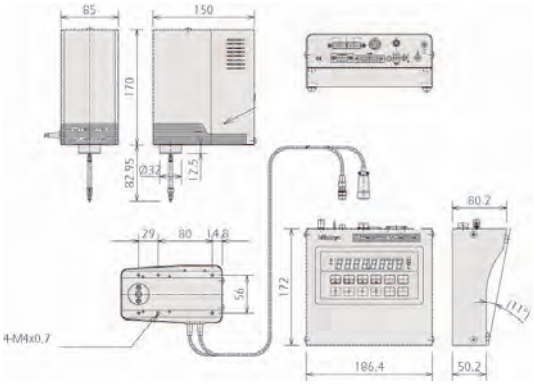

957460 Statyw komparatorowy

Nr	Nacisk pom. [N]	Dokładność	Typ
318-226D	**0,01 N** (1 gf)	**(0,5 + L/100)**µm L = Wysokość pomiaru	VL-50S-B
318-227D	**0,15 N** (15 gf)	**(0,5 + L/100)**µm L = Wysokość pomiaru	VL-50S-15-B
318-228D	**1 N** (102 gf)	**(0,5 + L/100)**µm L = Wysokość pomiaru	VL-50S-100-B

Wszystkie produkty przeznaczone są do sprzedaży podmiotom gospodarczym. Charakterystyki produktów, w szczególności specyfikacje techniczne, są wiążące tylko na podstawie wyraźnie wyrażonej zgody. Ceny produktów są podawane na zapytanie.

Krótki przewodnik po przyrządach pomiarowych

Głowice pomiarowe Linear Gage

Głowica

Tuleja gładka i tuleja z nakrętką zaciskową

Tuleje wykorzystywane do mocowania głowic Linear Gage dzielą się na "tuleje gładkie" i "tuleje z nakrętką", patrz ilustracja poniżej. Tuleja z nakrętką umożliwia szybkie i bezpieczne mocowanie głowicy. Zaletą tulei gładkiej jest szerszy zakres zastosowań oraz możliwość niewielkiej zmiany pozycji w kierunku osi w ostatniej fazie instalacji, mimo iż takie mocowanie wymaga zastosowania uchwytu ze szczeliną lub kleju. Nie należy wywierać zbyt dużego nacisku na tuleję przy zaciskaniu.

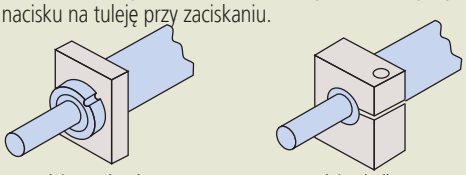

Tuleja z nakrętką　　Tuleja gładka

Nacisk pomiarowy

Jest to, wyrażona w newtonach, siła wywierana przez końcówkę pomiarową na przedmiot podczas jego pomiaru na końcu zakresu posuwu.

Pomiar komparatorowy

Metoda pomiaru, gdzie wymiar przedmiotu znajdowany jest jako różnica wymiarów mierzonego przedmiotu i wzorca długości reprezentującego wymiar nominalny.

Oznaczenie klasy ochronności IP

Klasa ochronności IP54

Typ	Poziom	Opis
Ochrona ludzkiego ciała i przed wnikaniem ciał obcych	5 : Ochrona przed pyłem	Zabezpieczenie przez szkodliwym działaniem pyłu
Ochrona przed działaniem wody	4 : Odporność na zachlapanie	Spryskanie obudowy wodą z każdego kierunku nie powinno mieć negatynego wpływu.

Klasa ochronności IP66

Typ	Poziom	Opis
Ochrona ludzkiego ciała i przed wnikaniem ciał obcych	6 : Pyłoszczelność	Zabezpieczenie przed wnikaniem pyłu Pełna ochrona przed kontaktem
Ochrona przed działaniem wody	6 : Wodoodporność	Strumień wody na obudowę z każdej strony nie powinien mieć negatynego wpływu.

Zalecenia dla montażu Linear Gage

- Włożyć tuleję głowicy do uchwytu montażowego przyrządu pomiarowego lub statywu i dokręcić śrubę mocującą.
- Należy pamiętać, że zbyt mocne dociskanie tulei może spowodować problemy przy posuwie wrzeciona.
- Nigdy nie używać sposobu mocowania, gdzie tuleja jest zaciskana przez bezpośredni kontakt ze śrubą.
- Nigdy nie mocować Linear Gage za inną część tuleja.
- Montować głowicę w kierunku planowanego pomiaru. Mocowanie pod innym kątem będzie powodować błędy pomiaru.
- Zadbać o to, aby nie wywierać siły na głowicę poprzez kabel.

Zalecenia dla montażu Laser Hologage

W celu zamocowania głowicy Laser Hologage, należy włożyć jej tuleję do dedykowanego statywu lub uchwytu.

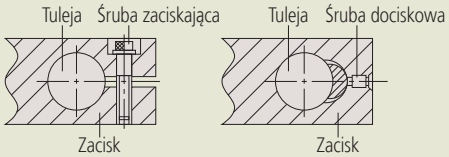

Zalecane średnice otworów po stronie mocowania: 15mm +0,034/-0,014

- Wykonać otwór montażowy w taki sposób, aby jego oś była równoległa do kierunku pomiaru. Mocowanie pod kątem powoduje błędy pomiaru.
- Nie wywierać zbyt dużego nacisku na tuleję Laser Hologage przy montażu. Zbyt mocny nacisk może pogorszyć możliwości przesuwu wrzeciona.
- Jeśli pomiar jest wykonywany podczas przemieszczania głowicy Laser Hologage, należy zamontować ją w taki sposób, aby kabel nie był napięty i żadna zbędna siła nie działała na przyrząd.

Wyświetlacz

Zerowanie

Wartość wyświetlacza można ustawić na zero w każdej pozycji wrzeciona.

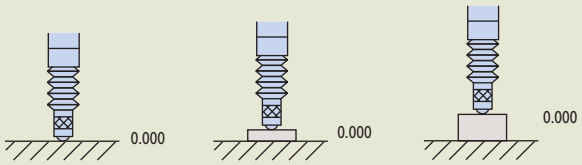

Ustawianie wartości wstępnej Preset

Istnieje możliwość przypisania położeniu wrzeciona określonej wartości, co daje możliwość poszerzenia zakresu pomiaru.

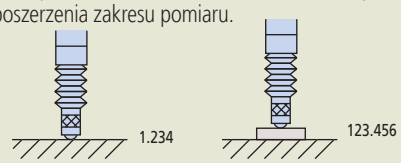

Zamiana kierunku pomiaru

Kierunek zliczania dla przemieszczenia wrzeciona przy pomiarze można ustawiać na dodatni (+) lub ujemny (-).

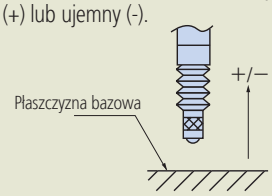

Ustawianie MAX, MIN i TIR

Podczas pomiaru moduł wyświetlacza może utrzymywać wartość maksymalną (MAX) i minimalną (MIN) oraz wartość maksymalnej różnicy wskazań MAX-MIN.



Ustawianie tolerancji

Wyświetlacze umożliwiają ustawienie wartości tolerancji dla automatycznej oceny czy zmierzony wymiar mieści się tych granicach czy nie.

Wyjście typu otwarty kolektor

Kolektor wewnętrznego tranzystora, który sam wysterowany jest na przykład wynikiem oceny tolerancji, może wysterować zewnętrzne obciążenie, takie jak przekaźnik lub układ logiczny.

Wyjście przekaźnikowe

Wyjście sygnału o stanach zwarty lub rozwarty.

Sygnał Digimatic

Protokół komunikacyjny służący do łączenia przyrządów pomiarowych z różnego typu urządzeniami Mitutoyo do przetwarzania danych pomiarowych.
Umożliwia on podłączenie do Mini Procesora Digimatic DP-1VR, służącego do wykonywania różnego rodzaju obliczeń statystycznych i tworzenia histogramów. itp.

Wyjście BCD

System do przesyłania i rejestracji danych w binarnej notacji cyfr dziesiętnych.

Wyjście RS-232C

Interfejs do komunikacji szeregowej, który umożliwia dwukierunkową transmisję danych zgodnie ze standardami EIA.
Procedura transmisji opisana jest w specyfikacji każdego przyrządu pomiarowego.

Wszystkie produkty przeznaczone są do sprzedaży podmiotom gospodarczym. Charakterystyki produktów, w szczególności specyfikacje techniczne, są wiążące tylko na podstawie wyraźnie wyrażonej zgody. Ceny produktów są podawane na zapytanie.

Funkcja RS Link Przez połączenie kilku liczników EH lub EV za pomocą kabli RS Link można zbudować system pomiaru wielopunktowego.

RS Link z licznikami EH

Istnieje możliwość połączenia do 10 liczników i jednoczesnego wykorzystania do 20 kanałów w pomiarze wielopunktowym.
Do tego połączenia stosuje się dedykowane kable RS Link: **Nr 02ADD950** (0,5m), **Nr 936937** (1m) lub **Nr 965014** (2m).
(Całkowita, dopuszczalna długość kabli RS Link zastosowanych w całym systemie wynosi do 10m.)

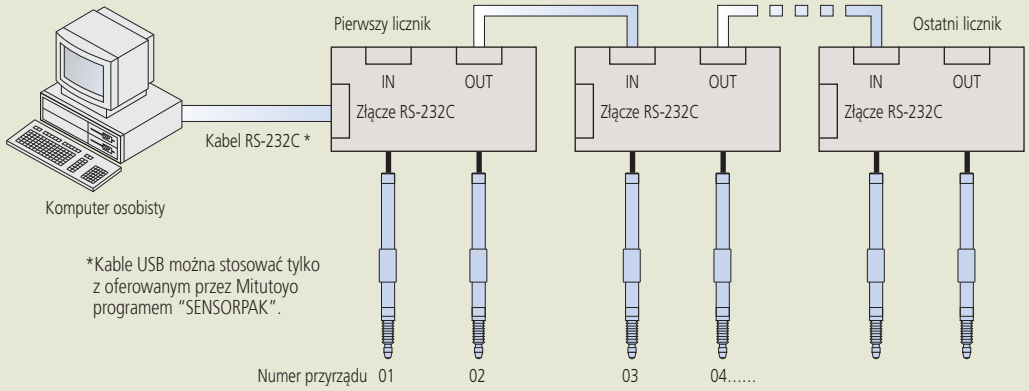

RS Link z licznikami EV

Istnieje możliwość połączenia do 10* liczników i jednoczesnego wykorzystania do 60 kanałów w pomiarze wielopunktowym.
Do tego połączenia stosuje się dedykowane kable RS Link: **Nr 02ADD950** (0,5m), **Nr 936937** (1m) lub **Nr 965014** (2m).
(Całkowita, dopuszczalna długość kabli RS Link zastosowanych w całym systemie wynosi do 10m.)

* Jeśli w łańcuchu połączeń jest licznik EH, maksymalna liczba liczników w systemie jest ograniczona do 6.

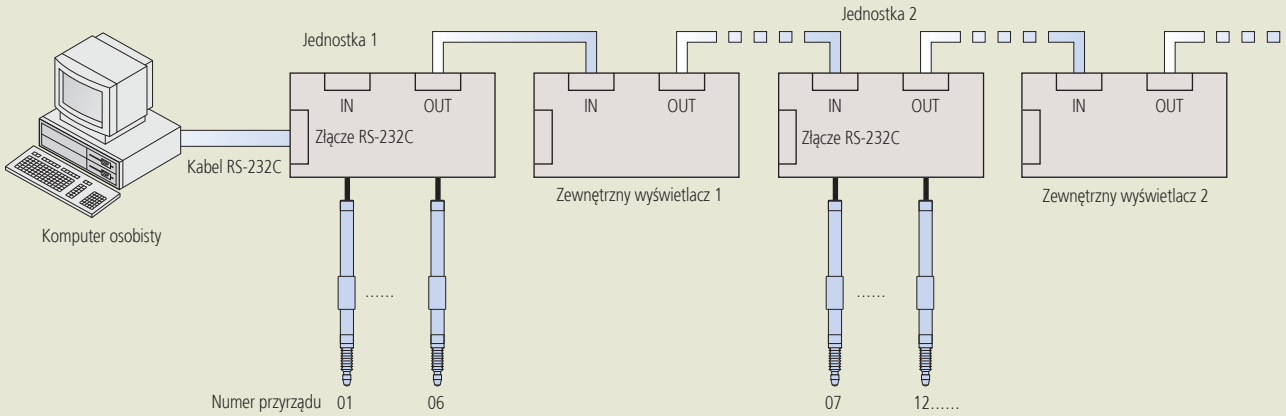

Wszystkie produkty przeznaczone są do sprzedaży podmiotom gospodarczym. Charakterystyki produktów, w szczególności specyfikacje techniczne, są wiążące tylko na podstawie wyraźnie wyrażonej zgody. Ceny produktów są podawane na zapytanie.

Mitutoyo

Zestaw laserowego mikrometru skanującego i wyświetlacza
Strona 405



Moduł pomiarowy laserowego mikrometra skanującego
Strona 406



Laserowy mikrometr skanujący
Strona 409



Moduł wyświetlający LSM
Strona 410



Wyposażenie dodatkowe mikrometrów LSM
Strona 413



Wszystkie produkty przeznaczone są do sprzedaży podmiotom gospodarczym. Charakterystyki produktów, w szczególności specyfikacje techniczne, są wiążące tylko na podstawie wyraźnie wyrażonej zgody. Ceny produktów są podawane na zapytanie.

Zestaw laserowego mikrometru skanującego i wyświetlacza

Seria 544

Funkcje	Seria 544
Ocena GO/±NG	●
OFFSET	●
Ocena wielo-graniczna	●
Pomiar próby	●
Obliczenia statystyczne	●
Wyjście danych	●
Zerowanie	●
PRESET	●
Ocena grupowa	●
Wyświetlanie pozycji przedmiotu	●
Kalibracja dwuwzorcowa	●
Pomiar obiektu przezroczystego	●
Pomiar automatyczny	●
Eliminacja danych odstających	●
Pomiar z dwoma detektorami (opcja)	●

Specyfikacja techniczna

Liniowość przy 20°C*1	Cały zakres : ±0,5 µm Wąski zakres : ±(0,3+0,1D) µm
Błąd pozycji*2	±0,5 µm
Powtarzalność (±2σ)	±0,05 µm
Obszar pomiaru	3 x 25 mm
Długość fali lasera	650 nm, światło widzialne
Tempo skanowania	800 skanów/s
Prędkość skanowania	56m/s
Laser zgodny z normami:	IEC
Wyświetlacz główny	16-cfrowy, lampa fluorescencyjna
Dostępne złącza	RS-232C, We/Wy analogowe, gniazdo przełącznika nożnego
Zasilanie	100 - 240VAC, 40 VA, 50/60Hz

Wyposażenie specjalne

Nr	Opis
02AGD180	Zestaw wzorców dla LSM (ø1-25 mm)
02AGD270	Stolik przedmiotowy
02AGD280	Stolik regulowany

*1 W środku mierzonego obszaru
*2 Potencjalny błąd pomiaru wynikający ze zmienności mierzonego przedmiotu w badanym obszarze
ΔD = Różnica w średnicy pomiędzy wzorcem a przedmiotem mierzonym

Patrz broszura LSM

Ultra wysokiej dokładności bezdotykowy system pomiarowy LSM-902/6900 wykorzystujący wysokiej szybkości skanowanie wiązką lasera. Idealny do pomiaru przedmiotów trudnych lub niemożliwych do zmierzenia przy użyciu konwencjonalnych przyrządów, takich jak przedmioty z tworzyw sztucznych lub z innych miękkich materiałów, które mogą zmieniać kształt pod naciskiem.

- Odpowiedni do pomiarów wałeczków wzorcowych i sprawdzianów tłoczkowych.
- Szeroki zakres pomiarowy od ø 0,1 mm do ø 25 mm.
- Ultra-wysoka dokładność z liniowością na poziomie ±0,5 µm w całym zakresie pomiarowym oraz ±(0,3+0,1ΔD) µm w wąskim zakresie.
- Ultra-wysoka powtarzalność ±0,05 µm.



Moduł wyświetlający LSM-6900



Moduł pomiarowy LSM-902

Metryczne

Nr	Zakres [mm]	Rozdzielczość (do wyboru)
544-495D	0,1-25	0,01-10 µm

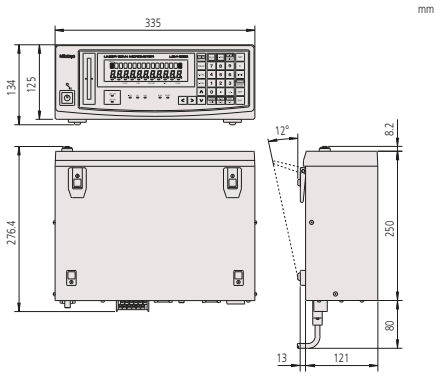

Moduł wyświetlający LSM-6900

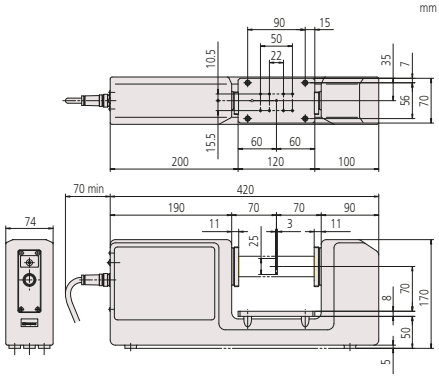

Moduł pomiarowy LSM-902

Wszystkie produkty przeznaczone są do sprzedaży podmiotom gospodarczym. Charakterystyki produktów, w szczególności specyfikacje techniczne, są wiążące tylko na podstawie wyraźnie wyrażonej zgody. Ceny produktów są podawane na zapytanie.

Mitutoyo

Moduł pomiarowy laserowego mikrometra skanującego

Seria 544 - LSM-500S

Wysokiej dokładności system pomiaru bezdotykowego
- Pozwala mierzyć przedmioty od ø 5 µm.
- Zapewnia ultra-wysoką dokładność przy liniowości ±0,3 µm w całym zakresie pomiarowym (5 µm do 2 mm).
- Ultra-wysoka powtarzalność ±0,03 µm.
- Wysokie tempo skanowania 3200 skanów/s.



LSM-500S

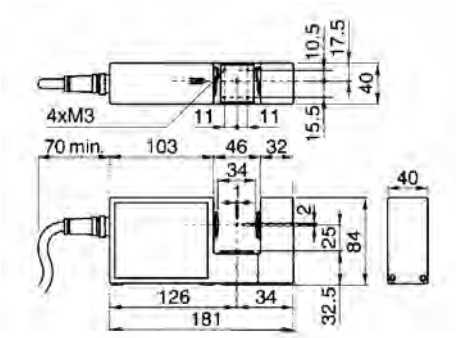

Metryczne

Nr	Zakres [mm]	Rozdzielczość (do wyboru)
544-532	0,005-2	0,00001-0,01 mm

Specyfikacja techniczna

Liniowość przy 20°C*1	±0,3 µm
Błąd pozycji*2	±0,4 µm
Powtarzalność (±2σ)	±0,03 µm
Obszar pomiaru	1 x 2 mm
Długość fali lasera	650 nm, światło widzialne
Tempo skanowania	3200 skanów/s
Prędkość skanowania	76m/s
Laser zgodny z normami:	IEC, FDA

Wyposażenie specjalne

Nr	Opis
02AGD110	Zestaw wzorców dla LSM (ø0,1-2 mm)
02AGD200	Blok prowadzący drut
02AGD220	Kurtyna powietrzna
957608	Filtr powietrza dla kurtyny powietrznej
02AGN780A	Przedłużający kabel sygnałowy 5 m
02AGN780B	Przedłużający kabel sygnałowy 10 m
02AGN780C	Przedłużający kabel sygnałowy 15 m

Seria 544 - LSM-501S

Wysokiej dokładności system pomiaru bezdotykowego
- Zapewnia ultra-wysoką dokładność przy liniowości ±0,5 µm w całym zakresie pomiarowym (0,05 mm do 10 mm) oraz ±(0,3+0,1ΔD) µm w wąskim zakresie.
- Ultra-wysoka powtarzalność ±0,04 µm.
- Wysokie tempo skanowania 3200 skanów/s.



LSM-501S

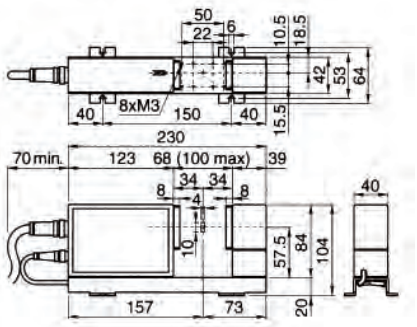

Metryczne

Nr	Zakres [mm]	Rozdzielczość (do wyboru)
544-534	0,05-10	0,00001-0,01 mm

Specyfikacja techniczna

Liniowość przy 20°C*1	Cały zakres: ±0,5µm Wąski zakres: ±(0,3+0,1ΔD) µm
Błąd pozycji*2	±0,5 µm
Powtarzalność (±2σ)	±0,04 µm
Obszar pomiaru	2 x 10 mm (ø0,05-0,1 mm) 4 x 10 mm (ø0,1-10 mm)
Długość fali lasera	650 nm, światło widzialne
Tempo skanowania	3200 skanów/s
Prędkość skanowania	113 m/s
Laser zgodny z normami:	IEC, FDA

Wyposażenie specjalne

Nr	Opis
02AGD120	Zestaw wzorców dla LSM (ø0,1-10 mm)
02AGD210	Blok prowadzący drut
02AGD400	Stolik regulowany
02AGD440	Uchwyt kłowy
02AGD450	Pryzma regulowana
02AGD230	Kurtyna powietrzna
957608	Filtr powietrza dla kurtyny powietrznej
02AGC150A	Dodatkowy kabel sprzęgający 1 m
02AGN780A	Przedłużający kabel sygnałowy 5 m
02AGN780B	Przedłużający kabel sygnałowy 10 m
02AGN780C	Przedłużający kabel sygnałowy 15 m

02AGD440 oraz 02AGD450 : używać wraz ze stolikiem regulowanym

*1 W środku obszaru pomiarowego
*2 Potencjalny błąd pomiaru wynikający ze zmian położenia przedmiotu mierzonego w obszarze pomiaru
ΔD = Różnica średnic wzorca i przedmiotu mierzonego

Wszystkie produkty przeznaczone są do sprzedaży podmiotom gospodarczym. Charakterystyki produktów, w szczególności specyfikacje techniczne, są wiążące tylko na podstawie wyraźnie wyrażonej zgody. Ceny produktów są podawane na zapytanie.

Moduł pomiarowy laserowego mikrometra skanującego

Specyfikacja techniczna

Liniowość przy 20°C*1	Cały zakres : ±1 µm Wąski zakres : ±(0,6+0,1ΔD) µm
Błąd pozycji*2	±1,5 µm
Powtarzalność (±2σ)	±0,11 µm
Obszar pomiaru	10 x 30 mm
Długość fali lasera	650 nm, światło widzialne
Tempo skanowania	3200 skanów/s
Prędkość skanowania	226 m/s
Laser zgodny z normami:	IEC, FDA

Wyposażenie specjalne

Nr	Opis
02AGD130	Zestaw wzorców dla LSM (ø1-30 mm)
02AGD490	Stolik regulowany
02AGD440	Uchwyt kłowy
02AGD450	Pryzma regulowana
02AGD240	Kurtyna powietrzna
957608	Filtr powietrza dla kurtyny powietrznej
02AGC150A	Dodatkowy kabel sprzęgający 1 m
02AGC150B	Dodatkowy kabel sprzęgający 3 m
02AGC150C	Dodatkowy kabel sprzęgający 5 m
02AGN780A	Przedłużający kabel sygnałowy 5 m
02AGN780B	Przedłużający kabel sygnałowy 10 m
02AGN780C	Przedłużający kabel sygnałowy 15 m
02AGN780D	Przedłużający kabel sygnałowy 20 m

02AGD440 oraz 02AGD450 : używać wraz ze stolikiem regulowanym

Seria 544 - LSM-503S

IP64

Wysokiej dokładności bezdotykowy system pomiarowy
- Typ do zastosowań ogólnych o zakresie pomiarowym od 0,3 mm do 30 mm.
- Wysoka dokładność przy liniowości ±1 µm w całym zakresie pomiarowym (oraz ±(0,6+0,1ΔD) µm w wąskim zakresie).
- Wspaniała powtarzalność ±0,1 µm.
- Wysokie tempo skanowania 3200 skanów/s.



LSM-503S

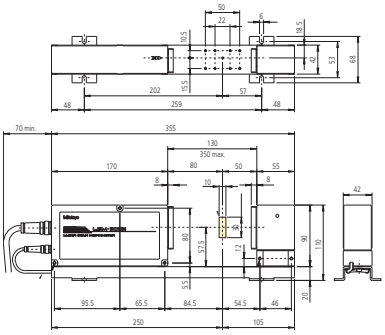

Metryczne

Nr	Zakres [mm]	Rozdzielczość (do wyboru)
544-536	0,3-30	0,00002-0,1 mm

Specyfikacja techniczna

Liniowość przy 20°C*1	Cały zakres : ±3 µm Wąski zakres : ±(1,5+0,5ΔD) µm
Błąd pozycji*2	±4 µm
Powtarzalność (±2σ)	±0,36 µm
Obszar pomiaru	20 x 60 mm
Długość fali lasera	650 nm, światło widzialne
Tempo skanowania	3200 skanów/s
Prędkość skanowania	452 m/s
Laser zgodny z normami:	IEC, FDA

Wyposażenie specjalne

Nr	Opis
02AGD140	Zestaw wzorców dla LSM (ø1-60 mm)
02AGD520	Stolik regulowany
02AGD580	Uchwyt kłowy
02AGD590	Pryzma regulowana
02AGD250	Kurtyna powietrzna
957608	Filtr powietrza dla kurtyny powietrznej
02AGC150A	Dodatkowy kabel sprzęgający 1 m
02AGC150B	Dodatkowy kabel sprzęgający 3 m
02AGC150C	Dodatkowy kabel sprzęgający 5 m
02AGN780A	Przedłużający kabel sygnałowy 5 m
02AGN780B	Przedłużający kabel sygnałowy 10 m
02AGN780C	Przedłużający kabel sygnałowy 15 m
02AGN780D	Przedłużający kabel sygnałowy 20 m

02AGD580 oraz 02AGD590 : używać wraz ze stolikiem regulowanym
*1 W środku obszaru pomiarowego
*2 Potencjalny błąd pomiaru wynikający ze zmian położenia przedmiotu mierzonego w obszarze pomiaru
ΔD = Różnica średnic wzorca i przedmiotu mierzonego

Seria 544 - LSM-506S

IP64

Wysokiej dokładności bezdotykowy system pomiarowy
- Typ do zastosowań ogólnych o zakresie pomiarowym od 1 mm do 60 mm.
- Wysoka dokładność przy liniowości ±3 µm w całym zakresie pomiarowym (oraz ±(1,5+0,5ΔD) µm w wąskim zakresie).
- Wspaniała powtarzalność ±0,36 µm.
- Wysokie tempo skanowania 3200 skanów/s.



LSM-506S

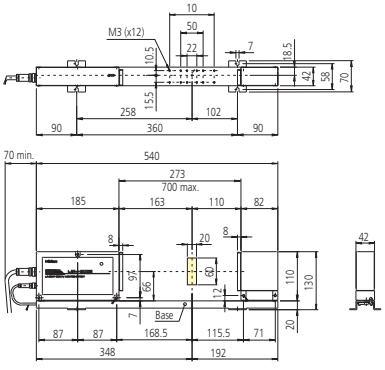

Metryczne

Nr	Zakres [mm]	Rozdzielczość (do wyboru)
544-538	1-60	0,00005-0,1 mm

Moduł pomiarowy laserowego mikrometra skanującego

Seria 544 - LSM-512S

Wysokiej dokładności bezdotykowy system pomiarowy
- Typ do zastosowań ogólnych o zakresie pomiarowym od 1 mm do 120 mm.
- Wysoka dokładność przy liniowości ±6 µm w całym zakresie pomiarowym (oraz ±(4+0,5ΔD) µm w wąskim zakresie).
- Wspaniała powtarzalność ±0,8 µm.
- Wysokie tempo skanowania 3200 skanów/s.



LSM-512S

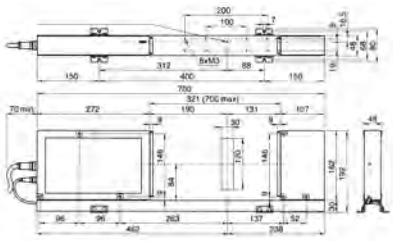

Metryczne

Nr	Zakres [mm]	Rozdzielczość (do wyboru)
544-540	1-120	0,0001-0,1 mm

Specyfikacja techniczna

Liniowość przy 20°C*1	Pełny zakres : ±6 µm Wąski zakres : ±(4+0,5ΔD) µm
Błąd pozycji*2	±8 µm
Powtarzalność (±2σ)	±0,8 µm
Obszar pomiaru	30 x 120 mm
Długość fali lasera	650 nm, światło widzialne
Tempo skanowania	3200 skanów/s
Prędkość skanowania	904 m/s
Laser zgodny z normami:	IEC, FDA

Wyposażenie specjalne

Nr	Opis
02AGD150	Zestaw wzorców dla LSM (ø20-120 mm)
02AGD260	Kurtyna powietrzna
957608	Filtr powietrza dla kurtyny powietrznej
02AGC150A	Dodatkowy kabel sprzęgający 1 m
02AGC150B	Dodatkowy kabel sprzęgający 3 m
02AGC150C	Dodatkowy kabel sprzęgający 5 m
02AGN780A	Przedłużający kabel sygnałowy 5 m
02AGN780B	Przedłużający kabel sygnałowy 10 m
02AGN780C	Przedłużający kabel sygnałowy 15 m
02AGN780D	Przedłużający kabel sygnałowy 20 m

Seria 544 - LSM-516S

Wysokiej dokładności bezdotykowy system pomiarowy
- Typ do zastosowań ogólnych o zakresie pomiarowym od 1 mm do 160 mm.
- Wysoka dokładność przy liniowości ±7 µm w całym zakresie pomiarowym (oraz ±(4+2ΔD) µm w wąskim zakresie).
- Wspaniała powtarzalność ±1,4 µm.
- Wysokie tempo skanowania 3200 skanów/s.



LSM-516S

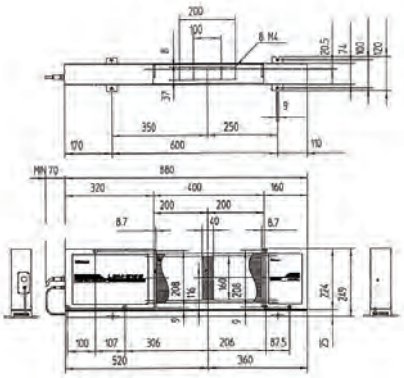

Metryczne

Nr	Zakres [mm]	Rozdzielczość (do wyboru)
544-542	1-160	0,0001-0,1 mm

Specyfikacja techniczna

Liniowość przy 20°C*1	Pełny zakres : ±7 µm Wąski zakres : ±(4+2ΔD) µm
Błąd pozycji*2	±8 µm
Powtarzalność (±2σ)	±1,4 µm
Obszar pomiaru	40 x 160 mm
Długość fali lasera	650 nm, światło widzialne
Tempo skanowania	3200 skanów/s
Prędkość skanowania	1206 m/s
Laser zgodny z normami:	IEC, FDA

Wyposażenie specjalne

Nr	Opis
02AGM300	Zestaw wzorców dla LSM (ø 20-160 mm)
02AGC150A	Dodatkowy kabel sprzęgający 1 m
02AGC150B	Dodatkowy kabel sprzęgający 3 m
02AGC150C	Dodatkowy kabel sprzęgający 5 m
02AGN780A	Przedłużający kabel sygnałowy 5 m
02AGN780B	Przedłużający kabel sygnałowy 10 m
02AGN780C	Przedłużający kabel sygnałowy 15 m
02AGN780D	Przedłużający kabel sygnałowy 20 m

*1 W środku obszaru pomiarowego
*2 Potencjalny błąd pomiaru wynikający ze zmian położenia przedmiotu mierzonego w obszarze pomiaru
ΔD = Różnica średnic wzorca i przedmiotu mierzonego

Wszystkie produkty przeznaczone są do sprzedaży podmiotom gospodarczym. Charakterystyki produktów, w szczególności specyfikacje techniczne, są wiążące tylko na podstawie wyraźnie wyrażonej zgody. Ceny produktów są podawane na zapytanie.

Laserowy mikrometr skanujący

Seria 544

Ultra wysokiej dokładności bezdotykowy system pomiarowy LSM-9506 wykorzystujący wysokiej szybkości skanowanie wiązką lasera. Idealny do pomiaru przedmiotów trudnych lub niemożliwych do zmierzenia przy użyciu konwencjonalnych przyrządów, takich jak przedmioty z tworzyw sztucznych lub z innych miękkich materiałów, które mogą zmieniać kształt pod naciskiem.

- Dla poprawy łatwości użytkowania moduł pomiarowy i wyświetlający zostały zintegrowane w jednym urządzeniu.
- Przyrząd posiada funkcję obliczeń statystycznych.
- Wyposażony w interfejs RS-232C oraz interfejs do wyprowadzania danych pomiarowych.

Funkcje	Seria 544
Ocena GO/±NG	●
OFFSET	●
Ocena wielo-graniczna	●
Pomiar próby	●
Obliczenia statystyczne	●
Wyjście danych	●
Zerowanie	●
PRESET	●
Ocena grupowa	●
Wyświetlanie pozycji przedmiotu	●
Kalibracja dwuwzorcowa	●
Pomiar obiektu przezroczystego	●
Pomiar automatyczny	●
Eliminacja danych odstających	●

Specyfikacja techniczna

Liniowość przy 20°C*1	±2,5 µm
Błąd pozycji*2	±2,5 µm
Powtarzalność (±2σ)	±0,6 µm
Obszar pomiaru	10 x 60 mm
Długość fali lasera	650 nm, światło widzialne
Tempo skanowania	1600 skanów/s
Prędkość skanowania	226 m/s
Laser zgodny z normami:	IEC
Wyświetlacz główny	Fluorescencyjny, 16-cyfrowy
Dostępne złącza	RS-232C, Digimatic, gniazdo przełącznika nożnego
Zasilanie	100-240VAC, 40VA, 50/60Hz

Patrz broszura LSM

*1 W środku mierzonego obszaru

*2 Potencjalny błąd pomiaru wynikający ze zmienności mierzonego przedmiotu w badanym obszarze



LSM-9506

Metryczne

Nr	Zakres [mm]	Rozdzielczość (do wyboru)
544-115D	0,5-60	0,00005-0,1 mm

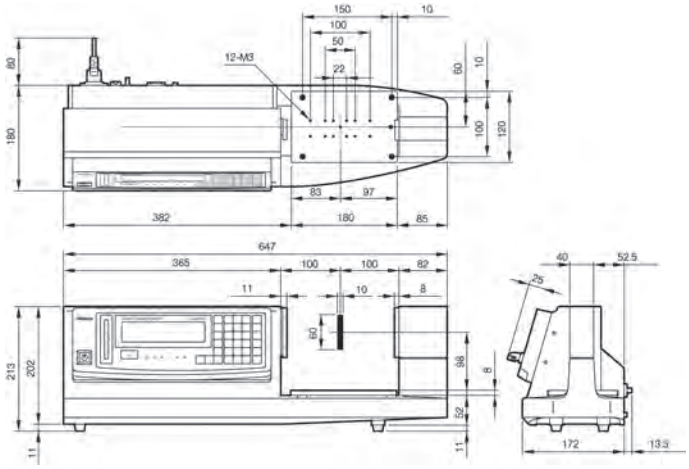

Moduł wyświetlający LSM

Seria 544

Wyświetlacz LSM-5200 to wszechstronny moduł wyświetlający przeznaczony dla Skaningowych Mikrometrów Laserowych.
Umożliwia on ciągłe monitorowanie ustawionych wartości i jednoczesny odczyt dwóch wartości. Obsługuje pomiary segmentowe i krawędziowe. Wykonuje obliczenia statystyczne i eliminację wartości odstających.

- Typ panelowy (o wymiarach spełniających wymagania norm DIN) do łatwej integracji z systemami pomiarowymi.
- Obliczanie wartości średniej, maksymalnej oraz rozstępu (maksimum - minimum)
- Możliwość wyboru pomiaru segmentowego (maks. 7 segmentów) lub pomiaru krawędziowego (1 do 255 krawędzi).
- Standardowo wyposażony w interfejsy USB, RS-232C, I/O oraz analogowy.
- Do wyboru obliczanie średniej arytmetycznej lub średniej ruchomej.
- Funkcja oceny tolerancji GO/±NG - Dobry/±Niedobry.



Moduł wyświetlający LSM-5200

Nr
544-047

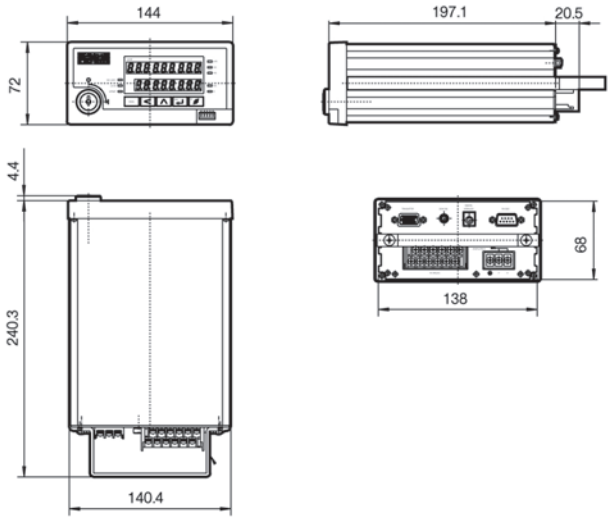

Funkcje	Seria 544
ZERO / ABS przełączane	●
Ocena GO/±NG	●
OFFSET	●
Pomiar próby	●
Obliczenia statystyczne	●
Wyjście danych	●
PRESET	●
Wyświetlanie pozycji przedmiotu	●
Kalibracja dwuwzorcowa	●
Pomiar obiektu przezroczystego	●
Pomiar automatyczny	●
Eliminacja danych odstających	●

Specyfikacja techniczna

Wyświetlacz główny	9-cyfrowy, LED
Dostępne złącza	USB2, RS-232C, We/Wy analogowe, gniazdo przełącznika nożnego
Zasilanie	+24VDC ±10%, 1A

Wszystkie produkty przeznaczone są do sprzedaży podmiotom gospodarczym. Charakterystyki produktów, w szczególności specyfikacje techniczne, są wiążące tylko na podstawie wyraźnie wyrażonej zgody. Ceny produktów są podawane na zapytanie.

Moduł wyświetlający LSM

Seria 544

LSMPAK to oprogramowanie umożliwiające i administrujące pomiarami wielopunktowymi.

- Umożliwia import danych z wielu wyświetlaczy LSM-5200 do komputera osobistego i pozwala na zbudowanie różnorodnych systemów pomiarowych.
- Program obsługuje do 10 kanałów pomiarowych (połączenie HUB-USB).
- Umożliwia wykonywanie złożonych obliczeń na podstawie danych z różnych urządzeń pomiarowych (kanałów), obliczeń statystycznych oraz rejestrowanie wyników pomiarów w pliku.

Specyfikacja techniczna

Środowisko pracy	• Interfejs: USB2 • CPU: 2GHz lub lepszy (zalecany) • OS/oprogramowanie : Windows® XP, Windows® 7 (32bit) • Microsoft® Excel® 2000 lub nowszy • Pamięć: 256MB lub więcej (zalecane) • Współpracujący moduł wyświetlający: LSM-5200
Inne funkcje	Bogaty wybór funkcji (np. liczniki, wykresy, obliczenia)

Patrz broszura LSM

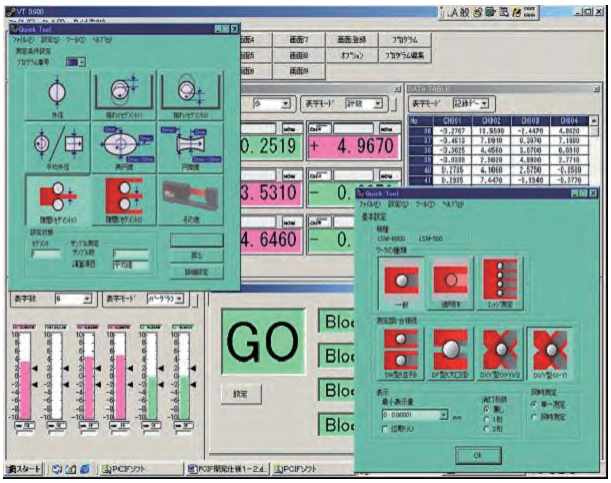

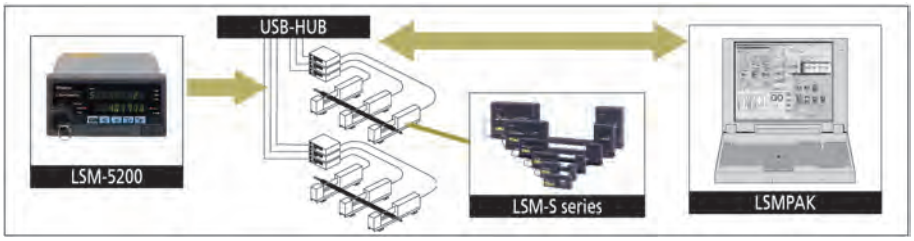

Diagram Systemu (Przykład jednoczesnego, wielopunktowego pomiaru rolek drukujących)

Nr
02NGA002

Wszystkie produkty przeznaczone są do sprzedaży podmiotom gospodarczym. Charakterystyki produktów, w szczególności specyfikacje techniczne, są wiążące tylko na podstawie wyraźnie wyrażonej zgody. Ceny produktów są podawane na zapytanie.

Mitutoyo

Moduł wyświetlający LSM

Seria 544

LSM-6200 to wszechstronny moduł wyświetlający przeznaczony dla Skaningowych Mikrometrów Laserowych. Dwa wyświetlacze umożliwiają ciągłe monitorowanie ustawionych wartości i jednoczesny odczyt dwóch wartości. Obsługuje pomiary segmentowe i krawędziowe. Wykonuje obliczenia statystyczne i eliminację wartości odstających.

- Ustawione wartości można monitorować w sposób ciągły na podwójnym wyświetlaczu. Możliwa jest również jednoczesna obserwacja dwóch wartości.
- Do wyboru jest pomiar w trybie segmentowym (maks. 7 segmentów) lub krawędziowym (1 do 255 krawędzi).
- Wyposażony w interfejs RS-232C, I/O oraz analogowy.
- Funkcja obliczeń statystycznych i eliminacji wartości odstających.



Wyświetlacz LSM-6200

Funkcje	Seria 544
Ocena GO/±NG	●
OFFSET	●
Ocena wielo-graniczna	●
Pomiar próby	●
Obliczenia statystyczne	●
Wyjście danych	●
Zerowanie	●
PRESET	●
Ocena grupowa	●
Wyświetlanie pozycji przedmiotu	●
Kalibracja dwuwzorcowa	●
Pomiar obiektu przezroczystego	●
Pomiar automatyczny	●
Eliminacja danych odstających	●
Pomiar z dwoma detektorami (opcja)	●

Specyfikacja techniczna

Laser zgodny z normami:	IEC, FDA (544-534), JIS (544-533)
Wyświetlacz główny	16-cyfrowy, fluorescencyjny
Dostępne złącza	RS-232C, We/Wy analogowe, gniazdo przełącznika nożnego
Zasilanie	100-240V AC, 40 VA, 50/60Hz

Metryczne

Nr
544-071D

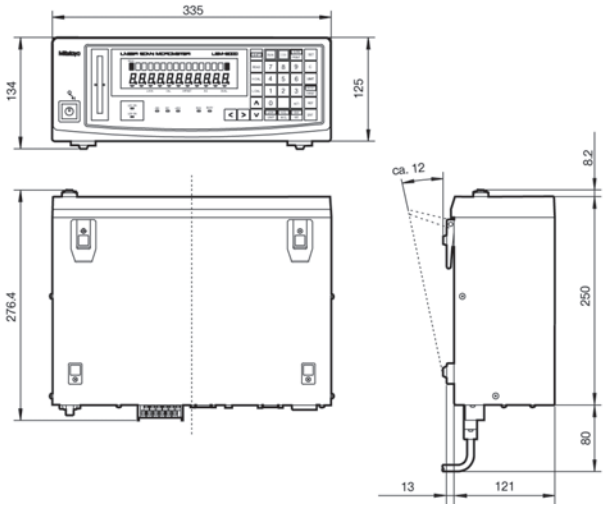

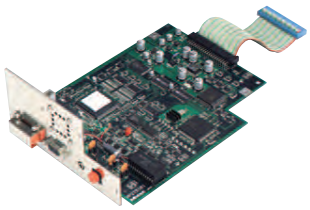

02agp150 - Moduł rozszerzający. Typ podwójny

Patrz broszura LSM

Wszystkie produkty przeznaczone są do sprzedaży podmiotom gospodarczym. Charakterystyki produktów, w szczególności specyfikacje techniczne, są wiążące tylko na podstawie wyraźnie wyrażonej zgody. Ceny produktów są podawane na zapytanie.

Wyposażenie dodatkowe mikrometrów LSM

Patrz broszura LSM

Series 544 - Wyposażenie dodatkowe

	Nr	Zastosowanie pomiarowe	Opis
	**02AGD110**	LSM-500S	Zestaw wzorców dla LSM (ø0,1-2 mm)
	02AGD120	LSM-501S	Zestaw wzorców dla LSM (ø0,1-10 mm)
	02AGD130	LSM-503S	Zestaw wzorców dla LSM (ø1-30 mm)
	02AGD140	LSM-506S	Zestaw wzorców dla LSM (ø1-60 mm)
	02AGD150	LSM-512S	Zestaw wzorców dla LSM (ø20-120 mm)
	02AGD170	LSM-9506	Zestaw wzorców dla LSM (ø1-60 mm)
	02AGD180	LSM-902	Zestaw wzorców dla LSM (ø1-25 mm)
	02AGM300	LSM-516S	Zestaw wzorców dla LSM (ø 20-160 mm)
	**02AGD200**	LSM-500S	Blok prowadzący drut
	02AGD210	LSM-501S	Blok prowadzący drut
	**02AGD220**	LSM-500S	Kurtyna powietrzna
	02AGD230	LSM-501S	Kurtyna powietrzna
	02AGD240	LSM-503S	Kurtyna powietrzna
	02AGD250	LSM-506S	Kurtyna powietrzna
	02AGD260	LSM-512S	Kurtyna powietrzna
	957608	Wszystkie modele LSM	Filtr powietrza dla kurtyny powietrznej
	**02AGD270**	LSM-501S/503S/902	Stolik przedmiotowy
	02AGD280	LSM-902	Stolik regulowany
	02AGD370	LSM-9506	Stolik regulowany
	02AGD400	LSM-501S	Stolik regulowany
	02AGD490	LSM-503S	Stolik regulowany
	02AGD520	LSM-506S	Stolik regulowany
	02AGD680	LSM-9506	Stolik regulowany
	02AGD440	LSM-501S/503S/902	Uchwyt kłowy
	02AGD580	LSM-506S/9506	Uchwyt kłowy
	02AGD450	LSM-501S/503S/902	Pryzma regulowana
	02AGD590	LSM-506S/9506	Pryzma regulowana
	**937179T.**		Przełącznik nożny

Wszystkie produkty przeznaczone są do sprzedaży podmiotom gospodarczym. Charakterystyki produktów, w szczególności specyfikacje techniczne, są wiążące tylko na podstawie wyraźnie wyrażonej zgody. Ceny produktów są podawane na zapytanie.

Wyposażenie dodatkowe mikrometrów LSM

Seria 544 - Wyposażenie dodatkowe



Patrz broszura LSM

	Nr	Zastosowanie pomiarowe	Opis
 Moduł wyjścia danych Digimatic (SPC)	02AGC840	LSM-6200/6900	Moduł wyjścia danych Digimatic (SPC)
	02AGC880	LSM-6200/6900	Moduł drugiego interfejsu I/O i analogowego
	02AGC910	LSM-6200/6900	Moduł interfejsu BCD
 Dodatkowy kabel sprzęgający	02AGC150A	Wszystkie modele LSM(1)	Dodatkowy kabel sprzęgający 1 m
	02AGC150B	Wszystkie modele LSM (1)	Dodatkowy kabel sprzęgający 3 m
	02AGC150C	Wszystkie modele LSM (1)	Dodatkowy kabel sprzęgający 5 m
	02AGC330A	Wszystkie modele LSM (1)	Wyjściowy kabel sygnałowy 5 m
	02AGC330B	Wszystkie modele LSM (1)	Wyjściowy kabel sygnałowy 10 m
 Dodatkowy kabel sprzęgający	02AGN780A	Wszystkie modele LSM (2)	Przedłużający kabel sygnałowy 5 m
	02AGN780B	Wszystkie modele LSM (2)	Przedłużający kabel sygnałowy 10 m
	02AGN780C	Wszystkie modele LSM (2)	Przedłużający kabel sygnałowy 15 m
	02AGN780D	Wszystkie modele LSM (2)	Przedłużający kabel sygnałowy 20 m
	02AGN780E	Wszystkie modele LSM (2)	Przedłużający kabel sygnałowy 20 m
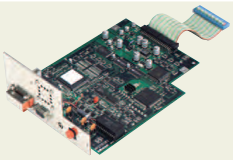 Moduł interfejsu dla drugiego modułu pomiarowego	02AGP150	LSM-6200	Dodatkowy, podwójny moduł interfejsu

(1) Z wyłączeniem LSM-500S/902
(2) Z wyłączeniem LSM-902

Wszystkie produkty przeznaczone są do sprzedaży podmiotom gospodarczym. Charakterystyki produktów, w szczególności specyfikacje techniczne, są wiążące tylko na podstawie wyraźnie wyrażonej zgody. Ceny produktów są podawane na zapytanie.

Krótki przewodnik po przyrządach pomiarowych

Laserowe Mikrometry Skaningowe LSM

Kompatybilność

Wszelkie ustawienia i regulacje Laserowych Mikrometrów Skaningowych wykonywane są przy podłączonym module identyfikacyjnym, dostarczanym razem z przyrządem pomiarowym. Moduł ID, który posiada ten sam numer seryjny musi być zainstalowany w module wyświetlacza. Oznacza to, że jeśli moduł ID zostanie wyjęty z modułu pomiarowego, nie można go będzie użyć w innym module wyświetlającym.

Przedmiot mierzony i warunki pomiaru

W zależności od tego czy wiązka lasera jest widoczna czy niewidoczna oraz w zależności od kształtu przedmiotu i chropowatości powierzchni mogą występować błędy pomiaru. Jeśli ma to miejsce, należy przeprowadzić kalibrację wzorcem o wymiarach, kształcie i chropowatości powierzchni zbliżonych do mierzonego przedmiotu.
Jeśli wartości pomiarów charakteryzuje duży rozrzut spowodowany warunkami pomiaru, to w celu poprawy dokładności należy zwiększyć liczbę skanów, z których obliczana jest średnia.

Zakłócenia elektryczne

W celu uniknięcia błędów operacyjnych, nie należy układać kabli sygnałowych i sterujących LSM wzdłuż linii wysokiego napięcia lub innych kabli, które mogą indukować w sąsiednich przewodnikach prądy zakłócające. Należy uziemiać wszystkie właściwe moduły i oploty ekranujące kabli.

Podłączenie do komputera

Jeśli mikrometr LSM ma być podłączony do komputera osobistego poprzez interfejs RS-232C, należy upewnić się, że połączenia kablowe spełniają wymagania specyfikacji.

Bezpieczeństwo lasera

Skaningowe Mikrometry Laserowe Mitutoyo wykorzystują do pomiarów niskiej mocy lasery światła widzialnego. Zastosowany Laser jest urządzeniem CLASS 2 EN/IEC60825-1 (2007). W odpowiednich miejscach na obudowach LSM umieszczone są wymagane etykiety z ostrzeżeniami i wyjaśnieniami.

Ponowny montaż po zdjęciu z podstawy

Podczas ponownego montażu modułu nadawczego i odbiorczego, w celu minimalizacji błędów pomiaru, należy sprawdzić poniższe parametry związane z nieprawidłowym ustawieniem osi optycznej lasera i modułu odbiorczego.

Ustawienie w płaszczyźnie poziomej

a. Odchyłka równoległości linii bazowych C i D:
X (w kierunku prostopadłym)

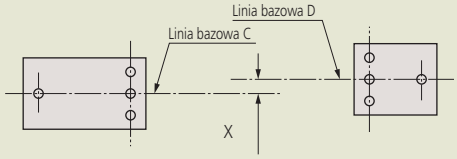

b. Kąt pomiędzy liniami bazowymi C i D: θx

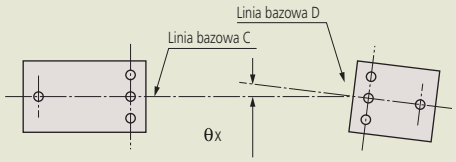

Ustawienie w płaszczyźnie pionowej

c. Odchyłka równoległości płaszczyzn bazowych A i B: Y (na wysokości)

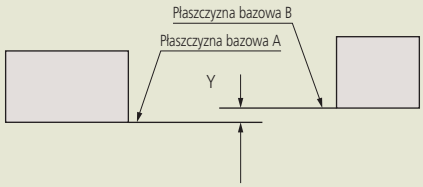

d. Kąt pomiędzy płaszczyznami bazowymi A i B: θy

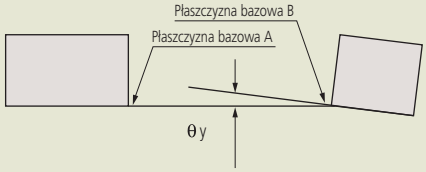

Dopuszczalne granice błędów ustawienia osi optycznych

Model	Odległość pomiędzy modułem nadawczym a odbiorczym	X i Y	θx i θy
LSM-501S	**68mm** (2.68") lub mniej	na **0,5mm** (.02")	na **0,4°** (7mrad)
	100mm (3.94") lub mniej	na **0,5mm** (.02")	na **0,3°** (5.2mrad)
LSM-503S	**130mm** (5.12") lub mniej	na **1mm** (.04")	na **0,4°** (7mrad)
	350mm (13.78") lub mniej	na **1mm** (.04")	na **0,16°** (2.8mrad)
LSM-506S	**273mm** (10.75") lub mniej	na **1mm** (.04")	na **0,2°** (3.5mrad)
	700mm (27.56") lub mniej	na **1mm** (.04")	na **0,08°** (1.4mrad)
LSM-512S	**321mm** (12.64") lub mniej	na **1mm** (.04")	na **0,18°** (3.6mrad)
	700mm (27.56") lub mniej	na **1mm** (.04")	na **0,08°** (1.4mrad)
LSM-516S	**800mm** (31.50") lub mniej	na **1mm** (.04")	na **0,09°** (1.6mrad)

Wszystkie produkty przeznaczone są do sprzedaży podmiotom gospodarczym. Charakterystyki produktów, w szczególności specyfikacje techniczne, są wiążące tylko na podstawie wyraźnie wyrażonej zgody. Ceny produktów są podawane na zapytanie.

Przykłady pomiarów

Pomiar "online" średnicy włókna szklanego lub cienkiego drutu

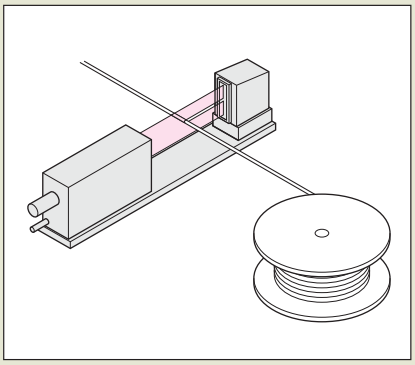

Pomiar zewnętrznej średnicy cylindra

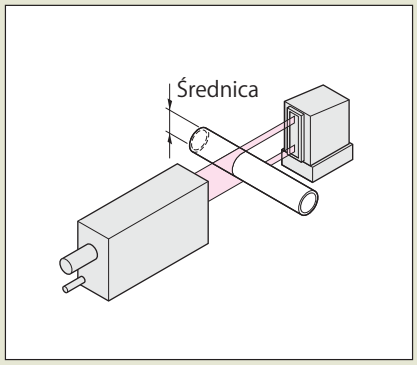

Pomiar zewnętrznej średnicy i okrągłości cylindra

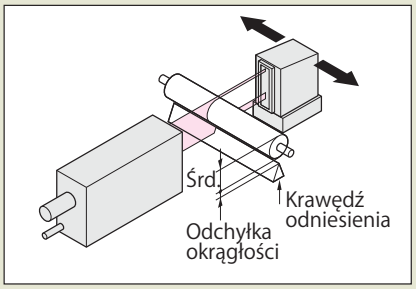

Pomiar kabli elektrycznych lub światłowodowych w osiach X i Y

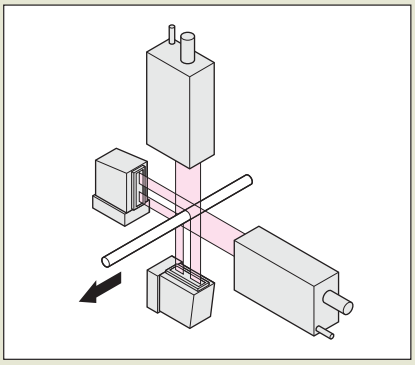

Pomiary grubości folii i arkuszy

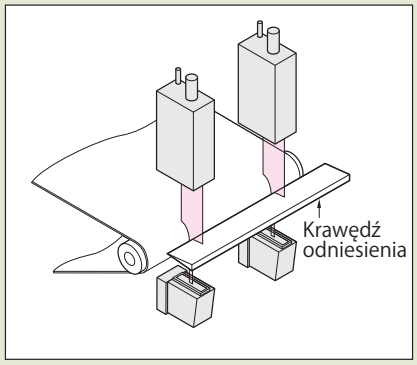

Pomiar rozstawu wyprowadzeń układu scalonego

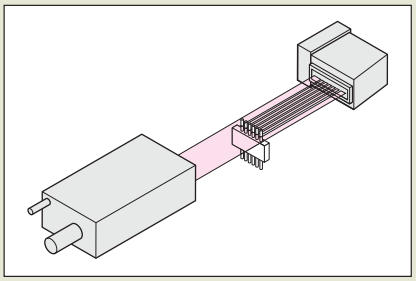

Pomiar odstępu pomiędzy rolkami

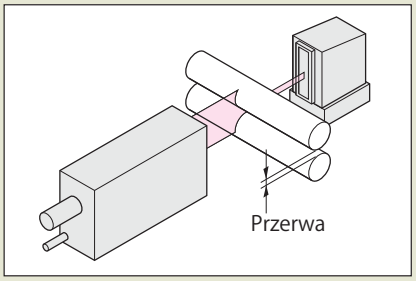

Pomiar grubości arkusza folii

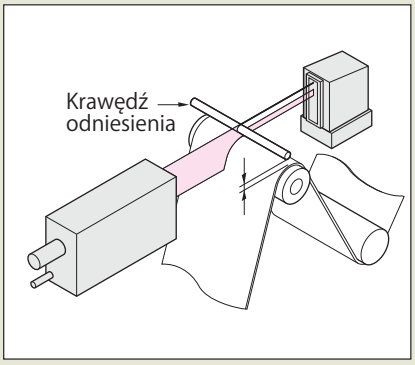

Pomiary przemieszczeń dysków optycznych i magnetycznych

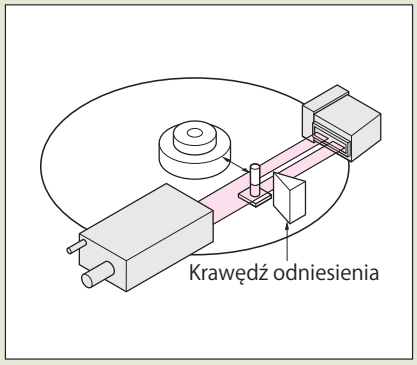

Pomiar kształtu

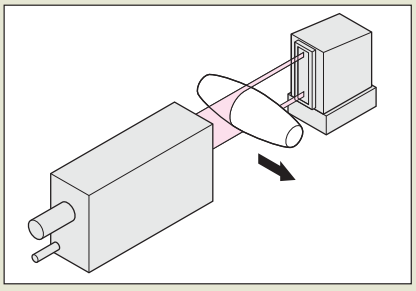

Pomiar grubości taśmy

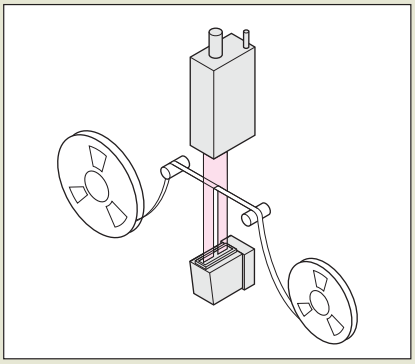

Pomiar zewnętrznej średnicy złącza optycznego

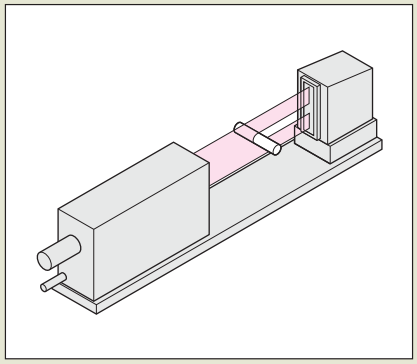

System podwójny do pomiaru dużych średnic zewnętrznych

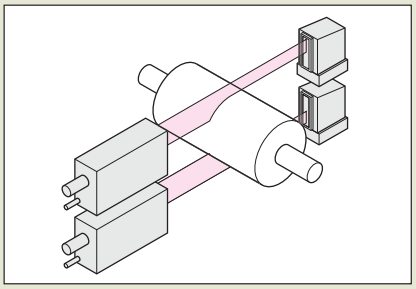

Wszystkie produkty przeznaczone są do sprzedaży podmiotom gospodarczym. Charakterystyki produktów, w szczególności specyfikacje techniczne, są wiążące tylko na podstawie wyraźnie wyrażonej zgody. Ceny produktów są podawane na zapytanie.



Liniały
Strona 418



Liniały pomiarowe
Strona 426



Liniały NC
Strona 439



Enkoder korelacji obrazu 2D
Strona 446

Wszystkie produkty przeznaczone są do sprzedaży podmiotom gospodarczym. Charakterystyki produktów, w szczególności specyfikacje techniczne, są wiążące tylko na podstawie wyraźnie wyrażonej zgody. Ceny produktów są podawane na zapytanie.

Mitutoyo

Poziomy liniał suwmiarkowy ABSOLUTE odporny na działanie chłodziwa IP66

Seria 572 - Poziomo

Nowa metoda detekcji (indukcji elektromagnetycznej) pozwala na użytkowanie w trudnym środowisku, w obecności wody i oleju.

- Specjalnie zaprojektowane kable o odpornej na wodę strukturze.
- Zastosowanie technologii ABSOLUTE oznacza brak błędów przekroczenia prędkości posuwu.
- Od momentu przeprowadzenia zerowania po każdorazowym włączeniu zasilania liniał pokazuje pozycję aktualną, a nie "0".



572-601

Metryczne

Nr	Zakres [mm]	Dokładność	L1 [mm]	L2 [mm]	Waga [g]
572-600	0-100	0,03 mm	209	185	390
572-601	0-150	0,03 mm	259	235	410
572-602	0-200	0,03 mm	311	287	430

Dostępne też! Modele Calowe/Metryczne

mm

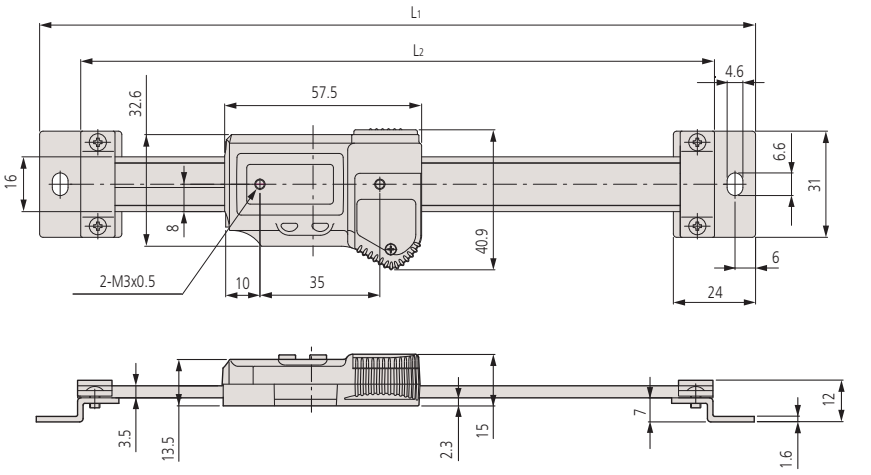

Funkcje	Seria 572 - Poziomo
ORIGIN (zerowanie ABS)	●
Auto wyłączanie (po 20 min. bezczynności)	●
Sygnalizacja niskiego napięcia	●
Wyjście danych	●

Specyfikacja techniczna

Dokładność	Patrz tabele (z wyłączeniem błędu kwantyzacji)
Powtarzalność	0,01 mm
Maks. prędkość suwaka	Nieograniczona
Rozdzielczość	0,01 mm

Wyposażenie specjalne

Nr	Opis
05CZA624	Kabel Digimatic z przyciskiem (1 m)
05CZA625	Kabel Digimatic przyciskiem (2 m)
02AZD790A	Kabel łączący U-Wave z przyciskiem danych
06ADV380A	Kabel USB ITD (2m)

Artykuły eksploatacyjne

Nr	Opis
938882	Bateria SR-44

Wszystkie produkty przeznaczone są do sprzedaży podmiotom gospodarczym. Charakterystyki produktów, w szczególności specyfikacje techniczne, są wiążące tylko na podstawie wyraźnie wyrażonej zgody. Ceny produktów są podawane na zapytanie.

Standardowy poziomy liniał suwmiarkowy ABSOLUTE

Funkcje	Seria 572
ON/OFF	●
Sygnalizacja niskiego napięcia	●
Wyjście danych	●
Zerowanie	●
ORIGIN	●

Specyfikacja techniczna

Dokładność	Patrz lista parametrów (z wyłączeniem błędu kwantyzacji)
Maks. prędkość suwaka	Nieograniczona
Rozdzielczość	0,01 mm
Dostawa	Z jedną baterią

Wyposażenie specjalne

Nr	Opis
905338	Kabel Digimatic (1m)
905409	Kabel Digimatic (2 m)
905689	Kabel Digimatic (1 m)
905690	Kabel Digimatic (2 m)
905691	Kabel Digimatic (1 m)
905692	Kabel Digimatic (2 m)
905693	Kabel Digimatic (1 m)
905694	Kabel Digimatic (2 m)
959143	Moduł podtrzymywania odczytu
959149	Kabel Digimatic z przyciskiem danych (1 m)
959150	Kabel Digimatic z przyciskiem danych (2 m)
02AZD790C	Kabel danych U-WAVE z przyciskiem danych
06ADV380C	Kabel USB Input Tool Direct z przyciskiem danych (2 m)

Artykuły eksploatacyjne

Nr	Opis
938882	Bateria SR-44

Seria 572

ABSOLUTE®

Liniał suwmiarkowy z pojemnościową skalą ABSOLUTE.

- Punkt ZERO ustawiany jest tylko raz i utrzymywany jako ZERO bezwzględne do następnej wymiany baterii.
- Najwyższa precyzja pomiaru nawet przy najszybszych przemieszczeniach.
- Duże znaki wyświetlacza ułatwiające odczyt.



572-202-20

Metryczne

Nr	Zakres [mm]	Dokładność	L1 [mm]	L2 [mm]	Waga [g]
572-200-20	0-100	0,03 mm	209	185	230
572-201-20	0-150	0,03 mm	259	235	250
572-202-20	0-200	0,03 mm	311	287	270
572-203-10	0-300	0,04 mm	444	420	370

Dostępne też! Modele Calowe/Metryczne

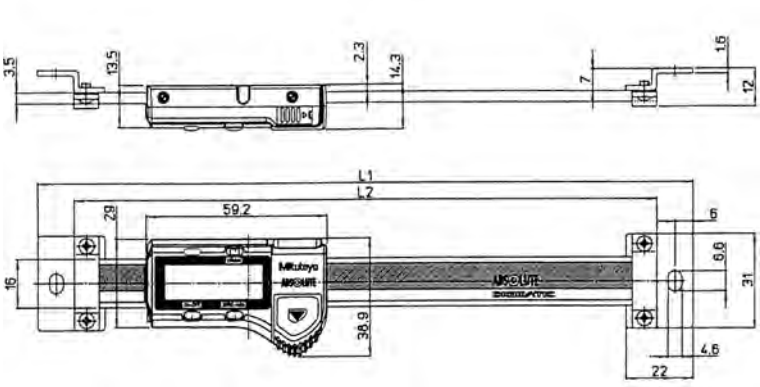

100-200 mm

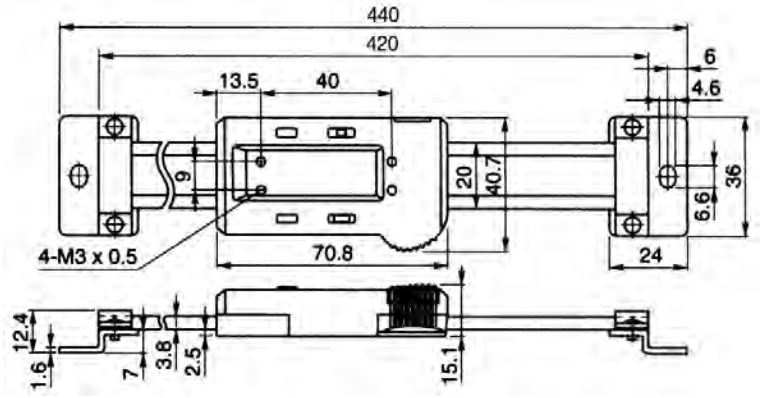

300 mm

Wszystkie produkty przeznaczone są do sprzedaży podmiotom gospodarczym. Charakterystyki produktów, w szczególności specyfikacje techniczne, są wiążące tylko na podstawie wyraźnie wyrażonej zgody. Ceny produktów są podawane na zapytanie.

Mitutoyo

Poziomy liniał suwmiarkowy ABSOLUTE z funkcją zmiany kierunku pomiaru

Seria 572

ABSOLUTE®

Liniał suwmiarkowy z pojemnościową skalą ABSOLUTE.

- Punkt ZERO ustawiany jest tylko raz i utrzymywany jest jako ZERO bezwzględne do następnej wymiany baterii.
- Najwyższa precyzja pomiaru nawet przy najszybszych przemieszczeniach.
- Duże znaki wyświetlacza ułatwiające odczyt.



572-461

Metryczne Bez funkcji pomiaru średnicy, z odwracanym kierunkiem zliczania

Nr	Zakres [mm]	Dokładność	L1 [mm]	L2 [mm]	Waga [g]
572-460	0-100	0,03 mm	244	220	250
572-461	0-150	0,03 mm	294	270	280
572-462	0-200	0,03 mm	344	320	310
572-463	0-300	0,04 mm	444	420	370
572-464	0-450	0,04 mm	594	570	760
572-465	0-600	0,05 mm	774	750	900
572-466	0-800	0,06 mm	974	950	1710
572-467	0-1000	0,07 mm	1174	1150	2040

Dostępne też! Modele Calowe/Metryczne

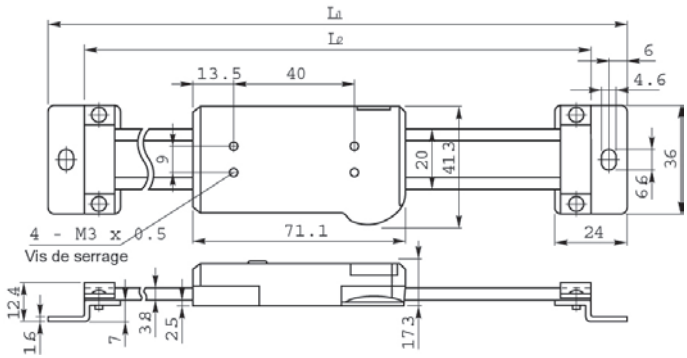

100-300 mm

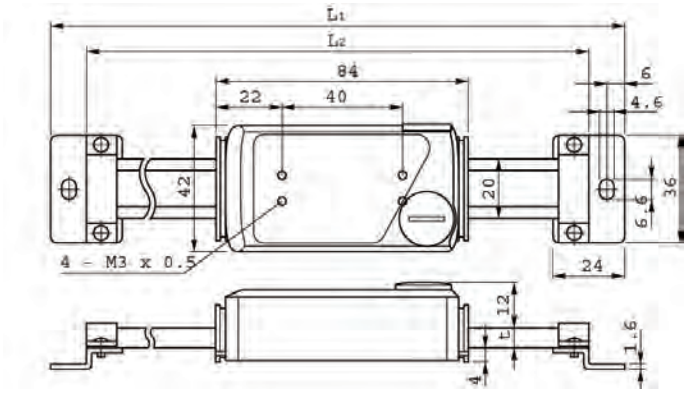

450-1000 mm

Funkcje	Seria 572
ON/OFF	●
DATA/HOLD	●
Sygnalizacja niskiego napięcia	●
Wyjście danych	●
Zerowanie	●
ORIGIN	●
PRESET	●
Zmiana kierunku zliczania	●

Specyfikacja techniczna

Dokładność	Patrz tabele (z wyłączeniem błędu kwantyzacji)
Maks. prędkość suwaka	Nieograniczona
Rozdzielczość	0,01 mm
Dostawa	Z jedną baterią

Wyposażenie specjalne

Nr	Opis
905338	Kabel Digimatic (1m)
905409	Kabel Digimatic (2 m)
905689	Kabel Digimatic (1 m)
905690	Kabel Digimatic (2 m)
905691	Kabel Digimatic (1 m)
905692	Kabel Digimatic (2 m)
905693	Kabel Digimatic (1 m)
905694	Kabel Digimatic (2 m)
06ADV380C	Kabel USB Input Tool Direct z przyciskiem danych (2 m)
02AZD790C	Kabel danych U-WAVE z przyciskiem danych

Artykuły eksploatacyjne

Nr	Opis
938882	Bateria SR-44

Wszystkie produkty przeznaczone są do sprzedaży podmiotom gospodarczym. Charakterystyki produktów, w szczególności specyfikacje techniczne, są wiążące tylko na podstawie wyraźnie wyrażonej zgody. Ceny produktów są podawane na zapytanie.

Poziomy liniał suwmiarkowy ABSOLUTE z funkcją pomiaru średnicy

Funkcje	Series 572
ON/OFF	●
DATA/HOLD	●
Sygnalizacja niskiego napięcia	●
Wyjście danych	●
Zerowanie	●
PRESET	●
Funkcja pomiaru średnicy	●
ORIGIN	●

Specyfikacja techniczna

Dokładność	Patrz tabele (z wyłączeniem błędu kwantyzacji)
Rozdzielczość	0,01 mm
Maks. szybkość przemieszczania	Nieograniczona
Dostawa	Z jedną baterią

Wyposażenie specjalne

Nr	Opis
905338	Kabel Digimatic (1m)
905409	Kabel Digimatic (2 m)
905689	Kabel Digimatic (1 m)
905690	Kabel Digimatic (2 m)
905691	Kabel Digimatic (1 m)
905692	Kabel Digimatic (2 m)
905693	Kabel Digimatic (1 m)
905694	Kabel Digimatic (2 m)
06ADV380C	Kabel USB Input Tool Direct z przyciskiem danych (2 m)
02AZD790C	Kabel danych U-WAVE z przyciskiem danych

Artykuły eksploatacyjne

Nr	Opis
938882	Bateria SR-44

Series 572

ABSOLUTE®

- Punkt ZERO ustawiany jest tylko raz i utrzymywany jest jako ZERO bezwzględne do następnej wymiany baterii.
- Najwyższa precyzja pomiaru nawet przy najszybszych przemieszczeniach.



572-483-10

Metryczne

Wielofunkcyjny typ poziomy z funkcją wyświetlania średnicy

Nr	Zakres [mm]	Dokładność	L1 [mm]	L2 [mm]	G [mm]	t [mm]	Waga [g]
572-480-10	0-100	0,03 mm	244	220			250
572-481-10	0-150	0,03 mm	294	270			280
572-482-10	0-200	0,03 mm	344	320			310
572-483-10	0-300	0,04 mm	444	420			370
572-484-10	0-450	0,04 mm	594	570	23,2	6	760
572-485-10	0-600	0,05 mm	774	750	23,2	6	900
572-486-10	0-800	0,06 mm	974	950	27,2	10	1710
572-487-10	0-1000	0,07 mm	1174	1150	27,2	10	2040

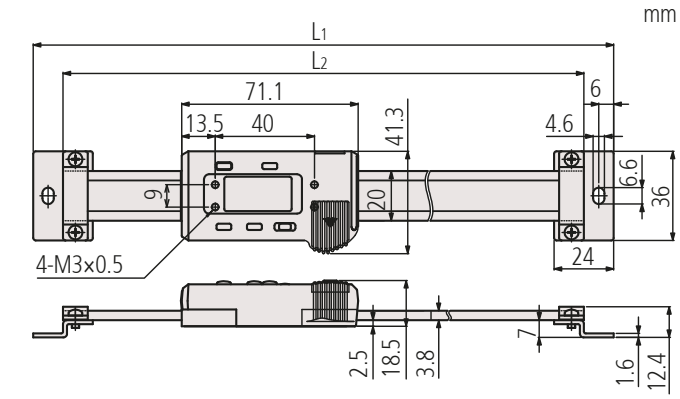

100-300 mm

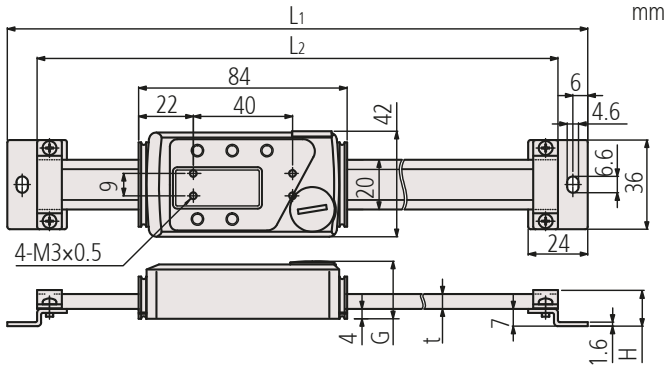

450-1000 mm

Standardowy pionowy liniał suwmiarkowy ABSOLUTE

Seria 572

ABSOLUTE®

Liniał suwmiarkowy z pojemnościową skalą ABSOLUTE.

- Punkt ZERO ustawiany jest tylko raz i utrzymywany jest jako ZERO bezwzględne do następnej wymiany baterii.
- Najwyższa precyzja pomiaru nawet przy najszybszych przemieszczeniach.
- Duże znaki wyświetlacza ułatwiające odczyt.



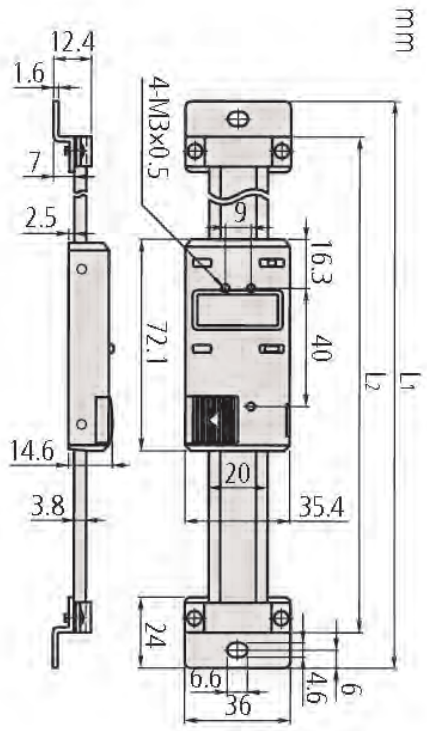

572-302-10

Funkcje	Seria 572
ON/OFF	●
Sygnalizacja niskiego napięcia	●
Wyjście danych	●
Zerowanie	●
PRESET	●
Zmiana kierunku zliczania	●
ORIGIN	●

Specyfikacja techniczna

Dokładność	Patrz tabele. (z wyłączeniem błędu kwantyzacji)
Maks. prędkość suwaka	Nieograniczona
Rozdzielczość	0,01 mm
Dostawa	Z jedną baterią

Wyposażenie specjalne

Nr	Opis
959143	Moduł podtrzymywania odczytu
905338	Kabel Digimatic (1m)
905409	Kabel Digimatic (2 m)
959149	Kabel Digimatic z przyciskiem danych (1 m)
959150	Kabel Digimatic z przyciskiem danych (2 m)
905689	Kabel Digimatic (1 m)
905690	Kabel Digimatic (2 m)
905691	Kabel Digimatic (1 m)
905692	Kabel Digimatic (2 m)
905693	Kabel Digimatic (1 m)
905694	Kabel Digimatic (2 m)
06ADV380C	Kabel USB Input Tool Direct z przyciskiem danych (2 m)
02AZD790C	Kabel danych U-WAVE z przyciskiem danych

Artykuły eksploatacyjne

Nr	Opis
938882	Bateria SR-44

Metryczne

Nr	Zakres [mm]	Dokładność	L1 [mm]	L2 [mm]	Waga [g]
572-300-10	0-100	0,03 mm	244	220	250
572-301-10	0-150	0,03 mm	294	270	280
572-302-10	0-200	0,03 mm	344	320	310
572-303-10	0-300	0,04 mm	444	420	370

Dostępne też! Modele Calowe/Metryczne

Wszystkie produkty przeznaczone są do sprzedaży podmiotom gospodarczym. Charakterystyki produktów, w szczególności specyfikacje techniczne, są wiążące tylko na podstawie wyraźnie wyrażonej zgody. Ceny produktów są podawane na zapytanie.

Pionowy liniał suwmiarkowy ABSOLUTE z funkcją zmiany kierunku pomiaru

Funkcje	Seria 572
ORIGIN (zerowanie ABS)	●
ON/OFF	●
DATA/HOLD	●
Wyjście danych	●
Zerowanie	●
PRESET	●
Zmiana kierunku zliczania	●

Seria 572

ABSOLUTE®

Liniał suwmiarkowy z pojemnościową skalą ABSOLUTE.

- Punkt ZERO ustawiany jest tylko raz i utrzymywany jest jako ZERO bezwzględne do następnej wymiany baterii.
- Duże znaki wyświetlacza ułatwiające odczyt.
- Zmiana kierunku pomiaru

Specyfikacja techniczna

Dokładność	Patrz tabele (z wyłączeniem błędu kwantyzacji)
Maks. prędkość suwaka	Nieograniczona
Rozdzielczość	0,01 mm
Dostawa	Z jedną bateria

Wyposażenie specjalne

Nr	Opis
905338	Kabel Digimatic (1m)
905409	Kabel Digimatic (2 m)
905689	Kabel Digimatic (1 m)
905690	Kabel Digimatic (2 m)
905691	Kabel Digimatic (1 m)
905692	Kabel Digimatic (2 m)
905693	Kabel Digimatic (1 m)
905694	Kabel Digimatic (2 m)
06ADV380C	Kabel USB Input Tool Direct z przyciskiem danych (2 m)
02AZD790C	Kabel danych U-WAVE z przyciskiem danych

Artykuły eksploatacyjne

Nr	Opis
938882	Bateria SR-44



572-560

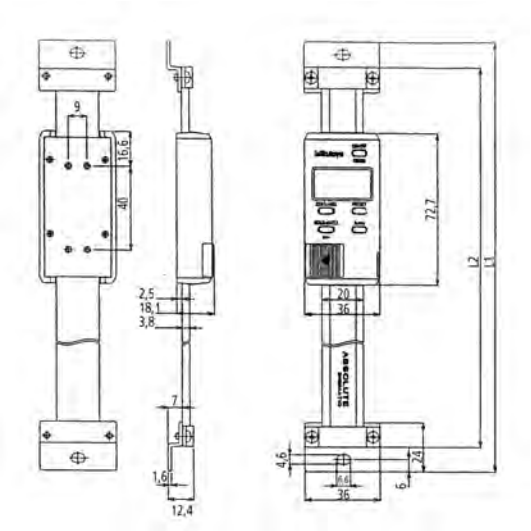

100-300 mm

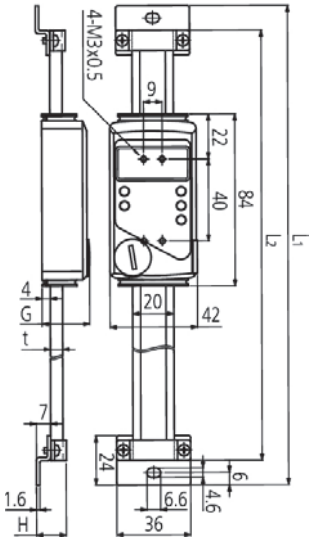

450-1000 mm

Metryczne

Nr	Zakres [mm]	Dokładność	L1 [mm]	L2 [mm]	G [mm]	t [mm]	Waga [g]
572-560	0-100	0,03 mm	244	220			250
572-561	0-150	0,03 mm	294	270			280
572-562	0-200	0,03 mm	344	320			310
572-563	0-300	0,04 mm	444	420			370
572-564	0-450	0,04 mm	594	570	23,2	6	760
572-565	0-600	0,05 mm	774	750	23,2	6	900
572-566	0-800	0,06 mm	974	950	27,2	10	1710
572-567	0-1000	0,07 mm	1174	1150	27,2	10	2040



Wszystkie produkty przeznaczone są do sprzedaży podmiotom gospodarczym. Charakterystyki produktów, w szczególności specyfikacje techniczne, są wiążące tylko na podstawie wyraźnie wyrażonej zgody. Ceny produktów są podawane na zapytanie.

Mitutoyo

Pionowy liniał suwmiarkowy ABSOLUTE z funkcją pomiaru średnicy

Seria 572

ABSOLUTE®

Liniał suwmiarkowy z pojemnościową skalą ABSOLUTE.

- Punkt ZERO ustawiany jest tylko raz i utrzymywany jest jako ZERO bezwzględne do następnej wymiany baterii.
- Duże znaki wyświetlacza ułatwiające odczyt.
- Z funkcją pomiaru średnicy.



572-580

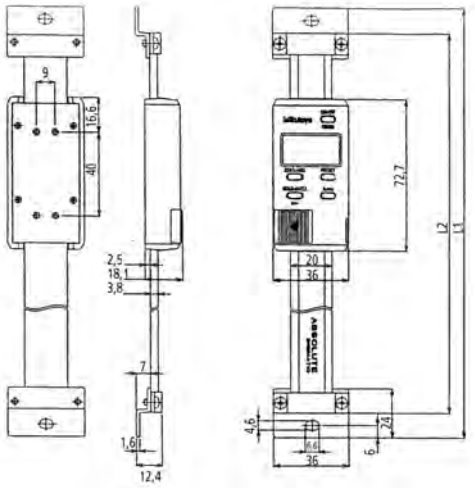

100-300 mm

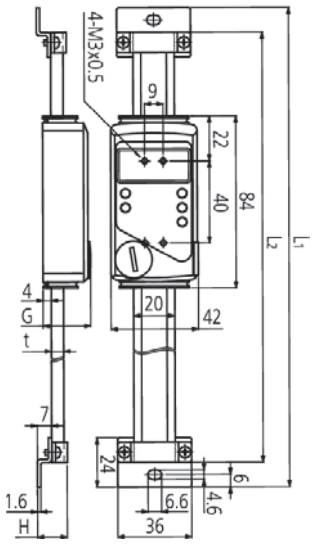

450-1000 mm

Funkcje	Seria 572
ON/OFF	●
DATA/HOLD	●
Sygnalizacja niskiego napięcia	●
Wyjście danych	●
Zerowanie	●
PRESET	●
Funkcja pomiaru średnicy	●
ORIGIN	●

Specyfikacja techniczna

Dokładność	Patrz tabele (z wyłączeniem błędu kwantyzacji)
Rozdzielczość	0,01 mm
Maks. szybkość przesuwu	Nieograniczona
Dostawa	Z jedną baterią

Wyposażenie specjalne

Nr	Opis
905338	Kabel Digimatic (1m)
905409	Kabel Digimatic (2 m)
905689	Kabel Digimatic (1 m)
905690	Kabel Digimatic (2 m)
905691	Kabel Digimatic (1 m)
905692	Kabel Digimatic (2 m)
905693	Kabel Digimatic (1 m)
905694	Kabel Digimatic (2 m)
06ADV380C	Kabel USB Input Tool Direct z przyciskiem danych (2 m)
02AZD790C	Kabel danych U-WAVE z przyciskiem danych

Artykuły eksploatacyjne

Nr	Opis
938882	Bateria SR-44

Metryczne

Nr	Zakres [mm]	Dokładność	L1 [mm]	L2 [mm]	G [mm]	H [mm]	t [mm]	Waga [g]
572-580-10	0-100	0,03 mm	244	220				250
572-581-10	0-150	0,03 mm	294	270				280
572-582-10	0-200	0,03 mm	344	320				310
572-583-10	0-300	0,04 mm	444	420				370
572-584-10	0-450	0,04 mm	594	570	23,2	14,6	6	760
572-585-10	0-600	0,05 mm	774	750	23,2	14,6	6	900
572-586-10	0-800	0,06 mm	974	950	27,2	18,6	10	1710
572-587-10	0-1000	0,07 mm	1174	1150	27,2	18,6	10	2040

Dostępne też! Modele Calowe/Metryczne

Wszystkie produkty przeznaczone są do sprzedaży podmiotom gospodarczym. Charakterystyki produktów, w szczególności specyfikacje techniczne, są wiążące tylko na podstawie wyraźnie wyrażonej zgody. Ceny produktów są podawane na zapytanie.

Dobór wyświetlaczy dla liniałów



AT 116
Typ ekonomiczny wąski



AT 112-F
Typ bardzo wąski

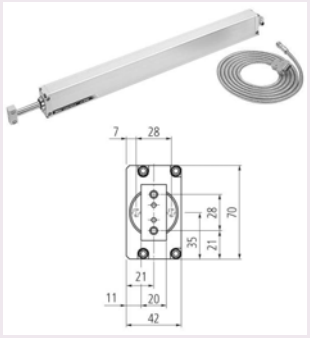

AT 181
Typ z wrzecionem



AT 715
Typ Absolute

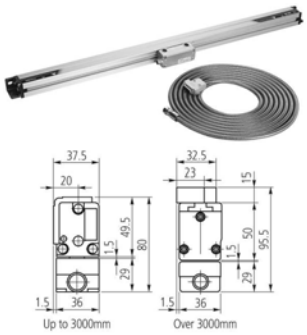

AT 103
Typ o wymiarach standardowych



AT 113
Typ wąski

Model	AT715	AT103	AT113, AT116	AT112-F	AT181
Metoda pomiarowa	Indukcji elektromagnetycznej	Fotoelektryczna (przezroczysty enkoder liniowy)			
Źródło światła	—	LED			
Odbiornik	—	Fototranzystor			Fotodioda
Kształt sygnału wyjściowego	—	2-fazowy przebieg sinusoidalny z przesunięciem fazy 90°			
Długość efektywna (typ wysokiej dokładności)	100 - 3000mm	100 - 6000mm (100 - 2000mm)	100 - 1500mm (100 - 1500mm)	50 - 1020mm (50 - 1020mm)	100 - 600mm (100 - 600mm)
Dokładność* [typ wysokiej dokładności] *Z wyłączeniem błędu kwantyzacji: ±1 zlicz	±5µm (Długość efekt.: 100 - 500mm) ±7µm (Długość efekt.: 600 - 1800mm) ±10µm (Długość efekt.: 2000 - 3000mm)	(5+5L₀/1000)µm*1 [(3+3L₀/1000)µm]	(5+5L₀/1000)µm [(3+3L₀/1000)µm*2]	(5+5L₀/1000)µm [(3+3L₀/1000)µm]	(5+5L₀/1000)µm [(3+3L₀/1000)µm]
Maks. szybkość odpowiedzi	50m/min.	120m/min.*3	120m/min. (50m/min.: AT116)	50m/min.	50m/min.
Punkty referencyjne skali	System Absolute	w odstępach co 50mm			
Rozszerzalność liniowa	—	(8±1)x10⁻⁶/°C			
Zasilanie	5V±5% DC	5V±5% DC			
Maks. pobór prądu	70mA	70mA*4 (60mA: AT113, AT116)			70mA
Temperatura pracy	0°C do 45°C				
Temp. przechowywania	-20°C do 70°C				
Wilgotność względna	20 - 80%RH				
Długość kabla głowicy	—	—	*6	0.3m	—
Siła oporu posuwu	5N lub mniej	5N lub mniej			6N lub mniej
Kabel sygnałowy*5	Wyposażenie standardowe (długości podano w specyfikacjach poszczególnych liniałów)				
Poziom ochronności	IP67	IP53			IP54

*1: (5+8L₀/1000)µm - modele o długości efektywnej powyżej 3250mm *2: nie dostępne dla AT116 *3: 50m/min. - modele o długości efektywnej powyżej 3250mm *4: 140mA - modele o długości efektywnej powyżej 3250mm
*5: Kabel winylowy i kabel przedłużający dostępne są na żądanie. *6: AT103:0.3m AT116: bez kabla głowicy

Wszystkie produkty przeznaczone są do sprzedaży podmiotom gospodarczym. Charakterystyki produktów, w szczególności specyfikacje techniczne, są wiążące tylko na podstawie wyraźnie wyrażonej zgody. Ceny produktów są podawane na zapytanie.

Mitutoyo

LINIAŁ POMIAROWY AT103

Seria 539 - Inkrementalny zamknięty typ standardowy

Liniały pomiarowe Linear Scale posiadają podwyższoną trwałość i odporność na wibracje.
AT103 posiada następujące cechy:

- Innowacyjne wargi gumowe nie pozwalają wnikać zanieczyszczeniom do wnętrza liniału podczas pracy w warunkach warsztatowych.
- Zbrojony kabel sygnałowy łączący liniał z licznikiem DRO.
- Złącze kabla sygnałowego może być umieszczone z każdej z obu stron suwaka.



539-133

Nr	Długość kabla [m]	Zakres efektywny	L^1 [mm]	L^2 [mm]	L^3 [mm]	L^4 [mm]	L^5 [mm]	L^6 [mm]	Waga [kg]
539-111-30	3	100 mm	120	248	268				1,5
539-112-30	3	150 mm	170	298	318				
539-113-30	3	200 mm	220	348	368				
539-114-30	3	250 mm	270	398	418				
539-115-30	3	300 mm	330	458	478				
539-116-30	3	350 mm	380	508	528				
539-117-30	3	400 mm	430	558	578				
539-118-30	3	450 mm	480	608	628				
539-119-30	3	500 mm	540	668	688				
539-121-30	3	600 mm	650	778	798				2,6
539-123-30	3	700 mm	760	888	908				2,8
539-124-30	3	750 mm	810	938	958				2,9
539-125-30	3	800 mm	860	988	1008				3
539-126-30	3	900 mm	960	1088	1108				3,3
539-127-30	5	1000 mm	1060	1188	1208	594			3,7
539-128-30	5	1100 mm	1160	1288	1308	644			4
539-129-30	5	1200 mm	1260	1388	1408	694			4,2
539-130-30	5	1300 mm	1360	1488	1508	744			4,4
539-131-30	5	1400 mm	1460	1588	1608	794			4,6
539-132-30	5	1500 mm	1560	1688	1708	844			4,8
539-133-30	5	1600 mm	1690	1818	1838		610		5,1
539-134-30	5	1700 mm	1790	1918	1938		650		5,3
539-135-30	5	1800 mm	1890	2018	2038		670		5,5
539-136-30	5	2000 mm	2100	2228	2248		740		6
539-137-30	5	2200 mm	2300	2428	2448		800		6,4
539-138-30	7	2400 mm	2500	2628	2648	1314	1300	650	7,1
539-139-30	7	2500 mm	2600	2728	2748	1364	1340	670	7,3
539-140-30	7	2600 mm	2700	2828	2848	1414	1400	700	7,5
539-141-30	7	2800 mm	2900	3028	3048	1514	1500	750	7,9
539-142-30	7	3000 mm	3100	3228	3248	1614	1600	800	8,3

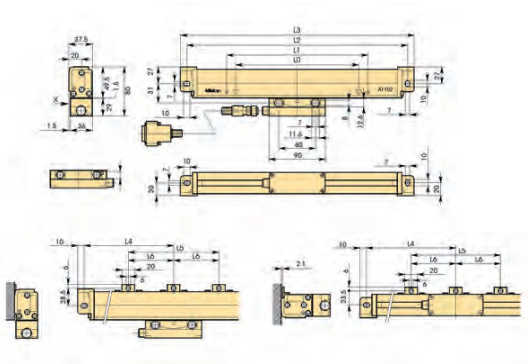

Specyfikacja techniczna

Zakres efektywny (L0)	100-3000 mm
Dokładność	(5+5L/1000) µm L = Zakres efektywny (mm)
Sygnał wyjściowy	Dwa sygnały sinusoidalne przesunięte w fazie o 90° (2Vpp)
Maks. szybkość przesuwu	120 m/min.
Podziałka liniału µm	20 µm
Rozstaw punktów referencyjnych	co 50 mm
Poziom ochrony	IP53
Temperatura pracy	0°C do 45°C
Zasilanie	5V DC ± 10%

Wyposażenie specjalne

Nr	Opis
09AAA033A	Kabel przedłużający (2 m)
09AAA033B	Kabel przedłużający (5 m)
09AAA033C	Kabel przedłużający (7 m)
174-173D	Licznik KA 2 osie
174-175D	Licznik KA dla trzech osi
174-147D	Licznik KLD200 4-stopniowy graniczny sygnał wyjściowy



Kabel przedłużający

Legenda
L0 Efektywna długość pomiaru
L1 Maks. przemieszczenie czytnika
L2 Rozstaw otworów montażowych
L3 Długość całkowita
L4-L6 Rozstaw podpórek

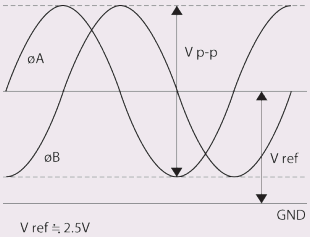

V ref ≒ 2.5V
V p-p = 2V

Przebieg sygnału wyjściowego

Wszystkie produkty przeznaczone są do sprzedaży podmiotom gospodarczym. Charakterystyki produktów, w szczególności specyfikacje techniczne, są wiążące tylko na podstawie wyraźnie wyrażonej zgody. Ceny produktów są podawane na zapytanie.

LINIAŁ POMIAROWY AT103

Seria 539 - Inkrementalny zamknięty typ standardowy - Typ o długim posuwie

IP53

Liniały pomiarowe Linear Scale posiadają podwyższoną trwałość i odporność na wibracje.
AT103 posiada następujące cechy:

- Innowacyjne uszczelnienie gumowe nie dopuszcza zanieczyszczeń z hali produkcyjnej.
- Zbrojony kabel sygnałowy do połączenia liniału z licznikiem DRO dla zapewnienia bezawaryjnej pracy w trudnych warunkach warsztatowych.
- Złącze kabla sygnałowego może być umieszczone z każdej z obu stron suwaka w celu umożliwienia połączenia kabla sygnałowego z wygodnej strony.

Specyfikacja techniczna

Zakres efektywny (L0)	3250-6000 mm
Dokładność	(5+8L/1000) µm L = Zakres efektywny (mm)
Sygnał wyjściowy	Dwa przesunięte w fazie o 90° sygnały sinusoidalne (2Vpp)
Maks. szybkość przesuwu	50 m/min.
Podziałka liniału µm	20 µm
Rozstaw punktów referencyjnych	co 50 mm
Poziom ochrony	IP53
Temperatura pracy	0ºC do 45ºC
Zasilanie	5V DC ± 10%

Wyposażenie specjalne

Nr	Opis
09AAA033A	Kabel przedłużający (2 m)
09AAA033B	Kabel przedłużający (5 m)
09AAA033C	Kabel przedłużający (7 m)
174-173D	Licznik KA 2 osie
174-175D	Licznik KA dla trzech osi
174-147D	Licznik KLD200 4-stopniowy graniczny sygnał wyjściowy



Kabel przedłużający



539-133

Nr	Długość kabla [m]	Zakres efektywny	L^1 [mm]	L^3 [mm]	L^4 [mm]	L^5 [mm]	L^6 [mm]	Waga [kg]
539-143-30	10	3250 mm	3350	3470	135	3200	800	10,8
539-144-30	10	3500 mm	3600	3720	160	3400	850	11,4
539-145-30	10	3750 mm	3850	3970	125	3720	930	12
539-146-30	10	4000 mm	4100	4220	110	4000	1000	12,6
539-147-30	10	4250 mm	4350	4470	135	4200	1050	13,2
539-148-30	10	4500 mm	4600	4720	160	4400	1100	13,8
539-149-30	15	4750 mm	4850	4970	85	4800	800	15,2
539-150-30	15	5000 mm	5100	5220	120	4980	830	15,8
539-151-30	15	5250 mm	5350	5470	125	5220	870	16,4
539-152-30	15	5500 mm	5600	5720	130	5460	910	17
539-153-30	15	5750 mm	5850	5970	135	5700	950	17,6
539-154-30	15	6000 mm	6100	6220	110	6000	1000	18,2

Legenda
L0 Efektywna długość pomiaru
L1 Zakres przesuwu
L2 Rozstaw otworów montażowych
L3 Długość całkowita
L4-L6 Rozstaw podpórek

Prosimy zapoznać się z ulotką dotyczącą wskaźników DRO.

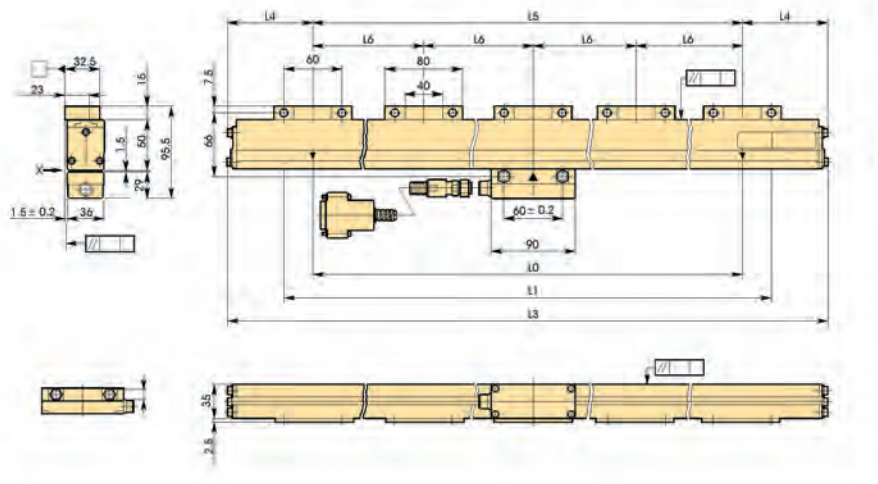

Wszystkie produkty przeznaczone są do sprzedaży podmiotom gospodarczym. Charakterystyki produktów, w szczególności specyfikacje techniczne, są wiążące tylko na podstawie wyraźnie wyrażonej zgody. Ceny produktów są podawane na zapytanie.

Mitutoyo

LINIAŁ POMIAROWY DRO AT103 - Typ wysokiej precyzji

Seria 539 - Inkrementalny zamknięty typ standardowy

Liniały pomiarowe Linear Scale posiadają podwyższoną trwałość i odporność na wibracje.
AT103 posiada następujące cechy:

- Innowacyjne uszczelnienie gumowe nie dopuszcza zanieczyszczeń z hali produkcyjnej.
- Zbrojony kabel sygnałowy do połączenia liniału z licznikiem DRO dla zapewnienia bezawaryjnej pracy w trudnych warunkach warsztatowych.
- Złącze kabla sygnałowego może być umieszczone z każdej z obu stron suwaka w celu umożliwienia połączenia kabla sygnałowego z wygodnej strony.



539-133

Nr	Długość kabla [m]	Zakres efektywny	L^1 [mm]	L^2 [mm]	L^3 [mm]	L^4 [mm]	L^5 [mm]	Waga [kg]
539-111-40	3	100 mm	120	248	268			1,5
539-112-40	3	150 mm	170	298	318			
539-113-40	3	200 mm	220	348	368			
539-114-40	3	250 mm	270	398	418			
539-115-40	3	300 mm	330	458	478			
539-116-40	3	350 mm	380	508	528			
539-117-40	3	400 mm	430	558	578			
539-118-40	3	450 mm	480	608	628			
539-119-40	3	500 mm	540	668	688			
539-121-40	3	600 mm	650	778	798			2,6
539-123-40	3	700 mm	760	888	908			2,8
539-124-40	3	750 mm	810	938	958			2,9
539-125-40	3	800 mm	860	988	1008			3
539-126-40	3	900 mm	960	1088	1108			3,3
539-127-40	5	1000 mm	1060	1188	1208	594		3,7
539-128-40	5	1100 mm	1160	1288	1308	644		4
539-129-40	5	1200 mm	1260	1388	1408	694		4,2
539-130-40	5	1300 mm	1360	1488	1508	744		4,4
539-131-40	5	1400 mm	1460	1588	1608	794		4,6
539-132-40	5	1500 mm	1560	1688	1708	844		4,8
539-133-40	5	1600 mm	1690	1818	1838		610	5,1
539-134-40	5	1700 mm	1790	1918	1938		650	5,3
539-135-40	5	1800 mm	1890	2018	2038		670	5,5
539-136-40	5	2000 mm	2100	2228	2248		740	6

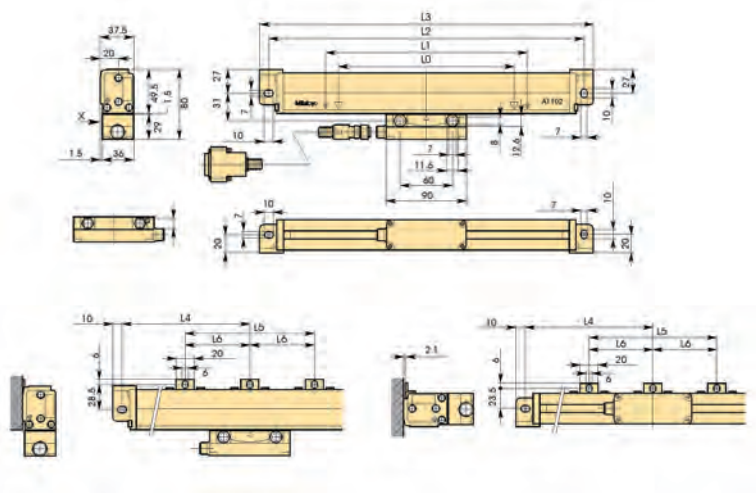

Specyfikacja techniczna

Zakres efektywny (L0)	100-2000 mm
Dokładność	(3+3L/1000) µm L = Zakres efektywny (mm)
Rozstaw punktów referencyjnych	co 50 mm
Sygnał wyjściowy	Dwa sygnały sinusoidalne przesunięte w fazie o 90° (2Vpp)
Poziom ochrony	IP53
Podziałka liniału µm	20 µm
Temperatura pracy	0°C do 45°C
Maks. szybkość przesuwu	do 120 m/min.
Zasilanie	5V DC ± 10%

Wyposażenie specjalne

Nr	Opis
09AAA033A	Kabel przedłużający (2 m)
09AAA033B	Kabel przedłużający (5 m)
09AAA033C	Kabel przedłużający (7 m)
174-173D	Licznik KA 2 osie
174-175D	Licznik KA dla trzech osi
174-147D	Licznik KLD200 4-stopniowy graniczny sygnał wyjściowy



Kabel przedłużający

Legenda
L0 Efektywny zakres pomiaru
L1 Zakres przemieszczenia czytnika
L2-L3 Rozstaw otworów montażowych
L4 Długość całkowita
L5-L6 Rozstaw podpórek

Szczegóły, patrz ulotka dotycząca systemów DRO.

Wszystkie produkty przeznaczone są do sprzedaży podmiotom gospodarczym. Charakterystyki produktów, w szczególności specyfikacje techniczne, są wiążące tylko na podstawie wyraźnie wyrażonej zgody. Ceny produktów są podawane na zapytanie.

LINIAŁ POMIAROWY DRO AT113

Seria 539 - Typ wąskoprofilowy uszczelniony inkrementalny

- Liniał szklany - Zero nie zakodowane
- Współczynnik rozszerzalności (8 ± 1)x $10^{-6}/K^{-1}$
- Do podłączenia licznika stosowany jest zbrojony kabel inox.

Specyfikacja techniczna

Zakres efektywny (L0)	100-1500 mm
Dokładność	(5+5L/1000) µm L = Zakres efektywny (mm)
Sygnał wyjściowy	Dwa sygnały sinusoidalne przesunięte w fazie o 90°(2Vpp)
Maks. szybkość przesuwu	120 m/min
Podziałka liniału µm	20 µm
Rozstaw punktów referencyjnych	co 50 mm
Poziom ochrony	IP53
Temperatura pracy	0ºC do 45ºC
Zasilanie	5V DC ± 10%

Wyposażenie specjalne

Nr	Opis
09AAA033A	Kabel przedłużający (2 m)
09AAA033B	Kabel przedłużający (5 m)
09AAA033C	Kabel przedłużający (7 m)
174-173D	Licznik KA 2 osie
174-175D	Licznik KA dla trzech osi
174-147D	Licznik KLD200 4-stopniowy graniczny sygnał wyjściowy

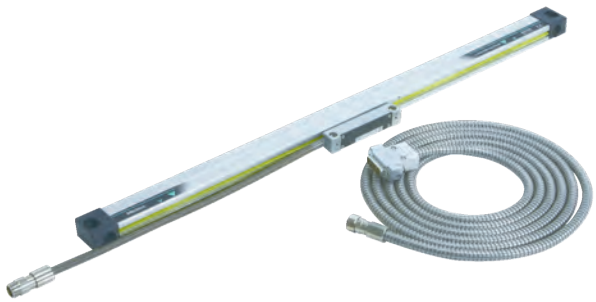

539-201-30

Nr	Długość kabla [m]	Zakres efektywny	L^1 [mm]	L^2 [mm]	L^3 [mm]	L^4 [mm]	L^5 [mm]	L^6 [mm]	L^7 [mm]	Waga [kg]
539-201-30	3,5	100 mm	120	258	242	276				0,9
539-202-30	3,5	150 mm	170	308	292	326				
539-203-30	3,5	200 mm	220	358	342	376				
539-204-30	3,5	250 mm	270	408	392	426				
539-205-30	3,5	300 mm	330	468	452	486				
539-206-30	3,5	350 mm	380	518	502	536				
539-207-30	3,5	400 mm	430	568	552	586				
539-208-30	3,5	450 mm	480	618	602	636				
539-209-30	3,5	500 mm	540	678	662	696	339	331		
539-211-30	3,5	600 mm	640	778	762	796	389	381		1,3
539-213-30	3,5	700 mm	740	878	862	896	439	431		1,3
539-214-30	3,5	750 mm	780	918	902	936	459	451		1,4
539-215-30	3,5	800 mm	840	978	962	996	489	481		1,4
539-216-30	3,5	900 mm	940	1078	1062	1096	539	531		1,4
539-217-30	5	1000 mm	1040	1178	1162	1196	589	581		1,9
539-218-30	5	1100 mm	1140	1278	1262	1296			430	1,9
539-219-30	5	1200 mm	1240	1378	1362	1396			460	2
539-220-30	5	1300 mm	1340	1478	1462	1496			490	2,2
539-221-30	5	1400 mm	1440	1578	1562	1596			530	2,2
539-222-30	5	1500 mm	1540	1678	1662	1696			560	2,2

Legenda
L0 Zakres efektywny
L1 Zakres przejazdu
L2-L3 Rozstaw otworów montażowych
L4 Długość całkowita
L5-L7 Pozycja wspornika

Szczegóły, patrz ulotka dotycząca systemów DRO.

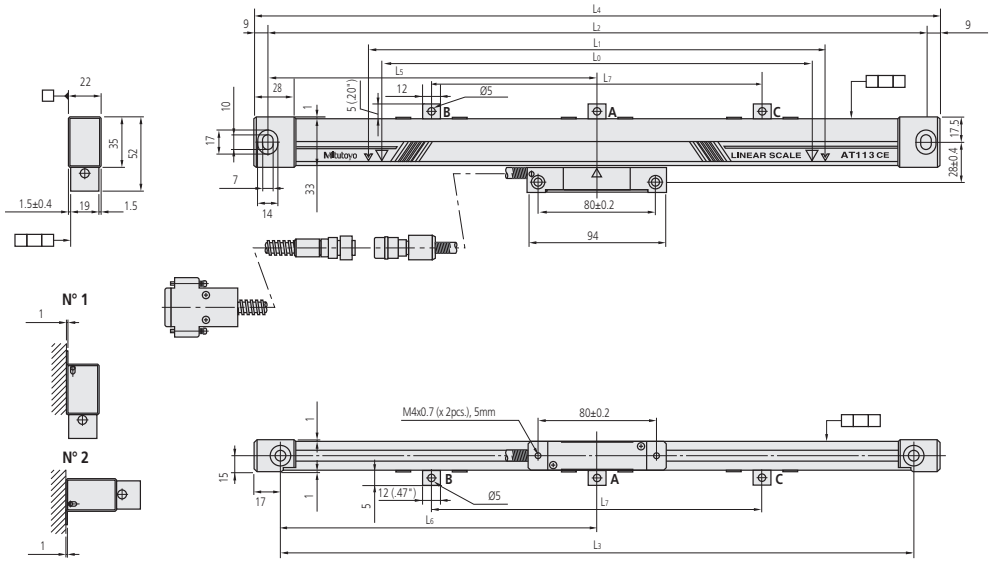

Sposób montażu Nr1-Nr2

Wszystkie produkty przeznaczone są do sprzedaży podmiotom gospodarczym. Charakterystyki produktów, w szczególności specyfikacje techniczne, są wiążące tylko na podstawie wyraźnie wyrażonej zgody. Ceny produktów są podawane na zapytanie.

LINIAŁ POMIAROWY DRO AT113 - Typ wysokiej precyzji

Seria 539 - Typ wąskoprofilowy uszczelniony inkrementalny

- Liniał szklany - Zero nie zakodowane
- Współczynnik rozszerzalności (8 ± 1)x 10^{-6}/K^{-1}
- Do podłączenia licznika stosowany jest zbrojony kabel inox.

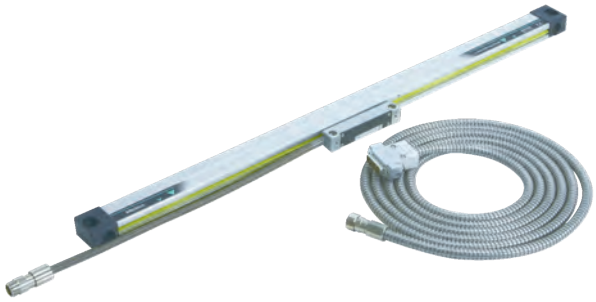

539-201-40

Nr	Długość kabla [m]	Zakres efektywny	L^1 [mm]	L^2 [mm]	L^3 [mm]	L^4 [mm]	L^5 [mm]	L^6 [mm]	L^7 [mm]	Waga [kg]
539-201-40	3,5	100 mm	120	258	242	276				0,9
539-202-40	3,5	150 mm	170	308	292	326				
539-203-40	3,5	200 mm	220	358	342	376				
539-204-40	3,5	250 mm	270	408	392	426				
539-205-40	3,5	300 mm	330	468	452	486				
539-206-40	3,5	350mm	380	518	502	536				
539-207-40	3,5	400 mm	430	568	552	586				
539-208-40	3,5	450 mm	480	618	602	636				
539-209-40	3,5	500 mm	540	678	662	696	339	331		
539-211-40	3,5	600 mm	640	778	762	796	389	381		1,3
539-213-40	3,5	700 mm	740	878	862	896	439	431		1,3
539-214-40	3,5	750 mm	780	918	902	936	459	451		1,4
539-215-40	3,5	800 mm	840	978	962	996	489	481		1,4
539-216-40	3,5	900 mm	940	1078	1062	1096	539	531		1,4
539-217-40	5	1000 mm	1040	1178	1162	1196	589	581		1,9
539-218-40	5	1100 mm	1140	1278	1262	1296			430	1,9
539-219-40	5	1200 mm	1240	1378	1362	1396			460	2
539-220-40	5	1300 mm	1340	1478	1462	1496			530	2,2
539-221-40	5	1400 mm	1440	1578	1562	1596			530	2,2
539-222-40	5	1500 mm	1540	1678	1662	1696			560	2,2

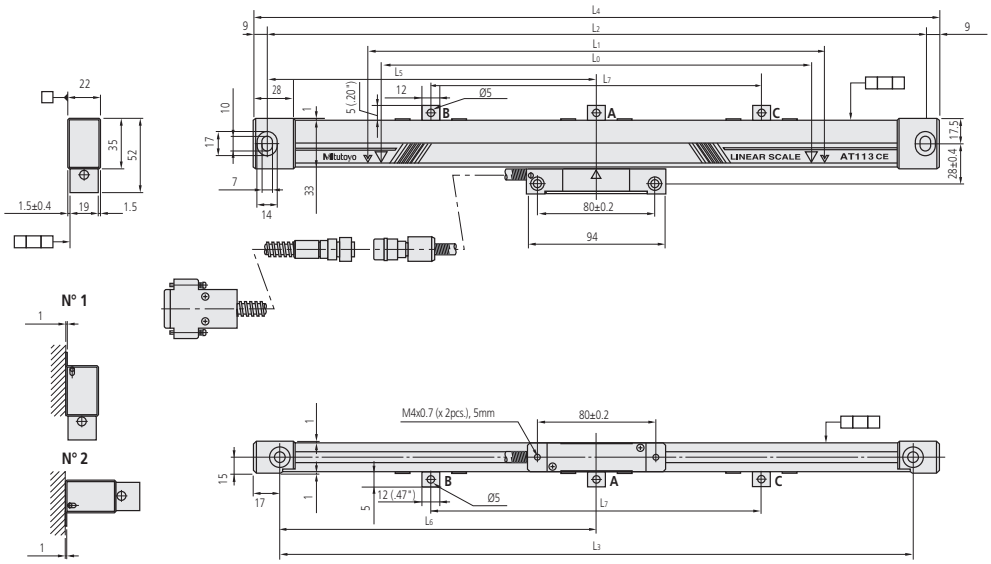

Sposób montażu Nr1-Nr2

Specyfikacja techniczna

Zakres efektywny (L0)	100-1500 mm
Dokładność	(3+3L/1000) µm L = Zakres efektywny (mm)
Maks. szybkość przesuwu	120 m/min
Podziałka liniału µm	20 µm
Rozstaw punktów referencyjnych	co 50 mm
Poziom ochrony	IP53
Temperatura pracy	0°C do 45°C
Zasilanie	5V DC ± 10%

Wyposażenie specjalne

Nr	Opis
09AAA033A	Kabel przedłużający (2 m)
09AAA033B	Kabel przedłużający (5 m)
09AAA033C	Kabel przedłużający (7 m)
174-173D	Licznik KA 2 osie
174-175D	Licznik KA dla trzech osi
174-147D	Licznik KLD200 4-stopniowy graniczny sygnał wyjściowy

Legenda
L0 Zakres efektywny
L1 Zakres przejazdu
L2-L3 Rozstaw otworów montażowych
L4 Długość całkowita
L5-L7 Pozycja wspornika montażowego

Szczegóły, patrz ulotka dotycząca systemów DRO.

Wszystkie produkty przeznaczone są do sprzedaży podmiotom gospodarczym. Charakterystyki produktów, w szczególności specyfikacje techniczne, są wiążące tylko na podstawie wyraźnie wyrażonej zgody. Ceny produktów są podawane na zapytanie.

LINIAŁ POMIAROWY DRO AT112 - Typ wysokiej precyzji

Series 539 - Super wąskoprofilowy

IP53

- Bardzo wąska konstrukcja
- Liniał szklany - Zero nie zakodowane
- Współczynnik rozszerzalności (8 ± 1)x $10^{-6}/K^{-1}$
- Do podłączenia licznika stosowany jest zbrojony kabel inox.

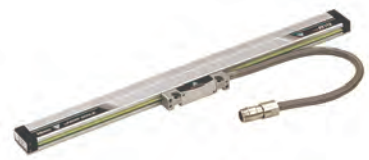

Specyfikacja techniczna

Zakres efektywny (L0)	50-1020 mm
Dokładność	(3+3L/1000) µm L = Zakres efektywny (mm)
Sygnał wyjściowy	Dwa sygnały sinusoidalne przesunięte w fazie o 90°(2Vpp)
Maks. szybkość przesuwu	do 72 m/min
Podziałka liniału µm	20 µm
Rozstaw punktów referencyjnych	co 50 mm
Poziom ochrony	IP53
Temperatura pracy	0°C do 45°C
Zasilanie	5V DC ± 10%
Dostawa	Zestaw montażowy

Wyposażenie specjalne

Nr	Opis
09AAA033A	Kabel przedłużający (2 m)
09AAA033B	Kabel przedłużający (5 m)
09AAA033C	Kabel przedłużający (7 m)
174-173D	Licznik KA 2 osie
174-175D	Licznik KA dla trzech osi
174-147D	Licznik KLD200 4-stopniowy graniczny sygnał wyjściowy

Szczegóły, patrz ulotka dotycząca systemów DRO.

Typ wysokiej precyzji

Nr	Długość kabla [m]	Zakres efektywny	L1 [mm]	L2 [mm]	Waga [kg]
539-251-10	3	50 mm	143	155	0,72
539-252-10	3	70 mm	163	175	0,74
539-253-10	3	120 mm	213	225	0,8
539-254-10	3	170 mm	263	275	0,85
539-255-10	3	220 mm	313	325	0,9
539-256-10	3	270 mm	363	375	0,95
539-257-10	3	320 mm	413	425	1
539-258-10	3	370 mm	463	475	1,05
539-259-10	3	420 mm	513	525	1,1
539-260-10	3	470 mm	563	575	1,15
539-261-10	3	520 mm	613	625	1,2
539-262-10	3	570 mm	663	675	1,25
539-263-10	3	620 mm	713	725	1,3
539-264-10	3	670 mm	763	775	1,35
539-265-10	3	720 mm	813	825	1,4
539-266-10	3	770 mm	863	875	1,45
539-267-10	3	820 mm	913	925	1,5
539-268-10	3	920 mm/36"	1013	1025	1,56
539-269-10	3	1020 mm/40"	1113	1125	1,62

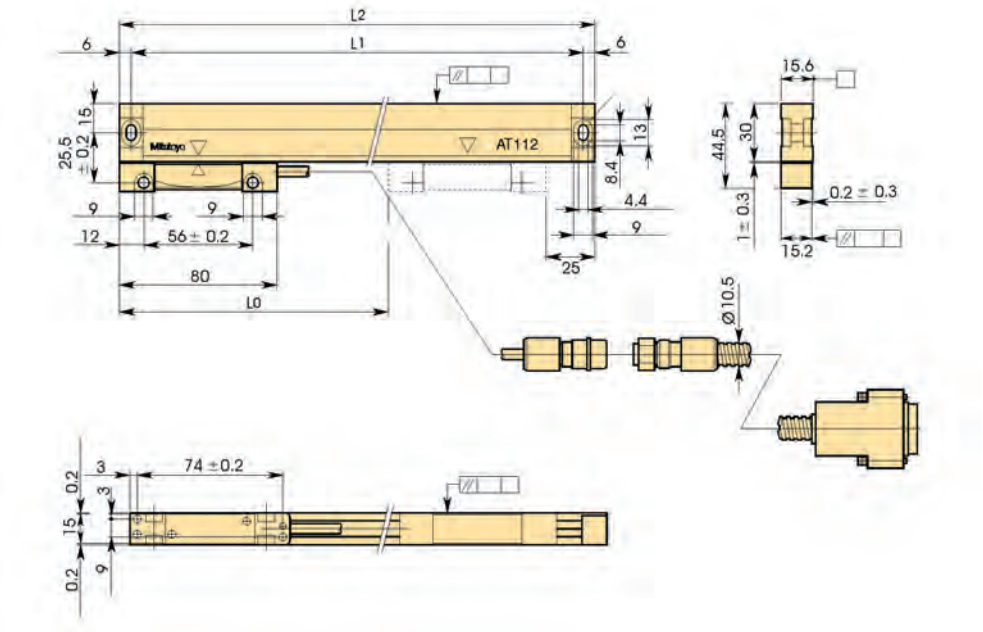

L0 Efektywny zakres pomiaru
L1 Rozstaw otworów montażowych
L2 Długość całkowita

Wszystkie produkty przeznaczone są do sprzedaży podmiotom gospodarczym. Charakterystyki produktów, w szczególności specyfikacje techniczne, są wiążące tylko na podstawie wyraźnie wyrażonej zgody. Ceny produktów są podawane na zapytanie.

Mitutoyo

LINIAŁ POMIAROWY DRO AT181 Typ z wrzecionem

Seria 539 - Typ inkrementalny uszczelniony z wrzecionem

- Typ specjalizowany dla pras gnących i szlifierek
- Współczynnik rozszerzalności 8 x $10^{-6}/K^{-1}$



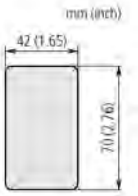

Wysokiej precyzji

Nr	Długość kabla [m]	Zakres efektywny	L^1 [mm]	L^2 [mm]	L^3 [mm]	Waga [kg]
539-301-10	3	100 mm	130	255	270	1,7
539-302-10	3	150 mm	180	305	320	1,9
539-303-10	3	200 mm	230	355	370	2,1
539-304-10	3	250 mm	280	405	420	2,3
539-305-10	3	300 mm	330	455	470	2,5
539-306-10	3	350 mm	380	505	520	2,7
539-307-10	3	400 mm	430	555	570	2,9
539-308-10	3	450 mm	480	605	620	3,1
539-309-10	3	500 mm	530	655	670	3,3
539-310-10	3	550 mm	580	705	720	3,5
539-311-10	3	600 mm	630	755	770	3,7

Standardowej precyzji

Nr	Długość kabla [m]	Zakres efektywny	L^1 [mm]	L^2 [mm]	L^3 [mm]	Waga [kg]
539-301	3	100 mm	130	255	270	1,7
539-302	3	150 mm	180	305	320	1,9
539-303	3	200 mm	230	355	370	2,1
539-304	3	250 mm	280	405	420	2,3
539-305	3	300 mm	330	455	470	2,5
539-306	3	350 mm	380	505	520	2,7
539-307	3	400 mm	430	555	570	2,9
539-308	3	450 mm	480	605	620	3,1
539-309	3	500 mm	530	655	670	3,3
539-310	3	550 mm	580	705	720	3,5
539-311	3	600 mm	630	755	770	3,7

Specyfikacja techniczna

Zakres efektywny (L0)	100-600 mm
Dokładność	Typ standardowy (5+5L/1000) µm Typ wysokiej precyzji (3+3L/1000) µm L = Zakres efektywny (mm)
Sygnał wyjściowy	Dwa sygnały sinusoidalne przesunięte w fazie o 90° (2Vpp)
Maks. szybkość przesuwu	do 50 m/min
Podziałka liniału µm	20 µm
Rozstaw punktów referencyjnych	co 50 mm
Poziom ochrony	IP54
Temperatura pracy	0°C do 45°C
Zasilanie	5V DC ± 10%

Wyposażenie specjalne

Nr	Opis
09AAA033A	Kabel przedłużający (2 m)
09AAA033B	Kabel przedłużający (5 m)
09AAA033C	Kabel przedłużający (7 m)
174-173D	Licznik KA 2 osie
174-175D	Licznik KA dla trzech osi
174-147D	Licznik KLD200 4-stopniowy graniczny sygnał wyjściowy

Szczegóły, patrz ulotka dotycząca systemów DRO.

Wszystkie produkty przeznaczone są do sprzedaży podmiotom gospodarczym. Charakterystyki produktów, w szczególności specyfikacje techniczne, są wiążące tylko na podstawie wyraźnie wyrażonej zgody. Ceny produktów są podawane na zapytanie.

LINIAŁ POMIAROWY DRO AT116

Seria 539 - Typ ekonomiczny wąski

IP53

- Przeznaczony dla maszyn obróbczych, stołów XY i innych przyrządów.
- Liniał szklany - Zero nie zakodowane
- Współczynnik rozszerzalności (8 ± 1)x $10^{-6}/K^{-1}$
- Do podłączenia licznika stosowany jest zbrojony kabel inox.



539-271-30

Specyfikacja techniczna

Zakres efektywny (L0)	100-1500 mm
Dokładność	(5+5L/1000) µm L = Zakres efektywny (mm)
Sygnał wyjściowy	Dwa sygnały sinusoidalne przesunięte w fazie o 90°(2Vpp)
Maks. szybkość przesuwu	do 50 m/min
Podziałka liniału µm	20 µm
Rozstaw punktów referencyjnych	co 50 mm
Poziom ochrony	IP53
Temperatura pracy	0ºC do 45ºC
Zasilanie	5V DC ± 10%

Wyposażenie specjalne

Nr	Opis
09AAA720A	Kabel przedłużający (2 m)
09AAA720B	Kabel przedłużający (5 m)
09AAA720C	Kabel przedłużający (7 m)
174-173D	Licznik KA 2 osie
174-175D	Licznik KA dla trzech osi
174-147D	Licznik KLD200 4-stopniowy graniczny sygnał wyjściowy



Kabel przedłużający

Nr	Długość kabla [m]	Zakres efektywny	L^1 [mm]	L^2 [mm]	L^3 [mm]	L^4 [mm]	L^5 [mm]	L^6 [mm]	L^7 [mm]	Waga [g]
539-271-30	3,5	100 mm	120	258	242	276				550
539-272-30	3,5	150 mm	170	308	292		326			600
539-273-30	3,5	200 mm	220	358	342	376				700
539-274-30	3,5	250 mm	270	408	392	426				800
539-275-30	3,5	300 mm	330	468	452	486				900
539-276-30	3,5	350 mm	380	518	502	536				1000
539-277-30	3,5	400 mm	430	568	552	586				1050
539-278-30	3,5	450 mm	480	618	602	636				1150
539-279-30	3,5	500 mm	540	678	662	696	339	331		1250
539-281-30	3,5	600 mm	640	778	762	796	389	381		1450
539-283-30	3,5	700 mm	740	878	862	896	439	431		1600
539-284-30	3,5	750 mm	780	918	902	936	459	451		1700
539-285-30	3,5	800 mm	840	978	962	996	489	481		1800
539-286-30	3,5	900 mm	940	1078	1062	1096	539	531		1950
539-287-30	5	1000 mm	1040	1178	1162	1196	589	581		2350
539-288-30	5	1100 mm	1140	1278	1262	1296			430	2500
539-289-30	5	1200 mm	1240	1378	1362	1396			460	2700
539-290-30	5	1300 mm	1340	1478	1462	1496			490	2850
539-291-30	5	1400 mm	1440	1578	1562	1596			530	3050
539-292-30	5	1500 mm	1540	1678	1662	1696			560	3250

Legenda
L0 Efektywna długość pomiaru
L1 Przemieszczenie czytnika
L2-L3 Rozstaw otworów montażowych
L4 Długość całkowita
L5-L7 Rozstaw wsporników

Szczegóły, patrz ulotka dotycząca systemów DRO.

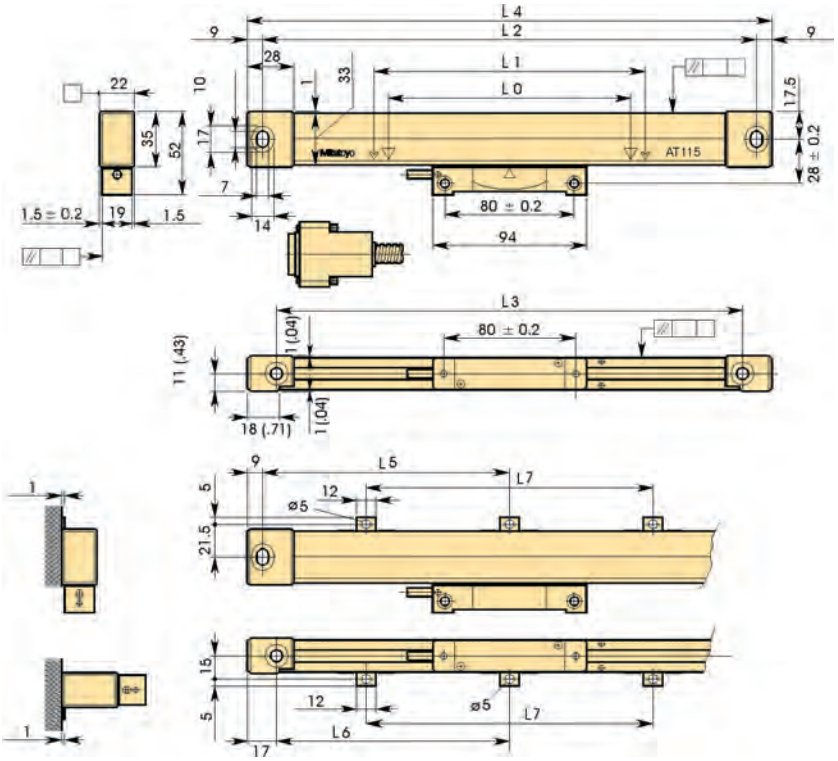

Wszystkie produkty przeznaczone są do sprzedaży podmiotom gospodarczym. Charakterystyki produktów, w szczególności specyfikacje techniczne, są wiążące tylko na podstawie wyraźnie wyrażonej zgody. Ceny produktów są podawane na zapytanie.

Mitutoyo

LINIAŁ POMIAROWY DRO ABS AT715

Series 539 - Liniał pomiarowy Absolute IP67

Liniał wykorzystuje zasadę indukcji elektromagnetycznej ABSOLUTE, oferującą zwiększoną odporność na warunki środowiska na poziomie IP-67.

- Wykrywa i pokazuje pozycję bezwzględną, oszczędzając użytkownikowi konieczności ustawiania punktu referencyjnego po każdorazowym włączeniu zasilania.

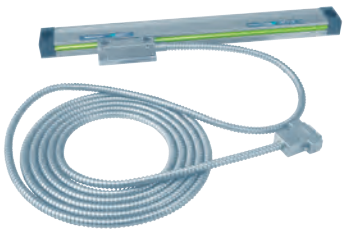

Nr	Długość kabla [m]	Zakres efektywny	L1 [mm]	L2 [mm]	L3 [mm]	L4 [mm]	L5 [mm]	L6 [mm]	L7 [mm]	L8 [mm]
539-801	3,5	100 mm	120	258	242	278				
539-802	3,5	150 mm	170	308	292	328				
539-803	3,5	200 mm	220	358	342	378				
539-804	3,5	250 mm	270	408	392	428				
539-805	3,5	300 mm	330	468	452	488				
539-806	3,5	350 mm	380	518	502	538				
539-807	3,5	400 mm	430	568	552	588				
539-808	3,5	450 mm	480	618	602	638				
539-809	3,5	500 mm	540	678	662	698	339	331		
539-811	3,5	600 mm	640	778	762	798	389	381		
539-813	3,5	700 mm	740	878	862	898	439	431		
539-814	3,5	750 mm	780	918	902	938	459	451		
539-815	3,5	800 mm	840	978	962	998	489	481		
539-816	3,5	900 mm	940	1078	1062	1098	539	531		
539-817	5	1000 mm	1040	1178	1162	1198	589	581		
539-818	5	1100 mm	1140	1278	1262	1298	424	416	430	
539-819	5	1200 mm	1240	1378	1362	1398	459	451	460	
539-820	5	1300 mm	1340	1478	1462	1498	494	486	490	
539-821	5	1400 mm	1440	1578	1562	1598	524	516	530	
539-822	5	1500 mm	1540	1678	1662	1698	559	551	560	
539-823	5	1600 mm	1640	1778	1762	1798	459	451	430	215
539-824	5	1700 mm	1740	1878	1862	1898	479	471	460	230
539-825	5	1800 mm	1840	1978	1962	1998	459	451	530	280
539-860	7	2000 mm	2040	2178	2162	2198	539	531	550	
539-861	7	2200 mm	2240	2378	2362	2398	469	461	480	
539-862	7	2400 mm	2440	2578	2562	2598	509	501	520	
539-863	7	2500 mm	2540	2678	2662	2698	529	521	540	
539-864	7	2600 mm	2640	2778	2762	2798	549	541	560	
539-865	7	2800 mm	2840	2978	2962	2998	489	481	500	
539-866	7	3000 mm	3040	3178	3162	3198	529	521	530	

mm

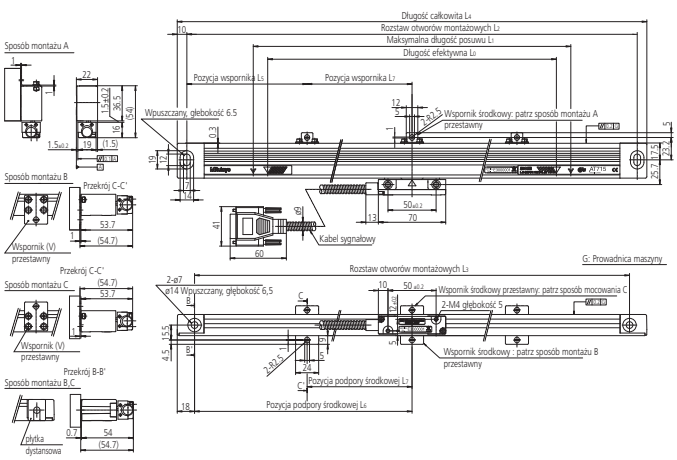

Specyfikacja techniczna

Zakres efektywny (L0)	100-3000 mm
Dokładność	100 do 500 mm ±5 µm 600 do 1800 mm ±7 µm 2000 do 3000 mm ±10 µm
Maks. szybkość przesuwu	50 m/min
Podziałka liniału µm	20 µm
Metoda pomiarowa	Przetwornik indukcyjny
Temperatura pracy	0°C do 45°C
Zasilanie	5V DC ± 10%

Wyposażenie specjalne

Nr	Opis
09AAB674A	Kabel przedłużający (2 m)
09AAB674B	Kabel przedłużający (5 m)
09AAB674C	Kabel przedłużający (7 m)
174-173D	Licznik KA 2 osie
174-175D	Licznik KA dla trzech osi
174-147D	Licznik KLD200 4-stopniowy graniczny sygnał wyjściowy

Legenda
L0 Długość efektywna
L1 Maksymalna długość przejazdu
L2-L4 Rozstaw otworów montażowych
L5-L8 Pozycje podpór środkowych

Szczegóły, patrz ulotka dotycząca systemów DRO.

Wszystkie produkty przeznaczone są do sprzedaży podmiotom gospodarczym. Charakterystyki produktów, w szczególności specyfikacje techniczne, są wiążące tylko na podstawie wyraźnie wyrażonej zgody. Ceny produktów są podawane na zapytanie.

Uniwersalny licznik DRO KA

Seria 174 - Licznik odczytowy dla liniałów pomiarowych

Wyświetlacz pokazujący wartość odczytaną z liniału pomiarowego.
Licznik KA posiada następujące cechy:

- Współpracuje z liniałami pomiarowymi: AT103/AT112/AT113/AT116/AT181/AT715.
- Łatwy w obsłudze, wielofunkcyjny wyświetlacz przeznaczony dla frezarek, szlifierek i obrabiarek.
- Współpracuje z liniałami pomiarowymi starego typu: AT102/AT111/AT115

Funkcje	Seria 174 - Licznik odczytowy dla liniałów pomiarowych
Tryb ABS/INC	●
PRESET	●
Wyświetlanie średnicy	●
Zmiana kierunku zliczania	●
Przełączanie rozdzielczości	●
Przełączanie mm / cal	●
Obróbka z osiąganiem zera	●
Koło podziałowe	●
Sekwencja otworów	●
Punkty referencyjne liniału	●
Specyfikacja narzędzia	●
Klawisze makropoleceń dla tokarek, obrabiarek i szlifierek	●
Funkcja programowania	●
Dodawanie wartości z 2 osi (funkcja niedostępna dla licznika 2 osiowego)	●
Dodawanie/odejmowanie	●
Kompensacja odchyłki liniowości	●
Kompensacja luzów	●
Wygaszanie cyfr nieznaczących	●
Przechowywanie ostatnio wyświetlanej wartości	●
Kopiowanie współrzędnych	●
Transmisja danych z przyrządów pomiarowych DIGIMATIC	●
ZERO/ABS (tylko z AT715)	●
Funkcja osiągania zera (tryb bezwzględny)	●
Funkcja osiągania zera (tryb przyrostowy)	●

Specyfikacja techniczna

Wyświetlacz	7 cyfr i znak (-)
Wymiary (SxGxW)	260 x 167 x 80 mm
Temperatura pracy	0°C do 45°C
Zasilanie	100-240V-AC 50/60 Hz

Wyposażenie specjalne

Nr	Opis
09EAA094	Kabel danych RS-232 C 1m (25-pin) do podłączenia DP-1VR do licznika KA
965004	Przełącznik nożny
06ACF941	Zewnętrzny kabel przedłużający
09CAB217	Interfejs RS-232 C
937326	"Load box" 1 oś
937327	"Load box" 2 osie
937328	"Load box" 3 osie
936551	"Null Box" 1 oś
936552	"Null Box" 2 osie
936553	"Null Box" 3 osie
938140	Sonda stykowa ø 20 mm *
935094	Sonda stykowa ø 32 mm *

*wyłącznie z liniałem pomiarowym AT1xx



174-175

Nr	Osie	Waga [kg]
174-173D	2	1,25
174-175D	3	1,33

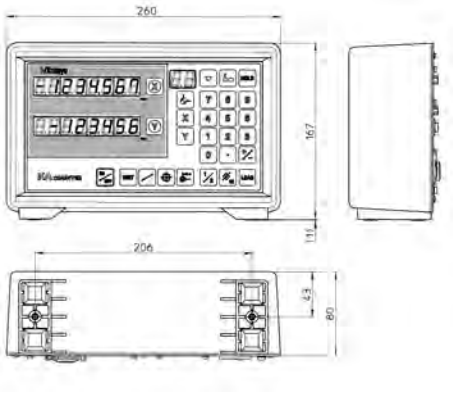

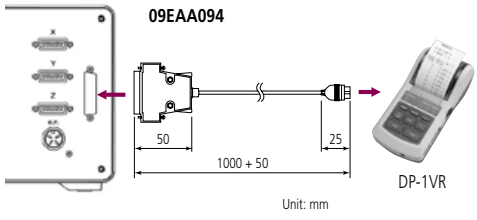

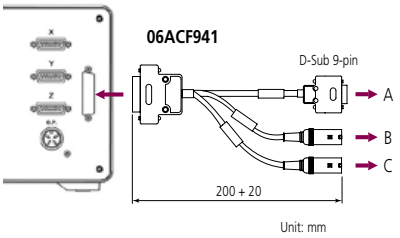

A: PC
B: Zewnętrzny "Load box" / Przełącznik nożny
C: Zewnętrzny "Zero box"

Wszystkie produkty przeznaczone są do sprzedaży podmiotom gospodarczym. Charakterystyki produktów, w szczególności specyfikacje techniczne, są wiążące tylko na podstawie wyraźnie wyrażonej zgody. Ceny produktów są podawane na zapytanie.

Licznik DRO KLD200

Seria 174

Wyświetlacz liniałów Linear Scale z wyjściem sygnału granicznego

- Jednoosiowy licznik sygnalizujący zrównanie wartości przemieszczenia liniału z ustawioną wartością graniczną.
- Możliwość ustawienia dwóch rodzajów wartości granicznych: 2 stopniowej i 4 stopniowej.
- Stosowany do kontroli pionowego przemieszczenia elektrodrążarek lub szlifierek.
- Możliwość podłączenia do komputera osobistego lub sekwencera poprzez interfejs RS-232C lub wyjście sygnału granicznego (standard)
- Współpracuje z liniałami: AT103/AT112/AT113/AT116/AT181/AT715.



174-147

Nr	Waga [kg]	Opis
174-147D	4,1	4-stopniowe wyjście sygnału granicznego
174-146D	4,2	2-stopniowe wyjście sygnału granicznego

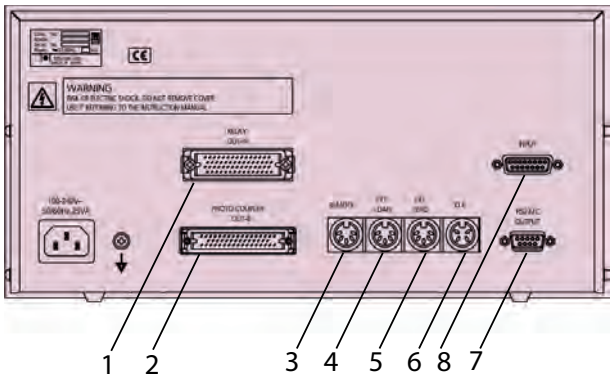

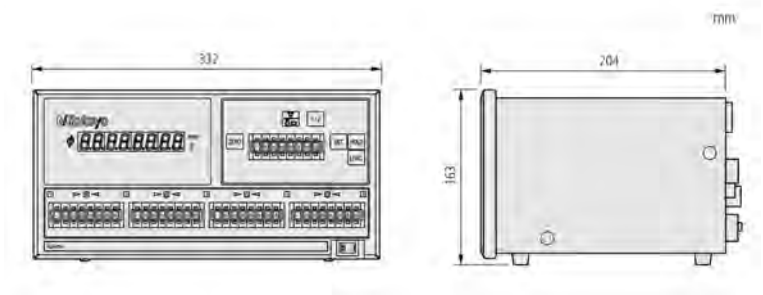

Specyfikacja techniczna

Rozdzielczość	0,001mm (Zakres wskazań: -9999,999mm do +99999,999mm) 0,005mm (Zakres wskazań: -9999,995mm do +99999,995mm)
Liczba portów liniałów	1
Zasilanie	100-120V/200-240V AC 50/60 Hz
Wyświetlacz	9-cyfrowy wyświetlacz LED ze znakiem (-)

Wyposażenie specjalne

Nr	Opis
965004	Przełącznik nożny
937326	"Load box" 1 oś
936551	"Null Box" 1 oś
938140	Sonda stykowa ø 20 mm *
935094	Sonda stykowa ø 32 mm *

*wyłącznie z liniałem pomiarowym AT1xx

1. Wyjście przekaźnikowe
2. Wyjście transoptorowe
3. Wejście sygnału "Remote"
4. Wejście zewnętrznego sygnału "Load"
5. Wejście zewnętrznego sygnału "Zero"
6. Wejście sondy stykowej
7. Interfejs RS-232C
8. Wejście dla sygnału z liniału

Wszystkie produkty przeznaczone są do sprzedaży podmiotom gospodarczym. Charakterystyki produktów, w szczególności specyfikacje techniczne, są wiążące tylko na podstawie wyraźnie wyrażonej zgody. Ceny produktów są podawane na zapytanie.

Wyposażenie specjalne

Nr	Opis
935203	Kabel przedłużający

Sonda stykowa

Seria 174

- Sonda dotykowa dla licznika Linear Scale (np. Licznik KA oraz KLD)
- Sonda ta może być użyta tylko w połączeniu z licznikiem i liniałem pomiarowym AT1XX
- Do ustawiania punktu początkowego (lub bazowego) na narzędziu maszyny.
- Utrzymuje aktualnie wyświetlaną wartość przy zetknięciu z przedmiotem pomiaru.



938140

Nr	Trzpień ø [mm]	Kabel łączący [m]	ø kulki
938140	20	3	10 ±0,002 mm
935094	32	3	10 ±0,002 mm

Dobór kabli przedłużających dla wyświetlaczy liniałów

Seria 0944

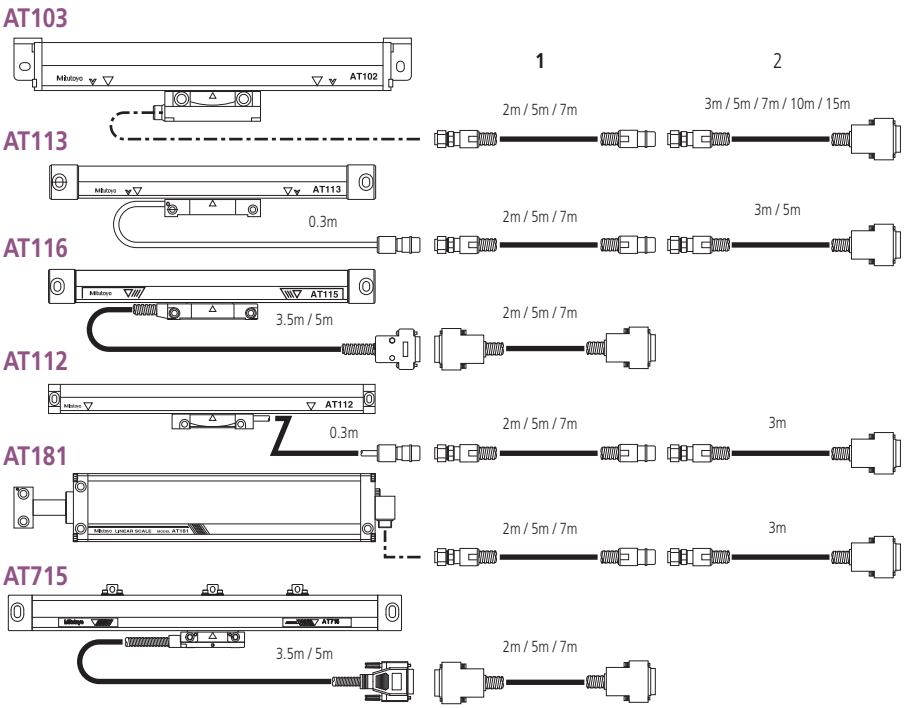

Dobór kabla przedłużającego



Licznik KA



Licznik KLD

Wszystkie produkty przeznaczone są do sprzedaży podmiotom gospodarczym. Charakterystyki produktów, w szczególności specyfikacje techniczne, są wiążące tylko na podstawie wyraźnie wyrażonej zgody. Ceny produktów są podawane na zapytanie.

Przegląd systemów liniałów pomiarowych CNC

	Nazwa liniału (Kod)	Punkt referencyjny	Funkcja ABSOLUTE	Działka skali głównej	Działka sygnałowa	Moduł sygnałowy	Liczba działek	Rozdzielczość	Maks. szybkość odpowiedzi	Min. odstęp zboczy sygnału
Liniały typu rozdzielnego	**ST36B ST36C (ST36A) (ST36D)**	○	×	8µm	4µm	– (PSU-200)	400	0.01µm	70mm/s	125ns
							200	0.02µm	150mm/s	
							80	0.05µm	260mm/s	
							40	0.1µm	720mm/s	
	ST24B ST24C	○	×	20µm	10µm	–	200	0.05µm	360mm/s	125ns
							100	0.1µm	720mm/s	
							20	0.5µm	1200mm/s	250ns
							10	1µm	1200mm/s	500ns
	ST46-EZA	○	×	20µm	20µm	–	400	0.05µm	900mm/s	50ns
							200	0.1µm	1800mm/s	
							40	0.5µm	2600mm/s	
							20	1µm	2600mm/s	
	ST422	○	×	40µm	40µm	–	200	0.2µm	1500mm/s	125ns
							80	0.5µm	3600mm/s	
							40	1µm	5000mm/s	
							8	5µm	5000mm/s	250ns
	ABS ST700 Typ kompaktowy	–	○	3.072mm	3.072mm	–	30720	0.1µm	5000mm/s	–
Liniały typu zespolonego	**AT402E**	○	△	20µm	20µm	–	–	–	2000mm/s	1Vp-p różnicowy sygnał sinusoidalny
	AT211	○	×	20µm	20µm	–	200	0.1µm	710mm/s	125ns
							100	0.2µm	1400mm/s	
							40	0.5µm	2000mm/s	
							20	1µm		250ns
							8	2.5µm		500ns
							4	5µm		1000ns
	AT203	○	×	20µm	20µm	–	200	0.1µm	333mm/s	250ns
							40	0.5µm	1833mm/s	
							20	1µm	2000mm/s	
	ABS AT500	–	○	20µm	20µm	–	4096	0.005µm	2500mm/s*1	–
							400	0.05µm		
	ABS AT300	–	○	20µm	20µm	–	400	0.05µm	2000mm/s	–

*1 Maksymalna szybkość odpowiedzi typu H o rozdzielczości 0,005µm wynosi 1200mm/s

Wszystkie produkty przeznaczone są do sprzedaży podmiotom gospodarczym. Charakterystyki produktów, w szczególności specyfikacje techniczne, są wiążące tylko na podstawie wyraźnie wyrażonej zgody. Ceny produktów są podawane na zapytanie.

LINIAŁ POMIAROWY CNC AT402E

Seria 539 - Typ inkrementalny uszczelniony - Wymiary standardowe

IP53

Liniały pomiarowe oferujące światowej klasy odporność na wibracje (20G) i odporność na uderzenia (40G) przy stosowaniu ich w maszynach obróbczych.

- Poziom sygnału wyjściowego 1Vpp/20µm zapewnia wysoką kompatybilność z różnego rodzaju kontrolerami maszyn.
- Interwałowy kod ABSOLUTE oszczędza czas i pieniądze.
- Sugerowana rozdzielczość 1 µm - 0,5 µm

Specyfikacja techniczna

Zakres efektywny (L0)	140-3040 mm
Dokładność	140 do 540 mm ±2 µm 640 do 3040 mm ±3 µm
Maks. szybkość przesuwu	Powyżej 120 m/min
Podziałka liniału µm	20 µm
Sygnał wyjściowy	Dwa sygnały sinusoidalne przesunięte w fazie o 90° (1 Vpp) Różnicowy (RS-485)
Temperatura pracy	0°C do 45°C
Zasilanie	5V DC ± 10%

Wyposażenie specjalne

Nr	Opis
09AAC071A	Kabel bez złącza (typ A), (1 m)
09AAC071B	Kabel bez złącza (typ A), (3 m)
09AAC071C	Kabel bez złącza (typ A), (6 m)
09AAC071D	Kabel bez złącza (typ A), (9 m)
09AAC079A	Kabel do Euro CNC (Typ B), (1 m)
09AAC079B	Kabel do Euro CNC (Typ B), (3 m)
09AAC079C	Kabel do Euro CNC (Typ B), (6 m)
09AAC079D	Kabel do Euro CNC (Typ B), (9 m)
09AAC073A	Kabel do Fanuc® CNC (Typ C), (1m)
09AAC073B	Kabel do Fanuc® CNC (Typ C), (3 m)
09AAC073C	Kabel do Fanuc® CNC (Typ C), (6 m)
09AAC073D	Kabel do Fanuc® CNC (Typ C), (9 m)

Kabel A : z odsłoniętymi przewodami

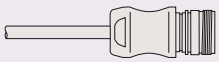

Kabel B : do podłączenia do Euro CNC (Siemens®, Heidenhain®)

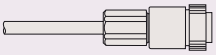

Kabel C : do podłączenia do Fanuc® CNC

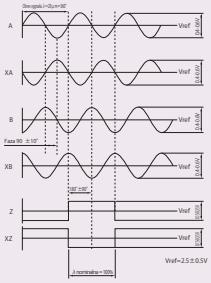



Bez kabla (-00)

Nr	Zakres efektywny	n (liczba otworów)	L1 [mm]	L2 [mm]	L3 [mm]
539-371-00	140 mm	2	259	135	150
539-373-00	240 mm	3	359	185	250
539-374-00	340 mm	4	459	235	350
539-375-00	440 mm	5	559	285	450
539-376-00	540 mm	6	659	335	550
539-377-00	640 mm	7	759	385	650
539-378-00	740 mm	8	859	435	750
539-379-00	840 mm	9	959	485	850
539-380-00	940 mm	10	1059	535	950
539-381-00	1040 mm	11	1159	585	1050
539-382-00	1140 mm	12	1259	635	1150
539-383-00	1240 mm	13	1359	685	1250
539-384-00	1340 mm	14	1459	735	1350
539-385-00	1440 mm	15	1559	785	1450
539-386-00	1540 mm	16	1659	835	1550
539-387-00	1640 mm	17	1759	885	1650
539-388-00	1740 mm	18	1859	935	1750
539-389-00	1840 mm	19	1959	985	1850
539-390-00	2040 mm	21	2159	1085	2050
539-391-00	2240 mm	23	2359	1185	2250
539-392-00	2440 mm	25	2559	1285	2450
539-393-00	2640 mm	27	2759	1385	2650
539-394-00	2840 mm	29	2959	1485	2850
539-395-00	3040 mm	31	3159	1585	3050

mm

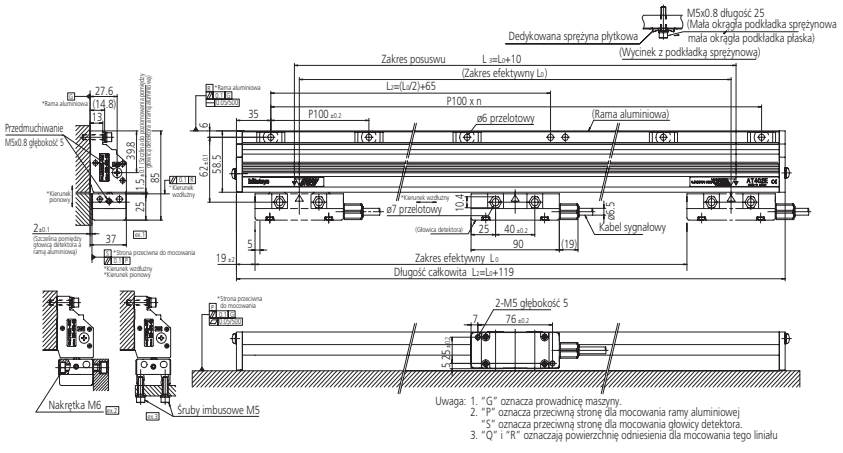

Wszystkie produkty przeznaczone są do sprzedaży podmiotom gospodarczym. Charakterystyki produktów, w szczególności specyfikacje techniczne, są wiążące tylko na podstawie wyraźnie wyrażonej zgody. Ceny produktów są podawane na zapytanie.

Mitutoyo

LINIAŁ POMIAROWY CNC AT203

Seria 539 - Typ inkrementalny uszczelniony - Wymiary standardowe

Liniał inkrementalny uszczelniony odpowiedni do stosowania w sprzężeniu zwrotnym maszyn sterowanych numerycznie.

- Możliwość bezpośredniego podłączenia do maszyn sterowanych numerycznie.
- Konstrukcja identyczna z odpowiednim AT103.



Specyfikacja techniczna

Zakres efektywny (L0)	100 - 6000 mm
Dokładność	100 do 1500 mm (3+3L/1000) µm 1600 do 3000 mm (5+5L/1000) µm 3250 do 6000 mm (5+8L/1000) µm L = Zakres efektywny (mm)
Maks. szybkość przesuwu	do 120 m/min
Rozstaw punktów referencyjnych	co 50 mm
Długość kabla	5 m
Sygnał wyjściowy	Dwa sygnały prostokątne przesunięte w fazie o 90° (RS422) Różnicowy nadajnik linii
Rozdzielczość	0,1; 0,5; 1
Zasilanie	5V DC ± 10%

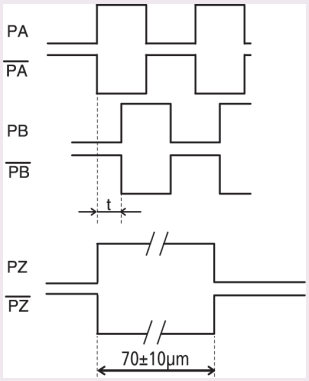

LINIAŁ POMIAROWY CNC AT211

Seria 539 - Typ inkrementalny uszczelniony - Wąskoprofilowy i wysokiej szybkości

Wysokiej rozdzielczości i wysokiej precyzji model uszczelniony.
Liniał AT211A/B posiada następujące cechy:

- Idealny do stosowania w sprzężeniu zwrotnym maszyn do produkcji półprzewodników, maszyn obróbczych CNC itp.
- Dostępne są dwa modele: AT211A z wielopunktowym mocowaniem do maszyny i ze zwiększoną odpornością na wibracje i wstrząsy oraz
  AT211B mocowany do maszyny tylko na końcach. AT211B jest kompatybilny z wąskim liniałem AT111.
- Możliwość bezpośredniego podłączenia do sterownika maszyny za pośrednictwem sygnału prostokątnego (zgodnego z RS-422A). W sprawie wymiarów wymaganych do instalacji prosimy o kontakt z biurem Mitutoyo.



AT211A

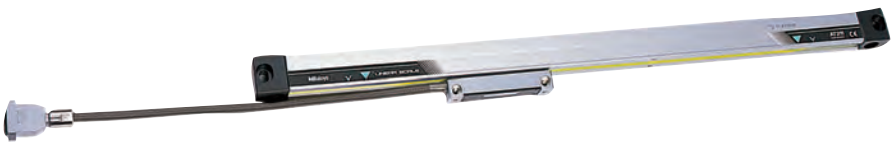

AT211B

Specyfikacja techniczna

Zakres efektywny (L0)	100 - 1500 mm
Dokładność	Zakres efektywny 100 do 1500 mm (3+3L/1000) µm (standardowy) (2+2L/1000) µm (typ wysokiej precyzji) 500 do 1500 mm (3+3L/1000) µm L = Zakres efektywny (mm)
Maks. szybkość przesuwu	do 120 m/min
Krok sygnału wyjściowego	20 µm
Rozdzielczość	0,1; 0,5; 1 µm
Sygnał wyjściowy	Dwa sygnały prostokątne przesunięte w fazie o 90° (RS422) Różnicowy nadajnik linii
Zasilanie	5V DC ± 10%

Więcej szczegółów w broszurze Liniały Pomiarowe NC.

Wszystkie produkty przeznaczone są do sprzedaży podmiotom gospodarczym. Charakterystyki produktów, w szczególności specyfikacje techniczne, są wiążące tylko na podstawie wyraźnie wyrażonej zgody. Ceny produktów są podawane na zapytanie.

LINIAŁ POMIAROWY CNC ABS AT300

Specyfikacja techniczna

Zakres efektywny (L0)	100 - 3000 mm
Dokładność	100 do 1500 mm (3+3L/1000) µm 1600 do 3000 mm (5+5L/1000) µm L = Zakres efektywny (mm)
Maks. szybkość przesuwu	do 120 m/min
Rozdzielczość	0,05 µm
Krok sygnału wyjściowego	20 µm
Zasilanie	5V DC ± 10%

Więcej szczegółów w broszurze Liniały Pomiarowe NC.

Seria 539 - Typ Uszczelniony Absolute - Wymiary standardowe

ABSOLUTE® IP53

Uszczelniony liniał szklany ABSOLUTE o bardzo wysokiej rozdzielczości 0,05 µm.
AT300 posiada następujące cechy:

- Możliwe bezpośrednie podłączenie do maszyn sterowanych numerycznie.
- ABS AT303: Obsługiwany przez standardowy szeregowy interfejs Mitutoyo.
- ABS AT343: Obsługiwany przez wysokiej szybkości szeregowy interfejs Mitsubishi Electric.
- ABS AT353: Obsługiwany przez wysokiej szybkości szeregowy interfejs Fanuc.
- W sprawie wymiarów wymaganych do instalacji prosimy o kontakt z biurem sprzedaży Mitutoyo.



AT300

LINIAŁ POMIAROWY CNC ABS AT500

Specyfikacja techniczna

Dokładność	Model S (3+3L/1000) µm Model H (2+2L/1000) µm Model E (2+2L/1000) µm L = Zakres efektywny (mm)
Maks. szybkość przesuwu	Model S 150 m/min. Model H 72 m/min Model E 72/150 m/min 0,05/0,005 µm
Rozdzielczość	Model AT5_5: 0,005 µm Model AT5_3: 0,05 µm Model AT5_ _E: 0,05 /0,005µm
Krok sygnału wyjściowego	20 µm
Zasilanie	5V DC ± 10%

Więcej szczegółów w broszurze Liniały Pomiarowe NC.

Seria 539 - Typ inkrementalny uszczelniony - Wąskoprofilowy

ABSOLUTE® IP53

Uszczelnione liniały ABSOLUTE o bardzo wysokiej rozdzielczości 0,05µm.
AT500 posiadają następujące właściwości:

- Możliwe bezpośrednie podłączenie do maszyn sterowanych numerycznie.
- ABS AT505/AT503: Obsługiwany przez standardowy szeregowy interfejs Mitutoyo.
- ABS AT545/AT543: Obsługiwany przez wysokiej szybkości szeregowy interfejs Mitsubishi Electric.
- ABS AT555/AT553: Obsługiwany przez wysokiej szybkości szeregowy interfejs Fanuc.
- Dostępne w dwóch typach:
  -Model SC: typ o wysokiej sztywności
  -Model HC: typ wysokiej precyzji.
- W sprawie wymiarów wymaganych do instalacji prosimy o kontakt z biurem sprzedaży Mitutoyo.



AT553-HC



AT553-SC

Nr	Zakres efektywny (L0)
AT500	Model S 100 - 2200 mm Model H 100 - 1000 mm Model E 100 - 1200 mm

Wszystkie produkty przeznaczone są do sprzedaży podmiotom gospodarczym. Charakterystyki produktów, w szczególności specyfikacje techniczne, są wiążące tylko na podstawie wyraźnie wyrażonej zgody. Ceny produktów są podawane na zapytanie.

Mitutoyo

LINIAŁ POMIAROWY CNC ST24

Series 579 - Liniały otwarte z wyjściem sygnału sinusoidalnego i prostokątnego

Standardowy, inkrementalny liniał pomiarowy dla maszyn CNC o maksymalnej szybkości odpowiedzi 1200 mm/sec.

- Wyposażony w diodową sygnalizację błędów z wyjściem sygnału błędu informującego o nieprawidłowości sygnału sinusoidalnego lub przekroczeniu prędkości.
- W sprawie informacji o wymiarach wymaganych do instalacji prosimy o kontakt z biurem Mitutoyo.



ST24

Specyfikacja techniczna

Zakres efektywny (L0)	10 - 3000 mm
Dokładność	10 - 300 mm ±1 µm 350 - 500 mm ±2 µm 600 - 1000 mm ±3 µm 1100 - 3000 mm ±3 µm/m
Maks. szybkość przesuwu	Do 1200 mm/s
Rozstaw punktów referencyjnych	Punkt środkowy 10 - 80 mm 100 - 3000 mm co 50 mm
Rozdzielczość	0,05; 0,1; 0,5; 1 µm
Sygnał wyjściowy	Dwa sygnały sinusoidalne (2Vpp) przesunięte w fazie o 90° Dwa sygnały prostokątne przesunięte w fazie o 90°, Nadajnik linii (RS422)
Krok sygnału wyjściowego	10 µm
Zasilanie	5V DC ± 10%

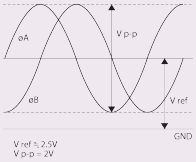

Model C

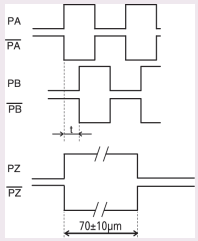

Model B/C

LINIAŁ POMIAROWY CNC ST36

Series 579 - Liniały otwarte z wyjściem sygnału sinusoidalnego i prostokątnego

Wysokiej rozdzielczości, wysokiej precyzji model przenośny przeznaczony do instalacji odkrytej. ST36 posiada następujące zalety:

- Wysoka niezawodność i stabilny sygnał wyjściowy.
- Na wyjściach liniału dostępne są jednocześnie: dwufazowy sygnał sinusoidalny (z krokiem co 4µm) oraz dwufazowy sygnał prostokątny.
- Wyposażony w kompaktowy moduł interfejsu w standardzie.
  W sprawie informacji o wymiarach wymaganych do instalacji prosimy o kontakt z biurem Mitutoyo.



ST36

Specyfikacja techniczna

Zakres efektywny (L0)	10 - 3000 mm
Dokładność	10 - 300 mm ±0,5 µm 350 - 500 mm ±1 µm 600 - 1000 mm ±2 µm 1100 - 3000 mm ±2 µm/m
Maks. szybkość przesuwu	1200 mm/s
Podziałka liniału µm	8 µm
Rozstaw punktów referencyjnych	Punkt środkowy 10 -75 mm 100 - 3000 mm 50 mm
Krok sygnału wyjściowego	4 µm
Rozdzielczość	0,01; 0,02; 0,05; 0,1 µm
Sygnał wyjściowy	Dwa sygnały sinusoidalne 2Vpp przesunięte w fazie o 90° (Model A i C) Dwa sygnały prostokątne przesunięte w fazie o 90° (Model B i C), Nadajnik linii RS422
Zasilanie	5V DC ± 10%

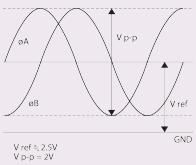

Model A/C

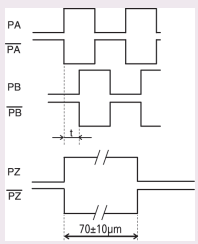

Model B/C

Wszystkie produkty przeznaczone są do sprzedaży podmiotom gospodarczym. Charakterystyki produktów, w szczególności specyfikacje techniczne, są wiążące tylko na podstawie wyraźnie wyrażonej zgody. Ceny produktów są podawane na zapytanie.

LINIAŁ POMIAROWY CNC ST422

Series 579 - Liniały otwarte z wyjściem sygnału sinusoidalnego i prostokątnego

Kompaktowy, inkrementalny liniał szklany typu odkrytego o maksymalnej szybkości odpowiedzi 5000 mm/sec.

- Wyposażony w diodową sygnalizację błędów z wyjściem sygnału błędu informującego o nieprawidłowości sygnału sinusoidalnego lub przekroczeniu prędkości.
- W sprawie informacji o wymiarach wymaganych do instalacji prosimy o kontakt z biurem Mitutoyo.



ST422

Specyfikacja techniczna

Zakres efektywny (L0)	10 - 3000 mm
Dokładność	10 - 300 mm ±1 µm 350 - 500 mm ±2 µm 600 - 1000 mm ±3 µm 1100 - 3000 mm ±3 µm
Maks. szybkość przesuwu	do 5000 mm/s
Rozstaw punktów referencyjnych	Punkt środkowy 10 - 75 mm 100 - 3000 mm co 50 mm
Krok sygnału wyjściowego	40 µm
Rozdzielczość	0,2; 0,5; 1; 5 µm
Sygnał wyjściowy	Dwa sygnały sinusoidalne przesunięte w fazie o 90° (2Vpp) Dwa sygnały prostokątne przesunięte w fazie o 90°, Nadajnik linii (RS422)
Zasilanie	5V DC ± 10%

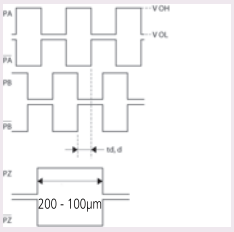

Dwa przesunięte w fazie o 90° sygnały prostokątne

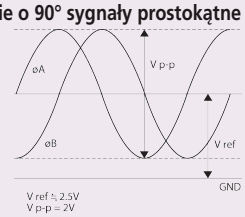

Więcej szczegółów w broszurze Liniały Pomiarowe NC.

Wszystkie produkty przeznaczone są do sprzedaży podmiotom gospodarczym. Charakterystyki produktów, w szczególności specyfikacje techniczne, są wiążące tylko na podstawie wyraźnie wyrażonej zgody. Ceny produktów są podawane na zapytanie.

LINIAŁ POMIAROWY CNC ST700

Series 579 - Otwarty liniał indukcyjny Absolute - Typ kompaktowy

W liniałach ABSOLUTE wyeliminowano potrzebę ponownego ustalania punktu początkowego.
ST700 posiada następujące właściwości:

- Optymalizowany dla pracy w sprzężeniu zwrotnym silników liniowych.
- Optymalizowany dla systemów sterowania wysokiej szybkości i przyspieszenia.
- Bezdotykowy system detekcji zapewnia długą żywotność.
- Regulacja sygnału przy instalacji jest wykonywana automatycznie przez dedykowane oprogramowanie.



Do stosowania w systemach	Rozdzielczość 0,1 µm Głowica 50 mm
	Nr
[Wzmacniacze interfejsu Mitutoyo ENSIS] Nikki Denso Co., Ltd. Serii VC Servoland Corporation Serii SVF kontroler PMAC JAPAN Co., Ltd.	**ABS ST708A** **ABS ST708AL**
Mitsubishi® Electric Corporation Serii MELDAS Obsługiwany wzmacniacz : MDS-Vn-V1/V2	**ABS ST748** **ABS ST748L**
Mitsubishi® Electric Corporation serii MR-J2S/MR-J3	**ABS ST748A** **ABS ST748AL**
Panasonic Matsushita® Electric Industrial Co, Ltd., Motor Company MINAS® seria A4, A4P, A4N	**ABS ST778A** **ABS ST778L**
Sterownik FANUC® Ltd. serii FS-I, POWER Mate® i	**ABS ST758** **ABS ST758L**
Yaskawa Electric Corporation serii ∑-III	**ABS ST788A** **ABS ST788L**

Charakterystyka / Typ liniału		Liniał standardowy	Liniał szklany
Rozdzielczość		0,1µm (0,05µm: na specjalne zamówienie)	
Metoda detekcji		Indukcja elektromagnetyczna, Metoda wykrywania pozycji bezwzględnej*	
Budowa		Liniał typu rozdzielnego	
Zakres efektywny (zakres gwarantowanej dokładności)		100 do 3000mm / 3200 do 6000mm	100 do 1100mm
Dokładność (20°C)		(5+5L/1000) µm L: Zakres efektywny mm	(3+3L/1000) µm L: Zakres efektywny mm
Maks. prędkość posuwu		5 m/s	
Współczynnik rozszerzalności temperaturowej		(12,0±1,5) ×10^{-6}/°C (przy mocowaniu do odpowiednika stali)	(8±1,0) ×10^{-6}/°C
Warunki pracy	Temperatura	0 do 50°C	
	Wilgotność	20 do 80%RH	
Warunki przechowywania	Temperatura	–20 do 70°C	
	Wilgotność	20 do 80%RH	
Napięcie zasilania		5V±10% (na głowicy detektora) (Tętnienia i skoki napięcia nie powinny przekraczać 100mV)	
Prąd zasilania		270mA (maks.)	
Odporność na wibracje		300m/s^2 (55 do 2000Hz)	100m/s^2 (55 do 2000Hz)
Odporność na wstrząsy		500m/s^2 (półsinusoida, 11ms)	150m/s^2 (półsinusoida, 11ms)
Kabel głowicy	Długość/średnica kabla	1m / ø3,8mm (kabel wysokiej giętkości)	
	Złącze	1) Złącze D-sub (typ 15-pinowy męski, nie wodoodporny) 2) Złącze D-sub (typ 9-pinowy żeński, nie wodoodporny): dla ST788A	
Maksymalna długość kabla sygnałowego		Do 29m (łącznie z długością kabla głowicy) (Patrz instrukcja obsługi)	
Mocowanie detektora		1 położenie: od góry, z lewej lub z prawej strony	
Orientacja kabla		4 strony (góra, dół, lewa, prawa) do wyboru	
Norma EMC		Znak CE	

Więcej szczegółów w broszurze Liniały Pomiarowe ST700.

Wszystkie produkty przeznaczone są do sprzedaży podmiotom gospodarczym. Charakterystyki produktów, w szczególności specyfikacje techniczne, są wiążące tylko na podstawie wyraźnie wyrażonej zgody. Ceny produktów są podawane na zapytanie.

Liniał dla maszyn CNC ST46-EZA

Seria 579 - Liniały odkryty z wyjściowym sygnałem sinusoidalnym i prostokątnym

Typ Kompaktowy - Szklany liniał inkrementalny typu reflektywnego

- Odstęp wskazów 20
- Okres sygnału 20
- Zero niezakodowane
- Współczynnik rozszerzalności (8 ± 1)x106/k-1
- Maksymalna szybkość odpowiedzi 2,6M/s (Przy amplitudzie sinusoidy -3B)
- Zawiera sygnalizację przekroczenia prędkości w postaci LED
- Może być stosowany przy produkcji taśm metalowych
- Funkcja auto diagnostyki na złączu USB

Nr	Metoda detekcji
ST46EZA Type B	Fotoelektryczny enkoder liniowy typu reflektywnego
ST46EZA Type C	Fotoelektryczny enkoder liniowy typu reflektywnego

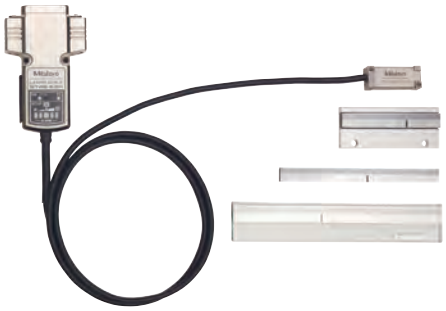

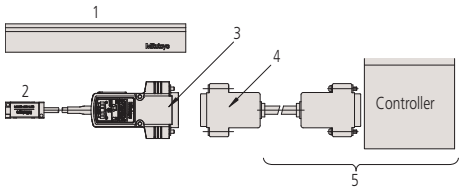

1: Liniał - element główny; 2: Detektor; 3: Złącze sygnałowe (w zestawie); 4: Kabel sprzężenia zwrotnego; 5: Do doposażenia przez klienta (kabel/sterownik sprzężenia zwrotnego)

Specyfikacja techniczna

Zakres efektywny	10 do 3000 mm
Maksymalna szybkość odpowiedzi	2,6 m/s (przy amplitudzie sinusoidy -3dB)
Współczynnik rozszerzalności	(8±1) x 10-6°C
Sygnał wyjściowy	Typ B: 2 przesunięte w fazie sygnały prostokątne, impuls punktu referencyjnego, wejście zerowanie zewnętrznego Typ C: 2 przesunięte w fazie sygnały prostokątne, impuls punktu referencyjnego, 2 przesunięte w fazie sygnały sinusoidalne
Punkt referencyjny liniału	Z punktem referencyjnym liniału (krok 50 mm, 10 to 80 mm: Punkt środkowy)
Specyfikacje liniałów	Odstęp wskazów: 20 µm, Materiał: szkło
Odstęp wskazów	20 µm
Temperatura/ wilgotność przechowywania	-20 do 60°C, 20 do 80% RH (bez kondensacji)
Temperatura/ wilgotność pracy	0 do 40°C, 20 do 80% RH (bez kondesacji)
Maksymalny pobór prądu	250mA
Napięcie zasilania	5VDC±5%

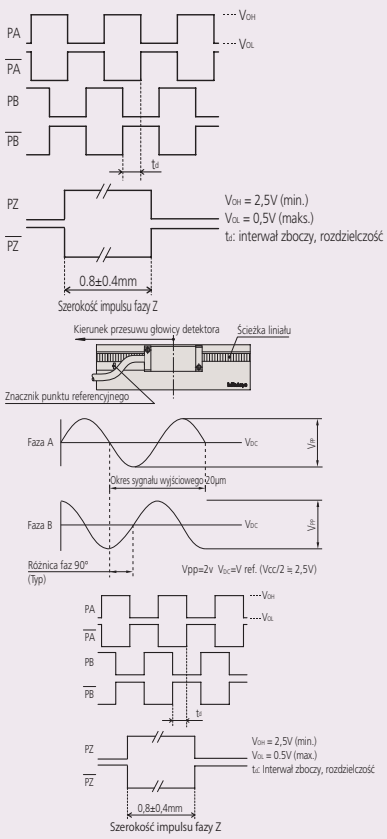

Sygnał wyjściowy typu C

Broszura na żądanie

Wszystkie produkty przeznaczone są do sprzedaży podmiotom gospodarczym. Charakterystyki produktów, w szczególności specyfikacje techniczne, są wiążące tylko na podstawie wyraźnie wyrażonej zgody. Ceny produktów są podawane na zapytanie.

Mitutoyo

MICSYS-SA1

Seria 549

Wysokiej precyzji bezkontaktowy enkoder 2D wykorzystujący metodę korelacji obrazu.
MICSYS-SA1 posiada następujące zalety:

- Jednoczesne pomiary pozycji XY.
- Nanometryczna rozdzielczość.
- Możliwość pomiaru na mierzonym przedmiocie
- Łatwe pozycjonowanie.
- Umożliwia pomiar bardzo niewielkich odkształceń i ugięć.

Zastosowania:
- Nanopozycjonowanie
- Monitorowanie jakości pomiarów i procesu produkcyjnego (dryft, histereza, powtarzalność)
- Pomiary deformacji



549-701D

Nr
549-701D

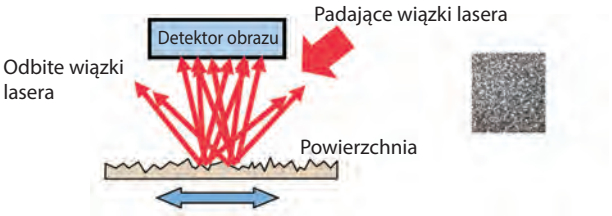

Kierunek przemieszczania (X-Y) Tekstura powierzchni

Specyfikacja techniczna

Zakres efektywny (L0)	± 100 µm (2D)
Dokładność	± 100 nm
Liniowość (przy 20°)	80 nm
Powtarzalność (20°)	5 nm
Rozdzielczość	1 nm
Odległość robocza	10±0,2mm (łącznie z grubością wzorca : 6,1 mm)
Okres aktualizacji danych	20Hz
Długość fali lasera	650 nm (światło widzialne) Klasa 2
Temperatura i wilgotność pracy	Detektor: 15-25°C, moduł I/F: 0-40°C, 20-80% RH (Bez kondensacji)
Wyjście/Wejście danych	RS-232C
Wyposażenie standardowe	Wzorzec, Oprogramowanie testowe dla korelacji danych (na CD-ROM)
Zasilanie	AC100-240V 45W 50/60Hz

Więcej szczegółów w broszurze systemu Micsys

Wszystkie produkty przeznaczone są do sprzedaży podmiotom gospodarczym. Charakterystyki produktów, w szczególności specyfikacje techniczne, są wiążące tylko na podstawie wyraźnie wyrażonej zgody. Ceny produktów są podawane na zapytanie.

Testy liniałów pomiarowych

1. Test temperatury pracy
Test ma na celu potwierdzenie braku nieprawidłowości w funkcjonowaniu liniału w zakresie jego temperatur pracy oraz zgodność ze standardem sygnału wyjściowego.

2. Test cyklu temperaturowego (charakterystyka dynamiczna)
Test ma na celu potwierdzenie braku nieprawidłowości w funkcjonowaniu liniału przy cyklicznej zmianie temperatury pracy oraz potwierdzenie zgodność ze standardem sygnału wyjściowego.

3. Test na wibracje (Test zakresu częstotliwości)
Test ma na celu potwierdzenie braku nieprawidłowości w funkcjonowaniu liniału przy poddaniu go wibracjom o częstotliwości od 30Hz do 300Hz i maksymalnym przyspieszeniu $3g_n$.

4. Test na wibracje (Test przyspieszenia)
Test ma na celu potwierdzenie braku nieprawidłowości w funkcjonowaniu liniału przy poddaniu go wibracjom o specyficznej i nierezonansowej częstotliwości.

5. Test zakłóceń
Test zakłóceń przeprowadzany jest według dyrektywy EMC EN61326-1+A1:1998.

6. Test na upuszczenie
Test zakłóceń przeprowadzany jest według ISZ0200 (Test na upuszczanie materiału o wysokiej trwałości)

Słownictwo

System Absolute
Tryb pomiaru, w którym każdy pomiar punktu jest wykonywany w odniesieniu do stałego punktu początkowego.

System Inkrementalny
Tryb pomiaru, w którym każdy pomiar punktu jest wykonywany w odniesieniu do określonego punktu zapisanego jako punkt odniesienia.

Przesunięcie początku
Funkcja umożliwiająca przesuwanie środka układu współrzędnych do innego punktu przesuniętego względem punktu początkowego. Aby ta funkcja mogła działać, system musi mieć na stałe zapisany punkt początkowy.

Przywracanie punktu początkowego
Funkcja zatrzymująca maszyną w każdej z osi dokładnie w specyficznej dla maszyny pozycji spowalniając ją za pomocą zintegrowanych przełączników krańcowych.

Sterowanie sekwencyjne
Typ sterowania, który wykonuje kroki sterowania według ustalonej kolejności.

Sterowanie numeryczne
Sposób sterowania ruchami maszyny za pośrednictwem poleceń kodowych utworzonych i zaimplementowanych przy pomocy komputera (CNC). Sekwencja poleceń tworzących zwykle 'program części', który nakazuje maszynie wykonywanie pełnego zestawu operacji na przedmiocie pomiaru lub obróbki.

Wyjście binarne
Wyjście danych w postaci dwójkowej (zera i jedynki) reprezentujące liczby, których kolejne cyfry są całkowitymi potęgami liczby 2.

RS-232C
Standard interfejsu wykorzystującego asynchroniczną metodę szeregowej transmisji danych poprzez niezrównoważoną linię wymiany danych pomiędzy znajdującymi się stosunkowo niedaleko od siebie nadajnikami. Jest to sposób komunikacji wykorzystywany głównie do łączenia komputera osobistego z jego peryferiami.

Wyjście nadajnika linii
To wyjście oferuje wysokie, bo trwające od kilkudziesieciu do kilkuset nanosekund, szybkości przesyłu danych oraz relatywnie długą, bo do kilkuset metrów odległość transmisji danych. Jako interfejs do łączenia za sterownikiem NC w systemie z liniałami pomiarowymi zastosowano w nim różnicowo-napięciowy nadajnik linii (kompatybilny z RS422A) .

BCD
Notacja wyrażająca cyfry od 0 do 9 liczby w systemie dziesiętnym jako sekwencję czterech bitów. Jednokierunkowe wyjście danych jest typu TTL lub otwarty kolektor.

RS-422
Standard interfejsu danych wykorzystujący szeregową transmisję bitów w postaci różnicowej poprzez zrównoważoną linię transmisyjną. RS-422 charakteryzują najwyższe szybkości transmisji i możliwość działania przy niesymetrycznym napięciu zasilania +5V.

Dokładność
Specyfikacja dokładności liniału podana jest jako oczekiwany błąd maksymalny pomiędzy pozycją rzeczywistą a wskazywaną w dowolnym punkcie zakresu pomiarowego i w temperaturze 20°C. Jako że nie istnieją żadne międzynarodowe normy dotyczące liniałów, każdy producent ma swój własny sposób definiowania dokładności. Dokładności podane w naszym katalogu zostały wyznaczone przy zastosowaniu interferometrii laserowej.

Dokładność w wąskim zakresie
Działki skali liniału zwykle rozmieszczone są w odstępach 20µm, chociaż ta wartość, w zależności od typu liniału, może być inna. Dokładność w wąskim zakresie dotyczy dokładności wyznaczonej poprzez pomiar jednej działki każdej skali na granicy rozdzielczości (np. 1µm).

Wszystkie produkty przeznaczone są do sprzedaży podmiotom gospodarczym. Charakterystyki produktów, w szczególności specyfikacje techniczne, są wiążące tylko na podstawie wyraźnie wyrażonej zgody. Ceny produktów są podawane na zapytanie.

Mitutoyo

Zasada działania liniału typu Absolute (Przykład: AT300, 500-S/H)

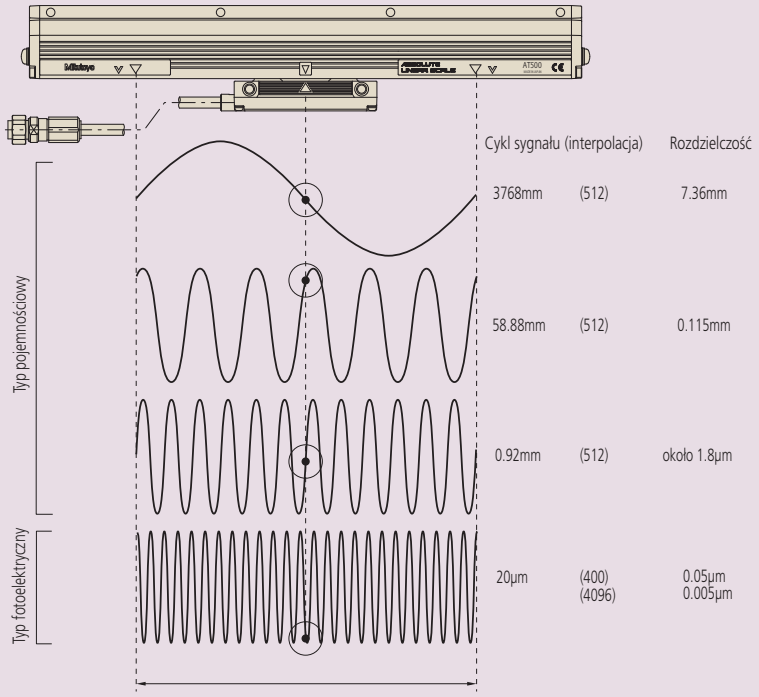

Po podłączeniu zasilania do liniału, pobierane są odczyty pozycji z trzech pod-liniałów pojemnościowych (COArse, MEDium oraz FINe) i jednego fotoelektrycznego (OPTical). Te pod-liniały wykorzystują taką kombinację przebiegów wyjściowych i są wzajemnie ustawione w taki sposób, że odczyty w dowolnej pozycji stanowią unikalną kombinację, na podstawie której mikroprocesor oblicza pozycję głowicy odczytowej względem liniału z rozdzielczością 0,05µm (0,005µm).

Wyznaczanie dokładności liniałów

Dokładność wskazywania pozycji

Dokładność liniału wyznaczana jest poprzez porównywanie wartości pozycji odczytywanych w regularnych odstępach z liniału z odpowiednimi wartościami uzyskiwanymi z laserowego systemu pomiaru długości przy użyciu systemu kontroli, takiego jak na rysunku poniżej. W związku z tym, że temperatura otoczenia podczas inspekcji wynosi 20˚C, określona dokładność charakteryzuje liniał tylko w tej temperaturze. Dla zachowania zgodności z innymi normami pomiary można wykonywać w innych temperaturach.

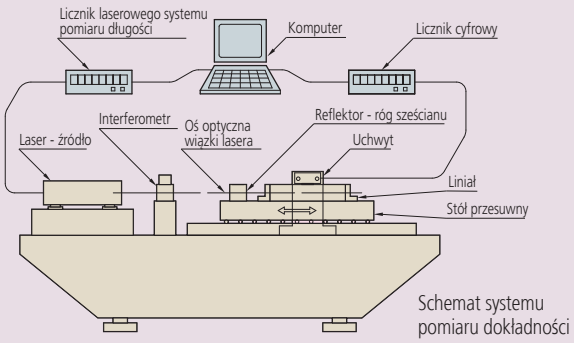

Schemat systemu pomiaru dokładności

Dokładność liniału w każdym punkcie jest określona wartością błędu obliczaną zgodnie z poniższym wzorem:

Błąd = Wartość wskazywana przez liniał - odpowiednia wartość z laserowego systemu pomiarowego

Wykres przedstawiający błąd w każdym punkcie efektywnego zakresu pozycjonowania nazywany jest diagramem dokładności.
Istnieją dwie, opisane poniżej, metody określania dokładności liniału, niezrównoważona i zrównoważona.

(1) Wyznaczanie dokładności niezrównoważonej - błąd maksimum minus minimum

W tej metodzie z diagramu dokładności wyznaczana jest po postu różnica maksymalnego i minimalnego odczytu, jak pokazano poniżej. Zgodnie z wzorem: $E = (\alpha+\beta L)$µm. L jest efektywnym zakresem pomiarowym (mm), α i β są współczynnikami określonymi dla każdego modelu.

Na przykład, jeśli określony typ liniału ma dokładność $(3+\frac{3L}{1000})$µm i efektywny zakres pomiarowy L=1000mm, E wynosi 6µm.



(2) Dokładność zrównoważona - plus minus względem wartości średniej

Ta metoda określa błąd maksymalny w odniesieniu do wartości średniej błędu wyznaczanego z diagramu dokładności. Zgodnie ze wzorem: $e = \pm\frac{E}{2}$ (µm). Jest ona wykorzystywana przy specyfikacji dokładności liniałów specjalnego typu (retrofit).

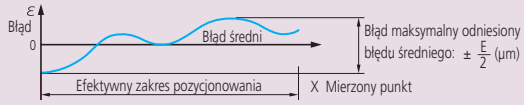

Liniał wykrywa przemieszczenie w oparciu skalę o stałych odstępach. W procesie detekcji skali uzyskiwane są dwa przesunięte w fazie sygnały sinusoidalne o okresie takim samym, jak odstępy skali. Interpolacja tych sygnałów w układzie elektrycznym umożliwia odczyt wartości mniejszych niż działka skali poprzez generowanie impulsów odpowiadających wymaganej rozdzielczości. Na przykład, jeśli działka skali wynosi 20µm, interpolacja wartości generuje rozdzielczość 1µm. Dokładność tego procesu nie jest pozbawiona błędów i nazywana jest dokładnością interpolacji. Całkowita dokładność pozycjonowania liniałów zależy zarówno od błędu skali jak i dokładności interpolacji.

Wszystkie produkty przeznaczone są do sprzedaży podmiotom gospodarczym. Charakterystyki produktów, w szczególności specyfikacje techniczne, są wiążące tylko na podstawie wyraźnie wyrażonej zgody. Ceny produktów są podawane na zapytanie.



Oświetlacze
Strona 450



Lupy
Strona 451



Mikroskopy pomiarowe
Strona 453



Moduły mikroskopowe
Strona 480



Okulary i obiektywy
Strona 483



Projektory pomiarowe
Strona 490

Wszystkie produkty przeznaczone są do sprzedaży podmiotom gospodarczym. Charakterystyki produktów, w szczególności specyfikacje techniczne, są wiążące tylko na podstawie wyraźnie wyrażonej zgody. Ceny produktów są podawane na zapytanie.

Oświetlacz światła zimnego

Oświetlacze światła zimnego i światłowody



011079-1
(Światłowód gięty
011080-1 jest opcjonalny)



011080-1

Źródło światła zimnego

Nr	Pobór mocy	Wyjście danych	Regulacja jasności oświetlenia	Gniazdo filtra	Wymiary [mm]	Waga [kg]
011079-1	50VA	35W	Płynna	Boczne	168 x 120 x 268	1,3

Światłowód gięty

Nr	Średnica światłowodu [mm]	Długość światłowodu [mm]
011080-1	4	550

Artykuły eksploatacyjne

Nr	Opis
011315	Żarówka 10,8V, 30W, GX5,3 dla 011079-1

Wszystkie produkty przeznaczone są do sprzedaży podmiotom gospodarczym. Charakterystyki produktów, w szczególności specyfikacje techniczne, są wiążące tylko na podstawie wyraźnie wyrażonej zgody. Ceny produktów są podawane na zapytanie.

Lupy precyzyjne

Seria 183

Idealna do różnego rodzaju pomiarów lupa precyzyjna umożliwia:
- Pomiary długości, średnic, grubości linii, podziałki gwintu, itp.
- W naturalny sposób zastępuje płytki pomiarowe.



183-101



950757
(opcjonalny oświetlacz)

Specyfikacja techniczna

Średnica płytki pomiarowej	30 mm

Wyposażenie specjalne

Nr	Opis
950757	Uchwyt lupy z podświetleniem (bez baterii)
353489	Bateria LR14

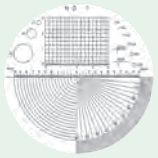

183-102



183-103

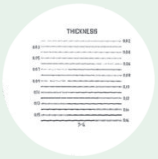

183-104

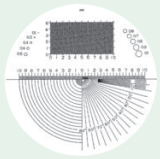

183-105



183-107

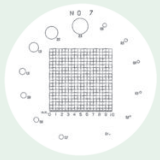

183-108



183-109



183-110

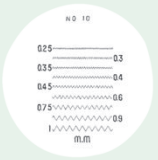

183-111



183-113

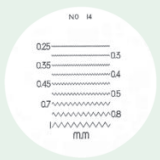

183-115

Kieszonkowe lupy pomiarowe

Nr	Wymiary [mm]	Powiększenie	Pole widzenia [mm]	Waga [g]
183-101	Ø 37 x 48	8x	24,5	40
183-131	Ø 37 x 45	10x	24,5	42

Zestaw kieszonkowych lup pomiarowych (lupa plus płytki) w miękkim etui

Nr	Skład zestawu
183-902	183-101, 183-102, 183-106, 183-107, 183-112, 183-113, 183-114
183-903	183-101, 183-102, 183-106, 183-107, 183-109, 183-113, 183-115
183-904	183-101, 183-102

Płytki pomiarowe dla lup kieszonkowych

Nr	Opis
183-102	Średnica **0,1; 0,2; 0,3; 0,4; 0,5; 0,6; 0,7; 1,5; 3 mm** Siatka 0,3" x 0,4" (działka 0,025") Promień **0 – 10 mm** (działka **0,5 mm**) Kąt 0 – 90° (działka 1°) Skala **0 – 10** mm (działka **0,1 mm**)
183-103	Kąt, promień, długość, średnica
183-104	Grubość **0,02 – 0,16 mm** (Działka **0,01 mm**)
183-105	Kąt 0 – 90° (Odczyt 0–10° = 1°; 10–90° = 5°) Promień **0 – 10 mm** (Odczyt **0,5 mm**) Średnica **0,1–1 mm** (Odczyt **0,1 mm**) Skala **0 – 10 mm** (Odczyt **0,1 mm**) Siatka **5 x 10** mm (Odczyt **1 mm**)
183-107	Kąt 0 – 90° (Odczyt 0–80° = 5°; 80–90° = 1°) Promień **0 – 10 mm** (Odczyt **0–1 mm = 0,1 mm**; **1–10 mm = 0,5 mm**) Skala 0 – 3⁄8"
183-108	Siatka **10 x 10 mm** (Odczyt co **0,5 mm**) Średnice**0,1; 0,2; 0,3; 0,4; 0,5; 0,6; 0,7; 0,8; 0,9: 1; 1,5; 2; 2,5 mm**
183-109	Skala **0 – 20 mm** (Odczyt co **0,1 mm**)
183-110	Kąt 0 – 180° (Odczyt 1°) Promień **0 – 10 mm** (Odczyt **0,5 mm**)
183-111	Podziałki gwintów 0,25; 0,3; 0,35; 0,4; 0,45; 0,6; 0,75; 0,9; 10 mm
183-113	Kąt 0 – 90° (Odczyt 1°) Promień 0 – 0,5" (Odczyt 0 – 0,5" = 0,005") Skala 0 – 10 mm (Odczyt 0,1 mm)
183-115	Podziałki gwintów ISO 0,25; 0,3; 0,35; 0,4; 0,45; 0,5; 0,7; 0,8; 1 mm

Dostępne też! Modele Calowe

Wszystkie produkty przeznaczone są do sprzedaży podmiotom gospodarczym. Charakterystyki produktów, w szczególności specyfikacje techniczne, są wiążące tylko na podstawie wyraźnie wyrażonej zgody. Ceny produktów są podawane na zapytanie.

Mitutoyo

Lupy kieszonkowe

Seria 183 - Model wąski

Te wąskie lupy kieszonkowe charakteryzuje stabilna konstrukcja, pewny chwyt i łatwość użytkowania.



183-201

Nr	Wymiary [mm]	Powiększenie	Pole widzenia [mm]	Waga [g]
183-201	ø14,5 x 125	25X	3,4	17

Seria183 - Model stojący



183-202



183-203

Nr	Wymiary [mm]	Powiększenie	Pole widzenia [mm]	Waga [g]
183-202	ø31,5 x 115	25X	3,3	90
183-203	ø31,5 x 100	50X	1,6	82

Seria 183

- Lupy bez siatek pomiarowych.
- Przejrzysty wysuwany tubus umożliwia nieprzesłoniętą obserwację przedmiotu.



183-301



183-302



183-303



183-304



Płytka (w zestawie z 183-304)

Nr	Wymiary [mm]	Powiększenie	Pole widzenia [mm]	Waga [g]
183-301	ø32 x 43	7X	25	17
183-302	ø32 x 40	10X	24	18
183-303	ø32 x 30	15X	10	23
183-304	ø45 x 70	8 - 16X zoom	10-20	149

Wszystkie produkty przeznaczone są do sprzedaży podmiotom gospodarczym. Charakterystyki produktów, w szczególności specyfikacje techniczne, są wiążące tylko na podstawie wyraźnie wyrażonej zgody. Ceny produktów są podawane na zapytanie.

Mikroskop pomiarowy Serii TM Generacji B

Seria 176

Mikroskop warsztatowy przeznaczony do pomiaru wymiarów liniowych i kątów małych przedmiotów przy użyciu stolika XY oraz skali pierścieniowej okularu.

Dalsze zalety mikroskopów TM Generacji B:

- Zwarta i wąska konstrukcja z wycięciami transportowymi czyni go idealnym do użytkowania w miejscach o ograniczonej przestrzeni.
- Mocne regulowane źródła światła LED oświetlenia konturowego i powierzchniowego zapewniają optymalne warunki oświetlenia przy pomiarach.
- Mikroskopy TM Generacji B dostępne są ze stolikami o wymiarach 50 x 50 mm lub 100 x 50 mm.

Specyfikacja techniczna

Obraz obserwowany	Obraz prosty
Odczyt kąta	Zakres : 360° Minimalny odczyt : 6' (z noniusza)
Obiektyw	2X **(176-138)** Odległość robocza: 67 mm Opcjonalne: 5X, 10X
Okular	15X **(176-116)**, Pole widzenia ø 13 mm Opcjonalne : 10X, 20X
Powiększenie całkowite	30X
Oświetlenie przechodzące	Źródło światła : Biała dioda LED z filtrem zielonym Funkcje : Regulowane natężenie światła
Oświetlenie padające	Źródło światła : Biała dioda LED Funkcje : Regulowane natężenie światła
Zasilanie	100/240V AC, 50/60Hz
Waga	TM-505B: 14 [kg] TM-1005B: 15 [kg]

Wyposażenie standardowe

Nr	Opis
176-116	Okular 15X (pole widzenia ø13 mm)
176-138	Obiektyw 2x
176-126	Okularowe siatki pomiarowe

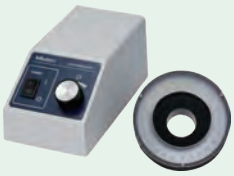

Opcjonalnie Pierścień oświetlający LED



TM-505B wyposażony w opcjonalne głowice mikrometryczne Digimatic



Obracalny okular z możliwością odczytu kąta

Wszystkie produkty przeznaczone są do sprzedaży podmiotom gospodarczym. Charakterystyki produktów, w szczególności specyfikacje techniczne, są wiążące tylko na podstawie wyraźnie wyrażonej zgody. Ceny produktów są podawane na zapytanie.

Mitutoyo

Mikroskop pomiarowy Serii TM Generacji B

Seria 176

Wymiary

Model	TM-505B	TM-1005B
Nr	**176-818D**	**176-819D**
Zakres posuwu stołu mm	50 x 50	100 x 50
Wymiary powierzchni górnej stołu XY	152 x 152 mm	240 x 152 mm
Obszar efektywny stołu XY	96 x 96 mm	154 x 96 mm
Maks. wysokość mierzonego przedmiotu mm	115	107

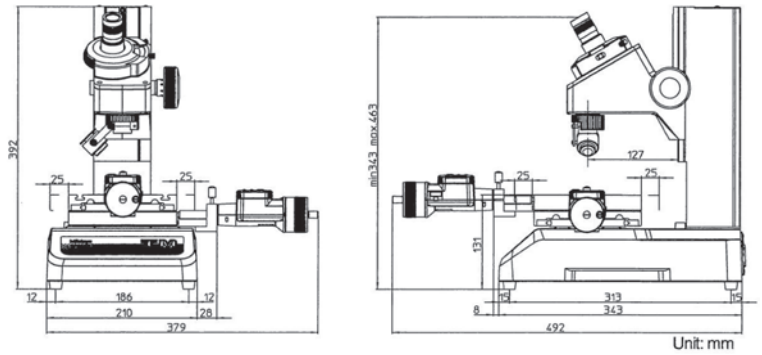

TM-505B

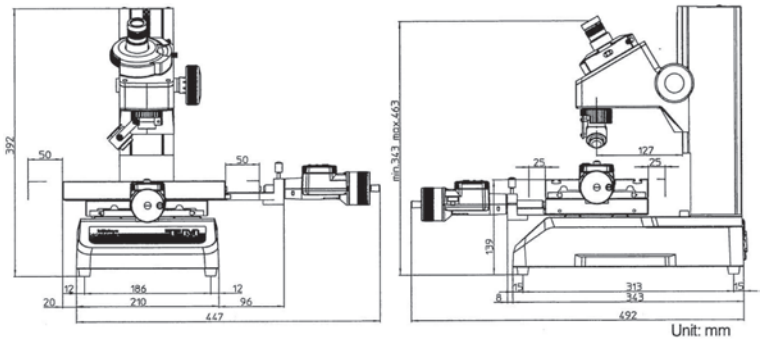

TM-1005B

Wszystkie produkty przeznaczone są do sprzedaży podmiotom gospodarczym. Charakterystyki produktów, w szczególności specyfikacje techniczne, są wiążące tylko na podstawie wyraźnie wyrażonej zgody. Ceny produktów są podawane na zapytanie.

Wyposażenie mikroskopu pomiarowego TM Generacji B

Seria 176

Wyposażenie

Wyposażenie specjalne

Nr	Opis
176-115	Okular 10x (pole widzenia ø13 mm)
176-117	Okular 20 x (pole widzenia ø10 mm)
176-139	Obiektyw 5X (W.D : 33 mm, N.A. : 0,10)
176-137	Obiektyw 10x (W.D : 14 mm, N.A. : 0,14)
152-390	Głowica mikrometryczna dla osi X 25 mm
152-389	Głowica mikrometryczna dla osi Y 25 mm
176-204	Przystawka dla czujnika zegarowego do pomiaru wysokości
176-106	Stolik obrotowy 66 mm
176-105	Uchwyt kłowy przechylny
172-197	Uchwyt kłowy przechylny
172-378	Pryzma z klamrą (Przedmiot: maks, ø 25 mm)
176-107	Uchwyt z zaciskiem
990561	Docisk przedmiotu (2szt./zestaw)
176-208D	Pierścień oświetleniowy LED
164-163	Cyfrowe głowice mikrometryczne 50 mm
959149	Kabel Digimatic z przyciskiem danych (1 m)
959150	Kabel Digimatic z przyciskiem danych (2 m)
06ADV380C	Kabel USB Input Tool Direct z przyciskiem danych (2 m)
02AZD790C	Kabel danych U-WAVE z przyciskiem danych
12AAE044	Adapter pierścienia oświetlającego dla TM
611635-031	Stalowa metryczna płytka wzorcowa 25 mm klasy 1
611675-031	Stalowa metryczna płytka wzorcowa 50 mm klasy 1
172-196	Stół obrotowy 100 mm
172-198	Stół obrotowy 100 mm z regulacją precyzyjną

176-106 : dla stolika 50 x 50 mm
172-196 i 172-198 : dla stolika 100 x 50 mm

Obiektywy i okulary

Nr	Obiektyw	Okular 10X (176-115)	Okular 15X (176-116)	Okular 20X (176-117)
176-137	10X	100X (1,3 mm)	150X (1,3 mm)	200X (1 mm)
176-138	2X (1)	20X (6,5 mm)	30X (6,5 mm)	40X (5 mm)
176-139	5X	50X (2,6 mm)	75X (2,6 mm)	100X (2 mm)

(1) Wyposażenie standardowe
Liczba w nawiasach oznacza średnicę pola widzenia



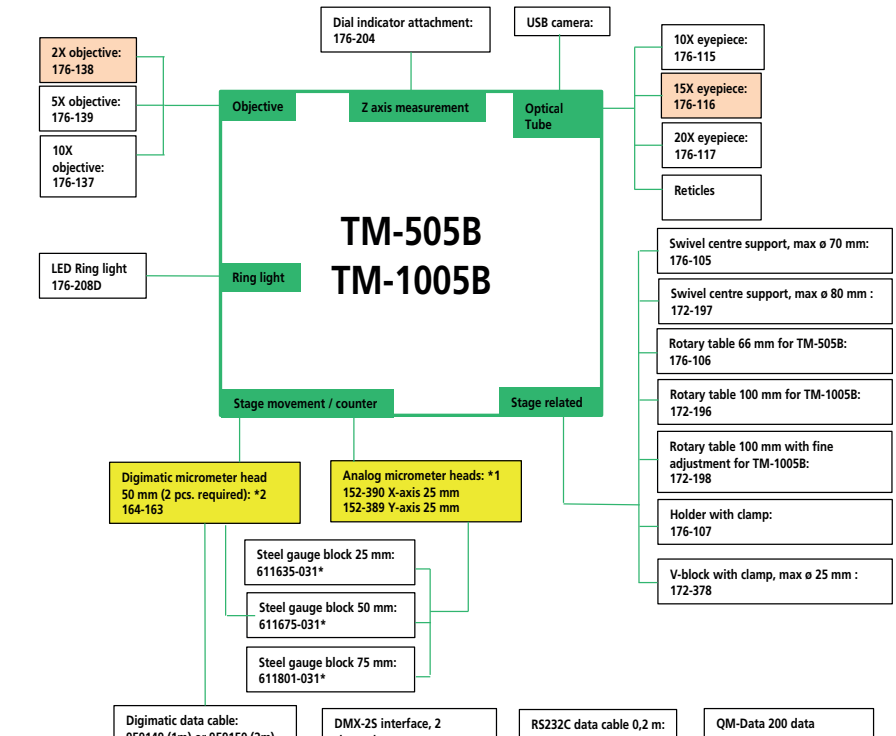

* Necessary gauge blocks for extending stage travel range:

Stage travel range	TM with analog micrometer heads 0-25 mm	TM with digimatic micrometer heads 0-50 mm
Range 25-50 mm	X-axis:611635-031 Y-axis:611635-031	
Range 25-75 mm	X-axis:611675-031	
Range 25-100 mm	X-axis:611801-031	
Range 50-100 mm		X-axis:611675-031

Wszystkie produkty przeznaczone są do sprzedaży podmiotom gospodarczym. Charakterystyki produktów, w szczególności specyfikacje techniczne, są wiążące tylko na podstawie wyraźnie wyrażonej zgody. Ceny produktów są podawane na zapytanie.

Mitutoyo

Wyposażenie mikroskopu pomiarowego TM Generacji B

Seria 176

Siatki

Nr	Uwagi
176-109	Gwinty metryczne (skok = 0,25 - 1 mm)
176-110	Gwinty metryczne (skok = 1,25 - 2 mm)
176-111	Okręgi współśrodkowe (do ø 4 mm, stopniowanie co 0,05 mm)
176-112	20° uzębienie ewolwentowe (normalne)
176-114	kąt 60°
176-123	Gwint calowy zunifikowany (80 - 28TPI)
176-124	Gwint calowy zunifikowany (24 - 14TPI)
176-125	Gwint calowy zunifikowany (13 - 10TPI)
176-126	Siatka z krzyżem (wyposażenie standardowe)
176-140	Gwinty metryczne ISO (0,075 - 0,7 mm)
176-141	Gwinty metryczne ISO (0,75 - 2 mm)

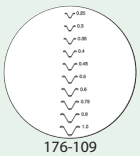
176-109


176-110

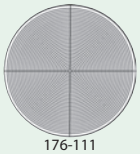
176-111


176-112

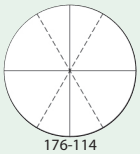
176-114


176-123


176-124


176-125

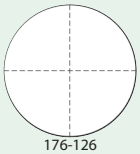
176-126

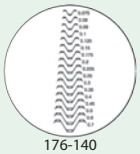
176-140


176-141

Wszystkie produkty przeznaczone są do sprzedaży podmiotom gospodarczym. Charakterystyki produktów, w szczególności specyfikacje techniczne, są wiążące tylko na podstawie wyraźnie wyrażonej zgody. Ceny produktów są podawane na zapytanie.

Mikroskop pomiarowy Serii MF Generacji D

Seria 176

Seria MF Generacji D: modele ręczne

Uniwersalny mikroskop pomiarowy oferuje zwiększoną wydajność pomiarów zarówno przy stosowaniu systemu Vision Unit i analizie danych na komputerze, jak i wykorzystaniu go w tradycyjny sposób.

Seria MF posiada następujące zalety:

- Jedna z najwyższych w swojej klasie dokładność pomiaru.
- Obiektywy serii ML o wysokiej aperturze numerycznej (typ zwiększonej odległości roboczej)
- Połączenie metalurgii z funkcjonalnością mikroskopu pomiarowego umożliwia obserwację w wysokiej rozdzielczości oraz wykonywanie wysoko dokładnych pomiarów
- Do wyboru oświetlenie wysokiej jasności diodami LED lub halogenowe (odbite/przechodzące).
- Regulacja otwarcia przysłony (dla światła odbitego/przechodzącego) pozwala na obserwację i pomiary w świetle o zmniejszonym rozproszeniu.
- Szeroki wybór stołów o zestandaryzowanych wymiarach do 400×200mm.
- Mechanizm szybkiego zwalniania blokady stołu przydatny do szybkiego przemieszczania przedmiotów o dużych wymiarach lub wielu małych przedmiotów.
- Obserwacja w dużym powiększeniu do 2000X poprzez okular.
- Duży wybór wyposażenia dodatkowego, takiego jak Vision Unit i innego typu kamer CCD lub też narzędzi do zarządzania danymi na PC zapewnia szeroki zakres zastosowań i doskonałą wydajność pomiarów.

Specyfikacja techniczna

Obraz obserwowany	Obraz prosty
Tubus optyczny	Tubus monokularowy lub binokularowy (kąt minimalny: 25"), możliwość stosowania płytek pomiarowych, z gniazdem kamery, wsp. rozdziału drogi optycznej (okular/gniazdo TV:50/50)
Okular	10X, 15X, 20X
Obiektyw	3X **(375-037)**, W.D. : 72,5 mm Opcja: 1X,5X,10X,20X,50X,100X
Oświetlenie przechodzące	System optyczny: Oświetlenie telecentryczne z regulacją otworu przysłony Funkcje : Regulowane natężenie światła, bezstopniowa regulacja jasności
Oświetlenie padające	System optyczny : Oświetlenie Koehlera o regulowanej przesłonie Funkcje : Zero/Abs, Zmiana kierunku, Wyjście danych (poprzez interfejs RS-232C) Bezstopniowa regulacja jasności, wyświetlacz
Wyświetlacz	Liczba osi: 2 (typ MF-A) lub 3 (typ MF-B) Rozdzielczość: 0,001 mm/0,0005 mm/ 0,0001 mm Funkcje: Zerowanie, Zmiana kierunku, Wyjście danych (USB i RS-232C)
Dokładność wskazań (przy 20°C)	Osie X,Y: (2,2+0,02L) µm Oś Z: (5+0,04L) µm L: Długość pomiaru (mm) bez obciążenia, JIS B 7153
Funkcja przesuwu	X i Y z mechanizmem szybkiego zwalniania blokady
Zasilanie	100/110/120/220/240V AC, 50/60Hz





Oprawki płytek pomiarowych (wyposażenie standardowe)



176-392
Opcjonalny monokular



172-393
Opcjonalny binokular



Patrz broszura dot. mikroskopów Hyper MF / MF-U



MF-B2017D



Zastosowanie opcjonalnego przesuwnego modułu zmiany obiektywów, 2 obiektywy (opcja fabryczna)



1010D
100x100 mm



2010D
200x100 mm



3017D
300x170 mm



4020D
400x200 mm

Wszystkie produkty przeznaczone są do sprzedaży podmiotom gospodarczym. Charakterystyki produktów, w szczególności specyfikacje techniczne, są wiążące tylko na podstawie wyraźnie wyrażonej zgody. Ceny produktów są podawane na zapytanie.

Mitutoyo

Mikroskop pomiarowy Serii MF Generacji D

Seria 176

Specyfikacja techniczna i wymiary

Model	MF-A, 1010C	MF-A, 2010C	MF-A, 2070C	MF-A, 3017C	MF-A, 4020C
Nr	**176-861-10** **176-866-10**	**176-862-10** **176-867-10**	**176-863-10** **176-868-10**	**176-864-10** **176-869-10**	**176-865-10** **176-870-10**
Przechylanie (w lewo)	-	-	±5°	±5°	±3°
MF-A (2 osie)	176-861-10	176-862-10	176-863-10	176-864-10	176-865-10
MF-B (3 osie)	176-866-10	176-867-10	176-868-10	176-869-10	176-870-10
Zakres posuwu stołu mm	100 x 100	200 x 100	200 x 170	300 x 170	400 x 200
Zakres przejazdu w osi Z mm	150	150	220	220	220
Wymiary stołu XY mm	280 x 280	350 x 280	410 x 342	510 x 342mm	610 x 342
Wymiary efektywne płyty szklanej mm	180 x 180	250 x 150	270 x 240	370 x 240	440 x 240
Funkcja przechylania	-	-	±5° (z lewej)	±5° (z lewej)	±3° (z lewej)
Maks. obciążenie stołu kg	10	10	20	20	15
Maks. wysokość mierzonego przedmiotu mm	150	150	220	220	220
Waga kg	65,5	69,5	130	138	144

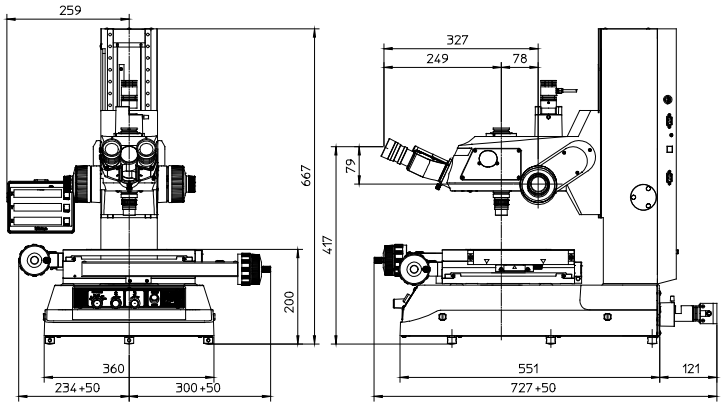

1010D

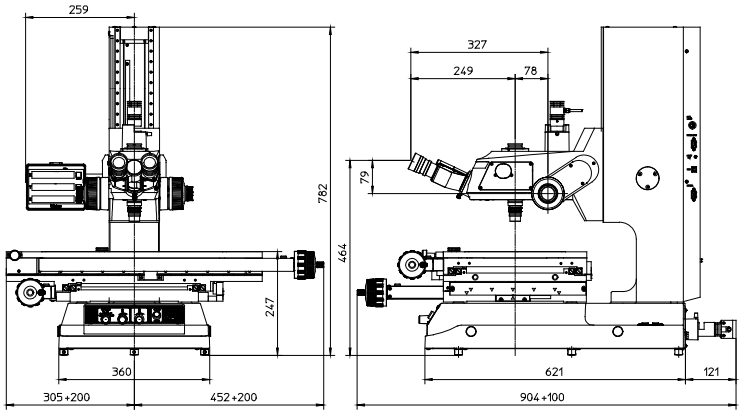

4020D



Focus pilot FP-05
System wspomagania ogniskowania



QM-Data 200



Vision Unit
Wizyjny system pomiarowy pracujący z komputerem PC

Wyposażenie specjalne

Nr	Opis
12AAA165	Zestaw do czyszczenia obiektywów
375-054	Adapter kamery 0.5X (z adapterem C-mount)
12BAB345	Żarówka halogen. 24V/50W
176-308	Izolator drgań
375-056	Płytka mikrometryczna stołowa
12AAA846	Przełącznik nożny
264-155D	QM-Data 200 typ mocowany na statywie
Filtry	
12AAA643	Filtr barwny ND2
12AAA644	Filtr barwny ND8
12AAA645	Filtr GIF (oświetlenie przechodzące / powierzchni)
12AAA646	Filtr barwny LB80 (ośw. przechodzące / powierzchni)
Mocowanie	
970441	Adapter C-mount
176-370-1	Moduł zmiany obiektywu (2-gniazda / parafokalny), opcja fabryczna
176-370-2	Moduł zmiany obiektywu (2-gniazda / reg. pow.), opcja fabryczna
Obiektywy	
375-036-2	Obiektyw 1X (WD : 61 mm, NA : 0.03)
375-037-1	Obiektyw 3X (WD : 77 mm, NA : 0.09)
375-034-1	Obiektyw 5X (WD : 61 mm, NA : 0.13)
375-039	Obiektyw 10X (WD : 51 mm, NA : 0.21)
375-051	Obiektyw 20X (WD : 20 mm, NA : 0.42)
375-052	Obiektyw 50X (WD : 13 mm, NA : 0.55)
375-053	Obiektyw 100X (WD : 6 mm, NA : 0.7)
Okulary	
176-392	Tubus jednookularowy z okularem 10X
176-393	Tubus dwuokularowy z okularem 10X
375-043	Okular kątomierza (10X)
176-313D	Okular kątomierza cyfrowego (10X)
378-856-5	Zestaw okularów 10X (ø24 mm)
378-857-5	Zestaw okularów 15X (ø16 mm)
378-858-5	Zestaw okularów 10X (ø12 mm)

Wszystkie produkty przeznaczone są do sprzedaży podmiotom gospodarczym. Charakterystyki produktów, w szczególności specyfikacje techniczne, są wiążące tylko na podstawie wyraźnie wyrażonej zgody. Ceny produktów są podawane na zapytanie.

Mikroskop pomiarowy Serii MF Generacji D

Seria 176

Seria MF Generacji D: Modele z motorycznym przemieszczaniem w osi Z

Ta cecha umożliwia szybkie i dokładne automatyczne ogniskowanie przy wykorzystaniu opcjonalnego modułu Vision Unit. MF z motoryczną osią Z dostępny jest ze stołami w 3 rozmiarach i posiada wszystkie pozostałe funkcjonalności standardowych mikroskopów serii MF Generacji D.

- Funkcja auto-ogniskowania przy stosowaniu kamery Vision unit.
- Jedna z najwyższych w swojej klasie dokładność pomiaru.
- Obiektywy serii ML o wysokiej aperturze numerycznej przeznaczone są specjalnie dla zwiększania odległości roboczej mikroskopów MF.
- Funkcja integracji z mikroskopami metalurgicznymi i pomiarowymi zapewnia wysoką rozdzielczość obserwacji i wysokiej precyzji pomiar.
- Do wyboru oświetlenie wysokiej jasności diodami LED lub halogenowe (odbite/przechodzące).
- Regulacja otwarcia przysłony (dla światła odbitego/przechodzącego) pozwala na obserwację i pomiary w świetle o zmniejszonym rozproszeniu.
- Szeroki wybór stołów o zestandaryzowanych wymiarach do 400×200mm.
- Mechanizm szybkiego zwalniania blokady stołu przydatny do szybkiego przemieszczania przedmiotów o dużych wymiarach lub wielu małych przedmiotów.
- Obserwacja w dużym powiększeniu do 2000X poprzez okular.
- Duży wybór wyposażenia dodatkowego, takiego jak Vision Unit i innego typu kamer CCD lub też narzędzi do zarządzania danymi na PC zapewnia szeroki zakres zastosowań i doskonałą wydajność pomiarów.



MF-J2017D

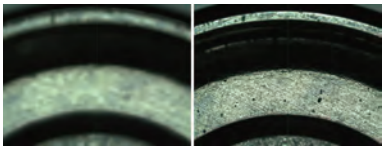

Obraz przed i po automatycznym ogniskowaniu *

*** Przy użyciu opcjonalnego Vision Unit**

Specyfikacja techniczna

Obraz obserwowany	Obraz prosty
Tubus optyczny	Tubus monokularowy lub binokularowy (kąt minimalny: 25"), możliwość stosowania płytek pomiarowych, z gniazdem kamery, wsp. rozdziału drogi optycznej (okular/gniazdo TV:50/50)
Okular	10X, 15X, 20X
Obiektyw	Standard:3X Opcja: 1X, 5X, 10X, 20X, 50X, 100X
Oświetlenie przechodzące	System optyczny: Oświetlenie telecentryczne z regulacją otworu przysłony Funkcje : Regulowane natężenie światła, bezstopniowa regulacja jasności
Oświetlenie padające	System optyczny : Oświetlenie Koehlera o regulowanej przesłonie Funkcje : Zero/Abs, Zmiana kierunku, Wyjście danych (poprzez interfejs RS-232C) Bezstopniowa regulacja jasności, wyświetlacz
Wyświetlacz	Liczba osi: 3 Rozdzielczość: 0,001 mm/0,0005 mm/ 0,0001 mm Funkcje: Zerowanie, Zmiana kierunku, Wyjście danych (USB i RS-232C)
Dokładność wskazań (przy 20°C)	Osie X,Y: (2,2+0,02L) µm Oś Z: (5+0,04L) µm L: Długość pomiaru (mm) bez obciążenia, JIS B 7153
Funkcja przesuwu	X i Y z mechanizmem szybkiego zwalniania blokady
Zasilanie	100/110/120/220/240V AC, 50/60Hz
Pulpit sterowniczy	- Regulacja prędkości - Prędkość Zgrubnie/Dokładnie - Pokrętło "Jog shuttle" - Wyłącznik awaryjny - Przycisk AF (auto-ogniskowanie) - Przycisk resetu licznika - Przycisk wyjścia danych - Wyłącznik zasilania - Ustawienie limitu ruchu (oś Z) Pulpit sterowniczy

Patrz broszura dot. mikroskopw Hyper MF / MF-U

Wszystkie produkty przeznaczone są do sprzedaży podmiotom gospodarczym. Charakterystyki produktów, w szczególności specyfikacje techniczne, są wiążące tylko na podstawie wyraźnie wyrażonej zgody. Ceny produktów są podawane na zapytanie.

Mitutoyo

Mikroskop pomiarowy Serii MF Generacji D

Seria 176

Specyfikacja techniczna i wymiary

MF Generacji D: Modele z motorycznym przemieszczaniem w osi Z

Model	MF-J2017D	MF-J3017D	MF-J4020D
Nr	**176-891D**	**176-892D**	**176-893D**
Zakres posuwu stołu mm	200 x 170	300 x 170	400 x 200
Zakres przejazdu w osi Z mm	220	220	220
Wymiary stołu XY mm	410 x 342	510 x 342	610 x 342
Wymiary efektywne płyty szklanej mm	270 x 240	370 x 240	440 x 240
Funkcja przechylania	±5° (z lewej)	±5° (z lewej)	±3° (z lewej)
Maks. obciążenie stołu kg	20	20	15



Focus pilot FP-05
System wspomagania ogniskowania



QM-Data 200



Vision Unit
Wizyjny system pomiarowy pracujący z komputerem PC

Wyposażenie specjalne

Nr	Opis
12AAA165	Zestaw do czyszczenia obiektywów
375-054	Adapter kamery 0.5X (z adapterem C-mount)
12BAB345	Żarówka halogen. 24V/50W
176-308	Izolator drgań
375-056	Płytka mikrometryczna stołowa
12AAA846	Przełącznik nożny
264-155D	QM-Data 200 typ mocowany na statywie
Filtry	
12AAA643	Filtr barwny ND2
12AAA644	Filtr barwny ND8
12AAA645	Filtr GIF (oświetlenie przechodzące / powierzchni)
12AAA646	Filtr barwny LB80 (ośw. przechodzące / powierzchni)
Mocowanie	
970441	Adapter C-mount
176-370-1	Moduł zmiany obiektywu (2-gniazda / parafokalny), opcja fabryczna
176-370-2	Moduł zmiany obiektywu (2-gniazda / reg. pow.), opcja fabryczna
Obiektywy	
375-036-2	Obiektyw 1X (WD : 61 mm, NA : 0.03)
375-037-1	Obiektyw 3X (WD : 77 mm, NA : 0.09)
375-034-1	Obiektyw 5X (WD : 61 mm, NA : 0.13)
375-039	Obiektyw 10X (WD : 51 mm, NA : 0.21)
375-051	Obiektyw 20X (WD : 20 mm, NA : 0.42)
375-052	Obiektyw 50X (WD : 13 mm, NA : 0.55)
375-053	Obiektyw 100X (WD : 6 mm, NA : 0.7)
Okulary	
176-392	Tubus jednookularowy z okularem 10X
176-393	Tubus dwuokularowy z okularem 10X
375-043	Okular kątomierza (10X)
176-313D	Okular kątomierza cyfrowego (10X)
378-856-5	Zestaw okularów 10X (ø24 mm)
378-857-5	Zestaw okularów 15X (ø16 mm)
378-858-5	Zestaw okularów 10X (ø12 mm)

Wszystkie produkty przeznaczone są do sprzedaży podmiotom gospodarczym. Charakterystyki produktów, w szczególności specyfikacje techniczne, są wiążące tylko na podstawie wyraźnie wyrażonej zgody. Ceny produktów są podawane na zapytanie.

Mikroskop pomiarowy serii MF Generacji D

Seria 176

Seria MF Generacji D: Modele motoryczne

Pełna funkcjonalność manualna serii MF Generacji D powiększona o sterowanie motoryczne w osiach X, Y i Z oferuje najlepsze czego można oczekiwać od mikroskopu pomiarowego, jeśli w grę wchodzi wydajność i operowalność.

Seria MF-D oferuje następujące korzyści:

- Motoryczne sterowanie osiami umożliwia przemieszczanie stołu szybko i bez wysiłku, idealne do pomiarów dużych lub licznych przedmiotów.
- Sprawdzone obiektywy o wysokiej aperturze numerycznej, znane z systemów FS (typ o dużej odległości roboczej).
- Łatwe ogniskowanie przy stosowaniu opcjonalnego modułu Vision Unit.
- Dokładność pomiaru jest jedną z najwyższych w tej klasie przyrządów.
- Do wyboru oświetlacz (światła odbitego/przechodzącego) z wysokiej jasności LED lub halogenowy.
- Regulowana przesłona (światła odbitego/przechodzącego) pozwala na obserwacje przy zmniejszonym rozproszeniu światła.
- Do wyboru różne zestandaryzowane stoły XY w rozmiarach do 400 × 200 mm.
- Wysokie powiększenie przy obserwacji przez okulary 2000X.
- Szeroki wybór wyposażenia dodatkowego, włączając w to Vision Unit, cyfrowe kamery CCD czy zarządzanie danymi pomiarowymi z PC zapewnia szeroki zakres zastosowań i doskonałą wydajność pomiaru.

Specyfikacja techniczna

Rozdzielczość (zmienna)	0,0001mm/0,0005mm/0,001mm
Obraz obserwowany	Obraz prosty
Tubus optyczny	Tubus monokularowy lub binokularowy (rozstaw okularów: 25"), Możliwość stosowania płytek pomiarowych, z gniazdem kamery TV, wsp. rozdziału drogi optycznej (okular/gniazdo TV: 50/50)
Okular	10X, 15X, 20X
Oświetlenie przechodzące	System optyczny: Oświetlenie telecentryczne z regulacją otworu przysłony Funkcje : Regulowane natężenie światła, bezstopniowa regulacja jasności
Oświetlenie padające	System optyczny : Oświetlenie Koehlera o regulowanej przesłonie



176-392
Opcjonalny monokular



176-393
Opcjonalny binokular

Patrz broszura Mikroskopy MF/MF-U



MF-UJ 2017D

MF Generacji D: Modele motoryczne

Model	MF-G2017D	MF-G3017D	MF-G4020D
Nr	**176-781D**	**176-782D**	**176-783D**
Zakres posuwu stołu mm	200 x 170	300 x 170	400 x 200
Wymiary efektywne płyty szklanej mm	270 x 240	370 x 240	440 x 240
Przechylanie (w lewo)	± 5°	± 5°	± 3°
Zakres przejazdu w osi Z mm	220	220	220
Wymiary stołu XY mm	410 x 342	510 x 342	610 x 342
Maks. obciążenie stołu kg	20	20	15

Wszystkie produkty przeznaczone są do sprzedaży podmiotom gospodarczym. Charakterystyki produktów, w szczególności specyfikacje techniczne, są wiążące tylko na podstawie wyraźnie wyrażonej zgody. Ceny produktów są podawane na zapytanie.

Mitutoyo

Wyposażenie mikroskopu pomiarowego MF Generacji D

Seria 176

Wyposażenie/Schemat systemu dla modeli MF ręcznych oraz z motoryczną osią Z

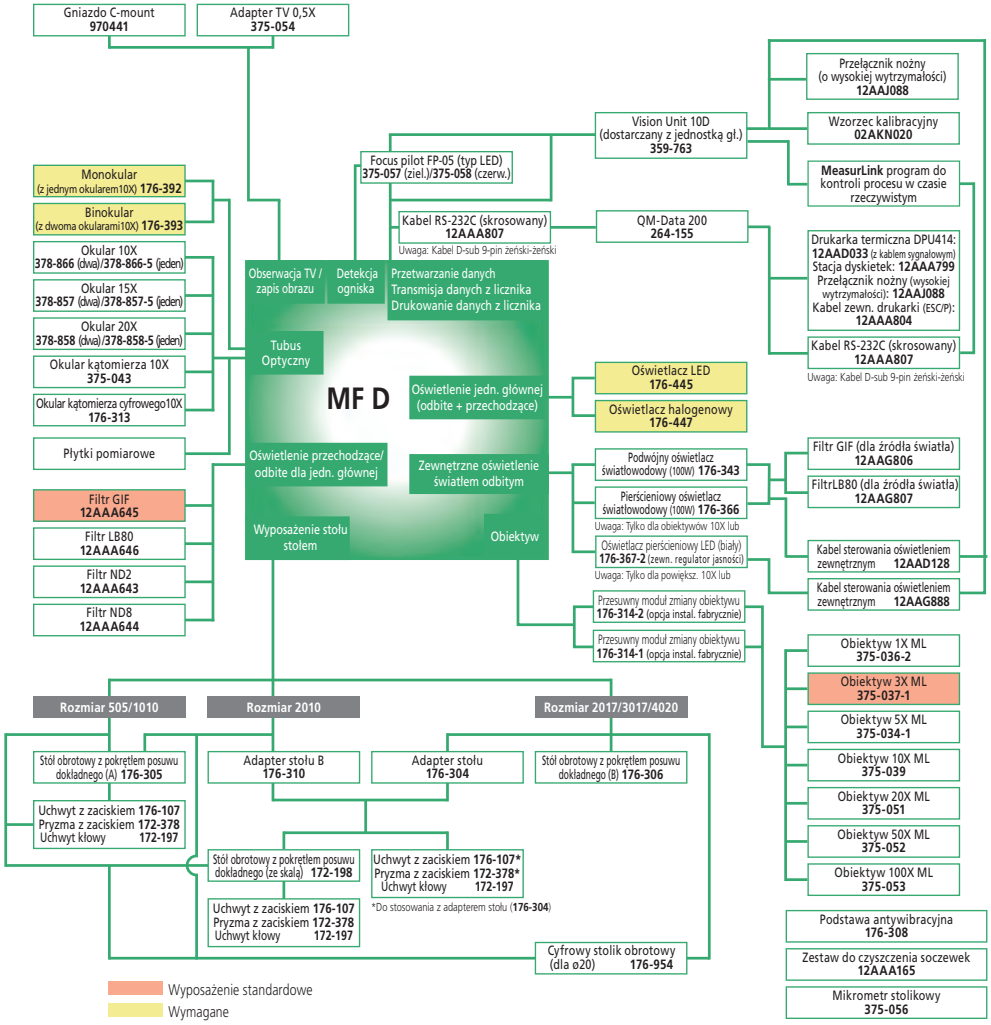

Wyposażenie specjalne

Nr	Opis
176-305	Stół obrotowy z pokrętłem dokładnej reg. ø183mm
176-306	Stół obrotowy z pokrętłem dokładnej reg. ø240 mm
176-107	Uchwyt z zaciskiem
172-197	Uchwyt kłowy przechylny
172-378	Pryzma z klamrą (Przedmiot: maks, ø 25 mm)
172-198	Stół obrotowy 100 mm z regulacją precyzyjną
12AAA807D	Kabel RS-232C (2m)
12AAG806	Filtr GIF
12AAG807	Filtr LB80
Okulary	
378-856	Okular 10x (2 szt.)
378-856-5	Zestaw okularów 10X (ø24 mm)
Oświetlenie	
176-343D	Podwójne oświetlenie światłowodowe
176-367-2D	Pierścień oświetlający LED
176-208D	Pierścień oświetleniowy LED
176-351-6	Oświetlacz światła padającego
Oświetlenie (opcja wymagana)	
176-445D	Oświetlacz LED
176-447D	Oświetlacz halogenowy
Płytki pomiarowe	
12AAG838	Płytka pomiarowa z krzyżem (linia 7µm)
12AAG846	Płytka pomiarowa 10x10 mm
12AAG847	Płytka pomiarowa dla gwintów metrycznych (P=0,25-1,0)
12AAG848	Płytka pomiarowa dla gwintów metrycznych (P=1,25-2,0)
12AAG849	Płytka dla zębów ewolwentowych (14,5°)
12AAG850	Płytka pomiarowa dla zębów ewolwentowych (20°), moduł =0.1-1.0
12AAG851	Płytka pomiarowa dla gwintów calowych zunifikowanych (80-28TPI)
12AAG852	Płytka pomiarowa dla gwintów calowych zunifikowanych (24-14TPI)
12AAG853	Płytka pomiarowa dla gwintów calowych zunifikowanych (13-10TPI)
12AAG836	Płytka pomiarowa z krzyżem (linia 5 µm)
12AAG873	Płytka pomiarowa z krzyżem (linia 3 µm)
12AAG840	Płytka pomiarowa z krzyżem przerywanym i kątem 60°
12AAG841	Płytka pomiarowa typu Zeiss
12AAG842	Płytka pom. - skala 20mm
12AAG843	Okręgi koncentryczne (ø1,2 - ø18 mm)
12AAG844	Płytka pom. - skala 10 mm
12AAG839	Płytka z krzyżem przerywanym i kątem 60°
12AAG845	Płytka pom. - skala 5 mm

Wszystkie produkty przeznaczone są do sprzedaży podmiotom gospodarczym. Charakterystyki produktów, w szczególności specyfikacje techniczne, są wiążące tylko na podstawie wyraźnie wyrażonej zgody. Ceny produktów są podawane na zapytanie.

Wyposażenie mikroskopu pomiarowego MF Generacji D

Seria 176

Akcesoria/Diagram Systemu dla motorycznych modeli MF

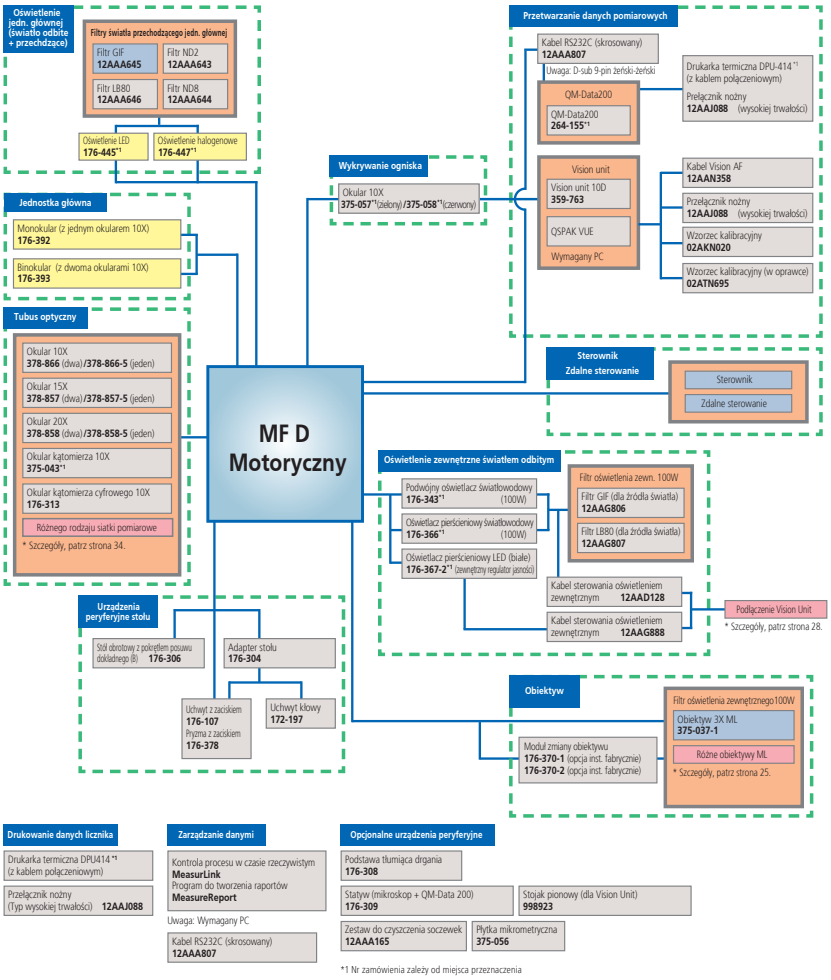

Wszystkie produkty przeznaczone są do sprzedaży podmiotom gospodarczym. Charakterystyki produktów, w szczególności specyfikacje techniczne, są wiążące tylko na podstawie wyraźnie wyrażonej zgody. Ceny produktów są podawane na zapytanie.

Mitutoyo

Mikroskop pomiarowy Serii MF-U Generacji D

Seria 176

Seria MF-U Generacji D: Modele ręczne

Wielofunkcyjny mikroskop pomiarowy do obserwacji wyraźnego i pozbawionego flar obrazu prostego o szerokim polu widzenia.

MF-U posiada następujące cechy:

- Dokładność pomiaru najwyższa w swojej klasie
- Wypróbowane obiektywy o wysokiej aperturze numerycznej pochodzące z systemu optycznego FS (typ o dużej odległości roboczej).
- Funkcja integracji z mikroskopami metalurgicznymi i pomiarowymi zapewnia wysoką rozdzielczość obserwacji i wysokiej precyzji pomiar.
- Do wyboru oświetlenie (odbite/przechodzące) wysokiej jasności LED lub halogenowe.
- Regulacja otwarcia przysłony (dla światła odbitego/przechodzącego) pozwala na obserwację i pomiary w świetle o zmniejszonym rozproszeniu.
- Szeroki wybór stołów o zestandaryzowanych wymiarach do 400×200mm.
- Mechanizm szybkiego zwalniania przydatny do szybkiego przemieszczania przedmiotów o dużych wymiarach lub wielu małych przedmiotów.
- Obserwacja z dużym powiększeniem do 2000X poprzez okular.
- Szeroki wybór wyposażenia dodatkowego, w tym Vision Unit, cyfrowe kamery CCD czy zarządzanie pomiarami z PC zapewnia szeroki zakres zastosowań i doskonałą wydajność pomiaru.



MF-UB 3017D
(rewolwer, obiektywy i oświetlacze są opcjonalne)

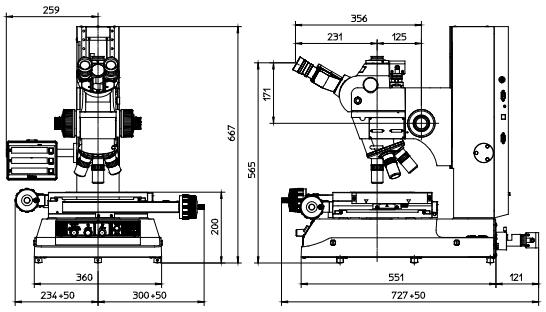

1010D

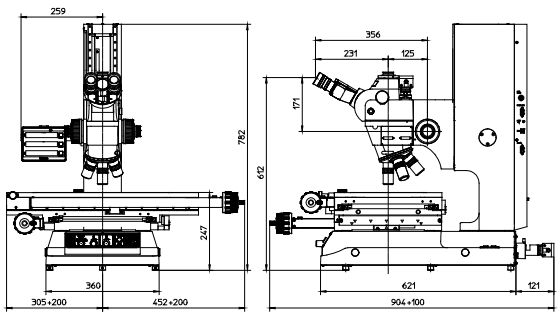

4020D



Opcjonalna 5-pozycyjna motoryczna głowica rewolwerowa

Specyfikacja techniczna

Obraz obserwowany	Obraz prosty
Tubus optyczny	Typu Siedentoph (regulacja rozstawu okularów: 51 - 76mm), Soczewka tubusowa 1X, Tubus binokularowy (kąt minimalny: 30°), Możliwość stosowania płytek pomiarowych, wyposażony w gniazdo kamery, Współczynnik rozdziału drogi optycznej (okular/gniazdo kamery: 50/50)
Dokładność wskazań (przy 20°C)	Osie X Y : (2,2+0,02L) µm Oś Z : (5+0,04L) µm L : Długość pomiaru (mm) bez odciążenia, JIS B 7153
Funkcja przesuwu	Osie X i Y z mechanizmem szybkiego zwalniania blokady
Metoda regulacji ogniskowania	Ręczna (ogniskowania zgrubne : 10 mm/obr., ogniskowanie dokładne : 0,1 mm/obr.)
Zasilanie	100/110/120/220/240V AC, 50/60Hz
Obiektyw okularowy	10X (pole widzenia: 24 mm), Opcjonalne: 15X, 20X
Głowica rewolwerowa (opcja)	Ręczna lub motoryczna
Obiektyw (opcjonalny)	Obiektyw M / BD Plan Apo od 1X do 100X
Opcjonalne oświetlenie przechodzące	Źródło światła : Żarówka halogenowa (12V, 50W) System optyczny : Oświetlenie telecentryczne z regulacją otworów przysłon Funkcje : Regulowane natężenie światła, Bezstopniowa regulacja jasności
Opcjonalne oświetlenie padające	Źródło światła : Opcjonalny moduł oświetlenia halogenowego (oświetlenie światłowodowe światła zimnego) System optyczny : Oświetlenie Koehlera o regulowanej przesłonie Funkcje : Regulowane natężenie światła, Bezstopniowa regulacja jasności
Wyświetlacz	Rozdzielczość: 0,001mm / 0,0005mm / 0,0001mm L. osi : 2 osie lub 3 osie Funkcje : Zerowanie, Zmiana kierunku, Wyjście danych (poprzez interfejs USB i RS-232C)

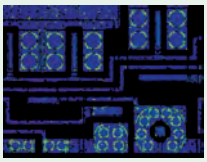

Światło spolaryzowane



Kontrast różnicowo-interferencyjny

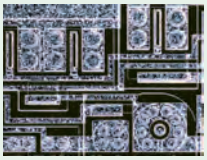

Pole ciemne

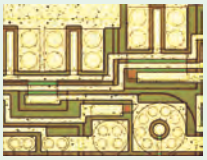

Pole jasne



Patrz broszura mikroskopów MF / MF-U

Wszystkie produkty przeznaczone są do sprzedaży podmiotom gospodarczym. Charakterystyki produktów, w szczególności specyfikacje techniczne, są wiążące tylko na podstawie wyraźnie wyrażonej zgody. Ceny produktów są podawane na zapytanie.

Mikroskop pomiarowy Serii MF-U Generacji D

Seria 176 - Mikroskop wielofunkcyjny



Model 1010D



Model 2010D

Wyposażenie specjalne

Nr	Opis
375-054	Adapter kamery 0.5X (z adapterem C-mount)
970441	Adapter C-mount
375-056	Płytka mikrometryczna stołowa
12AAA165	Zestaw do czyszczenia obiektywów
12AAA846	Przełącznik nożny
172-378	Pryzma z klamrą (Przedmiot: maks, ø 25 mm)
176-305	Stół obrotowy z pokrętłem dokładnej reg. ø183mm
176-306	Stół obrotowy z pokrętłem dokładnej reg. ø240 mm
264-155D	QM-Data 200 typ mocowany na statywie
Moduły DIC	
378-076	DIC dla obiektywów 100X, SL80X, SL50X
378-078	DIC dla obiektywów 50X, SL20X
378-079	DIC dla obiektywu 20X
378-080	DIC dla obiektywów 10X, 5X
Filtry	
12AAA643	Filtr barwny ND2
12AAA644	Filtr barwny ND8
12AAA645	Filtr GIF (oświetlenie przechodzące / powierzchni)
12AAA646	Filtr barwny LB80 (ośw. przechodzące / powierzchni)
12AAG806	Filtr GIF
12AAG807	Filtr LB80
Głowice rewolwerowe (opcja wymagana)	
378-018	Rewolwer ręczny BF 4 gniazda
378-216D	Rewolwer motoryczny BF 5 gniazd
176-211	Rewolwer ręczny BF/DF 4 gniazda
176-212D	Rewolwer motoryczny BF/DF 4 gniazda
Okulary	
378-857	Okular 15X
378-858	Okular 20X
Oświetlenie (opcja wymagana)	
176-343D	Podwójne oświetlenie światłowodowe
176-315D	Oświetlenie halogenowe (12V, 100W)
176-316D	Oświetlenie halogenowe (12V, 150W)
176-448D	Oświetlenie halogenowe
Płytki pomiarowe	
12AAG876	Płytka z krzyżem (linia 3 µm)
12AAG877	Płytka z krzyżem (linia 5 µm)
12AAG878	Płytka z krzyżem (linia 7 µm)
12AAG879	Płytka z krzyżem i kątem 45°
12AAG880	Płytka z krzyżem przerywanym i kątem 60°
12AAG881	Płytka pomiarowa typu Zeiss
Statywy	
176-308	Izolator drgań
176-107	Uchwyt z zaciskiem
172-197	Uchwyt kłowy przechylny
Żarówki	
12BAB345	Żarówka halogen. 24V/50W
517181	Żarówka halogen. 24V/100W
12BAD602	Żarówka o wysokiej jasności 24V/100W

Model 1010D
Zakres przejazdu XY : 100 x 100 mm
Zakres przejazdu Z : 150 mm
Wymiary powierzchni górnej stołu XY : 280 x 280 mm
Efektywny rozmiar płyty szklanej : 180 x 180 mm
Maks. obciążenie stołu : 10 kg
Maks. wysokość przedmiotu : 150 mm
Waga : 65,5 kg

Model	MF-UA1010D	MF-UB1010C	MF-UC1010D	MF-UD1010D
Nr	**176-871-10**	**176-876-10**	**176-881-10**	**176-886-10**
System pomiarowy	Oś X i Y (2 osiowy)	Oś X, Y i Z (3 osiowy)	Oś X i Y (2 osiowy)	Oś X, Y i Z (3 osiowy)
Typ obserwacji	Pole jasne	Pole jasne	Pole jasne/ciemne	Pole jasne/ciemne

Model 2010D
Zakres przejazdu XY : 200 x 100 mm
Zakres przejazdu Z : 150 mm
Wymiary powierzchni górnej stołu XY : 350 x 280 mm
Efektywny rozmiar płyty szklanej : 250 x 150 mm
Maks. obciążenie stołu : 10 kg
Maks. wysokość przedmiotu : 150 mm
Waga : 69,5 kg

Model	MF-UA2010D	MF-UB2010D	MF-UC2010D	MF-UD2010D
Nr	**176-872-10**	**176-877-10**	**176-882-10**	**176-887-10**
System pomiarowy	Oś X i Y (2 osiowy)	Oś X,Y i Z (3 osiowy)	Oś X i Y (2 osiowy)	Oś X, Y i Z (3 osiowy)
Typ obserwacji	Pole jasne	Pole jasne	Pole jasne/ciemne	Pole jasne/ciemne

Wszystkie produkty przeznaczone są do sprzedaży podmiotom gospodarczym. Charakterystyki produktów, w szczególności specyfikacje techniczne, są wiążące tylko na podstawie wyraźnie wyrażonej zgody. Ceny produktów są podawane na zapytanie.

Mikroskop pomiarowy Serii MF-U Generacji D

Seria 176



Model 2017D



Model 3017D



Model 4020D

Model 2017D
Zakres przejazdu XY : 200 x 170 mm
Zakres przejazdu Z : 220 mm
Wymiary powierzchni górnej stołu XY : 410 x 342 mm
Efektywny rozmiar płyty szklanej : 270 x 240 mm
Funkcja przechylania stołu (z lewej) : ±5°
Maks. obciążenie stołu : 20 kgf
Maks. wysokość przedmiotu : 220 mm
Waga : 130 kg

Model	MF-UA2017D	MF-UB2017D	MF-UC2017D	MF-UD2017D
Nr	**176-873-10**	**176-878-10**	**176-883-10**	**176-888-10**
System pomiarowy	Oś X i Y (2 osiowy)	Oś X, Y i Z (3 osiowy)	Oś X i Y (2 osiowy)	Oś X, Y i Z (3 osiowy)
Typ obserwacji	Pole jasne	Pole jasne	Pole jasne/ciemne	Pole jasne/ciemne

Model 3017D
Zakres przejazdu XY : 300 x 170 mm
Zakres przejazdu Z : 220 mm
Wymiary powierzchni górnej stołu XY : 510 x 342 mm
Efektywny rozmiar płyty szklanej : 370 x 240 mm
Funkcja przechylania (z lewej) : ±5°
Maks. obciążenie stołu : 20 kgf
Maks. wysokość przedmiotu : 220 mm
Waga : 138 kg

Model	MF-UA3017D	MF-UB3017D	MF-UC3017D	MF-UD3017D
Nr	**176-874-10**	**176-879-10**	**176-884-10**	**176-889-10**
System pomiarowy	Oś X i Y (2 osiowy)	Oś X, Y i Z (3 osiowy)	Oś X i Y (2 osiowy)	Oś X, Y i Z (3 osiowy)
Typ obserwacji	Pole jasne	Pole jasne	Pole jasne/ciemne	Pole jasne/ciemne

Model 4020D
Zakres przejazdu XY : 400 x 200 mm
Zakres przejazdu Z : 220 mm
Wymiary powierzchni górnej stołu XY : 610 x 342 mm
Efektywny rozmiar płyty szklanej : 440 x 240 mm
Funkcja przechylania (z lewej) : ±3°
Maks. obciążenie stołu : 15 kgf
Maks. wysokość przedmiotu : 220 mm
Waga : 144 kg

Model	MF-UA4020D	MF-UB4020D	MF-UC4020D	MF-UD4020D
Nr	**176-875-10**	**176-880-10**	**176-885-10**	**176-890-10**
System pomiarowy	Oś X i Y (2 osiowy)	Oś X, Y i Z (3 osiowy)	Oś X i Y (2 osiowy)	Oś X, Y i Z (3 osiowy)
Typ obserwacji	Pole jasne	Pole jasne	Pole jasne/ciemne	Pole jasne/ciemne

Wszystkie produkty przeznaczone są do sprzedaży podmiotom gospodarczym. Charakterystyki produktów, w szczególności specyfikacje techniczne, są wiążące tylko na podstawie wyraźnie wyrażonej zgody. Ceny produktów są podawane na zapytanie.

Mikroskop pomiarowy Serii MF-U Generacji D

Seria 176

Seria MF-U Generacji D: Modele z motorycznym przemieszczaniem w osi Z
Ta cecha umożliwia szybkie i dokładne automatyczne ogniskowanie przy wykorzystaniu opcjonalnego modułu Vision Unit. MF-U z motoryczną osią Z dostępny jest ze stołami w 3 rozmiarach i posiada wszystkie pozostałe funkcjonalności standardowych mikroskopów serii MF-U Generacji D.

- Funkcja auto-ogniskowania przy stosowaniu kamery Vision unit
- Dokładność pomiaru najwyższa w swojej klasie
- Wypróbowane obiektywy o wysokiej aperturze numerycznej pochodzące z systemu optycznego FS (typ o dużej odległości roboczej).
- Funkcja integracji z mikroskopami metalurgicznymi i pomiarowymi zapewnia wysoką rozdzielczość obserwacji i wysokiej precyzji pomiar.
- Do wyboru oświetlenie (odbite/przechodzące) wysokiej jasności diodami LED lub halogenowe.
- Regulacja otwarcia przysłony (dla światła odbitego/przechodzącego) pozwala na obserwację i pomiary w świetle o zmniejszonym rozproszeniu.
- Szeroki wybór stołów o zestandaryzowanych wymiarach do 400×200mm.
- Mechanizm szybkiego zwalniania przydatny do szybkiego przemieszczania przedmiotów o dużych wymiarach lub wielu małych przedmiotów.
- Obserwacja z dużym powiększeniem do 2000X poprzez okular.
- Szeroki wybór wyposażenia dodatkowego, włączając w to Vision Unit, cyfrowe kamery CCD czy zarządzanie danymi pomiarowymi z PC zapewnia szeroki zakres zastosowań i doskonałą wydajność pomiaru.



MF-UB 3017D
(rewolwer, obiektywy i oświetlacze są opcjonalne)

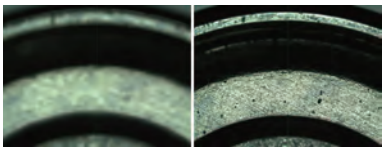

Ekran obrazu przed i po użyciu automatycznego ogniskowania*
*** Przy użyciu opcjonalnego Vision Unit**

Specyfikacja techniczna

Obraz obserwowany	Obraz prosty
Tubus optyczny	Typu Siedentoph (regulacja rozstawu okularów: 51 - 76mm), Soczewka tubusowa 1X, Tubus binokularowy (kąt minimalny: 30°), Możliwość stosowania płytek pomiarowych, wyposażony w gniazdo kamery, Współczynnik rozdziału drogi optycznej (okular/gniazdo kamery: 50/50)
Dokładność wskazań (przy 20°C)	Osie X Y : (2,2+0,02L) µm Oś Z : (5+0,04L) µm L : Długość pomiaru (mm) bez odciążenia, JIS B 7153
Funkcja przesuwu	Osie X i Y z mechanizmem szybkiego zwalniania blokady
Metoda regulacji ogniskowania	Ręczna (ogniskowania zgrubne : 10 mm/obr., ogniskowanie dokładne : 0,1 mm/obr.)
Zasilanie	220/240V AC, 50/60Hz
Obiektyw okularowy	10X (pole widzenia: 24 mm), Opcjonalne: 15X, 20X
Głowica rewolwerowa (opcja)	Ręczna lub motoryczna
Obiektyw (opcjonalny)	Obiektyw M / BD Plan Apo od 1X do 100X
Opcjonalne oświetlenie przechodzące	Źródło światła : Żarówka halogenowa (12V, 50W) System optyczny : Oświetlenie telecentryczne z regulacją otworów przysłon Funkcje : Regulowane natężenie światła, Bezstopniowa regulacja jasności
Opcjonalne oświetlenie padające	Źródło światła : Opcjonalny moduł oświetlenia halogenowego (oświetlenie światłowodowe światła zimnego) System optyczny : Oświetlenie Koehlera o regulowanej przesłonie Funkcje : Regulowane natężenie światła, Bezstopniowa regulacja jasności
Wyświetlacz	Rozdzielczość: 0,001mm / 0,0005mm / 0,0001mm L. osi : 2 osie lub 3 osie Funkcje : Zerowanie, Zmiana kierunku, Wyjście danych (poprzez interfejs USB i RS-232C)
Pulpit sterowniczy	- Regulacja prędkości - Prędkość Zgrubnie/Dokładnie - Pokrętło "Jog shuttle" - Wyłącznik awaryjny - Przycisk AF (auto-ogniskowanie) - Przycisk resetu licznika - Przycisk wyjścia danych - Wyłącznik zasilania - Ustawienie limitu ruchu (oś Z) Pulpit sterowniczy

Patrz broszura mikroskopów MF / MF-U

Wszystkie produkty przeznaczone są do sprzedaży podmiotom gospodarczym. Charakterystyki produktów, w szczególności specyfikacje techniczne, są wiążące tylko na podstawie wyraźnie wyrażonej zgody. Ceny produktów są podawane na zapytanie.

Mikroskop pomiarowy Serii MF-U Generacji D

Seria 176

MF-U Generacji D: Modele z motoryczną osią Z

1. Jasne pole obserwacji

Model	MF-UJ2017D	MF-UJ3017D	MF-UJ4020D
Nr	**176-894D**	**176-895D**	**176-896D**
Zakres posuwu stołu mm	200 x 170	300 x 170	400 x 200
Wymiary efektywne płyty szklanej mm	270 x 240	370 x 240	440 x 240
Przechylanie (w lewo)	±5° (z lewej)	±5° (z lewej)	±3° (z lewej)
Zakres przejazdu w osi Z mm	220	220	220
Wymiary stołu XY mm	410 x 342	510 x 342	610 x 342
Maks. obciążenie stołu kg	20	20	15

2. Jasne pole / Ciemne pole obserwacji

Model	MF-UK2017D	MF-UK3017D	MF-UK4020D
Nr	**176-897D**	**176-898D**	**176-899D**
Zakres posuwu stołu mm	200 x 170	300 x 170	400 x 200
Wymiary efektywne płyty szklanej mm	270 x 240	370 x 240	440 x 240
Przechylanie (w lewo)	±5° (z lewej)	±5° (z lewej)	±3° (z lewej)
Zakres przejazdu w osi Z mm	220	220	220
Wymiary stołu XY mm	410 x 342	510 x 342	610 x 342
Maks. obciążenie stołu kg	20	20	15

Wyposażenie specjalne

Nr	Opis
375-054	Adapter kamery 0.5X (z adapterem C-mount)
970441	Adapter C-mount
375-056	Płytka mikrometryczna stołowa
12AAA165	Zestaw do czyszczenia obiektywów
12AAA846	Przełącznik nożny
172-378	Pryzma z klamrą (Przedmiot: maks, ø 25 mm)
176-305	Stół obrotowy z pokrętłem dokładnej reg. ø183mm
176-306	Stół obrotowy z pokrętłem dokładnej reg. ø240 mm
264-155D	QM-Data 200 typ mocowany na statywie
Moduły DIC	
378-076	DIC dla obiektywów 100X, SL80X, SL50X
378-078	DIC dla obiektywów 50X, SL20X
378-079	DIC dla obiektywu 20X
378-080	DIC dla obiektywów 10X, 5X
Filtry	
12AAA643	Filtr barwny ND2
12AAA644	Filtr barwny ND8
12AAA645	Filtr GIF (oświetlenie przechodzące / powierzchni)
12AAA646	Filtr barwny LB80 (ośw. przechodzące / powierzchni)
12AAG806	Filtr GIF
12AAG807	Filtr LB80
Głowice rewolwerowe (opcja wymagana)	
378-018	Rewolwer ręczny BF 4 gniazda
378-216D	Rewolwer motoryczny BF 5 gniazd
176-211	Rewolwer ręczny BF/DF 4 gniazda
176-212D	Rewolwer motoryczny BF/DF 4 gniazda
Okulary	
378-857	Okular 15X
378-858	Okular 20X
Oświetlenie (opcja wymagana)	
176-343D	Podwójne oświetlenie światłowodowe
176-315D	Oświetlenie halogenowe (12V, 100W)
176-316D	Oświetlenie halogenowe (12V, 150W)
176-448D	Oświetlenie halogenowe
Płytki pomiarowe	
12AAG876	Płytka z krzyżem (linia 3 µm)
12AAG877	Płytka z krzyżem (linia 5 µm)
12AAG878	Płytka z krzyżem (linia 7 µm)
12AAG879	Płytka z krzyżem i kątem 45°
12AAG880	Płytka z krzyżem przerywanym i kątem 60°
12AAG881	Płytka pomiarowa typu Zeiss
Statywy	
176-308	Izolator drgań
176-107	Uchwyt z zaciskiem
172-197	Uchwyt kłowy przechylny
Żarówki	
12BAB345	Żarówka halogen. 24V/50W
517181	Żarówka halogen. 24V/100W
12BAD602	Żarówka o wysokiej jasności 24V/100W

Wszystkie produkty przeznaczone są do sprzedaży podmiotom gospodarczym. Charakterystyki produktów, w szczególności specyfikacje techniczne, są wiążące tylko na podstawie wyraźnie wyrażonej zgody. Ceny produktów są podawane na zapytanie.

Mikroskop pomiarowy MF-U Generacji D

Specyfikacja techniczna

Obraz obserwowany | Obraz prosty



Patrz broszura dot. mikroskopów Hyper MF / MF-U

Seria 176

Seria MF-U Generacji D: Modele motoryczne

Pełna funkcjonalność manualnej serii MF-U Generacji D powiększona o sterowanie motoryczne w osiach X, Y i Z oferuje najlepsze czego można oczekiwać od mikroskopu pomiarowego, jeśli w grę wchodzi wydajność i dobre właściwości użytkowe.

Seria MF-U Generacji D oferuje następujące korzyści:

- Motoryczne sterowanie osiami umożliwia przemieszczanie stołu szybko i bez wysiłku, idealne do pomiarów dużych lub licznych przedmiotów.
- Sprawdzone obiektywy o wysokiej aperturze numerycznej, znane z systemów FS (typ o dużej odległości roboczej).
- Łatwe ogniskowanie przy stosowaniu opcjonalnego modułu Vision Unit.
- Modele z auto ogniskowaniem laserowym LAF mają w standardzie funkcję śledzenia ostrości.
- Dokładność pomiaru jest jedną z najwyższych w tej klasie przyrządów.
- Do wyboru oświetlacz (światła odbitego/przechodzącego) z wysokiej jasności LED lub halogenowy.
- Regulowana przesłona (światła odbitego/przechodzącego) pozwala na obserwacje przy zmniejszonym rozproszeniu światła.
- Do wyboru rożne zestandaryzowane stoły XY w rozmiarach do 400 × 200 mm.
- Wysokie powiększenie przy obserwacji przez okulary 2000X.
- Szeroki wybór wyposażenia dodatkowego, włączając w to Vision Unit, cyfrowe kamery CCD czy zarządzanie danymi pomiarowymi z PC zapewnia szeroki zakres zastosowań i doskonałą wydajność pomiaru.



MF-UG4020D



MF-UE2017D z LAF

1) **MF-U Generacji D**
Ciemne pole obserwacji

Model	MF-UG2017D	MF-UG3017D	MF-UG4020D
Nr	**176-784D**	**176-785D**	**176-786D**
Zakres posuwu stołu mm	200 x 170	300 x 170	400 x 200
Wymiary efektywne płyty szklanej mm	270 x 240	370 x 240	440 x 240
Przechylanie (w lewo)	± 5°	± 5°	± 3°
Zakres przejazdu w osi Z mm	220	220	220
Wymiary stołu XY mm	410 x 342	510 x 342	610 x 342
Maks. obciążenie stołu kg	20	20	15

2) **MF-U Generacji D**
Jasne pole/Ciemne pole obserwacji

Model	MF-UH2017D	MF-UH3017D	MF-UH4020D
Nr	**176-787D**	**176-788D**	**176-789D**
Zakres posuwu stołu mm	200 x 170	300 x 170	400 x200
Wymiary efektywne płyty szklanej mm	270 x 240	370 x 240	440 x 240
Przechylanie (w lewo)	± 5°	± 5°	± 3°
Zakres przejazdu w osi Z mm	220	220	220
Wymiary stołu XY mm	410 x 342	510 x 342	610 x 342
Maks. obciążenie stołu kg	20	20	15

Wszystkie produkty przeznaczone są do sprzedaży podmiotom gospodarczym. Charakterystyki produktów, w szczególności specyfikacje techniczne, są wiążące tylko na podstawie wyraźnie wyrażonej zgody. Ceny produktów są podawane na zapytanie.

Mitutoyo

Mikroskop pomiarowy MF-U Generacji D

3) **MF-U Generacji D z LAF**
Jasne pole obserwacji

Model	MF-UE2017D	MF-UE3017D	MF-UE4020D
Nr	**176-790D**	**176-791D**	**176-792D**
Zakres posuwu stołu mm	200 x 170	300 x170	400 x 200
Wymiary efektywne płyty szklanej mm	270 x 240	370 x 240	440 x 240
Przechylanie (w lewo)	± 5°	± 5°	± 3°
Zakres przejazdu w osi Z mm	220	220	220
Wymiary stołu XY mm	410 x 342	510 x 342	610 x 342
Maks. obciążenie stołu kg	20	20	15

4) **MF-U Generacji D z LAF**
Jasne pole/Ciemne pole obserwacji

Model	MF-UF2017D	MF-UF3017D	MF-UF4020D
Nr	**176-793D**	**176-794D**	**176-795D**
Zakres posuwu stołu mm	200 x 170	300 x 170	400 x 200
Wymiary efektywne płyty szklanej mm	270 x 240	370 x 240	440 x 240
Przechylanie (w lewo)	± 5°	± 5°	± 3°
Zakres przejazdu w osi Z mm	220	220	220
Wymiary stołu XY mm	410 x 342	510 x 342	610 x 342
Maks. obciążenie stołu kg	20	20	15



Opcjonalny rewolwer (Wymagany dla MF-UD)



QM-Data 200



Vision Unit 10D

Wszystkie produkty przeznaczone są do sprzedaży podmiotom gospodarczym. Charakterystyki produktów, w szczególności specyfikacje techniczne, są wiążące tylko na podstawie wyraźnie wyrażonej zgody. Ceny produktów są podawane na zapytanie.

Wyposażenie mikroskopu pomiarowego MF-U Generacji D

Wyposażenie specjalne

Nr	Opis
375-054	Adapter kamery 0.5X (z adapterem C-mount)
970441	Adapter C-mount
375-056	Płytka mikrometryczna stołowa
12AAA165	Zestaw do czyszczenia obiektywów
12AAA846	Przełącznik nożny
172-378	Pryzma z klamrą (Przedmiot: maks, ø 25 mm)
176-305	Stół obrotowy z pokrętłem dokładnej reg. ø183mm
176-306	Stół obrotowy z pokrętłem dokładnej reg. ø240 mm
Filtry	
12AAA643	Filtr barwny ND2
12AAA644	Filtr barwny ND8
12AAA645	Filtr GIF (oświetlenie przechodzące / powierzchni)
12AAA646	Filtr barwny LB80 (ośw. przechodzące / powierzchni)
12AAG807	Filtr LB80
12AAG806	Filtr GIF
Głowice rewolwerowe (opcja wymagana)	
378-018	Rewolwer ręczny BF 4 gniazda
378-216D	Rewolwer motoryczny BF 5 gniazd
176-211	Rewolwer ręczny BF/DF 4 gniazda
176-212D	Rewolwer motoryczny BF/DF 4 gniazda
378-016D	Rewolwer motoryczny BF 4 gniazda
Mocowanie przedmiotu	
176-107	Uchwyt z zaciskiem
172-197	Uchwyt kłowy przechylny
Moduły DIC	
378-076	DIC dla obiektywów 100X, SL80X, SL50X
378-078	DIC dla obiektywów 50X, SL20X
378-079	DIC dla obiektywu 20X
378-080	DIC dla obiektywów 10X, 5X
Okulary	
378-857	Okular 15X
378-858	Okular 20X
Oświetlenie	
176-343D	Podwójne oświetlenie światłowodowe
176-315D	Oświetlenie halogenowe (12V, 100W)
176-316D	Oświetlenie halogenowe (12V, 150W)
176-448D	Oświetlenie halogenowe
Płytki pomiarowe	
12AAG876	Płytka z krzyżem (linia 3 µm)
12AAG877	Płytka z krzyżem (linia 5 µm)
12AAG878	Płytka z krzyżem (linia 7 µm)
12AAG879	Płytka z krzyżem i kątem 45°
12AAG880	Płytka z krzyżem przerywanym i kątem 60°
12AAG881	Płytka pomiarowa typu Zeiss
Podstawa	
176-308	Izolator drgań
Żarówki	
12BAB345	Żarówka halogen. 24V/50W
517181	Żarówka halogen. 24V/100W
12BAD602	Żarówka o wysokiej jasności 24V/100W

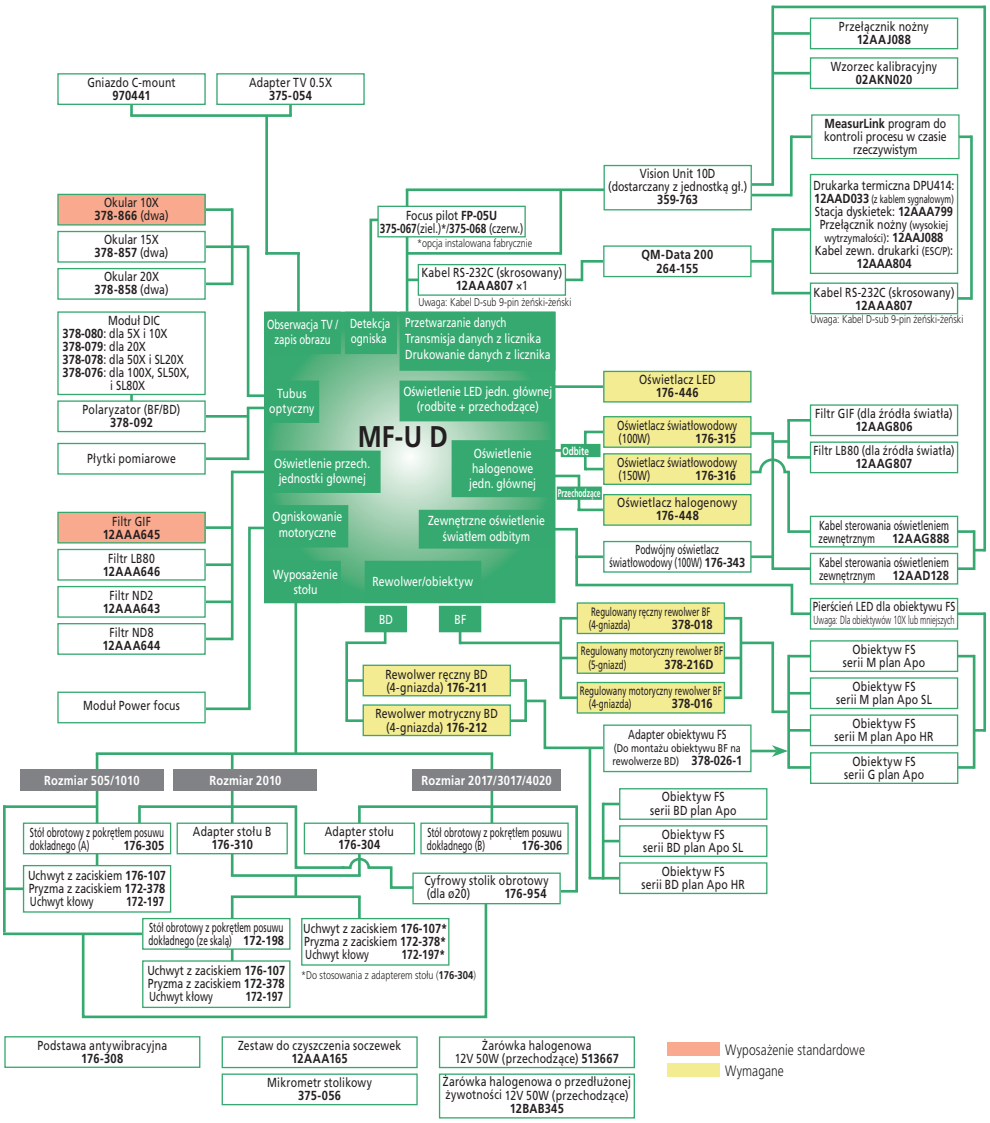

Wszystkie produkty przeznaczone są do sprzedaży podmiotom gospodarczym. Charakterystyki produktów, w szczególności specyfikacje techniczne, są wiążące tylko na podstawie wyraźnie wyrażonej zgody. Ceny produktów są podawane na zapytanie.

Mitutoyo

Wyposażenie mikroskopu pomiarowego MF-U Generacji D

Seria 176

Akcesoria/Diagram Systemu dla motorycznych modeli MF-U

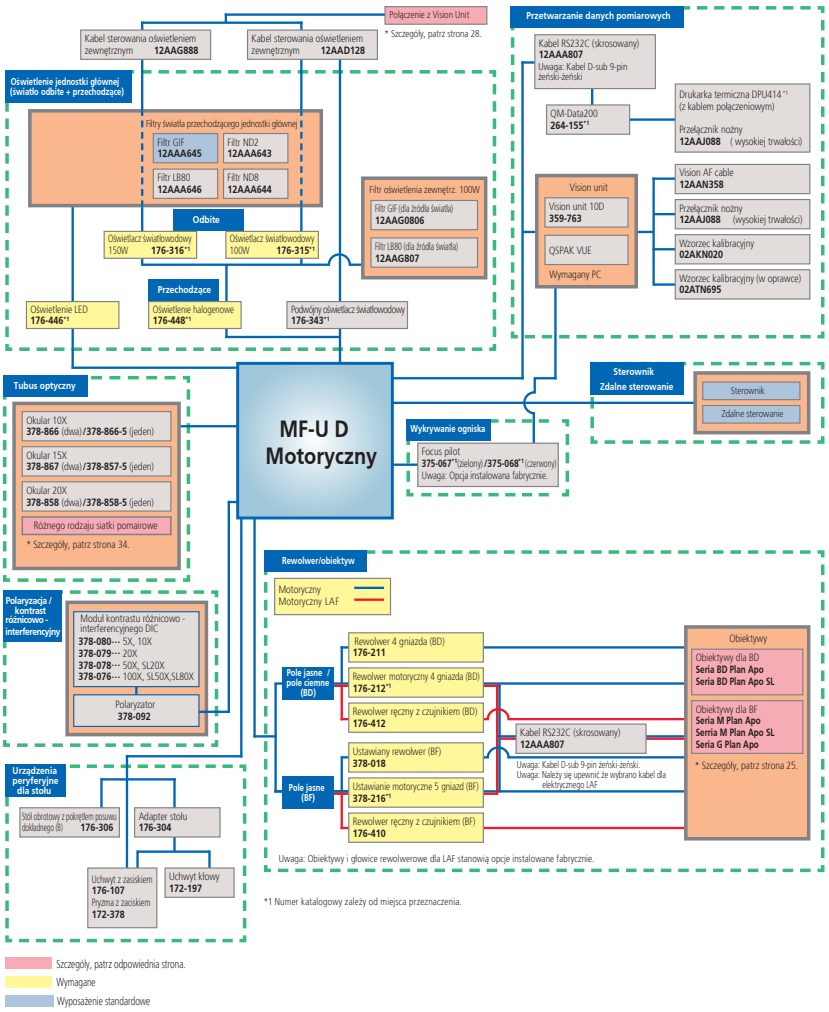

Wszystkie produkty przeznaczone są do sprzedaży podmiotom gospodarczym. Charakterystyki produktów, w szczególności specyfikacje techniczne, są wiążące tylko na podstawie wyraźnie wyrażonej zgody. Ceny produktów są podawane na zapytanie.

Opcjonalne źródła światła dla mikroskopów pomiarowych MF/MF-U Generacji D



Oświetlenie z podwójnym światłowodem giętym



Pierścień oświetleniowy światłowodowy

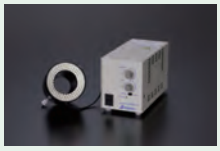

Pierścień oświetleniowy LED

Seria 176

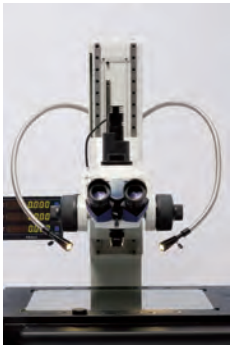

Oświetlenie z podwójnym światłowodem giętym



Pierścień oświetleniowy LED (dla obiektywów FS)

Oświetlacz z dwoma światłowodami giętymi
Stosowany w mikroskopach : MF, MF-U
Długość światłowodu : 700 mm
Źródło światła : Lampa halogenowa (12V, 100W) **(517181 : żarówka halogenowa)**
Wymiary : Źródło światła 235 x 76 x 120 mm

Nr
176-343D

Światłowodowy pierścień oświetlający
Stosowany w mikroskopach : MF
Długość światłowodu : 1000 mm
Źródło światła : Żarówka halogenowa (12V, 100W) **(517181 : żarówka)**
Wymiary : Źródło światła 235 x 76 x 120 mm

Nr
176-208D
176-366CED

Pierścień oświetlający LED
Stosowany w mikroskopach : MF z obiektywami 1X, 3X, 5X, 10X
Źródło światła : Białe LED
Długość kabla : 1500 mm

Nr
176-367-2D

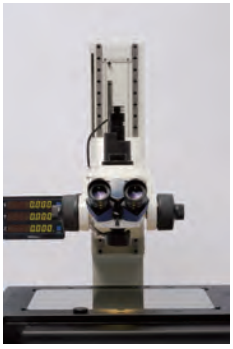

Pierścień oświetleniowy światłowodowy

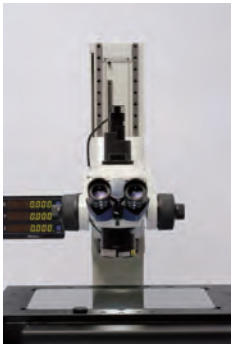

Pierścień oświetleniowy LED

Wszystkie produkty przeznaczone są do sprzedaży podmiotom gospodarczym. Charakterystyki produktów, w szczególności specyfikacje techniczne, są wiążące tylko na podstawie wyraźnie wyrażonej zgody. Ceny produktów są podawane na zapytanie.

Mitutoyo

Wyposażenie dodatkowe serii MF/MF-U Generacji D

Focus Pilot FP-05/FP-05U

Urządzenie to, po zamontowaniu w gnieździe kamery mikroskopu pomiarowego serii MF i włączeniu rzutowania wzoru ogniskowania na powierzchnię mierzoną, wykonuje wysokiej precyzji i powtarzalności automatyczne ogniskowanie na tej powierzchni.
Focus Pilot FP-05 / FP-05U posiada następujące zalety:

- Jasność wzoru podlega regulacji.
- Dzięki zastosowaniu kamery CCD możliwa jest obserwacja obrazu o szerokim polu widzenia na ekranie monitora (wymagany adapter C-mount jest w zestawie).
- Dostępne są cztery typy wzorów ogniskowania. Dobór wzoru zależy od tekstury powierzchni mierzonego przedmiotu.



Okręgi koncentryczne Szczelina

Focus Pilot
Powiększenie : 0,5X, Dokładność : 0,1% (wewnątrz 2/3 obszaru wokół środka pola widzenia)
Adapter kamery: C-mount (w zestawie)
Właściwe kamery CCD : Do 2/3 cala / **16,9 mm**
Waga : 1,8 kg

Nr	Model	Źródło światła
375-057D	MF	Zielone LED
375-058D	MF	Czerwone LED
375-067D	MF-U	Zielone LED
375-068D	MF-U	Czerwone LED

Ręczne głowice rewolwerowe dla MF-U

Nr	Obiektyw	Uwagi
176-211	Pole jasne / Pole ciemne	4 gniazda
378-018	Pole jasne	4 gniazda

Motoryczne głowice rewolwerowe dla MF-U
Zasilanie : 240V AC, 50/60 Hz
Wymiary : Głowica : 164 x 65 x 137 mm
Pulpit sterowniczy : 108 x 72 x 193 mm

Nr	Obiektyw	Uwagi
176-212D	Pole jasne / Pole ciemne	4 gniazda
378-016D	Pole jasne	4 gniazda
378-216D	Pole jasne	5 gniazd

Mikrometryczna stołowa płytka pomiarowa

Nr	Zakres [mm]	Dokładność	Waga [g]
375-056	1	(1+L) µm L : Długość pomiaru (mm)	16

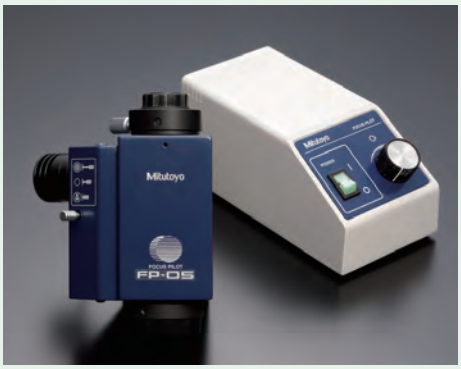

Focus Pilot stanowi opcję fabryczną



Ręczne i motoryczne głowice rewolwerowe



Płytka mikrometryczna stołowa

Wszystkie produkty przeznaczone są do sprzedaży podmiotom gospodarczym. Charakterystyki produktów, w szczególności specyfikacje techniczne, są wiążące tylko na podstawie wyraźnie wyrażonej zgody. Ceny produktów są podawane na zapytanie.

Mikroskop pomiarowy serii Hyper MF/MF-U Generacji B

Specyfikacja techniczna

Obraz obserwowany	Prosty
Tubus optyczny	Możliwość stosowania płytek pomiarowych, gniazdo TV, współczynnik rozdziału drogi optycznej (okular/kamera : 50/50) **Hyper MF** : Jedno- lub dwuokularowy (opcjonalny rozstaw kątowy : 25°) **Hyper MF-U** : Siedentopha (regulacja rozstawu okularów : 51 - 76 mm), powiększenie tubusa 1X , tubus dwuokularowy (rozstaw kątowy : 25°)
Okular	**Hyper MF** Opcjonalne: 10X, 15X, 20X **Hyper MF-U** : 10X (pole widzenia : 24 mm), Opcjonalne: 15X, 20X
Głowica rewolwerowa (opcja)	**Hyper MF-U** : Motoryczna Obiektyw (opcja) : M / BD Plan Apo od 1X do 100X
Oświetlenie przechodzące	Źródło światła : Żarówka halogenowa 12V/100W Hyper MF : (światłowodowe źródło światła zimnego) System optyczny : Oświetlenie telecentryczne z regulacją przysłony Funkcje : Regulacja natężenia światła, 100 stopniowa regulacja jasności
Oświetlenie padające	Źródło światła : Żarówka halogenowa 12V/50W System optyczny: Oświetlenie Koehlera z regulacją przesłony Funkcje : Regulacja natężenia światła, 100 stopniowa regulacja jasności
Wymiary (SxGxW)	160 x 476 x 381 mm (zasilacz) **Hyper MF** : 880 x 913 x 730 mm (jednostka główna) **Hyper MF-U** : 880 x 913 x 770 mm (jednostka główna) mm
Wyjście danych	Poprzez interfejs RS-232C
Zasilanie	220/240V AC, 50/60 Hz
Wyposażenie opcjonalne	Wyposażenie Hyper MF, patrz wyposażenie modeli MF lub MF-U



Pulpit sterowniczy do szybkich przejazdów i pozycjonowania w trzech osiach





Tubus optyczny Laser Auto Focus



Patrz broszura Hyper MF / MF-U

Seria 176 - Mikroskopy o podwyższonej dokładności

Ten mikroskop posiada jedną z najwyższych na świecie dokładności pomiaru XY (0,9 3L/1000)[1]µm.
Hyper MF-B/MF-UB posiada następujące cechy:

- Jedna z najwyższych na świecie dokładności pomiaru XY (0,9 3L/1000)[1]µm.
- Możliwość wyboru funkcji LAF (Laser Auto Focus) - automatycznego ogniskowania laserowego
- Wysoka powtarzalność i właściwości użytkowe
- Łatwe pozycjonowanie za pomocą trójosiowego joysticka
- Automatyczne ogniskowanie w standardzie.
- Szeroki zakres przydatnych przyborów do mocowania, jak uchwyt dla płytek i uchwyt kłowy.

1. (**L** = długość mierzona w płaszczyźnie XY, stół nieobciążony).



Hyper MF-U
z opcjonalną głowicą rewolwerową i obiektywami

System pomiaru długości : Enkoder liniowy
Rozdzielczość : 0,01 µm, Dopuszczalna wysokość przedmiotu : 150 mm

Model	Hyper MF-B2515B	Hyper MF-UB2515B	Hyper MF-UD2515B	Hyper MF-UE2515B	Hyper MF-UF2515B
Nr	**176-430D**	**176-431D**	**176-432D**	**176-433D**	**176-434D**
Lasreowe auto ogniskow.	-	-	-	Dostępne	Dostępne
Zakres posuwu stołu mm	250 x 150	250 x 150	250 x 150	250 x 150	250 x 150
Wymiary efektywne płyty szklanej mm	300 x 200	300 x 200	300 x 200	300 x 200	300 x 200
Przechylanie (w lewo)	±3°	±3°	±3°	±3°	±3°
Typ obserwacji	Pole jasne	Pole jasne	Pole jasne lub pole ciemne/ jasne	Pole jasne	Pole jasne lub pole ciemne/ jasne
Wymiary stołu XY mm	460 x 350	460 x 350	460 x 350	460 x 350	460 x 350
Maks. obciążenie stołu kg	30	30	30	30	30
Waga	14 kg (zasilacz) **Hyper MF** : 250 kg (jednostka główna) **Hyper MF-U** : 255 kg (jednostka główna)	14 kg (zasilacz) **Hyper MF** : 250 kg (jednostka główna) **Hyper MF-U** : 255 kg (jednostka główna)	14 kg (zasilacz) **Hyper MF** : 250 kg (jednostka główna) **Hyper MF-U** : 255 kg (jednostka główna)	14 kg (zasilacz) **Hyper MF** : 250 kg (jednostka główna) **Hyper MF-U** : 255 kg (jednostka główna)	14 kg (zasilacz) **Hyper MF** : 250 kg (jednostka główna) **Hyper MF-U** : 255 kg (jednostka główna)

Wszystkie produkty przeznaczone są do sprzedaży podmiotom gospodarczym. Charakterystyki produktów, w szczególności specyfikacje techniczne, są wiążące tylko na podstawie wyraźnie wyrażonej zgody. Ceny produktów są podawane na zapytanie.

Mikroskop pomiarowy serii Hyper MF/MF-U Generacji B

Seria 176

mm

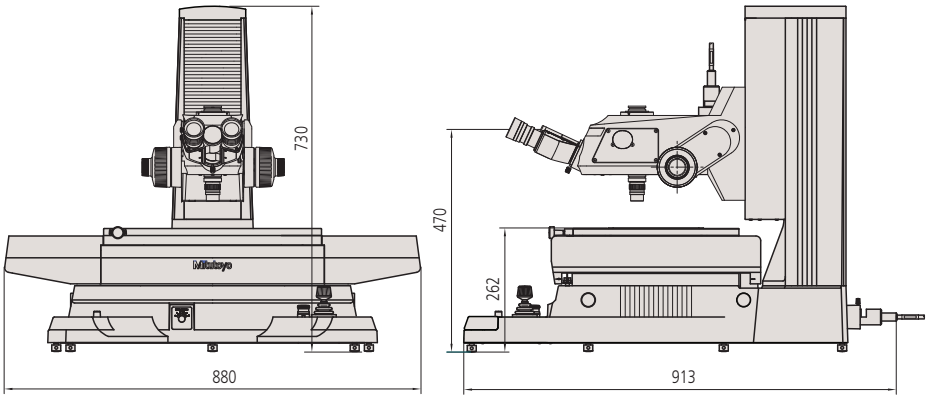

Hyper MF-B2515B

mm

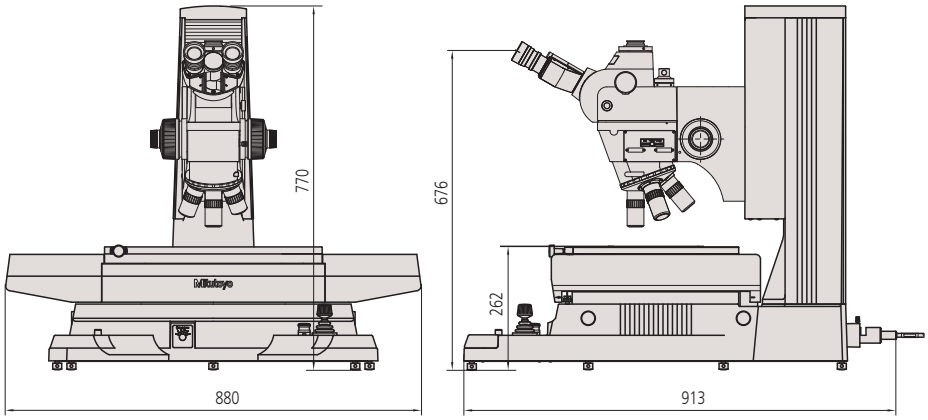

Hyper MF-UB2515B



QM-Data 200
Procesor danych 2-D



Vision Unit
Wizyjny system pomiarowy współpracujący z komputerem PC

Wyposażenie specjalne

Nr	Opis
264-159D	Procesor danych QM-Data 200 dla Hyper MF/MF-U

Wyposażenie dodatkowe modeli Hyper MF, patrz mikroskopy MF. Wyposażenie dodatkowe modeli Hyper MF-U, patrz mikroskopy MF-U

Wszystkie produkty przeznaczone są do sprzedaży podmiotom gospodarczym. Charakterystyki produktów, w szczególności specyfikacje techniczne, są wiążące tylko na podstawie wyraźnie wyrażonej zgody. Ceny produktów są podawane na zapytanie.

Vision Unit

Seria 359

Urządzenie przezbrajające mikroskop na wizyjny system pomiarowy, który oferuje zestaw narzędzi do automatycznego wykrywania krawędzi oraz przycisków makropoleceń umożliwiających realizację prostych pomiarów w jednym kroku.
Vision Unit posiada następujące cechy:

- Grafika wraz z funkcjami nawigacji pomiaru ułatwia posługiwanie się systemem.
- Funkcja wprowadzania/przechowywania danych obrazu.
- Eksport wyników pomiaru do MS Excel ® umożliwia użytkownikowi tworzenie zestawień wyników pomiarów na tym samym komputerze.
- Pozwala na ocenę tolerancji wyników pomiaru oraz analizę statystyczną każdego wymiaru.
- Możliwość wykorzystania systemu ogniskowania "Focus pilot" zapewniającego wysoką precyzję pomiarów wysokości. (Patent zgłoszony)
- Wykonywanie wielu operacji pomiarowych tylko w jednym oknie.
- Funkcja automatycznego ustawiania jasności wiernie odtwarza wybrany typ i stopień oświetlenia po zmianie powiększenia.

Specyfikacja techniczna

Obraz obserwowany	Odwrócony
Kamera	Detektor obrazu:1/2"/**12,7mm** kolorowa kamera CMOS Wymiary: 100x58x89mm (SxGxW) Waga: 0,4kg
Adapter	Oprogramowanie : QSPAK VUE (opcja) Wymiary : 45 x 123 mm Powiększenie : 0,5X Waga : 0,3 kg
Powiększenie	18X-1900X na monitorze 22"/ **56 cm** (skalowany obraz)
QSPAK VUE, Oprogramowanie opcjonalne	**Do obserwacji/porównania kształtu** - Funkcja wyszukiwania krawędzi według określonego wzoru - Funkcja ręcznego porównywania kształtu z szablonem **Funkcje upraszczające pomiary** - Funkcja w pełni automatycznego wykrywania krawędzi "One-click" - Funkcja "Smart tool" - Funkcja tworzenia makro użytkownika. **Dla pomiarów często powtarzanych/ automatycznych** - Funkcja "Quick navigation" - Funkcja "Playback" - Tryb grafiki pomiarów - Funkcja wyprowadzania danych pomiarowych - Obliczenia statystyczne

Wyposażenie standardowe

Nr	Opis
12AAJ088	Przełącznik nożny

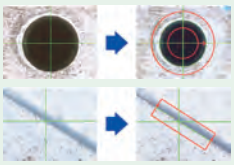

Wykrywanie krawędzi w trybie "One-click" poprzez jedno tylko kliknięcie w pobliżu wybranej krawędzi, QSPAK automatycznie skanuje i wykrywa krawędź przedstawiając jako wynik jej współrzędne. Funkcję tę można stosować również z narzędziami takimi jak punkt, prostokąt, okrąg oraz autoogniskowanie.



Okno grafiki
Wyniki pomiarów oraz zmierzone elementy kreślone są w oknie grafiki w czasie rzeczywistym. W oknie grafiki pomiarów użytkownik może jednym spojrzeniem ocenić poprawność wykonanego pomiaru. Okno grafiki pozwala na wykonywanie w nim obliczeń geometrycznych.



System PC, oprogramowanie QSPAK VUE i mikroskop są opcjonalne.

Nr	Model	Opis
359-763	Vision Unit 10D	Dla ręcznych i motorycznych modeli generacji MF-D / MF-UD
359-727	Vision Unt 9D	Dla generacji MF-C
359-729	Vision Unit 9UD	Dla generacji MF-UC
359-717	Vision Unit 8D	Dla generacji MF-B
359-719	Vision Unit 8UD	Dla generacji MF-UB
359-779	Vision Unit 7D	Dla generacji Hyper MF-B / Hyper MF-UB
359-707	Vision Unit 6D	Dla generacji MF-A
359-709	Vision Unit 6UD	Dla generacji MF-UA

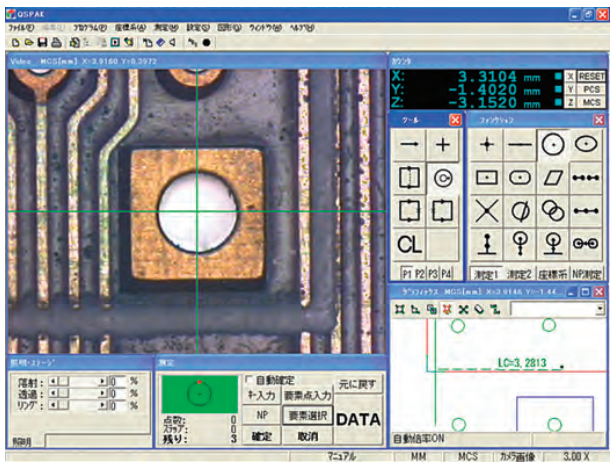

Okno pomiarów QSPAK VUE

Wszystkie produkty przeznaczone są do sprzedaży podmiotom gospodarczym. Charakterystyki produktów, w szczególności specyfikacje techniczne, są wiążące tylko na podstawie wyraźnie wyrażonej zgody. Ceny produktów są podawane na zapytanie.

Mitutoyo

Apertura numeryczna (NA)

Liczba NA jest ważna ponieważ określa moc rozdzielczą obiektywu. Im większa jest wartość NA, tym drobniejsze szczegóły stają się widoczne. Obiektywy o większej NA gromadzą również więcej światła i zwykle zapewniają jaśniejszy obraz o węższej głębi ostrości niż te o mniejszej wartości NA.

$$NA = n \cdot \sin\theta$$

Powyższy wzór pokazuje, że NA zależy od n, współczynnika załamania ośrodka występującego pomiędzy zewnętrzną częścią obiektywu a badaną próbka (dla powietrza n=1,0) oraz od kąta θ, który stanowi połowę kąta maksymalnego stożka światła docierającego do obiektywu.

Zdolność rozdzielcza (R)

Najmniejsza wykrywalna odległość pomiędzy dwoma punktami obrazu, reprezentująca granicę rozdzielczości. Zdolność rozdzielcza (R) jest określona przez aperturę numeryczną (NA) i długość fali (λ) światła.

$$R = \frac{\lambda}{2 \cdot NA} \ (\mu m)$$

λ = 0,55µm jest często wykorzystywana jako długość fali odniesienia

Odległość robocza (W.D.)

Odległość pomiędzy przednim końcem obiektywu mikroskopu a powierzchnią przedmiotu mierzonego, na której uzyskuje się najostrzejszy obraz.

Odległość parafokalna

Odległość pomiędzy pozycją montażową obiektywu mikroskopu a powierzchnią przedmiotu, przy której uzyskuje się najostrzejszy obraz. Obiektywy montowane razem na tej samej głowicy rewolwerowej powinny mieć tę sama odległość parafokalną, aby po zmianie obiektywu ponowne ogniskowanie wymagane było w jak najmniejszym stopniu.

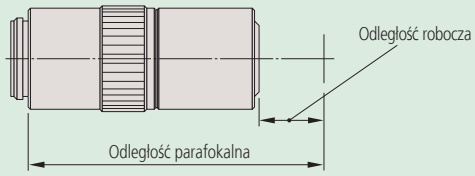

Układ skorygowany na nieskończoność

Układ optyczny, gdzie obiektyw tworzy obraz w nieskończoności a soczewka tubusu tworząca obraz pośredni jest umieszczona w tubusie pomiędzy obiektywem a okularem. Po przejściu przez obiektyw światło przechodzi równolegle do osi optycznej do soczewki tubusu poprzez obszar nazywany 'przestrzenią nieskończoności', wewnątrz której można umieszczać dodatkowe komponenty, takie jak pryzmaty kontrastu różnicowo-interferencyjnego (DIC), polaryzatory, itp. przy minimalnym wpływie na ogniskowanie i korekcje aberracji.

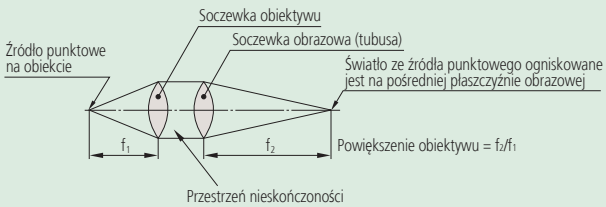

Układ skorygowany na skończoną długość tubusu

Układ optyczny wykorzystujący obiektyw do tworzenia obrazu pośredniego w skończonej pozycji. Światło od obiektu przechodzące przez obiektyw jest kierowane ku płaszczyźnie obrazu pośredniego (znajdującej się w przedniej płaszczyźnie ogniskowej okularu), gdzie ulega skupieniu.

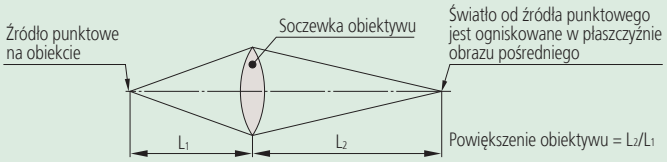

Ogniskowa (f)

jednostka: mm

Odległość od punktu głównego do ogniska soczewki: jeśli f1 reprezentuje ogniskową obiektywu a f2 reprezentuje ogniskową soczewki tworzącej obraz (tubusu), to powiększenie jest określone przez ich iloraz. (W przypadku układu z korekcją do nieskończoności.)

$$\text{Powiększenie obiektywu} = \frac{\text{Ogniskowa soczewki obrazowej (tubusu)}}{\text{Ogniskowa obiektywu}}$$

Przykład: $1X = \frac{200}{200}$ Przykład: $10X = \frac{200}{20}$

Ognisko

Promienie światła równoległe do osi optycznej soczewki skupiającej, przechodząc przez nią zostają skupione (lub zogniskowane) w punkcie na tej osi znanym jako ognisko tylne, lub ognisko obrazowe.

Głębia ostrości (DOF)

unit: mm

Głębia ostrości jest to odległość (mierzona w kierunku osi optycznej) pomiędzy dwoma płaszczyznami określającymi granice dopuszczalnej ostrości obrazu przy zogniskowaniu na obiekcie. Im większa jest apertura numeryczna (NA) tym głębia ostrości staje się płytsza, jak pokazuje poniższy wzór:

$$DOF = \frac{\lambda}{2 \cdot (NA)^2}$$ λ = 0,55µm - często stosowana długość fali odniesienia

Przykład: Dla obiektywu **M Plan Apo 100X** (NA = 0.7)
Głębia ostrości tego obiektywu wynosi

$$\frac{0{,}55\mu m}{2 \times 0{,}7^2} = 0.6\mu m$$

Jasne pole widzenia i ciemne pole widzenia

Przy obserwacji w jasnym polu widzenia pełny stożek światła jest ogniskowany przez obiektyw na powierzchni badanego obiektu. Jest to zwykły tryb obserwacji na mikroskopie optycznym. Przy obserwacji w polu ciemnym, wewnętrzna część stożka światła jest blokowana, w taki sposób że powierzchnia jest oświetlana światłem pod kątem. Ciemne pole widzenia jest przydatne przy wykrywaniu zarysowań powierzchni i zanieczyszczeń.

Obiektyw apochromatyczny i achromatyczny

Obiektyw apochromatyczny jest soczewką z wprowadzonymi korekcjami aberracji chromatycznej (rozszczepienia barw) dla trzech barw (czerwonej, niebieskiej, żółtej).
Obiektyw achromatyczny jest soczewką z korekcjami aberracji chromatycznej dla dwóch barw (czerwonej, niebieskiej).

Wszystkie produkty przeznaczone są do sprzedaży podmiotom gospodarczym. Charakterystyki produktów, w szczególności specyfikacje techniczne, są wiążące tylko na podstawie wyraźnie wyrażonej zgody. Ceny produktów są podawane na zapytanie.

Powiększenie

Stosunek rozmiaru obrazu powiększonego, utworzonego w układzie optycznym do rozmiaru samego obiektu. Termin powiększenie zwykle odnosi się do powiększenia poprzecznego, chociaż może również oznaczać powiększenie podłużne i kątowe.

Promień główny

Promień emitowany od obiektu w miejscu przechodzenia osi optycznej i przechodzący przez środek przesłony aperturowej układu optycznego.

Przesłona aperturowa

Regulowana okrągła przesłona, która ogranicza ilość światła przechodzącego przez system optyczny. Średnica otworu przesłony wpływa na jasność obrazu i głębię ostrości.

Przesłona polowa

Przesłona, która ogranicza pole widzenia przyrządu optycznego.

Układ telecentryczny

Układ optyczny, w którym promienie światła są równoległe do osi optycznej w przestrzeni obiektu i obrazu. Oznacza to, że powiększenie pozostaje stałe w pewnym zakresie odległości roboczych, co prawie eliminuje zniekształcenia perspektywy.

Obraz prosty

Obraz, przy którym strona lewa, prawa, góra i dół oraz kierunki przemieszczania są takie same jak obiektu na stoliku przedmiotowym.

Numer pola (FN), tylne pole widzenia i powiększenie na ekranie monitora

unit: mm

Zakres obserwacji powierzchni próbki jest ograniczony średnicą przesłony polowej okularu. Wartość tej średnicy w milimetrach nazywana jest numerem pola (FN). W przeciwieństwie do FN, rzeczywiste pole widzenia jest to zakres powierzchni obserwowanego przedmiotu po powiększeniu i obserwacji przez obiektyw.
Rzeczywiste pole widzenia wyraża poniższy wzór:

(1) Obszar obiektu jaki może być obserwowany za pomocą mikroskopu (średnica)

$$\text{Rzeczywiste pole widzenia} = \frac{\text{FN okularu}}{\text{Powiększenie obiektywu}}$$

Przykład: Rzeczywiste pole widzenia obiektywu 1X wynosi $24 = \frac{24}{1}$

Rzeczywiste pole widzenia obiektywu 10X wynosi $2{,}4 = \frac{24}{10}$

(2) Zakres obserwacji na monitorze

$$\text{Zakres obserwacji na monitorze} = \frac{\text{Rozmiar matrycy kamery (przekątna)}}{\text{Powiększenie obiektywu}}$$

● Rozmiar detektora obrazu

Format	Przekątna	Długość	Wysokość
0,847 cm /1/3″	6.0	4.8	3.6
1,270 cm / 1/2″	8.0	6.4	4.8
1,693 cm / 2/3″	11.0	8.8	6.6

(3) Powiększenie na ekranie monitora

$$\text{Powiększenie na monitorze} = \text{Powiększenie obiektywu} \times \frac{\text{Przekątna monitora}}{\text{Przekątna kamery}}$$

Wszystkie produkty przeznaczone są do sprzedaży podmiotom gospodarczym. Charakterystyki produktów, w szczególności specyfikacje techniczne, są wiążące tylko na podstawie wyraźnie wyrażonej zgody. Ceny produktów są podawane na zapytanie.

Moduł mikroskopowy serii FS70

Seria 378 - Moduł mikroskopowy do inspekcji półprzewodników

- Doskonała funkcjonalność dzięki obracającej się do wewnątrz głowicy rewolwerowej i wysokiej jakości obiektywom o dużej odległości roboczej.
- Idealny jako moduł mikroskopowy stacji kontroli półprzewodników.
- Modele L i L4 obsługują lasery YAG o zakresach długości fal od 266 do 1064 nm umożliwiającymi cięcie cienkich folii i podłoży ciekłych kryształów.
- Ergonomiczna konstrukcja wykorzystująca połączenie pokrętła zgrubnej regulacji ogniskowej z powiększonym pokrętłem regulacji dokładnej.



FS70Z



FS70L



FS70L4

Model	FS70	FS70-TH	FS70Z	FS70Z-TH
Nr	**378-184-1**	**378-184-3**	**378-185-1**	**378-185-3**
Model o krótkiej podstawie	FS70-S	FS70-THS	FS70Z-S	FS70Z-THS
Nr kat. modelu z krótką podstawą	**378-184-2**	**378-184-4**	**378-185-2**	**378-185-4**
Współczynnik rozdziału drogi optycznej	50/50	50/50	50/50	50/50
Powiększenie tubusu	1X	1X	1X, 2X zoom	1X, 2X zoom
Gniazdo kamery	C-mount (z opcjonalnym adapterem B)	C-mount (z opcjonalnym adapterem B)	C-mount (z opcjonalnym adapterem B)	C-mount (z opcjonalnym adapterem B)
Obciążenie (*1) kg	14,5	13,6	14,1	13,2
Waga kg	6,1	7,1	6,6	7,5

(*1) Obciążenie tubusu optycznego z wyłączeniem wagi obiektywów i okularów.

Model	FS70L	FS70L-TH	FS70L4	FS70L4-TH
Nr	**378-186-1**	**378-186-3**	**378-187-1**	**378-187-3**
Model o krótkiej podstawie	FS70L-S	FS70L-THS	FS70L4-S	FS70L4-THS
Nr kat. modelu z krótką podstawą	**378-186-2**	**378-186-4**	**378-187-2**	**378-187-4**
Współczynnik rozdziału drogi optycznej	100/0 lub 0/100	100/0 lub 0/100	100/0 lub 0/100	100/0 or 0/100
Filtr ochronny	Wbudowany filtr wiązki lasera	Wbudowany filtr wiązki lasera	Wbudowany filtr wiązki lasera	Wbudowany filtr wiązki lasera
Powiększenie tubusu	1X	1X	1X	1X
Stosowane lasery	1064/532//355 nm	1064/532/355 nm	532/266 nm	532/266 nm
Gniazdo kamery	Do wykorzystania dla lasera.	Do wykorzystania dla lasera.	C-mount (z przełącznikiem filtra zielonego)	C-mount (z przełącznikiem filtra zielonego)
Obiektyw, opcjonalny (do cięcia laserem)	M/LCD Plan NIR M/ LCD Plan NUV	M/LCD Plan NIR M/ LCD Plan NUV	M Plan UV	M Plan UV
Obciążenie (*1) kg	14,2	13,5	13,9	13,1
Waga kg	6,4	7,2	6,7	7,5

(*1) Obciążenie tubusu optycznego z wyłączeniem wagi obiektywów i okularów.

Specyfikacja techniczna

Regulacja ogniskowej	**Metoda:** Ze współosiowymi pokrętłami ogniskowania zgrubnego i dokładnego (z lewej i z prawej strony) **Zakres :** przejazd 50mm , 0,1mm/ obr. regulacja dokładna, 3,8mm/ obr. regulacja zgrubna
Obraz tubusa trójokularowego	Obraz prosty
Rozstaw okularów	Typu Siedentopf, zakres regulacji : 51-76mm
Pole widzenia	24
Kąt przechylenia	0°- 20° (tylko modele - TH, - THS)
System oświetlenia	Oświetlenie światłem odbitym (oświetlenie Koehlera, z regulacją przysłony)
Źródło światła	12V100V światłowodowe, bezstopniowa regulacja, długość kabla światłowodowego 1,5m, pobór mocy 150W
Obiektywy (opcja)	M Plan Apo, M Plan Apo SL, G Plan Apo
FS-70L/L4	• FS70L obsługuje trzy zakresy długości promieniowania laserów YAG (1064nm, 532nm oraz 355nm), podczas gdy FS70L4 obsługuje dwa zakresy długości fal (532nm oraz 266nm). Zwiększa to możliwości wykorzystania laserów umożliwiając cięcie laserowe cienkich warstw podłoży ciekłych kryształów i półprzewodników. Firma Mitutoyo nie bierze żadnej odpowiedzialności związanej z jakością i/lub bezpieczeństwem wykorzystania systemów laserowych z mikroskopami Mitutoyo. Przy wyborze jednostki emitującej promieniowanie laserowe zalecana jest szczególna ostrożność. • Możliwość obserwacji w polu jasnym, z kontrastem różnicowo-interferencyjnym (DIC) oraz obserwacji w świetle spolaryzowanym to standard w modelu FS70Z. Modele FS70L oraz FS70L4 nie obsługują metody DIC. • Dzięki zastosowaniu skierowanej do wewnątrz głowicy rewolwerowej długa odległość robocza zapewnia doskonałe właściwości użytkowe.



Patrz broszura dotycząca mikroskopów i obiektywów

Wszystkie produkty przeznaczone są do sprzedaży podmiotom gospodarczym. Charakterystyki produktów, w szczególności specyfikacje techniczne, są wiążące tylko na podstawie wyraźnie wyrażonej zgody. Ceny produktów są podawane na zapytanie.

Wizyjny moduł mikroskopowy serii VMU

Seria 378

VMU to kompaktowy, lekki, łatwy do instalacji moduł mikroskopowy dla kamer CCD do monitorowania procesu produkcji półprzewodników.

- Ten system optyczny charakteryzuje ultra duża odległość robocza obiektywów i korekcja dla szerokiego zakresu długości fal wykorzystywanego promieniowania.
- Światłowodowe oświetlenie światłem odbitym nie naraża mierzonego przedmiotu na zmiany wymiarów pod wpływem temperatury. Jako źródło światła wymagany jest iluminator światłowodowy.
- Urządzenie dostępne jest w wersji z gniazdem do mocowania lasera lub głowicy rewolwerowej (mocowanie obiektywu).

Specyfikacja techniczna

Powiększenie tubusa	1X
Oświetlenie odbite	- System telecentryczny z zatrzymywaniem przysłony - Wymagane oświetlenie światłowodowe (opcja)
Źródło światła	Żarówka halogenowa 21V/ 50W (opcja)
Obiektyw do obserwacji w polu jasnym (Wyposażenie opcjonalne)	M Plan Apo, M Plan Apo SL, G Plan Apo
Obiektyw do cięcia laserem (Wyposażenie opcjonalne)	M plan Apo NIR, LCD Plan Apo NIR, M Plan Apo NUV oraz LCD Plan Apo NUV
Obiektyw do obróbki laserem (Wyposażenie opcjonalne)	M Plan UV **(tylko dla 378-508)**

Patrz broszura dotycząca mikroskopów i obiektywów



VMU-V
378-505



VMU-H
378-506



VMU-LB
378-513



VMU-L4B
378-514

Przewodnik konfiguracji systemu

Nr	Wykorzystywana długość fali	Pionowe gniazdo kamery CCD	Poziome gniazdo kamery CCD	Gniazdo lasera YAG	Mocowanie oświetlacza światłowodowego	Waga [g]
378-505	Bliska podczerwień i światło widzialne	Tak			Tak	570
378-506	Bliska podczerwień i światło widzialne		Tak		Tak	590
378-513	Bliska podczerwień, bliski ultrafiolet i światło widzialne	Tak		Tak	Tak	1270
378-514	Bliska podczerwień, światło widzialne, bliski ultrafiolet i ultrafiolet	Tak		Tak	Tak	1300

Wszystkie produkty przeznaczone są do sprzedaży podmiotom gospodarczym. Charakterystyki produktów, w szczególności specyfikacje techniczne, są wiążące tylko na podstawie wyraźnie wyrażonej zgody. Ceny produktów są podawane na zapytanie.

Mitutoyo

Wizyjny moduł mikroskopowy serii VMU

Seria 378

Seria WIDE VMU z 7 razy większym polem widzenia niż w modelach konwencjonalnych przenosi wideo-mikroskopię na następny poziom. Urządzenia te umożliwiają obserwacje zarówno w polu jasnym jaki i ciemnym.

Seria WIDE VMU oferuje następujące korzyści:
- Obsługa większych, odpowiadających 2 calowym detektorów, format APS-C
- Pole widzenia ø30 mm przy soczewce tubusu 1X
- Możliwość montowania kamer ze złączem F-mount oraz C-mount
- Obserwacje BF obsługiwane są przez modele WIDE VMU-V i -H,
- Obserwacje DF obsługiwane są przez modele WIDE VMU-BDV i -BDH
- Dzięki możliwości wyboru orientacji kamery i zmocowania oświetlenia można uzyskać bardzo zwartą konfigurację.

Patrz broszura dotycząca mikroskopów i obiektywów



WIDE VMU-V **WIDE VMU-H** **WIDE VMU-BDV** **WIDE VMU-BDH**



Wysoko zwarta konfiguracja 4 modułów WIDE VMU

Nr	Gniazdo kamery	Typ obserwacji	Mocowanie oświetlenia	Odpowiednie obiektywy
378-515	Pionowo	Pole jasne (BF)	Pojedynczy port	Seria z jasnym polem obserwacji (BF)
378-516	Poziomo	Jasne pole (BF)	Pojedynczy port	Seria z jasnym polem obserwacji (BF)
378-517	Pionowo	Pole jasne / Pole ciemne (BD)	Podwójny port	Seria z ciemnym lub jasnym polem obserwacji (BD)
378-518	Poziomo	Pole ciemne / Pole jasne (BD)	Podwójny port	Seria z ciemnym lub jasnym polem obserwacji (BD)

Wyposażenie opcjonalne: Motoryczna głowica rewolwerowa, moduł ogniskowania, polaryzator

Wszystkie produkty przeznaczone są do sprzedaży podmiotom gospodarczym. Charakterystyki produktów, w szczególności specyfikacje techniczne, są wiążące tylko na podstawie wyraźnie wyrażonej zgody. Ceny produktów są podawane na zapytanie.

Okular WF o szerokim polu widzenia

Seria 378 - Okulary

- Bardzo szerokie pole widzenia.
- Dodatkowe siatki pomiarowe zwiększające zakres stosowania pomiarach i kontroli.
- Do zastosowania w mikroskopach: MF-C, MF-UC, Hyper MF, Hyper MF-U, FS70.



378-856-5



378-857-5



378-858-5

Pojedyncze

Nr	Powiększenie	Pole widzenia	Regulacja dioptrii	Punkt oczny	Waga [g]
378-856-5	10X	24	-10D do +5D	Wysoki	85
378-857-5	15X	16	-8D do +5D	Normalny	40
378-858-5	20X	12	-8D do +5D	Normalny	55

Para

***1 :** Tylko dla FS-300 : Ten okular nie współpracuje płytkami pomiarowymi

Nr	Powiększenie	Pole widzenia	Regulacja dioptrii	Punkt oczny	Waga [g]
378-856	10X	24	-10D do +5D	Wysoki	85
378-857	15X	16	-8D do +5D	Normalny	40
378-858	20X	12	-8D do +5D	Normalny	55

Wyposażenie specjalne

Nr	Opis
516848	Płytka z krzyżem
516576	Płytka z krzyżem przerywanym 90°, 60°
516578	Płytka: Skala 20 mm (Odczyt min.: 0,1 mm) z krzyżem
516577	Płytka: okręgi koncentryczne Ø1,2 mm
516849	Płytka: skala 10 mm (min. odczyt : 0,1 mm)
516850	Płytka: skala 5 mm (min. odczyt: 0,05 mm)

Patrz broszura dotycząca mikroskopów i obiektywów

Obiektywy serii ML korygowane na skończoną długość tubusa

Seria 375

Obiektywy Mitutoyo serii 375 korygowane na skończoną długość tubusu zapewniają czysty obraz i dużą odległość roboczą.



Specyfikacja techniczna

Skróty w tabeli produktów	Pow. : Powiększenie N.A. : Apertura numeryczna W.D. : Odległość robocza D.F. : Głębia ostrości

Nr	Powiększenie	A.N.	W.D.	D.F.
375-036-2	1X	0,03	61 mm	306 µm
375-037-1	3X	0,09	77 mm	34 µm
375-034-1	5X	0,13	61 mm	23 µm
375-039	10X	0,21	51 mm	6,2 µm
375-051	20X	0,42	20 mm	1,6 µm
375-052	50X	0,55	13 mm	0,9 µm
375-053	100X	0,7	6 mm	0,6 µm

Wszystkie produkty przeznaczone są do sprzedaży podmiotom gospodarczym. Charakterystyki produktów, w szczególności specyfikacje techniczne, są wiążące tylko na podstawie wyraźnie wyrażonej zgody. Ceny produktów są podawane na zapytanie.

Obiektywy serii M Plan

Seria 378

Obiektywy serii 378 produkcji Mitutoyo posiadają największą na świecie odległość roboczą oraz optyczny system korekcji nieskończoności. Obiektywy te charakteryzuje duża swoboda obserwacji przy dużych powiększeniach oraz niezależna korekcja aberracji chromatycznej.



M Plan Apo i M Plan Apo SL
Obiektywy dla jasnego pola obserwacji



BD Plan Apo i BD Plan Apo SL
Obiektywy dla jasnego/ciemnego pola obserwacji



Obiektywy M Plan Apo NUV skorygowane dla bliskiego nadfioletu



Obiektywy M Plan UV skorygowane dla nadfioletu



Obiektywy M Plan Apo NIR skorygowane dla bliskiej podczerwieni

Specyfikacja techniczna

Cechy	- Duża odległość robocza obiektywów zapewnia dużo wolnej przestrzeni pomiędzy powierzchnią soczewki obiektywu a powierzchnią ogniskowania mierzonego przedmiotu, umożliwiając obserwację przedmiotów, na których trudno się zogniskować ze względu na niewygodne, wystające części. - Metalurgiczny apochromatyczny obiektyw typu Plan (M Plan Apo) to wspaniały system optyczny. Obiektyw ten zapewnia płaski, wolny od aberracji chromatycznych obraz w całym polu widzenia, co czyni go odpowiednim dla każdego typu mikroskopu. - Dostępne są również obiektywy specjalne z korekcją dla bliskiej podczerwieni, ultra fioletu i bliskiego ultra fioletu lub też obiektywy przeznaczone do obserwacji ekranów LCD o różnej grubości szkła. - Gwinty mocujące obiektywów są projektowane tak, aby spełniać wymagania JIS B-7141-1988.

Patrz broszura dotycząca mikroskopów i obiektywów

Wszystkie produkty przeznaczone są do sprzedaży podmiotom gospodarczym. Charakterystyki produktów, w szczególności specyfikacje techniczne, są wiążące tylko na podstawie wyraźnie wyrażonej zgody. Ceny produktów są podawane na zapytanie.

Obiektyw serii FS dla obserwacji w polu jasnym

Specyfikacja techniczna

Skróty w tabeli produktów

Pow. : Powiększenie
N.A. : Apertura numeryczna
W.D. : Odległość pracy
f : Ogniskowa
R : Zdolność rozdzielcza
D.F. : Głębia ostrości
Pole widzenia 1 : Pole widzenia przy stosowaniu okularu ø24 mm
Pole widzenia 2 : Pole widzenia przy stosowaniu 1/2"/ **12 mm** kamery CCD

Patrz broszura dotycząca mikroskopów i obiektywów

Seria 378

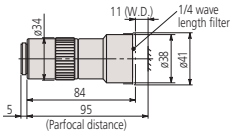

378-800-3

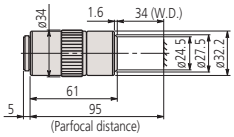

378-801-6

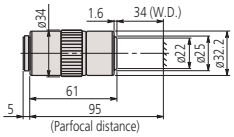

378-802-6

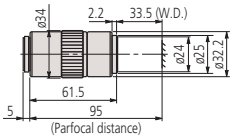

378-803-3

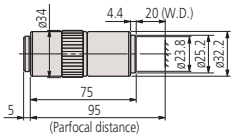

378-804-3

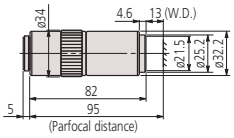

378-805-3

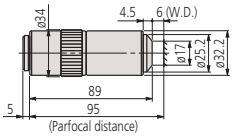

378-806-3

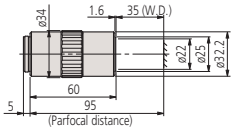

378-807-3

M Plan Apo dla jasnego pola obserwacji
Właściwe dla mikroskopów VMU / FS-70 / MF-U / Hyper MF-U
Uwaga : Przy stosowaniu obiektywu 1X wymagany jest polaryzator **(378-074)**.

Nr	Powiększenie	A.N.	W.D.	f	R	D.F.	Pole widzenia 1	Pole widzenia 2	Waga [g]
378-800-3	1X	0,025	11 mm	200	11 µm	440µm	ø24mm	4,8x6,4 mm	300
378-801-6	2X	0,055	34 mm	100	5 µm	91µm	ø12mm	2,4x3,2 mm	220
378-802-6	5X	0,14	34 mm	40	2 µm	14 µm	ø4,8 mm	0,96x1,28 mm	240
378-807-3	7,5X	0,21	35 mm	26,67	1,3 µm	6,2 µm	ø3,6 mm	0,64x0,85 mm	240
378-803-3	10X	0,28	33,5 mm	20	1 µm	3,5 µm	ø2,4 mm	0,48x0,64 mm	230
378-804-3	20X	0,42	20 mm	10	0,7 µm	1,6 µm	ø1,2 mm	0,24x0,32 mm	270
378-805-3	50X	0,55	13 mm	4	0,5 µm	0,9 µm	ø0,48 mm	0,1x0,13 mm	290
378-806-3	100X	0,7	6 mm	2	0,4	0,6 µm	ø0,24 mm	0,05x0,06 mm	320

M Plan Apo SL dla jasnego pola obserwacji
Właściwe dla mikroskopów VMU / FS-70 / MF-U / Hyper MF-U
Uwaga : Te obiektywy oferują bardzo dużą odległość pracy

Nr	Powiększenie	A.N.	W.D.	f	R	D.F.	Pole widzenia 1	Pole widzenia 2	Waga [g]
378-810-3	20X	0,28	30,5mm	10	1µm	3,5µm	ø1,2mm	0,24x0,32mm	240
378-811-3	50X	0,42	20,5 mm	4	0,7 µm	1,6µm	ø0,48 mm	0,1x0,13 mm	280
378-812-3	80X	0,5	15 mm	2,5	0,6 µm	1,1 µm	ø0,3 mm	0,06x0,08 mm	280
378-813-3	100X	0,5	13 mm	2	0,5 µm	0,9 µm	ø0,24 mm	0,05x0,06 mm	290
378-816-3	200X	0,62	13 mm	1	0,4 µm	0,7 µm	ø0,12 mm	0,025x0,03 mm	490

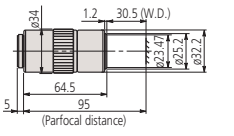

378-810-3

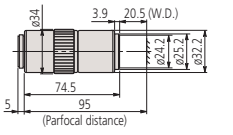

378-811-3

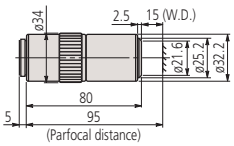

378-812-3

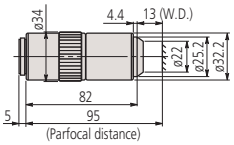

378-813-3

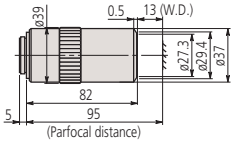

378-816-3

Wszystkie produkty przeznaczone są do sprzedaży podmiotom gospodarczym. Charakterystyki produktów, w szczególności specyfikacje techniczne, są wiążące tylko na podstawie wyraźnie wyrażonej zgody. Ceny produktów są podawane na zapytanie.

Mitutoyo

Obiektyw serii FS dla obserwacji w polu jasnym

Seria 378

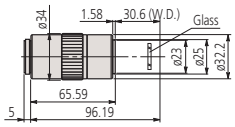

378-847

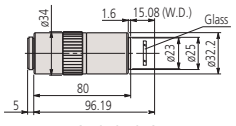

378-848-3

Z korektą grubości szkła
G Plan Apo dla jasnego pola obserwacji
Właściwe dla mikroskopów VMU / FS-70 / MF-U / Hyper MF-U
Uwaga : Obiektywy serii G Plan Apo przeznaczone są do obserwacji obiektów przez szkło (grubość : 3,5 mm).

Nr	Powiększenie	A.N.	W.D.	f	R	D.F.	Pole widzenia 1	Pole widzenia 2	Waga [g]
378-847	20X	0,28	29,42 mm	10	1 µm	3,5 µm	ø1,2 mm	0,24x0,32 mm	270
378-848-3	50X	0,5	13,89 mm	4	0,6 µm	1,1 µm	ø0,48 mm	0,1x0,13 mm	320

M Plan Apo HR dla jasnego pola obserwacji
Właściwe dla mikroskopów VMU / FS-70 / MF-U / Hyper MF-U
Uwaga : Te obiektywy oferują bardzo dużą zdolność rozdzielczą.

Nr	Powiększenie	A.N.	W.D.	f	R	D.F.	Pole widzenia 1	Pole widzenia 2	Waga [g]
378-788-4	10X	0,42	15mm	20	0,7 µm	1,6 µm	ø2,4 mm	0,48x0,64 mm	460
378-814-4	50X	0,75	5,2 mm	4	0,4 µm	0,49 µm	ø0,48 mm	0,1x0,13 mm	400
378-815-4	100X	0,9	1,3 mm	2	0,3 µm	0,34 µm	ø0,24 mm	0,05x0,06 mm	410

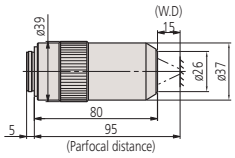

378-788-4

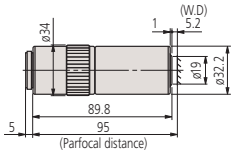

378-814-4

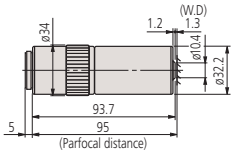

378-815-4

Specyfikacja techniczna

Skróty w tabeli produktów

Pow. : Powiększenie
N.A. : Apertura numeryczna
W.D. : Odległość pracy
f : Ogniskowa
R : Zdolność rozdzielcza
D.F. : Głębia ostrości
Pole widzenia 1 : Pole widzenia przy stosowaniu okularu ø24 mm
Pole widzenia 2 : Pole widzenia przy stosowaniu 1/2" / **12,7 mm** kamery CCD



Patrz broszura dotycząca mikroskopów i obiektywów

Wszystkie produkty przeznaczone są do sprzedaży podmiotom gospodarczym. Charakterystyki produktów, w szczególności specyfikacje techniczne, są wiążące tylko na podstawie wyraźnie wyrażonej zgody. Ceny produktów są podawane na zapytanie.

Obiektyw serii FS dla obserwacji w polu jasnym/ ciemnym

Specyfikacja techniczna

Skróty w tabeli produktów

Pow. : Powiększenie
N.A. : Apertura numeryczna
W.D. : Odległość pracy
f : Ogniskowa
R : Zdolność rozdzielcza
D.F. : Głębia ostrości
Pole widzenia 1 : Pole widzenia przy stosowaniu okularu ø24 mm
Pole widzenia 2 : Pole widzenia przy stosowaniu 1/2"/ **12,7 mm** kamery CCD

Patrz broszura dotycząca mikroskopów i obiektywów

Seria 378

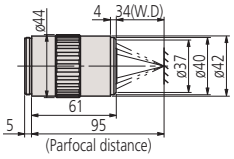

378-830-7

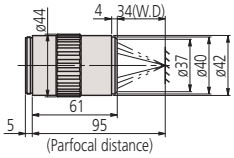

378-831-7

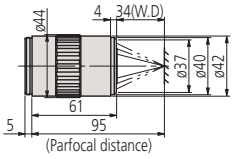

378-832-7

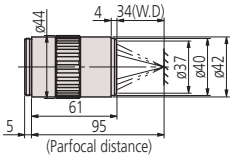

378-833-7

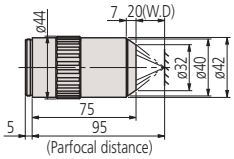

378-834-7

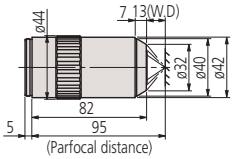

378-835-7

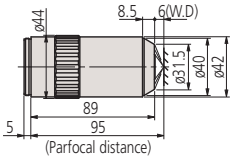

378-836-7

BD Plan Apo dla jasnego/ciemnego pola obserwacji
Właściwe dla mikroskopów MF-U / Hyper MF-U

Nr	Powiększenie	A.N.	W.D.	f	R	D.F.	Pole widzenia 1	Pole widzenia 2	Waga [g]
378-831-7	2X	0,055	34 mm	100	5 µm	91 µm	ø12 mm	2,4x3,2 mm	340
378-832-7	5X	0,14	34 mm	40	2 µm	14 µm	ø4,8 mm	0,96x1,28 mm	350
378-830-7	7,5X	0,21	34 mm	26,67	1,3 µm	6,2 µm	ø3,6 mm	0,64x0,85 mm	350
378-833-7	10X	0,28	34 mm	20	1 µm	3,5 µm	ø2,4 mm	0,48x0,64 mm	350
378-834-7	20X	0,42	20 mm	10	0,7 µm	1,6 µm	ø1,2 mm	0,24x0,32 mm	400
378-835-7	50X	0,55	13 mm	4	0,5 µm	0,9 µm	ø0,48 mm	0,1x0,13 mm	440
378-836-7	100X	0,7	6 mm	2	0,4 µm	0,6 µm	ø0,24 mm	0,05x0,06 mm	460

BD Plan Apo HR dla jasnego/ciemnego pola widzenia
Właściwe dla mikroskopów MF-U / Hyper MF-U
Uwaga : Te obiektywy oferują bardzo dużą zdolność rozdzielczą.

Nr	Powiększenie	A.N.	W.D.	f	R	D.F.	Pole widzenia 1	Pole widzenia 2	Waga [g]
378-845-7	50X	0,75	5,2 mm	4	0,4 µm	0,49 µm	ø0,48 mm	0,1x0,13 mm	530
378-846-7	100X	0,9	1,3 mm	2	0,3 µm	0,34 µm	ø0,24 mm	0,05x0,06 mm	545

BD Plan Apo SL dla jasnego/ciemnego pola obserwacji
Właściwe dla mikroskopów MF-U / Hyper MF-U
Uwaga : Te obiektywy oferują bardzo dużą odległość roboczą.

Nr	Powiększenie	A.N.	W.D.	f	R	D.F.	Pole widzenia 1	Pole widzenia 2	Waga [g]
378-840-7	20X	0,28	30,5 mm	10	1 µm	3,5 µm	ø1,2 mm	0,24x0,32 mm	350
378-841-7	50X	0,42	20 mm	4	0,7 µm	1,6 µm	ø0,48 mm	0,1x0,13 mm	410
378-842-7	80X	0,5	13 mm	41031	0,6 µm	1,1 µm	ø0,3 mm	0,06x0,08 mm	430
378-843-7	100X	0,55	13 mm	2	0,5 µm	0,9 µm	ø0,24 mm	0,05x0,06 mm	440

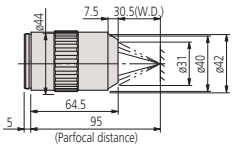

378-840-7

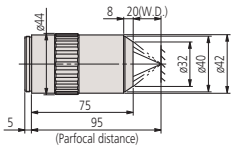

378-841-7

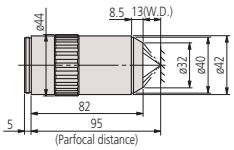

378-842-7

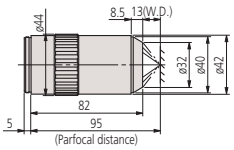

378-843-7

Wszystkie produkty przeznaczone są do sprzedaży podmiotom gospodarczym. Charakterystyki produktów, w szczególności specyfikacje techniczne, są wiążące tylko na podstawie wyraźnie wyrażonej zgody. Ceny produktów są podawane na zapytanie.

Mitutoyo

Obiektyw serii FS dla obserwacji w zakresie NIR, NUV oraz UV

Seria 378

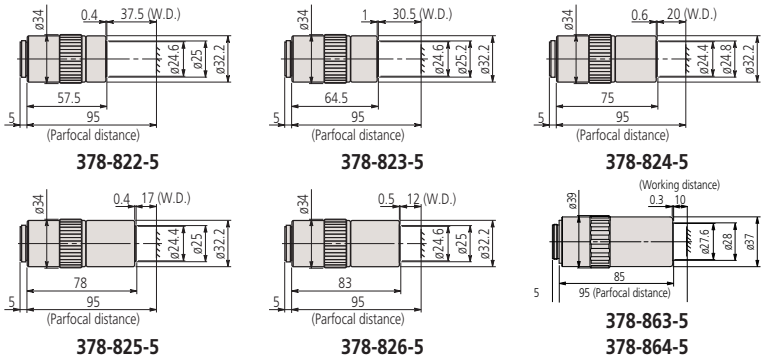

378-822-5 **378-823-5** **378-824-5**

378-825-5 **378-826-5** **378-863-5** **378-864-5**

Z korekcją dla bliskiej podczerwieni
M Plan Apo NIR dla jasnego pola widzenia
Właściwe dla mikroskopów VMU / FS-70

Nr	Powiększenie	A.N.	W.D.	f	R	D.F.	Pole widzenia 1	Pole widzenia 2	Waga [g]
378-822-5	5X	0,14	37,5 mm	40	2 µm	14 µm	ø4,8 mm	0,96x1,28 mm	220
378-823-5	10X	0,26	30,5 mm	20	1,1 µm	4,1 µm	ø2,4 mm	0,48x0,64 mm	250
378-824-5	20X	0,4	20 mm	10	0,7 µm	1,7 µm	ø1,2 mm	0,24x0,32 mm	300
378-825-5	50X	0,42	17 mm	4	0,7 µm	1,6 µm	ø0,48 mm	0,1x0,13 mm	315
378-826-5	100X	0,5	12 mm	2	0,6 µm	1,1 µm	ø0,24 mm	0,05x0,06 mm	335
378-863-5	50X	0,65	10mm	4	0,42 µm	0,65 µm	ø0,48 mm	0,1x0,13 mm	450
378-864-5	100X	0,7	10mm	2	0,39 µm	0,56 µm	ø0,24 mm	0,05x0,06 mm	450

Specyfikacja techniczna

Skróty w tabeli produktów

Pow. : Powiększenie
N.A. : Apertura numeryczna
W.D. : Odległość pracy
f : Ogniskowa
R : Zdolność rozdzielcza
D.F. : Głębia ostrości
Pole widzenia 1 : Pole widzenia przy stosowaniu okularu ø24 mm
Pole widzenia 2 : Pole widzenia przy stosowaniu 1/2"/ **12,7 mm** kamery CCD

M Plan Apo NIR

Uwaga:
Te obiektywy są zaprojektowane tak, aby obraz przedmiotu mierzonego mógł być ogniskowany w zakresie głębi ostrości nawet jeśli wykorzystywana długość fali zmienia się na dowolną od zakresu światła widzialnego (l= 480nm) do bliskiej podczerwieni (l = 1800nm). Z tego względu obiektywy serii M Plan NIR nadają się do napraw laserem. Jednakże jeśli długość światła przekroczy 1100nm, ogniskowa może się nieznacznie różnić od tej z zakresu widzialnego w związku z dyspersją szkła i załamaniem światła.



Patrz broszura dotycząca mikroskopów i obiektywów
Specyfikacja techniczna

Skróty w tabeli produktów

Pow. : Powiększenie
N.A. : Apertura numeryczna
W.D. : Odległość pracy
f : Ogniskowa
R : Zdolność rozdzielcza
D.F. : Głębia ostrości
Pole widzenia 1 : Pole widzenia przy stosowaniu okularu ø24 mm
Pole widzenia 2 : Pole widzenia przy stosowaniu 1/2" / **12,7 mm** kamery CCD

Seria 378

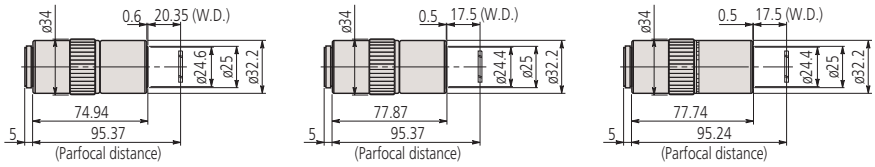

378-827-5 **378-828-5** **378-829-5**

Z korekcją dla bliskiej podczerwieni oraz grubości szkła LCD
LCD Plan Apo NIR dla jasnego pola obserwacji
Właściwe dla mikroskopów VMU / FS-70
Uwaga : W.D. : jest mierzona w powietrzu, a nie w szkle LCD

Nr	Pow./grubość szkła [mm]	A.N.	W.D.	f	R	D.F.	Pole widzenia 1	Pole widzenia 2	Waga [g]
378-827-5	20X/t1,1	0,4	19,98 mm	10	0,7 µm	1,7 µm	ø1,2 mm	0,24x0,32 mm	305
378-828-5	50X/t1,1	0,5	17,13 mm	3,9	0,7 µm	1,6 µm	ø0,48 mm	0,1x0,13 mm	320
378-829-5	50X/t0,7	0,42	17,26 mm	3,9	0,7 µm	1,6 µm	ø0,48 mm	0,1x0,13 mm	320
378-752-5	100X/t1,1	0,5	12,13 mm	2	0,6 µm	1,1 µm	ø0,24 mm	0,05x0,06 mm	335
378-754-5	100X/t0,7	0,5	11,76 mm	2	0,6 µm	1,1 µm	ø0,24 mm	0,05x0,06 mm	335

Z korekcją dla bliskiego nadfioletu
M Plan Apo NUV dla jasnego pola obserwacji
Właściwe dla mikroskopów VMU / FS-70

Nr	Powiększenie	A.N.	W.D.	f	R	D.F.	Pole widzenia 1	Pole widzenia 2	Waga [g]
378-809-5	10X	0,28	30,5 mm	20	1µm	3,5 µm	ø2,4 mm	0,48x0,64 mm	255
378-817-4	20X	0,4	17 mm	10	0,7 µm	1,7 µm	ø1,2 mm	0,24x0,32 mm	340
378-818-4	50X	0,42	15 mm	4	0,7 µm	1,6 µm	ø0,48 mm	0,1x0,13 mm	350
378-888-4	50X	0,65	10 mm	4	0,42 µm	0,65 µm	ø0,48 mm	0,1x0,13 mm	500
378-819-4	100X	0,5	11 mm	2	0,6 µm	1,1 µm	ø0,24 mm	0,05x0,06 mm	380



Patrz broszura dotycząca mikroskopów i obiektywów

Wszystkie produkty przeznaczone są do sprzedaży podmiotom gospodarczym. Charakterystyki produktów, w szczególności specyfikacje techniczne, są wiążące tylko na podstawie wyraźnie wyrażonej zgody. Ceny produktów są podawane na zapytanie.

Obiektyw serii FS dla obserwacji w zakresie NIR, NUV oraz UV

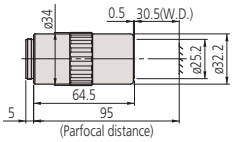

378-809-5

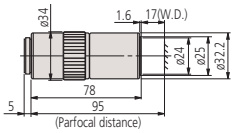

378-817-4

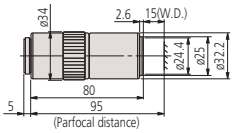

378-818-4

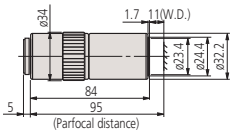

378-819-4

Seria 378

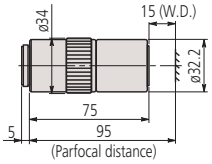

378-753-4

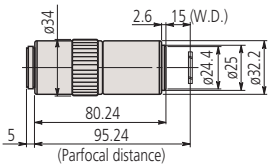

378-820-4

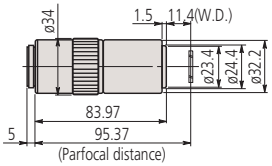

378-751-4

Specyfikacja techniczna

Skróty w tabeli produktów

Pow. : Powiększenie
N.A. : Apertura numeryczna
W.D. : Odległość pracy
f : Ogniskowa
R : Zdolność rozdzielcza
D.F. : Głębia ostrości
Pole widzenia 1 : Pole widzenia przy stosowaniu okularu ø24 mm
Pole widzenia 2 : Pole widzenia przy stosowaniu 1/2" / **12,7 mm** kamery CCD

Z korekcją dla bliskiego nadfioletu oraz grubości szkła LCD
LCD Plan Apo NUV dla jasnego pola obserwacji
Właściwe dla mikroskopów VMU / FS-70
Uwaga : Dla **378-820-4** W.D. jest wyznaczana w powietrzu, a nie w szkle LCD

Nr	Pow./grubość szkła [mm]	A.N.	W.D.	f	R	D.F.	Pole widzenia 1	Pole widzenia 2	Waga [g]
378-753-4	50X/t1,1	0,42	14,53 mm	4	0,7 µm	1,6 µm	ø0,48 mm	0,1x0,13 mm	310
378-820-4	50X/t0,7	0,42	14,76 mm	4	0,7 µm	1,6 µm	ø0,48 mm	0,1x0,13 mm	310
378-751-4	100X/t1,1	0,5	11,03 mm	2	0,6 µm	1,1 µm	ø0,24 mm	0,05x0,06 mm	380

Z korekcją dla nadfioletu
M Plan UV dla jasnego pola obserwacji
Właściwe dla mikroskopów VMU / FS-70

Nr	Powiększenie	A.N.	W.D.	f	R	D.F.	Pole widzenia 1	Pole widzenia 2	Waga [g]
378-844-5	10X	0,25	20mm	20	1,1 µm	4,4 µm	ø2,4 mm	0,48x0,64 mm	310
378-837-5	20X	0,36	15 mm	10		2,1 µm	ø1,2 mm	0,24x0,32 mm	330
378-838-5	50X	0,4	12 mm	4	0,7 µm	1,7 µm	ø0,48 mm	0,1x0,13 mm	400
378-839-5	80X	0,55	10 mm	41031	0,5 µm	0,9 µm	ø0,3 mm	0,06x0,08 mm	380

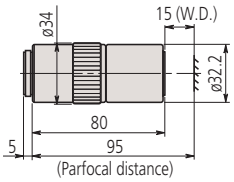

378-837-5

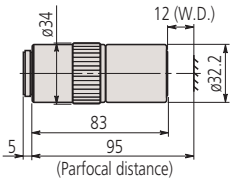

378-838-5

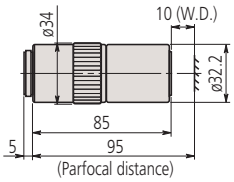

378-839-5



Patrz broszura dotycząca mikroskopów i obiektywów

Wszystkie produkty przeznaczone są do sprzedaży podmiotom gospodarczym. Charakterystyki produktów, w szczególności specyfikacje techniczne, są wiążące tylko na podstawie wyraźnie wyrażonej zgody. Ceny produktów są podawane na zapytanie.

Mitutoyo

Projektor pomiarowy serii PJ-A3000

Seria 302

Projektory pomiarowe serii PJ-A3000 to modele średniej wielkości charakteryzujące się dużą wszechstronnością wykorzystania i łatwością obsługi.

- Łatwy do odczytu cyfrowy licznik pozycji XY umieszczony tuż pod ekranem projektora ogranicza wymagane pole obserwacji użytkownika.
- Za pomocą kątomierza ekranowego można w prosty sposób mierzyć kąty.



302-701-1D

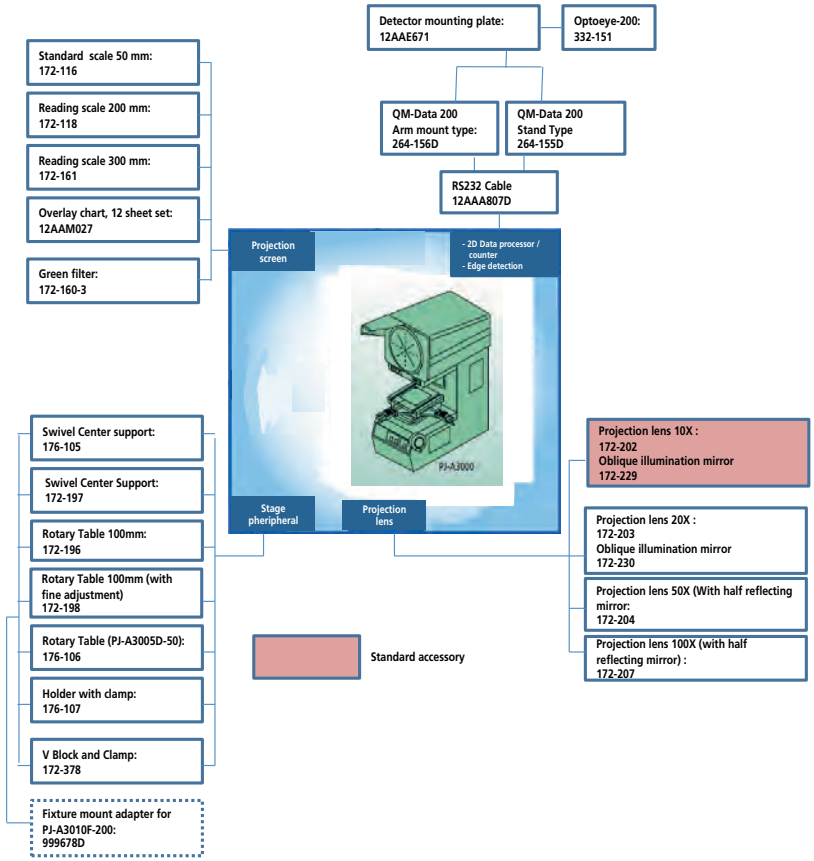

Specyfikacja techniczna

Obraz obserwowany	Odwrócony
Ekran projektora	Średnica efektywna: 315 mm; Materiał ekranu: Szkło precyzyjnie szlifowane; Obrót ekranu: ±360°, posuw dokładny i blokada; Wyświetlanie kątów: Licznik cyfrowy (LED); Rozdzielczość: 1' lub 0,01° (przełączana); Zakres: ±370°; Przełączanie trybów ABS/ INC, Zerowanie; Siatka pomiarowa: Krzyżowa
Obiektyw	10X **(172-202)** Opcja: 20X,50X,100X
Dokładność powiększenia	Oświetlenie konturowe: ±0,1% lub lepsza; Oświetlenie powierzchni: ±0,15% lub lepsza
Oświetlenie konturowe	Źródło światła : Żarówka halogenowa (24V, 150W) System optyczny : Telecentryczny Funkcje: 2-stop przełącznik zmiany jasności (Wysoka/Niska), Filtr pochł. ciepło, Wentylator
Oświetlenie padające	Źródło światła: Żarówka halogenowa (24V, 150W) System optyczny: Ośw. pionowe z regulacją kondensorową Funkcje: Filtr pochłaniający ciepło, wentylator
Ogniskowanie	Ręczne
Rozdzielczość	0,001 mm lub 0,001 mm (0,001 mm : głowica cyfrowa)
Zasilanie	220 - 240V AC, 50/60Hz

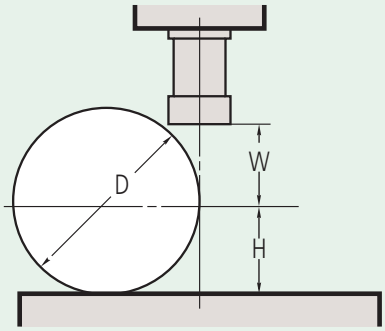

D : Maks. średnica przedmiotu mierzonego
W : Odległość robocza
H : Maks. wysokość przedmiotu mierzonego

mm

		Powiększenie			
		10X	20X	50X	100X
Pole widzenia		ø31.5	ø15.7	ø6.3	ø3.1
W		66 (20)	32.5 (2)	12.6	5
H	modele - 50*	123.5	123.5	123.5	123.5
	modele -100	91	91	91	91
	modele -150	103.5	103.5	103.5	103.5
	modele 200	92.5	92.5	92.5	92.5
D	modele - 50*	224 (198)	87 (61)	27	10
	modele -100	182	87 (61)	27	10
	modele -150	207 (198)	87 (61)	27	10
	modele 200	185	87 (61)	27	10

( ) Przy stosowaniu oświetlenia powierzchni

Patrz broszura PJ-A3000

Wszystkie produkty przeznaczone są do sprzedaży podmiotom gospodarczym. Charakterystyki produktów, w szczególności specyfikacje techniczne, są wiążące tylko na podstawie wyraźnie wyrażonej zgody. Ceny produktów są podawane na zapytanie.

Projektor pomiarowy serii PJ-A3000

Seria 302 - Modele metryczne

Wyposażenie standardowe

Nr	Opis
172-202	Obiektyw 10x
383876	Pokrowiec
512305	Żarówka halogenowa (24V, 150W)

Wyposażenie specjalne

Nr	Opis
172-116	Liniał wzorcowy 50 mm
172-160-3	Filtr zielony
172-161	Liniał odczytowy 300 mm
172-197	Uchwyt kłowy przechylny
172-203	Obiektyw 20x
172-204	Obiektyw 50x
172-207	Obiektyw 100x
172-229	Lustro oświetlenia bocznego dla obiektywu 10X
172-230	Lustro oświetlenia bocznego dla obiektywu 20X
172-378	Pryzma z klamrą (Przedmiot: maks, ø 25 mm)
176-107	Uchwyt z zaciskiem
172-118	Liniał odczytowy 200 mm
172-160-2	Filtr zielony
176-105	Uchwyt kłowy przechylny
999678D	Adapter systemu mocowania
512305	Żarówka halogenowa (24V, 150W)
12AAE671	Listwa mocująca detektor ø250 do ø350 mm
332-151	Optoeye-200
176-106	Stolik obrotowy 66 mm
172-196	Stół obrotowy 100 mm
172-198	Stół obrotowy 100 mm z regulacją precyzyjną
264-155D	QM-Data 200 typ mocowany na statywie
264-156D	QM-Data 200 typ mocowany na ramieniu

176-106 : dla stołu 150 x 50 mm
172-196 i 172-198 : dla stołu 100 x 100 oraz 200 x 100 mm

	METRIC - (INCH/METRIC)	
	302-700D - (302-714E) 302-704D - (302-718E) 302-708D - (302-719E) 302-709D	302-701D - (302-711E) 302-702D - (302-712E) 302-703D - (302-713E) 302-705D 302-706D 302-707D
176-106	X	—
172-196	—	X*
172-198	—	X*
176-105	X	X*
172-197	—	X*
176-107	X	X*
172-378	X	X*

*** Dla 302-701D wymagany jest adapter systemu mocowania (999678)**


172-378


176-107


172-116


172-118


172-229


172-160-3

Metryczne

Stół XY 50 x 50 lub 150 x 50 lub 100 x100 lub 200 x 100 mm

Model	PJ-A3005D-50	PJ-A3005F-150	PJ-A3010F-100	PJ-A3010F-200
Nr	**302-704-1D**	**302-702-1D**	**302-703-1D**	**302-701-1D**
Stół XY [mm]	50 x 50	150 x 50	100 x 100	200 x 100
Metoda pomiarowa	Głowica mikrometryczna Digimatic	Enkoder liniowy	Enkoder liniowy	Enkoder liniowy
Mechanizm szybkiego zwalniania blokady	–	Osie X i Y	Osie X i Y	Osie X i Y
Wymiary powierzchni górnej stołu XY [mm]	152 x 152	280 x 152	250 x 250	380 x 250
Obszar efektywny stołu XY [mm]	82 x 82	185 x 84	142 x 142	266 x 170
Nr płyty szklanej	**380405**	**381349**	**12BAE041**	**382762**
Funkcja odchylania	–	–	–	±3°
Maks obciążenie stołu [kg]	10	8	10	8
Waga kg	107	116	112	140

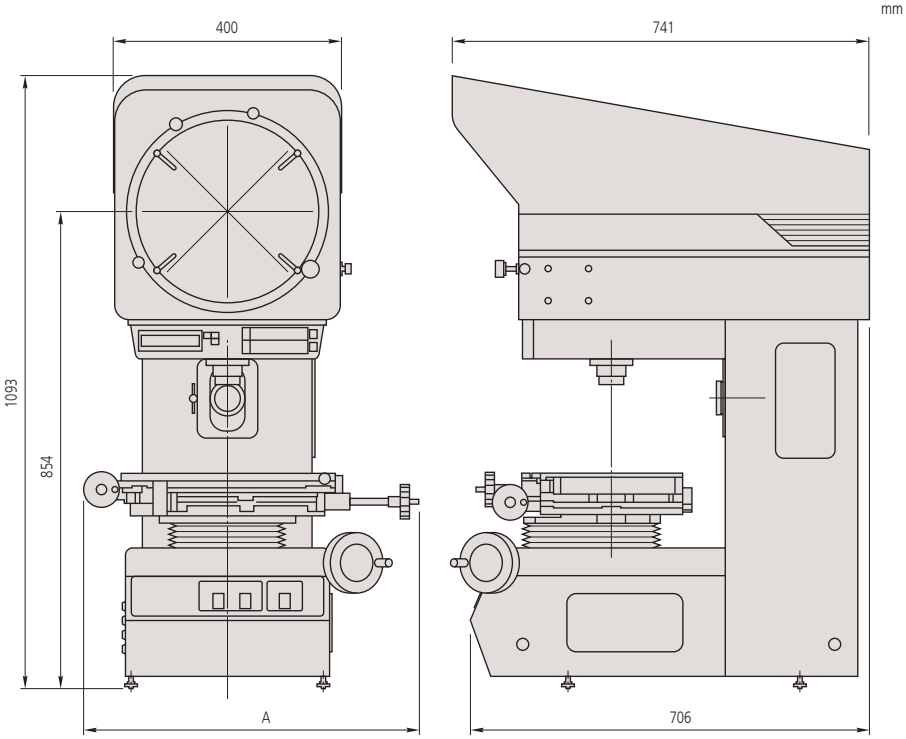

A = 593 mm : 302-701-1D, A = 446 mm : 302-702-1D
A = 427 mm : 302-703-1D


264-155D, QM-Data 200


OPTOEYE-200


302-701-1D


302-704-1D


302-702-01D


302-703-1D

Wszystkie produkty przeznaczone są do sprzedaży podmiotom gospodarczym. Charakterystyki produktów, w szczególności specyfikacje techniczne, są wiążące tylko na podstawie wyraźnie wyrażonej zgody. Ceny produktów są podawane na zapytanie.

Projektor pomiarowy serii PJ-H30

Seria 303

Projektor pomiarowy o regulowanym natężeniu światła padającego.
PJ-H30 posiada następujące cechy:

- Poprzez obracanie soczewki kondensorowej i zmianę kąta zwierciadła półprzepuszczalnego w obiektywie można uzyskać optymalną widoczność nawet słabo odbijających powierzchni.
- Większa jasność obrazu obserwowanego przedmiotu dzięki nowemu systemowi oświetlenia konturowego.
- Wysoka dokładność pomiaru (powyżej wymagań JIS).
- Szybkie, jednoręczne ustawianie pozycji stołu pomiarowego w obu osiach z wykorzystaniem łagodnego przełączania pomiędzy pozycjonowaniem szybkim a dokładnym.
- Zasilacz prądu stałego z kontrolą zimnego startu zwiększający żywotność lamp halogenowych.
- Łatwy do odczytu wyświetlacz cyfrowy o dużych cyfrach.
- Wbudowany precyzyjny detektor krawędzi (Optoeye) w modelach PJ-H30D.
- Wyjście RS-232C.



303-735-1D

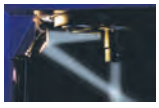

Zmiana oświetlenia powierzchni Regulowane / Padające



Oświetlenie pionowe

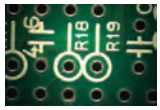

Oświetlenie padające



1010B



2010B



2017B

Specyfikacja techniczna

Dokładność	(3+0,02L) µm L : Maks. długość pomiaru
Obraz obserwowany	Prosty
Ekran projektora	Średnica efektywna : 306 mm/12" Materiał ekranu : Szkło szlifowane precyzyjnie Obrót ekranu : ±360°, dokładny posuw i zacisk blokujący Wyświetlanie kąta : Licznik cyfrowy (LED) Rozdzielczość : 1' lub 0,01° (przełączana) Zakres : ±370° Przełączanie trybów ABS/INC, Zerowanie Siatka pomiarowa : Krzyżowa
Obiektyw	10X **(172-472)** Opcjonalne : 5X, 20X, 50X, 100X
Dokładność powiększenia	Oświetlenie konturu : ±0,1% lub lepsza Oświetlenie powierzchni : ±0,15% lub lepsza
Oświetlenie konturowe	Źródło światła : Żarówka halogenowa (24V, 150W) System optyczny : System telecentryczny o regulowanym powiększeniu Funkcje : Płynna regulacja jasności, Filtr absorbujący ciepło, Wentylator
Oświetlenie padające	Źródło światła : Żarówka halogenowa (24V, 150W) System optyczny : Oświetlenie pionowe/ukośne regulowane kondensorem Funkcje : Płynna regulacja jasności, Filtr absorbujący ciepło, Wentylator
Zasilanie	220V AC, 50/60Hz
Rozdzielczość	0,001 mm

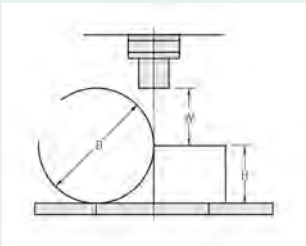

D : Maks. średnica przedmiotu mierzonego
W : Odległość robocza
H : Maks. wysokość mierzonego przedmiotu

Jednostka: mm

	Powiększenie				
	5X	10X	20X	50X	100X
Pole widzenia	ø61,2	ø30,6	ø15,3	ø6,12	ø3,06
H	105	105	105	105	105
W	66	70,5	56,5	50	50
D	148	197	137	114	114

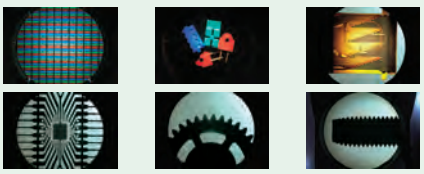

Wszystkie produkty przeznaczone są do sprzedaży podmiotom gospodarczym. Charakterystyki produktów, w szczególności specyfikacje techniczne, są wiążące tylko na podstawie wyraźnie wyrażonej zgody. Ceny produktów są podawane na zapytanie.

Projektor pomiarowy serii PJ-H30

Seria 303

Model 1010B - 100 x 100 mm
Wymiary stołu XY : 300 x 240 mm
Powierzchnia efektywna stołu XY : 180 x 150 mm
Nr płyty szklanej : 380412
Funkcja odchylania : ±3°
Maks obciążenie stołu : 10 kg
Waga : 176 kg

Model	PJ-H30A	PJ-H30D
Nr	**303-712-1D**	**303-732-1D**
Ogniskowanie	Ręczne	Motoryczne
Detektor krawędzi	Opcjonalny	Wbudowane

Model 2010B - 200 x 100 mm
Wymiary stołu XY : 350 x 280 mm
Powierzchnia efektywna stołu XY : 250 x 150 mm
Nr płyty szklanej : 382762
Funkcja odchylania : ±3°
Maks obciążenie stołu : 10 kg
Waga : 178 kg

Model	PJ-H30A	PJ-H30D
Nr	**303-713-1D**	**303-733-1D**
Ogniskowanie	Ręczne	Motoryczne
Detektor krawędzi	Opcjonalny	Wbudowane

Model 2017B - 200 x 170 mm
Wymiary stołu XY : 410 x 342 mm
Powierzchnia efektywna stołu XY : 270 x 240 mm
Nr płyty szklanej : 12BAD363
Funkcja odchylania : ±5°
Maks obciążenie stołu : 20 kg
Waga : 205 kg

Model	PJ-H30A	PJ-H30D
Nr	**303-714-1D**	**303-734-1D**
Ogniskowanie	Ręczne	Motoryczne
Detektor krawędzi	Opcjonalny	Wbudowane

Model 3017B - 300 x 170 mm
Wymiary stołu XY : 510 x 342 mm
Powierzchnia efektywna stołu XY : 370 x 240 mm
Nr płyty szklanej : 12BAD330
Funkcja odchylania : ±5°
Maks obciążenie stołu : 20 kg
Waga : 212 kg

Model	PJ-H30A	PJ-H30D
Nr	**303-715-1D**	**303-735-1D**
Ogniskowanie	Ręczne	Motoryczne
Detektor krawędzi	Opcjonalny	Wbudowane

Wszystkie produkty przeznaczone są do sprzedaży podmiotom gospodarczym. Charakterystyki produktów, w szczególności specyfikacje techniczne, są wiążące tylko na podstawie wyraźnie wyrażonej zgody. Ceny produktów są podawane na zapytanie.

Projektor pomiarowy serii PJ-H30

Seria 303

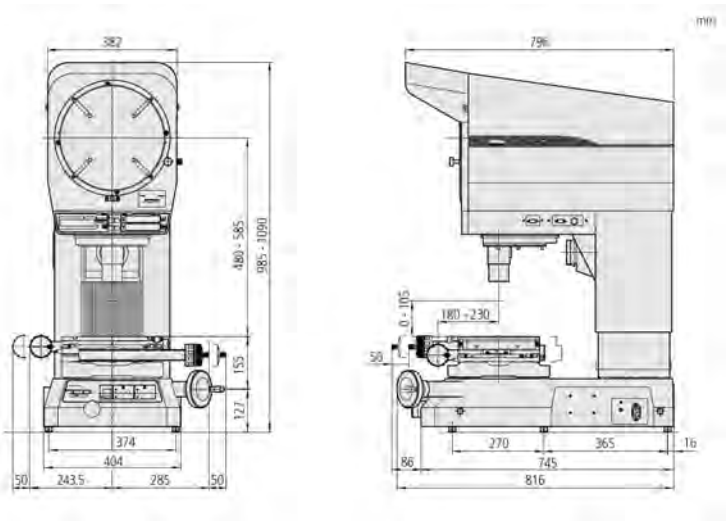

Model 1010B

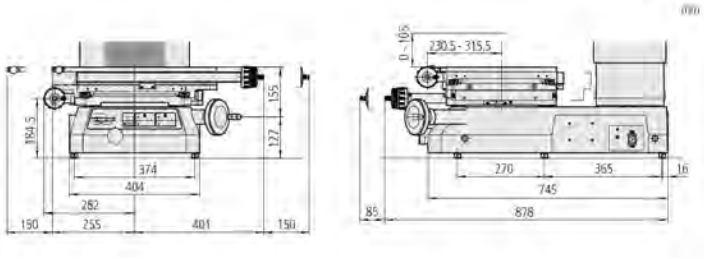

Model 3017B

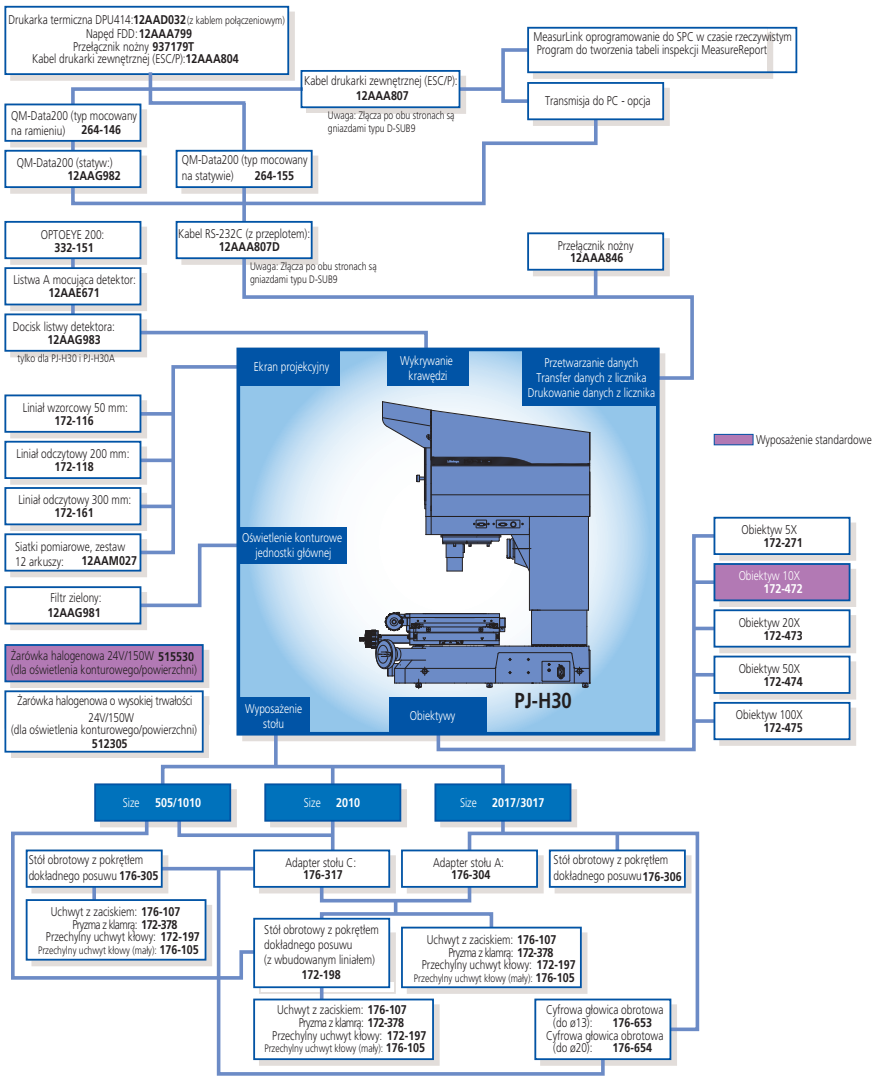

Wyposażenie specjalne

Nr	Opis
332-151	Optoeye-200
12AAE671	Listwa mocująca detektor ø250 do ø350 mm
12AAG983	Docisk listwy detektora dla PJ-H30A/PJ-H30E
12AAG981	Filtr zielony
172-116	Liniał wzorcowy 50 mm
172-118	Liniał odczytowy 200 mm
172-161	Liniał odczytowy 300 mm
172-271	Obiektyw 5x
172-473	Obiektyw 20X
172-474	Obiektyw 50X
172-475	Obiektyw 100X
176-105	Uchwyt kłowy przechylny
172-197	Uchwyt kłowy przechylny
172-198	Stół obrotowy 100 mm z regulacją precyzyjną
172-378	Pryzma z klamrą (Przedmiot: maks, ø 25 mm)
176-305	Stół obrotowy z pokrętłem dokładnej reg. ø183mm
176-306	Stół obrotowy z pokrętłem dokładnej reg. ø240 mm
011534	Środek czyszczący dla optyki
12AAA807D	Kabel RS-232C (2m)
12AAG982	Statyw dla QM-Data 200
264-155D	QM-Data 200 typ mocowany na statywie
264-156D	QM-Data 200 typ mocowany na ramieniu

Dostępność	Wymiary stołu XY		
	505 1010	505 1010 2010	2017 3017
172-198	✔	✔**	✔***
176-305	—	✔**	—
176-306	—	—	✔
176-105	✔*	✔**	✔***
172-197	✔*	✔**	✔***
176-107	✔*	✔**	✔***
172-378	✔*	✔**	✔***



264-155D
QM-Data 200

Wszystkie produkty przeznaczone są do sprzedaży podmiotom gospodarczym. Charakterystyki produktów, w szczególności specyfikacje techniczne, są wiążące tylko na podstawie wyraźnie wyrażonej zgody. Ceny produktów są podawane na zapytanie.

Projektor pomiarowy serii PV-5110

Seria 304

- Wolnostojący projektor pomiarowy o mocnej konstrukcji.
- Duży obrotowy ekran z podziałką kątomierza gwarantuje dobre warunki obserwacji i łatwość pomiarów.

Specyfikacja techniczna

Obraz obserwowany	Odwrócony
Ekran projektora	Średnica efektywna : 508 mm/20" Materiał ekranu : Precyzyjnie szlifowane szkło Obrót ekranu : ±360°, dokładny posuw i zacisk blokujący Odczyt kąta : Licznik cyfrowy (LED) Rozdzielczość : 1' lub 0,01° (przełączana) Zakres : ±370° Przełączanie trybów ABS/INC, Zerowanie Siatka pomiarowa : Linie krzyżowe
Obiektyw	10X **(172-402)** Opcjonalne : 5X, 20X, 50X, 100X
Dokładność powiększenia	Oświetlenie konturu : ±0,1% lub lepsza Oświetlenie powierzchni : ±0,15% lub lepsza
Oświetlenie konturowe	Źródło światła : Żarówka halogenowa (24V, 150W) System optyczny : System telecentryczny o zmiennym powiększeniu Funkcje : 2 stopniowy przełącznik jasności (Wysoka/Niska), Filtr absorbujący ciepło, Wentylator
Oświetlenie padające	Źródło światła : Żarówka halogenowa (24V, 150W) System optyczny : Oświetlenie pionowe Funkcje : Regulacja kondensorowa, Oświetlenie ukośne (dla 5X, 10X i 20X), Filtr absorbujący ciepło, Wentylator
Ogniskowanie	Ręczne
Rozdzielczość	0,001 mm
Zasilanie	220 - 240V AC, 50/60Hz
Waga	210 kg

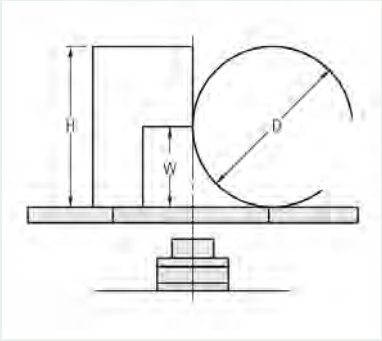

D : Maks. średnica mierzonego przedmiotu
W : Odległość robocza
H : Maks. Wysokość mierzonego przedmiotu

mm

	Powiększenie				
	5X	10X	20X	50X	100X
Pole widzenia	ø101.6	ø50.8	ø25.4	ø10.16	ø5.08
H	125	181	206	87	87
W	60 (27)	60	60	32.4	22.5
D	120	120	120	64.8	45

() Przy stosowaniu oświetlenia powierzchni

Broszura Projektory Pomiarowe dostępna na żądanie



304-919D
Licznik jest opcjonalny



Licznik KA



QM-Data 200



OPTOEYE 200

Wszystkie produkty przeznaczone są do sprzedaży podmiotom gospodarczym. Charakterystyki produktów, w szczególności specyfikacje techniczne, są wiążące tylko na podstawie wyraźnie wyrażonej zgody. Ceny produktów są podawane na zapytanie.

Projektor pomiarowy serii PV-5110

Seria 304 - Akcesoria/Wymiary

Model	PV-5110
Nr	**304-919D**
Stół XY [mm]	200 x 100
Metoda pomiarowa	Enkoder liniowy
Mechanizm szybkiego zwalniania blokady	Osie X i Y
Wymiary powierzchni górnej stołu XY [mm]	380 x 250
Obszar efektywny stołu XY [mm]	266 x 170
Nr płyty szklanej	**382762**
Funkcja odchylania	±3°
Maks obciążenie stołu [kg]	5

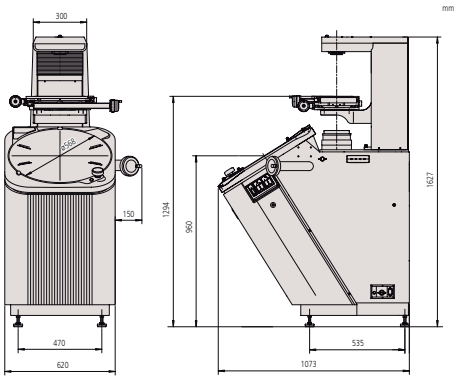

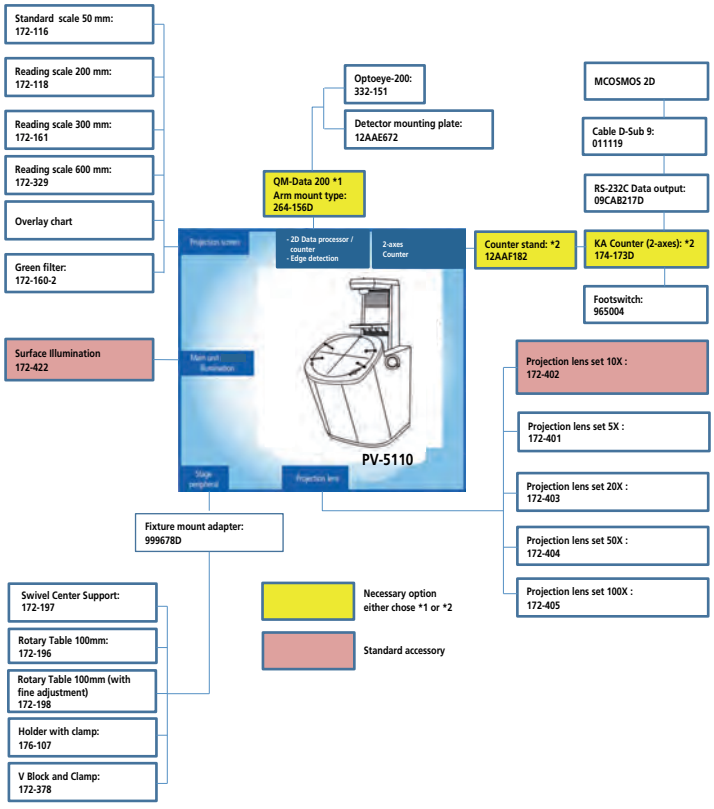

Wyposażenie standardowe

Nr	Opis
172-402	Zestaw obiektywu 10X zawierający: 172-409 obiektyw 172-410 kondensor
512305	Żarówka halogenowa (24V, 150W)
12AAF182	Statyw licznika cyfrowego
382762	Płyta szklana 280x180 mm
172-422	Moduł oświetlenia powierzchni

Wyposażenie specjalne

Nr	Opis
172-401	Zestaw obiektywu 5X zawierający : 172-406 obiektyw 172-407 kondensor 932602 adapter obiektywu
172-403	Zestaw obiektywu 20X zawierający : 172-411 obiektyw 172-412 kondensor
172-404	Zestaw obiektywu 50X zawierający : 172-413 obiektyw 172-414 kondensor
172-405	Zestaw obiektywu 100X zawiera : 172-415 obiektyw 172-414 kondensor
172-116	Liniał wzorcowy 50 mm
172-330	Liniał wzorcowy 80 mm
172-161	Liniał odczytowy 300 mm
172-329	Liniał odczytowy 600 mm
172-160-2	Filtr zielony
172-319	Kabina ciemniowa
510189	Pokrowiec
172-198	Stół obrotowy 100 mm z regulacją precyzyjną
172-197	Uchwyt kłowy przechylny
176-107	Uchwyt z zaciskiem
172-378	Pryzma z klamrą (Przedmiot: maks, ø 25 mm)
011534	Środek czyszczący dla optyki
174-173D	Licznik KA 2 osie
12AAE672	Listwa mocująca detektor ø500 do ø600 mm
264-156D	QM-Data 200 typ mocowany na ramieniu



172-319

Wszystkie produkty przeznaczone są do sprzedaży podmiotom gospodarczym. Charakterystyki produktów, w szczególności specyfikacje techniczne, są wiążące tylko na podstawie wyraźnie wyrażonej zgody. Ceny produktów są podawane na zapytanie.

Projektor pomiarowy serii PH-A14

Seria 172

Projektor pomiarowy PH-A14

- PH-A14 jest projektorem stołowym z oświetleniem poziomym, które umożliwia pomiary dużych i ciężkich przedmiotów, takich jak prowadnice zębate, stemple, itp.
- Szeroki zakres zastosowań dzięki dużemu zakresowi przesuwu stołu 203 x 102 mm i dopuszczlnemu obciążeniu stołu do 45kg

Specyfikacja techniczna

Obraz obserwowany	Odwrócony
Ekran projektora	Średnica efektywna : 356 mm Materiał ekranu : Precyzyjnie szlifowane szkło Obrót ekranu : ±360°, dokładny posuw i zacisk blokujący Odczyt kąta : Noniuszowy, podziałka : 1' Rozdzielczość : 1' lub 0,01° (przełączana) Zakres : ±370° Siatka pomiarowa : Krzyżowa
Obiektyw	10X **(172-011)** Opcjonalne : 20X, 50X, 100X
Dokładność powiększenia	Oświetlenie konturowe : ±0,1% lub lepsza Oświetlenie powierzchniowe : ±0,15% lub lepsza
Oświetlenie konturowe	Źródło światła : Żarówka halogenowa (24V, 150W) System optyczny : Telecentryczny Funkcje : Filtr absorbujący ciepło, Wentylator
Oświetlenie padające	Źródło światła : Żarówka halogenowa (24V, 150W) System optyczny : Oświetlenie pionowe Funkcje : Regulacja kondensorowa, Filtr absorbujący ciepło, Wentylator
Ogniskowanie	Ręczne
Rozdzielczość	0,001 mm (przy użyciu licznika KA)
Zasilanie	220 - 240V AC, 50/60Hz
Waga	140 kg

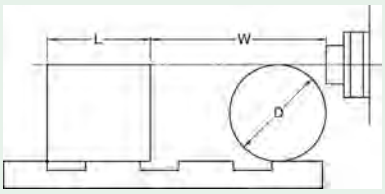

L : Maks. szerokość mierzonego przedmiotu
W : Odległość robocza
D : Maks. średnica mierzonego przedmiotu

PH-A14 mm

	Powiększenie			
	10X	20X	50X	100X
Pole widzenia	35.6	17.3	7.12	3.56
L	235	235	80	109
W	93	40	14.6	9.5
D	130	116	30.4	19



172-810-20D
Z opcjonalnym procesorem danych QM-Data 200



Licznik KA



QM-Data 200



OPTOEYE 200

Wszystkie produkty przeznaczone są do sprzedaży podmiotom gospodarczym. Charakterystyki produktów, w szczególności specyfikacje techniczne, są wiążące tylko na podstawie wyraźnie wyrażonej zgody. Ceny produktów są podawane na zapytanie.

Projektor pomiarowy serii PH-A14

Seria 172 - Akcesoria/Wymiary

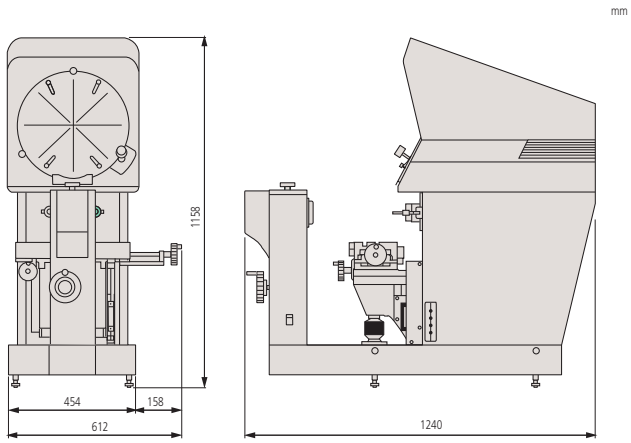

Model	PH-A14
Nr	**172-810-20D**
Stół XY [mm]	203 x 102
Metoda pomiarowa	Enkoder liniowy
Wymiary powierzchni górnej stołu XY [mm]	407 x 153
Maks obciążenie stołu [kg]	45

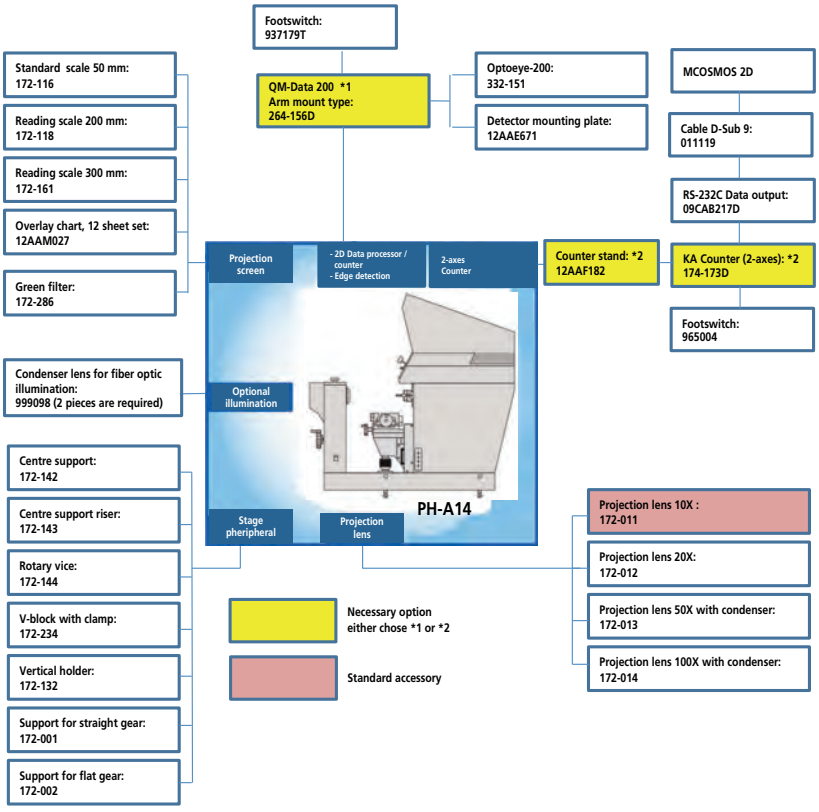

Wyposażenie standardowe

Nr	Opis
172-011	Obiektyw 10 X dla projektora PH-A14
512305	Żarówka halogenowa (24V, 150W)

Wyposażenie specjalne

Nr	Opis
174-173D	Licznik KA 2 osie
172-013	Obiektyw 50 X dla projektora PH-A14
172-012	Obiektyw 20 X dla projektora PH-A14
172-014	Obiektyw 100X dla projektora PH-A14
172-116	Liniał wzorcowy 50 mm
172-118	Liniał odczytowy 200 mm
172-286	Filtr zielony
172-143	Podstawy koników
172-144	Imadło obrotowe (Maks. rozmiar przedmiotu ø60 mm)
172-234	Pryzma z klamrą (Maks. rozmiar przedmiotu ø50 mm)
172-132	Uchwyt pionowy
172-161	Liniał odczytowy 300 mm
172-001	Podpora koła zębatego prostego
172-002	Podpora koła zębatego płaskiego
172-142	Koniki kłowe
011534	Środek czyszczący dla optyki
332-151	Optoeye-200
12AAE671	Listwa mocująca detektor ø250 do ø350 mm
264-156D	QM-Data 200 typ mocowany na ramieniu
12AAF182	Statyw licznika cyfrowego

Wszystkie produkty przeznaczone są do sprzedaży podmiotom gospodarczym. Charakterystyki produktów, w szczególności specyfikacje techniczne, są wiążące tylko na podstawie wyraźnie wyrażonej zgody. Ceny produktów są podawane na zapytanie.

Projektor pomiarowy PH-3515F

Seria 172

Projektor pomiarowy PH-3515F

- Oświetlenie światłem poziomym czyni PH-3515F odpowiednim do pomiarów dużych i ciężkich przedmiotów, takich jak prowadnice zębate, stemple, itp.
- Stół przesuwny o dużym zakresie przesuwu 254 x 152 mm i o dużym dopuszczalnym obciążeniu 45 kg zapewnia szeroki zakres zastosowań.

Specyfikacja techniczna

Obraz obserwowany	Prosty
Ekran projektora	Średnica efektywna : 353 mm Materiał ekranu : Precyzyjnie szlifowane szkło Obrót ekranu : ±360°, dokładny posuw i zacisk blokujący Odczyt kąta : Licznik cyfrowy (LED) Rozdzielczość : 1' lub 0,01° (przełączana) Zakres : ±370° Przełączanie trybów ABS/INC, Zerowanie Siatka pomiarowa : Krzyżowa
Obiektyw	10X **(172-184)** Opcjonalne : 5X, 20X, 50X, 100X
Dokładność powiększenia	Oświetlenie konturu : ±0,1% lub lepsze Oświetlenie powierzchni : ±0,15% lub lepsza
Oświetlenie konturowe	Źródło światła : Żarówka halogenowa (24V, 150W) System optyczny : System telecentryczny Funkcje : 2 stopniowa regulacja jasności (Wysoka/Niska), Filtr absorbujący ciepło, wentylator
Oświetlenie padające	Źródło światła : Żarówka halogenowa (24V, 150W) System optyczny : Oświetlenie pionowe Funkcje : Regulacja kondensorowa, 2 stopniowa regulacja jasności (Wysoka/Niska), Filtr absorbujący ciepło, Wentylator
Ogniskowanie	Ręczne
Rozdzielczość	0,001 mm
Zasilanie	220 - 240V AC, 50/60Hz
Waga	150 kg

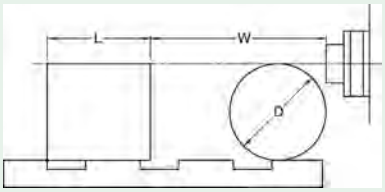

L : Maks. szerokość mierzonego przedmiotu
W : Odległość robocza
D : Maks. średnica mierzonego przedmiotu

PH-3515F mm

	Powiększenie				
	5X	10X	20X	50X	100X
Pole widzenia	70.6	35.3	17.65	7.06	3.5
L	175	235	235	80	109
W	160 (64)	93 (35)	40	14.6	9.5
D	152.4	152.4	116	30.4	19

( ) Przy stosowaniu oświetlenia powierzchni



172-868D

Model	PH-3515F
Nr	**172-868D**
Stół XY [mm]	254 x 152
Metoda pomiarowa	Enkoder liniowy
Mechanizm szybkiego zwalniania blokady	Oś X
Wymiary powierzchni górnej stołu XY [mm]	450 x 146
Funkcja odchylania	±10°
Maks obciążenie stołu [kg]	45

Wszystkie produkty przeznaczone są do sprzedaży podmiotom gospodarczym. Charakterystyki produktów, w szczególności specyfikacje techniczne, są wiążące tylko na podstawie wyraźnie wyrażonej zgody. Ceny produktów są podawane na zapytanie.

Mitutoyo

Projektor pomiarowy PH-3515F

Seria 172 - Akcesoria/Wymiary

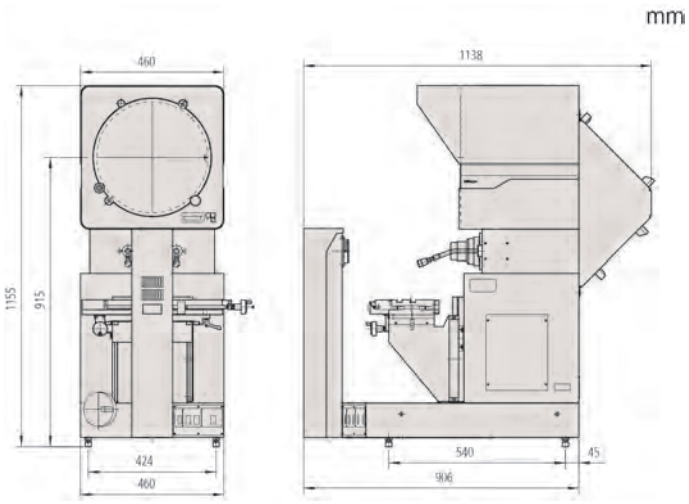

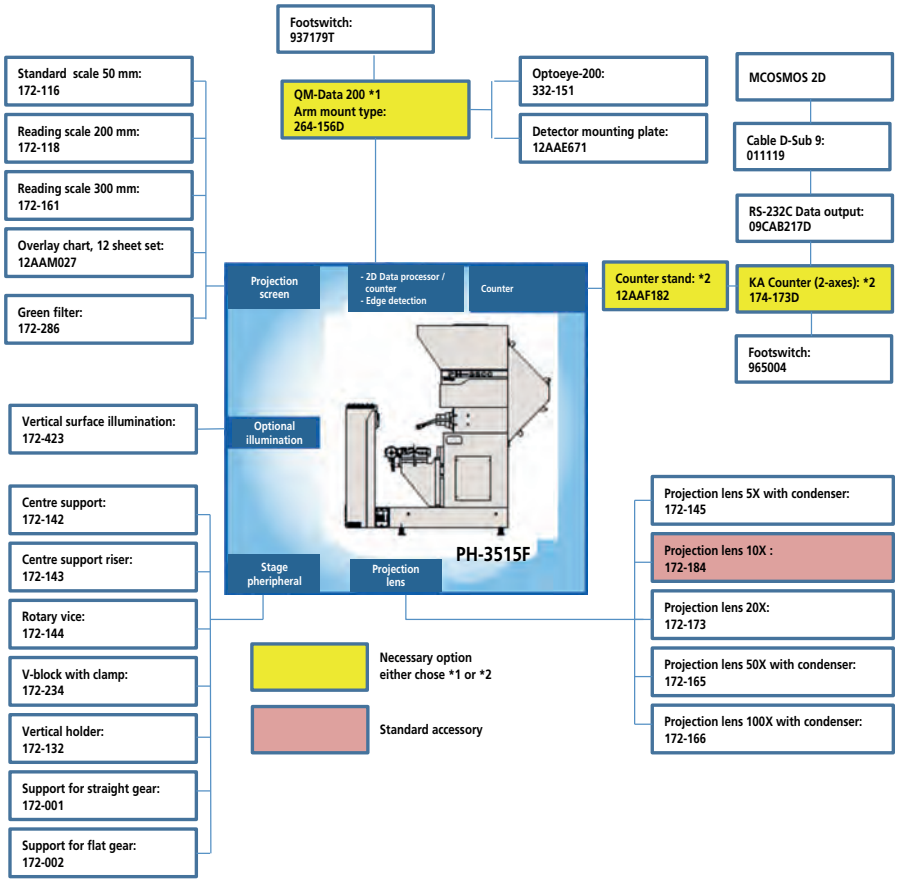

Wyposażenie standardowe

Nr	Opis
383228	Pokrowiec
172-184	Obiektyw 10X
512305	Żarówka halogenowa (24V, 150W)
12BAA637	Żarówka halogenowa (24V, 200W)

Wyposażenie specjalne

Nr	Opis
172-145	Obiektyw 5X z kondensorem
172-173	Obiektyw 20X z kondensorem
172-165	Obiektyw 50X z kondensorem
172-166	Obiektyw 100X z kondensorem
172-423	Moduł pionowego oświetlenia padającego
172-116	Liniał wzorcowy 50 mm
172-118	Liniał odczytowy 200 mm
172-161	Liniał odczytowy 300 mm
172-286	Filtr zielony
172-142	Koniki kłowe
172-143	Podstawy koników
172-144	Imadło obrotowe (Maks. rozmiar przedmiotu ø60 mm)
172-234	Pryzma z klamrą (Maks. rozmiar przedmiotu ø50 mm)
172-132	Uchwyt pionowy
12AAM027	Zestaw siatek pomiarowych (12 arkuszy) **(Nr 512066 do 512077)**
12AAF182	Statyw licznika cyfrowego
011534	Środek czyszczący dla optyki
174-173D	Licznik KA 2 osie
332-151	Optoeye-200
12AAE671	Listwa mocująca detektor ø250 do ø350 mm
264-156D	QM-Data 200 typ mocowany na ramieniu



Licznik KA



QM-Data 200

Wszystkie produkty przeznaczone są do sprzedaży podmiotom gospodarczym. Charakterystyki produktów, w szczególności specyfikacje techniczne, są wiążące tylko na podstawie wyraźnie wyrażonej zgody. Ceny produktów są podawane na zapytanie.

Procesor danych QM-Data 200

Seria 264

Procesor danych 2D QM-Data 200 zapewnia odczyt i analizę danych pomiarowych z projektora lub mikroskopu pomiarowego.

- Intuicyjny interfejs użytkownika oraz przejrzysty kolorowy wyświetlacz LCD z podświetleniem sprawiają, że instrukcje pomiarowe, wartości i obliczenia są zrozumiałe i łatwe do wykonania nawet dla niedoświadczonych użytkowników.
- Wyniki pomiarów można drukować albo na małej i wygodnej w obsłudze paragonowej drukarce termicznej (dostępnej jako opcja) albo na drukarce typu ESC/P z rolką.
- Dzięki podłączeniu opcjonalnego napędu dyskietek można zapisywać i/lub ładować nowo utworzone programy pomiarowe, wyniki pomiarów jak również wyniki obliczeń.



Typ mocowany na statywie



Typ mocowany na ramieniu

Specyfikacja techniczna

Rozdzielczość	1 / 0,1
Wymiary [mm]	260 x 242 x 310 mm : Montaż na statywie 318 x 153 x 275 mm : Montaż na ramieniu
Ekran	Kolorowy graficzny wyświetlacz TFT LCD (320 x 240 punktów z podświetleniem)
Funkcje programu	Tworzenie, wykonywanie edycja programów pomiarowych
Zasilanie	100/240V AC, 50/60 Hz
Analiza statystyczna	Liczba danych, wartość maksymalna, wartość minimalna, wartość średnia, odchylenie standardowe, rozstęp, histogram
Pomiary elementów geometrycznych	Maksimum 1000 elementów, punkt, prosta, okrąg, odległość, elipsa, otwór prostokątny, fasolka, przecięcie, kąt przecięcia oraz punkt i kąt przecięcia plus wiele funkcji obliczeniowych jak np. prostopadłość i równoległość.
Zapis pliku wyników pomiarów	Wyjście danych (format CSV, format MUX-10F)
Wyjście danych	USB, RS-232C, Drukarka
Język menu	Japoński/Angielski/Niemiecki/ Francuski/Włoski/Hiszpański/ Portugalski/Czeski/Chiński tradycyjny/Chiński uproszczony/ Koreański/Turecki/Szwedzki/ Polski/Holenderski/Węgierski
Funkcje	**Funkcja AI Mitutoyo :** Funkcja AI (AI=ang. Artificial Intelligence - Sztuczna Inteligencja) przewiduje wybór elementu przed ukończeniem pomiaru. Punkty pomiarowe są analizowane przez QM-Data, który na ich podstawie oblicza elementy podstawowe, co znacznie przyspiesza procedurę pomiaru. **Personalizacja operacji :** Funkcje makro i programy części przyspieszają pomiary pojedyncze i powtarzane. Dodatkowo polecenia makro i programy części, jak również często wykonywane operacje standardowe mogą być zapisywane w menu użytkownika.
Wejścia danych	USB, RS-232C, Sygnały z osi X/Y/Z, Przełącznik nożny

Wyposażenie specjalne

Nr	Opis
12AAD033	Drukarka paragonowa (z kablem)
908353-1	Papier do drukarek termicznych
I-1525612	Kabel połączeniowy dla drukarki (2 m)
937179T	Przełącznik nożny
12AAA807D	Kabel RS-232C (2m)
011119	Kabel szeregowy RS-232C D-SUB 9/D-SUB 25

Nr	Waga [kg]	Opis
264-155D	2,9	Typ mocowany na statywie
264-156D	2,8	Typ mocowany na ramieniu
264-159D	2,9	Typ dla Hyper MF / MF-U mocowany na statywie

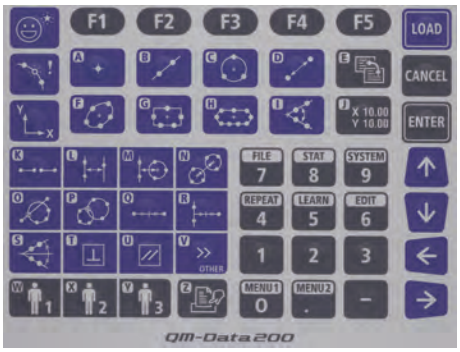

Intuicyjne układ przycisków panelu

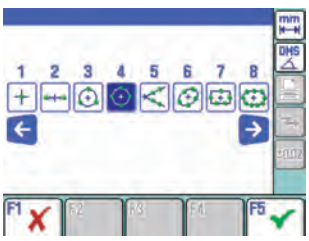

Zrozumiałe ikony funkcji

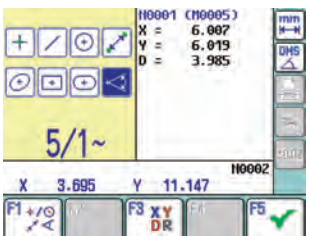

Kolorowy wyświetlacz LCD z podświetleniem

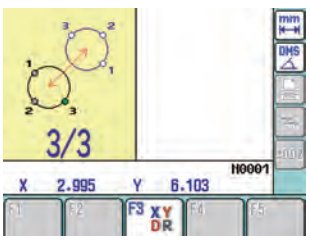

Pomiary ze wskazówkami

Wszystkie produkty przeznaczone są do sprzedaży podmiotom gospodarczym. Charakterystyki produktów, w szczególności specyfikacje techniczne, są wiążące tylko na podstawie wyraźnie wyrażonej zgody. Ceny produktów są podawane na zapytanie.

Mitutoyo

Czujnik krawędzi OPTOEYE 200

Seria 332

Detektor krawędzi Optoeye 200 minimalizujący wpływ operatora.

- Dzięki automatyzacji wykrywania krawędzi detektor Optoeye redukuje wpływ poziomu umiejętności operatora na dokładność pomiarów.
- PJ-H30 : Detektor Optoeye można stosować z modelami PJ-H30A, PJ-H30C oraz PJ-H30E (wymagany jest adapter 12AAG983). Modele PJ-H30B/D posiadają wbudowany detektor krawędzi.
- PV-5110, PJ-3515F, oraz PJ-A14 : Detektor krawędzi Optoeye może być wykorzystywany tylko w połączeniu z QM-Data 200.
- PJ-A3000 : Detektor Optoeye można stosować z modelami 302-701/302-702/302-703/302-705/302-706/302-707/302-711/302-712/302-713 w połączeniu z QM-Data 200.
- Przy stosowaniu detektora Optoeye wszystkie liniały projektora muszą być podłączone bezpośrednio do QM-Data 200, co oznacza brak możliwości korzystania z liczników wbudowanych (z wyjątkiem PJ-H30B i typu D)



332-151

Nr	Opis
332-151	Sensor wykrywający krawędź OPTOEYE 200

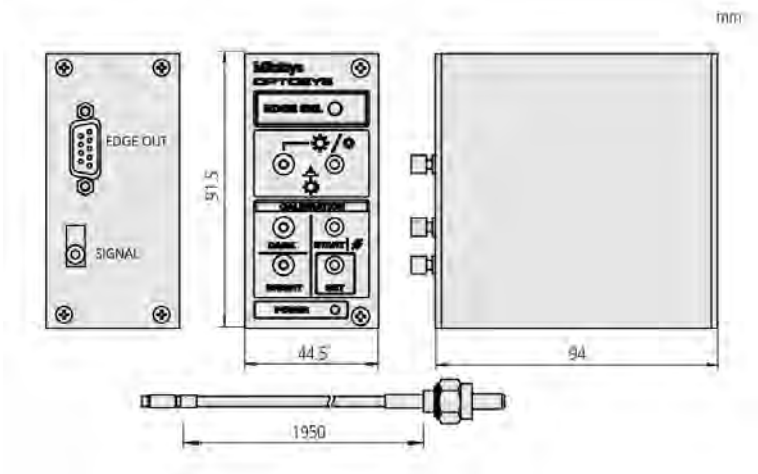

Specyfikacja techniczna

Wykrywanie obrazu	Kierunkowość : Wszystkie kierunki
Średnica min.	2 mm na ekranie
Szerokość min.	1 mm na ekranie
Stosowane oświetlenie	Typ : Oświetlenie powierzchniowe/konturowe Zakres : 30 do 2000 luksów na ekranie Różnica jasności pól Jasne-Ciemne : 20 luksów
Funkcja	Automatyczne wykrywanie krawędzi przedmiotu dla potrzeb pomiaru

Wyposażenie specjalne

Nr	Opis
12AAE671	Listwa mocująca detektor ø250 do ø350 mm
12AAE672	Listwa mocująca detektor ø500 do ø600 mm



Wszystkie produkty przeznaczone są do sprzedaży podmiotom gospodarczym. Charakterystyki produktów, w szczególności specyfikacje techniczne, są wiążące tylko na podstawie wyraźnie wyrażonej zgody. Ceny produktów są podawane na zapytanie.

Wyposażenie projektorów pomiarowych

Specyfikacja uzupełniająca

Odstępy linii siatek	10X : 0,1 mm 20X : 0,05 mm 50X : 0,02 mm 100X : 0,01 mm

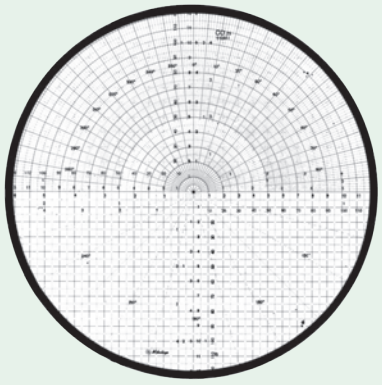

Siatka kombinowana



Siatka kątowo-prostokątna

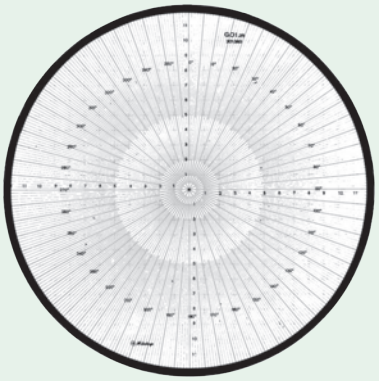

Siatka promieniowo-kątowa

Grupa 1

Dla projektorów pomiarowych

Te standardowe siatki pomiarowe zwiększają zakres zastosowań i wydajność pomiarów za pomocą projektorów pomiarowych Mitutoyo.

- Siatki dostarczane są w rozmiarach ø250, 300, 340, 500 i 600 mm odpowiadających rozmiarom ekranów projektorów Mitutoyo.
- Dostępny jest szeroki zakres podziałek i wzorców zarysów ułatwiających szybkie i łatwe pomiary wybranych cech przedmiotów. Umożliwiają one pomiary długości, wysokości, równoległości, kąta, promienia, nachylenia stożka, pozycji otworu, średnicy jak również zestandaryzowanych zarysów gwintów i zębów kół zębatych.
- Wszystkie siatki wykonane są z wolnych od zanieczyszczeń tworzyw sztucznych i posiadają ochronne pokrowce.

Siatka kombinowana
Kąt : Działki co 10° i 30' przy ø **178mm**/7" i **381mm**/15' przy ø **279mm**/11"
Cechy : Siatka ogólnego stosowania do sprawdzania średnic, kątów, promieni i odstępów liniowych

Nr	Średnica [mm]
512651	250
512652	300
512653	340
512654	500
512655	600

Siatka kątowo-prostokątna
Kąt : Działki 15°
Cechy : Idealna do sprawdzania średnic, współśrodkowości, promieni, kątów i krzywek

Nr	Średnica [mm]
201380	250
201386	300
201392	340
512621	500
511843	600

Siatka promieniowo-kątowa
Kąt : Działki co 1° i 30' dla ø **178mm**/7" do **381mm**/15' dla ø **279mm**/11"
Cechy : Idealna do sprawdzania średnic, współśrodkowości, promieni, kątów i krzywek

Nr	Średnica [mm]
201383	250
201389	300
201395	340
512624	500
511846	600

Wszystkie produkty przeznaczone są do sprzedaży podmiotom gospodarczym. Charakterystyki produktów, w szczególności specyfikacje techniczne, są wiążące tylko na podstawie wyraźnie wyrażonej zgody. Ceny produktów są podawane na zapytanie.

Wyposażenie projektorów pomiarowych

Grupa 1

Dla projektorów pomiarowych

Te standardowe siatki pomiarowe zwiększają zakres zastosowań i wydajność pomiarów za pomocą projektorów pomiarowych Mitutoyo.

- Siatki dostarczane są w rozmiarach ø250, 300, 340, 500 i 600 mm odpowiadających rozmiarom ekranów projektorów Mitutoyo.
- Dostępny jest szeroki zakres podziałek i wzorców zarysów ułatwiających szybkie i łatwe pomiary wybranych cech przedmiotów. Umożliwiają one pomiary długości, wysokości, równoległości, kąta, promienia, nachylenia stożka, pozycji otworu, średnicy jak również zestandaryzowanych zarysów gwintów i zębów kół zębatych.
- Wszystkie siatki wykonane są z wolnych od zanieczyszczeń tworzyw sztucznych i posiadają ochronne pokrowce.

Siatki dla uzębienia ewolwentowego

Nr	Średnica [mm]
201385	250
201391	300
201397	340
512626	500
511848	600

Siatki dla gwintów metrycznych ISO

Nr	Średnica [mm]
201384	250
201390	300
201396	340
512625	500
511847	600

Siatka kątowa

Kąt **:** Działki w odstępach od 1° i 30' dla ø**178mm**/7" do **381mm**/15' dla ø**279mm**/11"
Cechy : Siatki dedykowane o wyjątkowej przejrzystości przeznaczone specjalnie do pomiarów kątów. Idealne dla każdego powiększenia.

Nr	Średnica [mm]
201381	250
201387	300
201393	340
512622	500
511844	600

Siatka koncentryczna

Cechy : Siatka dedykowana o wyjątkowej przejrzystości przeznaczona do sprawdzania średnic, promieni i współśrodkowości

Nr	Średnica [mm]
201382	250
201388	300
201394	340
512623	500
511845	600

Specyfikacja uzupełniająca

Odstępy linii siatek	10X : 0,1 mm 20X : 0,05 mm 50X : 0,02 mm 100X : 0,01 mm

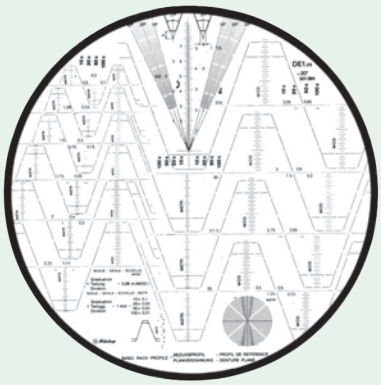

Siatka dla uzębienia ewolwentowego

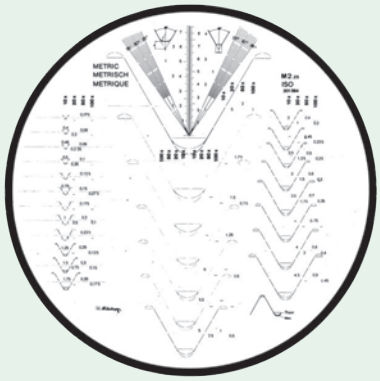

Siatka dla gwintów metrycznych ISO



Siatka kątowa



Siatka promieniowa

Wszystkie produkty przeznaczone są do sprzedaży podmiotom gospodarczym. Charakterystyki produktów, w szczególności specyfikacje techniczne, są wiążące tylko na podstawie wyraźnie wyrażonej zgody. Ceny produktów są podawane na zapytanie.

Wyposażenie projektorów pomiarowych

Grupa 2 - Ułatwia proces inspekcji rzutowanych obrazów.

Wyposażenie specjalne

Nr	Opis
12AAM027	Zestaw siatek pomiarowych (12 arkuszy) **(Nr 512066 do 512077)**

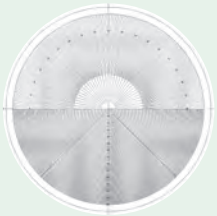

12AAM587



12AAM588

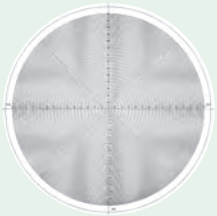

12AAM589

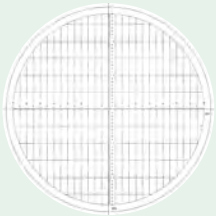

12AAM590

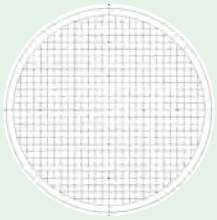

12AAM591



12AAM592

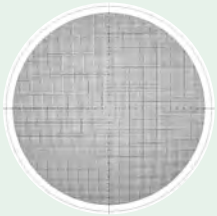

12AAM593



12AAM594

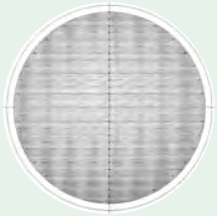

12AAM595

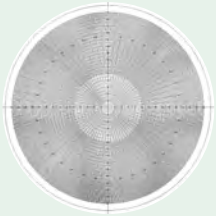

12AAM596



12AAM597



12AAM598

Metryczne

Opis	ø 300 mm
	Nr
Gwinty metryczne 0,075 - 0,225 mm, uzębienie ewolwentowe100X : 20° MOD 0,2-1, 14,5° MOD 0,2-1	12AAM598
Gwinty metryczne 0,2-2 mm, gwinty calowe zunifikowane 28-12 TPI 20X, gwinty Whitwortha 20-10 TPI 20X	12AAM597
Krzyż z podziałką 0,5 mm	12AAM592
Krzyż z podziałką 1 mm i koncentrycznymi okręgami w odstępach 5 mm	12AAM588
Linie poziome w odstępach 1 mm	12AAM595
Okręgi współśrodkowe w odstępach 1 mm	12AAM589
Okręgi współśrodkowe w odstępach 1 mm z 1° podziałką kątową	12AAM596
Podziałka kątowa 1°	12AAM594
Podziałka kątowa 1° (góra) okręgi koncentryczne w odstępach 1 mm (dół)	12AAM587
Pozioma dla 20X, pionowa 50X z 1 mm podziałkami	12AAM590
Siatka prostokątna (10 x 10 mm)	12AAM591
Siatka prostokątna (podziałka 1 mm)	12AAM593

Wszystkie produkty przeznaczone są do sprzedaży podmiotom gospodarczym. Charakterystyki produktów, w szczególności specyfikacje techniczne, są wiążące tylko na podstawie wyraźnie wyrażonej zgody. Ceny produktów są podawane na zapytanie.

Wyposażenie projektorów pomiarowych

Mocowanie przedmiotu

Dla projektorów i mikroskopów pomiarowych

Koniki kłowe

Nr	Maks. wysokość mierzonego przedmiotu [mm]	Waga [kg]
172-142	120	3,3



172-142

Podstawy koników kłowych

Nr	Maks. wysokość mierzonego przedmiotu [mm]	Waga [kg]
172-143	240	3,3



172-143

Uchwyt z zaciskiem

Nr	Maks. wysokość mierzonego przedmiotu [mm]	Waga [kg]
176-107	35	0,42



176-107

Stoliki obrotowe

Nr	Średnica efektywna [mm]	Rozdzielczość kątowa °	Zakres posuwu dokładnego	Waga [kg]
176-106	66	6		1,7
172-198	96	1	Dostępny	2,4
172-196	100	1		2,5
176-305	182		Dostępny	5,5
176-306	238		Dostępny	6,5

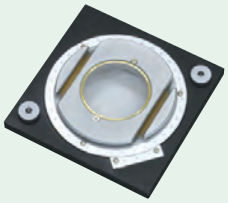

176-106

Imadło obrotowe

Nr	Zakres obrotu	Szerokość szczęk [mm]	Podziałka kątowa °	Maks. wysokość mierzonego przedmiotu [mm]	Waga [kg]
172-144	360°	40	5	60	2,8

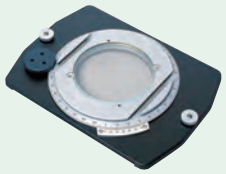

172-198

Przechylny uchwyt kłowy

Nr	Maks. średnica przedmiotu [mm]	Zakres przechyłu	Maks długość przedmiotu [mm]	Waga [kg]
176-105	70 (45) przy odchyleniu 10°	±10°	140	2,4
172-197	80 (65) przy odchyleniu 10°	±10°	140	2,5



172-144

Pryzmy z klamrą

Nr	Maks. średnica przedmiotu [mm]	Szerokość pryzmy [mm]	Waga [kg]
172-378	25	41	0,8
172-234	50	60	1,24



172-197

Uchwyt pionowy

Nr	Waga [kg]
172-132	1,3



172-234 - 172-378

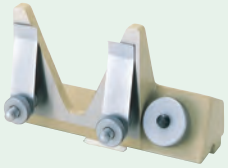

172-132

Wszystkie produkty przeznaczone są do sprzedaży podmiotom gospodarczym. Charakterystyki produktów, w szczególności specyfikacje techniczne, są wiążące tylko na podstawie wyraźnie wyrażonej zgody. Ceny produktów są podawane na zapytanie.

Obraz prosty i odwrócony

Obraz obiektu rzutowanego na ekran jest prosty, jeśli jest on zorientowany w taki sam sposób, jak obiekt na stole. Jeśli obraz jest odwrócony górą na dół i lewą strona na prawą oraz przemieszcza się on w kierunkach przeciwnych w do ruchu obiektu na stole (jak pokazuje rysunek poniżej) nazywany jest obrazem odwróconym.

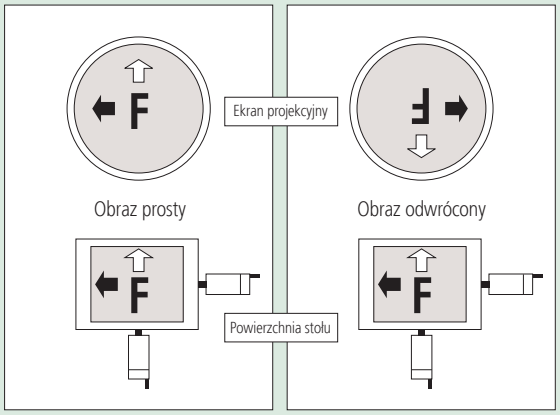

F Mierzony przedmiot
⬅ Ruch w osi X
⇦ Ruch w osi Y

Dokładność powiększenia

Dokładność powiększenia projektora przy stosowaniu określonego obiektywu wyznacza się poprzez rzutowanie obrazu obiektu referencyjnego i porównywanie rozmiaru obrazu tego obiektu mierzonego na ekranie z rozmiarem oczekiwanym (obliczonym na podstawie deklarowanego powiększenia) w celu obliczenia procentowej wartości dokładności powiększenia, według wzoru zamieszczonego poniżej. Obiekt referencyjny ma często postać małego liniału szklanego zwanego `mikrometrem szklanym' lub `liniałem wzorcowym', a jego powiększony obraz mierzony jest za pomocą większego liniału szklanego, znanego jako `liniał odczytowy'.
(Note that magnification accuracy is not the same as measuring accuracy.)

$$\Delta M(\%) = \frac{L - \ell M}{\ell M} \times 100$$

ΔM(%): Dokładność powiększenia wyrażona jako procentowa wartość nominalnego powiększenia obiektywu
L : Długość rzutowanego obrazu obiektu referencyjnego mierzona na ekranie
ℓ : Długość obiektu referencyjnego
M : Powiększenie obiektywu projekcyjnego

Typ oświetlenia

- Oświetlenie konturowe: Sposób oświetlania służący do obserwacji przedmiotu w świetle przechodzącym, wykorzystywany głównie do pomiaru obrazu konturowego mierzonego przedmiotu.
- Współosiowe oświetlenie powierzchni: Sposób oświetlania, przy którym przedmiot mierzony jest oświetlany światłem przechodzącym przez obiektyw, służy do obserwacji/pomiaru powierzchni. (Wymagane jest lustro półprzepuszczalne lub obiektyw z lustrem półprzepuszczalnym.)
- Oświetlenie powierzchni światłem padającym: Sposób oświetlenia powierzchni przedmiotu światłem z padającym boku osi optycznej. Zapewnia on obraz o zwiększonym kontraście, pozwalający na obserwacje trójwymiarowych cech powierzchni. Należy jednak pamiętać, że przy tej metodzie oświetlania mogą występować błędy pomiarów. (Wymagane jest lustro oświetlenia bocznego. Modele serii PJ-H30 są wyposażone w takie lustro.)

Telecentryczny system optyczny

System optyczny wykorzystujący fakt równoległego przebiegu promienia głównego do osi optycznej dzięki zastosowaniu przysłony w ognisku po stronie obrazu. Właściwością tego systemu jest to, że w wyniku przesuwania obiektu w osi optycznej jego obraz, chociaż traci ostrość, nie zmienia wymiarów.
W przypadku projektorów i mikroskopów pomiarowych, identyczny efekt uzyskuje się poprzez umieszczenie żarnika lampy w ognisku soczewki kondensorowej, co powoduje, że obiekt oświetlany jest promieniami równoległymi. (Patrz rysunek poniżej.)

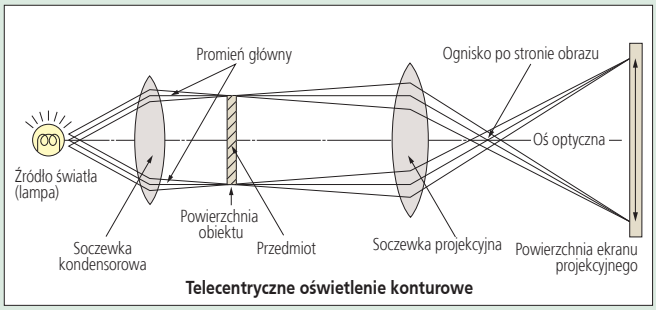

Telecentryczne oświetlenie konturowe

Odległość robocza

Jest to odległość od powierzchni soczewki obiektywu do powierzchni przedmiotu przy zogniskowaniu. Na poniższym rysunku oznaczona jest literą L.

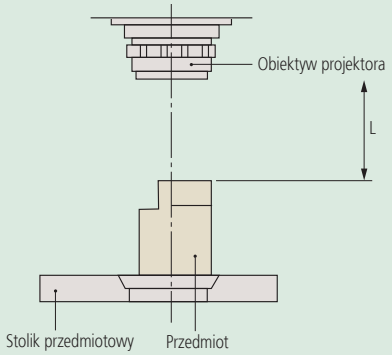

Błąd paralaksy

Jest to przemieszczenie obiektu względem stałego tła spowodowane zmianą pozycji obserwatora i skończoną odległością powierzchni obiektu od powierzchni tła.

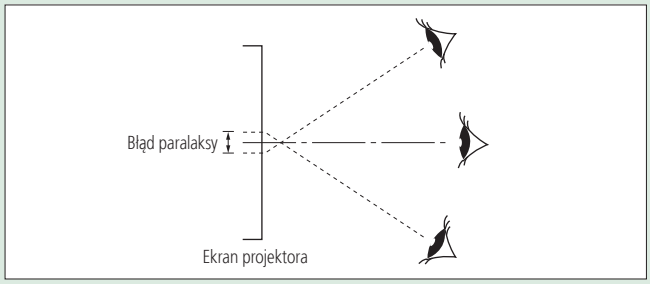

Średnica pola widzenia

Maksymalna średnica mierzonego przedmiotu obserwowana przy użyciu określonego obiektywu.

$$\text{Średnica pola widzenia (mm)} = \frac{\text{Średnica ekranu projektora}}{\text{Powiększenie stosowanego obiektywu}}$$

Przykład: Przy stosowaniu obiektywu o powiększeniu 5X w projektorze o ekranie ø500mm:
Średnica pola widzenia wynosi: $\frac{500\text{mm}}{5} = 100\text{mm}$

Wszystkie produkty przeznaczone są do sprzedaży podmiotom gospodarczym. Charakterystyki produktów, w szczególności specyfikacje techniczne, są wiążące tylko na podstawie wyraźnie wyrażonej zgody. Ceny produktów są podawane na zapytanie.

Przyrządy do pomiaru chropowatość powierzchni Surftest
Strona 509



Przyrządy do pomiaru konturu Contracer
Strona 526



Przyrządy do pomiaru chropowatości powierzchni i konturu Formtracer
Strona 532



Wyposażenie przyrządów Surftest, Contracer i Formtracer
Strona 540

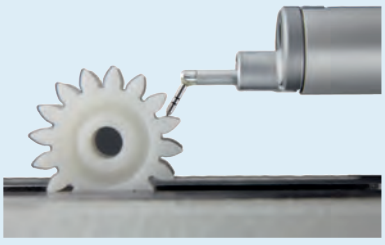

Przyrządy do pomiaru kształtu Roundtest
Strona 551



Wszystkie produkty przeznaczone są do sprzedaży podmiotom gospodarczym. Charakterystyki produktów, w szczególności specyfikacje techniczne, są wiążące tylko na podstawie wyraźnie wyrażonej zgody. Ceny produktów są podawane na zapytanie.

Surftest SJ-210

Seria 178 - Przenośny przyrząd do pomiaru chropowatości powierzchni

Przenośny przyrząd, który pozwala na łatwe i precyzyjne pomiary chropowatości powierzchni. Surftest SJ-210 posiada następujące zalety:

- System z płozą z przyjaznym dla użytkownika i intuicyjnym menu.
- Niezależność od zasilania sieciowego umożliwia pomiary w dowolnym miejscu.
- Kolorowy wyświetlacz LCD z podświetleniem o przekątnej **6 cm** [2,4"] zapewnia doskonałą czytelność.
- Zgodny z normami DIN EN ISO, VDA, ANSI, JIS, można też definiować własne ustawienia.
- Różnego typu napędy rozszerzają zakres zastosowań.
- Wyświetlanie wyników obliczeń, profili zmierzonych, krzywych nośności i amplitudowych.
- Menu w 21 językach.
- Obsługa za pomocą klawiszy na obudowie i pod odsuwaną pokrywą

Specyfikacja techniczna

Napęd	
Zakres pomiarowy	16 mm 4,8 mm [Typ S]
Przejazd	17,5 mm 5,6 mm [typ-S]
Prędkość pomiaru	0,25 mm/s ; 0,5 mm/s; 0,75 mm/s
Detektor	
Metoda pomiarowa	Różnicowo-indukcyjna
Zakres	360 µm
Końcówka	Diamentowa
Promień płozy	40 mm
Wyświetlacz	
Profile	Profil chropowatości (R), Motyw R, Profil DF i inne
Normy chropowatości	EN ISO, VDA, JIS, ANSI oraz ustawienia użytkownika
Filtr cyfrowy	Gauss, 2CR75, PC75
Cut-off	λc : 0,08 mm; 0,25 mm; 0,8 mm; 2,5 mm λs : 2,5 µm; 8 µm
Tolerancja	Kolorowa górna / dolna granica
Interfejs	USB, Digimatic, RS-232C, przełącznik nożny
Zasilanie	Zasilacz sieciowy lub wbudowany akumulator

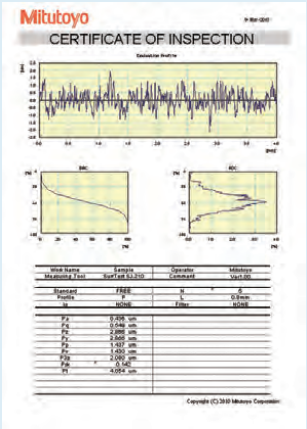

Oprogramowanie
USB COMMUNICATION TOOL
do pobrania bezpłatnie ze strony www.mitutoyo.eu
wymagana rejestracja
(patrz strona Oprogramowanie opcjonalne - USB Communication Tool)

Patrz broszura Surftest SJ-210

Zeskanuj kod QR swoim urządzeniem mobilnym i oglądaj na kanale YouTube filmy z naszymi produktami.



SJ-210

Metryczne

Możliwość przełączania pomiędzy 16 językami:
Japoński, Angielski, Niemiecki, Francuski, Włoski, Hiszpański, Portugalski, Czeski, Polski, Węgierski, Turecki, Szwedzki, Holenderski, Koreański, Chiński tradycyjny, Chiński uproszczony

Nr	Nacisk pomiarowy detektora [mN]	Kąt końcówki	Promień końcówki pomiarowej µm [µm]	Opis	Waga
178-560-01D	0,75	60°	2	Model SJ-210	500g
178-562-01D	0,75	60°	2	Model SJ-210R	500g
178-564-01D	0,75	60°	2	Model SJ-210S	500g

Metryczne

Możliwość przełączania pomiędzy 16 językami:
Japoński, Angielski, Niemiecki, Francuski, Włoski, Hiszpański, Portugalski, Czeski, Polski, Węgierski, Turecki, Szwedzki, Holenderski, Koreański, Chiński tradycyjny, Chiński uproszczony

Nr	Nacisk pomiarowy detektora [mN]	Kąt końcówki	Promień końcówki pomiarowej µm [µm]	Opis	Waga
178-560-03D	0,75	60°	2	Model SJ-210	500g

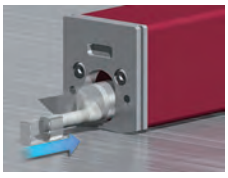

Standard



Typ R



Typ S

Wszystkie produkty przeznaczone są do sprzedaży podmiotom gospodarczym. Charakterystyki produktów, w szczególności specyfikacje techniczne, są wiążące tylko na podstawie wyraźnie wyrażonej zgody. Ceny produktów są podawane na zapytanie.

Surftest SJ-210

Seria 178 - Przenośny przyrząd do pomiaru chropowatości powierzchni

SJ-210R - System z odjazdem końcówki

- Przed rozpoczęciem pomiaru detektor nie jest w kontakcie z powierzchnią przedmiotu pomiaru (pozycja bezpieczna). W chwili rozpoczęcia pomiaru detektor obniża się do powierzchni przedmiotu podczas jednoczesnego przemieszczania napędu w kierunku X. Przy powrocie, przed przejazdem do pozycji startowej detektor unosi się ponad powierzchnię przedmiotu. Pozwala to uniknąć uszkodzenia końcówki pomiarowej gdy mierzona powierzchnia nie jest dobrze widoczna.

SJ-210S (szczegółowe informacje w dalszej części tego rozdziału)

- Możliwość przejazdu poprzecznego modelu SJ-210S pozwala na pomiary powierzchni w kierunku poprzecznym do osi detektora, np. powierzchni nośnych wałów korbowych, części kołnierzy i kryz lub głębokich rowków.



SJ-210

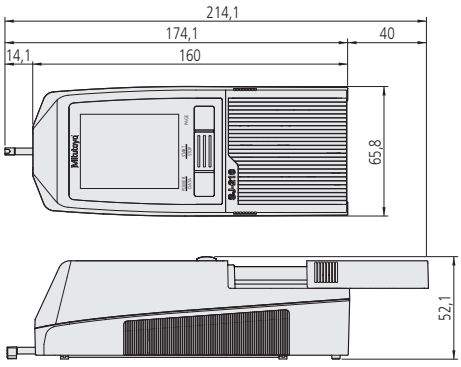

Wymiary



178-029 (pokazany z SJ-210)

Specyfikacja uzupełniająca

Pozostałe wyposażenie	Inne elementy wyposażenia opcjonalnego i standardowego zamieszczono na liście w dalszej części tego rozdziału

Wyposażenie specjalne

Nr	Opis
178-029	Statyw granitowy (12AAA221 wymagany dla SJ-210/310)
178-033	Przyrząd pomocniczy dla przedmiotów cylindrycznych
178-034	Przyrząd pomiarowy jako mocowanie uniwersalne
178-035	Przyrząd pomocniczy do pomiarów wewnątrz rur
12AAA221	Adapter do statywu magnet.
178-230-2	Napęd standardowy 17,5 mm
178-235	Napęd typu R - 17,5 mm
178-233-2	Napęd typu S - 5,6 mm
936937	Kabel Digimatic (1m)
965014	Kabel Digimatic (2 m)
02AZD790D	Kabel danych U-WAVE
06ADV380D	Kabel USB ITD (2m)
12BAA303	Kabel przedłużający do połączeń 1 m



Otwarta osłona klawiatury



Widok z tyłu

Wszystkie produkty przeznaczone są do sprzedaży podmiotom gospodarczym. Charakterystyki produktów, w szczególności specyfikacje techniczne, są wiążące tylko na podstawie wyraźnie wyrażonej zgody. Ceny produktów są podawane na zapytanie.

Surftest SJ-310

Seria 178 - Przenośny przyrząd do pomiaru chropowatości powierzchni

Ten przenośny przyrząd do pomiaru chropowatości powierzchni, pozwala na łatwe i dokładne wykonywanie pomiarów.
Surftest SJ-310 oferuje następujące korzyści:

- System z płozą, dotykowym wyświetlaczem i zintegrowaną drukarką.
- Niezależność od zasilania sieciowego.
- Łatwe w obsłudze, intuicyjne menu.
- Duży **14,5cm** [5,7"] kolorowy wyświetlacz LCD o wysokiej czytelności.
- Zgodność z normami międzynarodowymi: EN ISO, VDA, ANSI, JIS. Możliwość wprowadzania własnych ustawień.
- SJ-310 może przechowywać do 10 ustawień pomiarów. Do 500 z opcjonalną kartą SD.
- Funkcje analizy statystycznej i kolorowa ocena tolerancji.
- 2 oddzielne ustawienia analizy pomiaru dla 1 pomiaru.
- Każda funkcja z osobna może być zabezpieczona hasłem.
- Menu w 16 językach.

Specyfikacja techniczna

Napęd	
Zakres pomiarowy	16 mm 4,8 mm [Typ S]
Przejazd	17,5 mm 5,6mm [typ S]
Prędkość pomiaru	0,25 mm/s; 0,5 mm/s; 0,75 mm/s
Detektor	
Metoda pomiarowa	Różnicowo-indukcyjna
Zakres	360 µm
Końcówka	Końcówka diamentowa
Promień płozy	40 mm
Wyświetlacz	
Profile	Profil chropowatości (R), Motyw R, Profil DF i inne
Normy chropowatości	EN ISO, VDA, JIS, ANSI oraz ustawienia własne
Filtr cyfrowy	Gaussa, 2CR75, PC75
Cut-off	λc : 0,08 mm; 0,25 mm; 0,8 mm; 2,5 mm; 8 mm λs : 2,5 µm; 8 µm
Drukarka	Drukarka termiczna
Tolerancja	Kolorowa górna / dolna granica
Interfejs	USB, Digimatic, RS-232C, Przełącznik nożny
Zasilanie	Zasilacz sieciowy lub akumulator

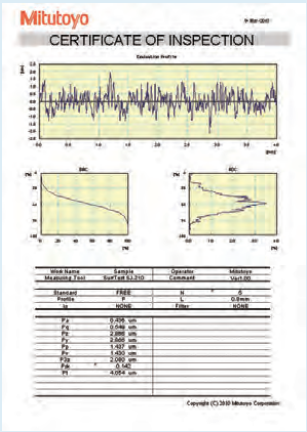

Oprogramowanie
USB COMMUNICATION TOOL
do pobrania bezpłatnie ze strony www.mitutoyo.eu
wymagana rejestracja
(patrz strona Oprogramowanie opcjonalne - USB Communication Tool)

Patrz broszura Surftest SJ-310

Zeskanuj kod QR swoim urządzeniem mobilnym i oglądaj na kanale YouTube filmy z naszymi produktami.



SJ-310

Metryczne

Nr	Nacisk pomiarowy detektora [mN]	Kąt końcówki	Promień końcówki pomiarowej µm [µm]	Opis	Waga
178-570-01D	0,75	60°	2	Model SJ-310	1,7 kg
178-572-01D	0,75	60°	2	Model SJ-301R	
178-574-01D	0,75	60°	2	Model SJ-301S	



Typ standardowy



Typ R



Typ S

Wszystkie produkty przeznaczone są do sprzedaży podmiotom gospodarczym. Charakterystyki produktów, w szczególności specyfikacje techniczne, są wiążące tylko na podstawie wyraźnie wyrażonej zgody. Ceny produktów są podawane na zapytanie.

Surftest SJ-210 i SJ-310 - Typ-S

Seria 178 - Przenośny przyrząd do pomiarów poprzecznych z napędem Typu-S

Moduł napędu poprzecznego typu S przeznaczony dla Surftest SJ-210 i SJ-310. Posiada on następujące cechy:

- Kompatybilny z konwencjonalnymi urządzeniami Surftest SJ-210 S / SJ-301.
- Podłącza się go do jednostki głównej, tak jak inne napędy.
- Typowym zastosowaniem napędu typu S jest pomiar powierzchni łożyska głównego wału korbowego, jak na rysunku poniżej. Po rozpoczęciu pomiaru napęd typu S przesuwa końcówkę pomiarową poprzecznie do osi napędu dokonując pomiaru chropowatości w osi wału korbowego. Przejazd poprzeczny upraszcza pomiary chropowatości powierzchni w warunkach bardzo ograniczonej przestrzeni, które przez długi czas stanowiły poważny problem przy stosowaniu przyrządów konwencjonalnych, umożliwiających jedynie pomiary wzdłużne.

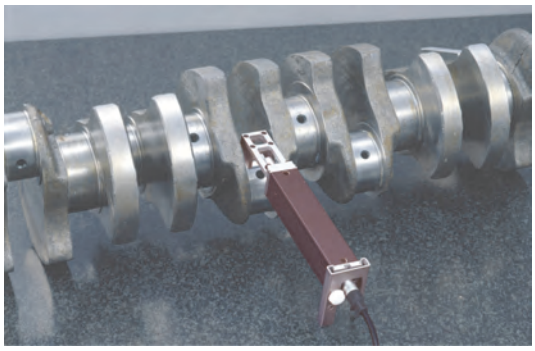



Specyfikacja techniczna

Przejazd	5,6 mm
Prędkość pomiaru	0,25 mm/s; 0,5 mm/s; 0,75 mm/s

Wyposażenie specjalne

Nr	Opis
178-029	Statyw granitowy (12AAA221 wymagany dla SJ-210/310)
12AAA221	Adapter do statywu magnet.
178-230-2	Napęd standardowy 17,5 mm
178-235	Napęd typu R - 17,5 mm
178-233-2	Napęd typu S - 5,6 mm

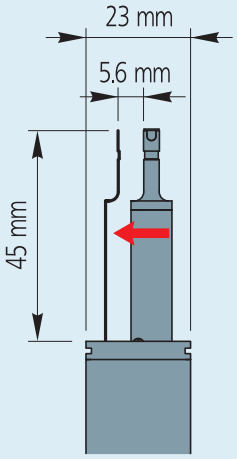

Liniowe przemieszczenie napędu typu S

Zestaw napędu typu S: [zaw. 178-233-2 - 12AAE644 - 12AAE643]

Nr	Posuw [mm]	Nacisk pomiarowy detektora [mN]	Kąt końcówki	Promień końcówki pomiarowej µm [µm]
178-234-2	5,6 mm	0,75	60°	2

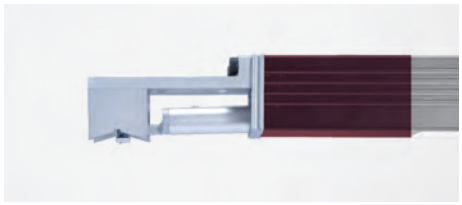

12AAE644
Adapter pryzmowy



12AAE643
Adapter punktowy

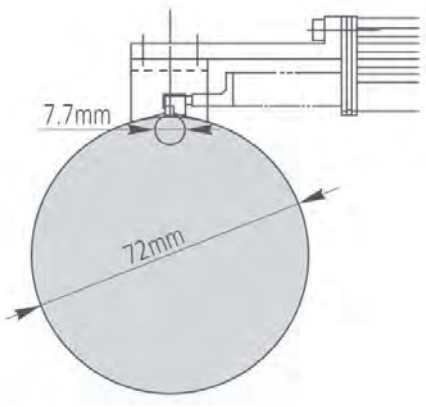

12AAE644
Adapter pryzmowy (standard)

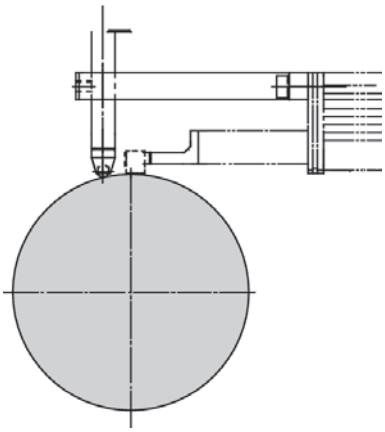

12AAE643
Adapter punktowy (standard)

Wszystkie produkty przeznaczone są do sprzedaży podmiotom gospodarczym. Charakterystyki produktów, w szczególności specyfikacje techniczne, są wiążące tylko na podstawie wyraźnie wyrażonej zgody. Ceny produktów są podawane na zapytanie.

Wyposażenie SJ-210 oraz SJ-310

Seria 178 - Wyposażenie standardowe i opcjonalne przyrządów Surftest SJ-210 / SJ-301

Model			Surftest SJ-210		Surftest SJ-210R		Surftest SJ-210S		Surftest SJ-310		Surftest SJ-310R		Surftest SJ-310S	
Nr		Opis	Std	Opc	Std	Opc	Std	Opc	Std	Opc	Std	Opc	Std	Opc
12AAA210		Trzpień przedłużający 50 mm		●		●				●		●		
12AAA216		Stopki do regulacji wysokości		●		●			●					
12AAA217		Płoza (części płaskie)		●		●			●		●			
12AAA218		Płoza (części cylindryczne)		●		●			●		●			
12AAA219		Adapter do pracy w pozycji pionowej		●		●				●		●		
12AAA221		Adapter do mocowania SJ na statywie magnetycznym		●		●		●		●		●		●
12AAA222		Adapter do mocowania SJ na wysokościomierzu		●		●		●		●		●		●
12AAA882D		Kabel połączeniowy RS-232C								●		●		●
12AAD510		Kabel USB dla SJ-310 / SJ-410								●		●		●
12AAE643		Adapter punktowy					●						●	
12AAE644		Adapter pryzmowy					●						●	
12AAJ088		Przełącznik nożny		●		●		●		●		●		●
12AAL066		Folia ochronna dla wyświetlacza (5 arkuszy)		●		●		●						
12AAL067		Kabel RS-232C		●		●		●						
12AAL068D		Kabel USB dla SJ-210		●		●		●						
12AAL069		Karta pamięci		●		●		●		●		●		●
12AAN040		Folia ochronna								●		●		●
12AAN046		Bateria							●		●		●	
12BAA303		Kabel przedłużający do połączeń 1 m	●		●		●			●		●		●
12BAG834		Rysik do panelu dotykowego							●		●		●	
12BAK700		Tabela kalibracyjna	●		●		●		●		●		●	
12BAK728		Zasilacz sieciowy 9V	●		●		●							
12BAL402		Folia ochronna dla ekranu dotykowego							●		●		●	
357651		Zasilacz sieciowy 12V							●		●		●	
178-029		Przyrząd pomocniczy do pomiaru rur		●		●		●		●		●		●
178-230-2		Napęd standardowy 17,5 mm	●			●		●	●			●		●
178-233-2		Napęd typu R - 5,6 mm		●		●	●			●		●	●	
178-235		Napęd typu R - 17,5 mm		●	●			●		●	●			●
178-296		Detektor standardowy 2 µm; 0,75 mN	●		●				●		●			
178-383		Detektor do małych otworów Ø4,5 mm,2 µm, 0,75mN		●		●				●		●		
178-384		Detektor do małych otworów Ø2,8 mm,2 µm, 0,75mN		●		●				●		●		
178-385		Detektor do głębokich rowków 2 µm, 0,75 mN		●		●				●		●		
178-386		Detektor dla napędu S 5 µm, 4 mN		●		●	●			●		●	●	
178-387		Detektor dla napędu S 2 µm, 0,75 mN		●		●	●			●		●	●	
178-388		Detektor do powierzchni kół zębatych 2 µm, 0,75mN		●		●				●		●		
178-390		Detektor 5µm, 4mN		●		●				●		●		
178-391		Detektor do materiałów miękkich 10 µm, 4 mN		●		●				●		●		
178-392		Detektor do małych otworów Ø 4,5 mm, 5 µm, 4 mN		●		●				●		●		
178-393		Detektor do małych otworów Ø 2,8 mm, 5 µm, 4 mN		●		●				●		●		
178-394		Detektor do pomiaru w głębokich rowkach 5 µm, 4 mN		●		●				●		●		
178-398		Detektor do zębów kół zębatych 5 µm, 4 mN, 90°		●		●				●		●		
178-421DDS		Zestaw drukarki SJ-210		●		●		●						
178-601		Wzorzec chropowatości 3 µm	●		●			●	●		●		●	
178-604		Wzorzec chropowatości 0,4/3 µm		●		●		●		●		●		●
178-605		Wzorzec chropowatości 1 µm		●		●	●			●		●	●	
270732		Papier do drukarki (5 rolek)		●		●		●	●		●		●	

Wszystkie produkty przeznaczone są do sprzedaży podmiotom gospodarczym. Charakterystyki produktów, w szczególności specyfikacje techniczne, są wiążące tylko na podstawie wyraźnie wyrażonej zgody. Ceny produktów są podawane na zapytanie.

Mitutoyo

Wyposażenie SJ-210 oraz SJ-310

Seria 178

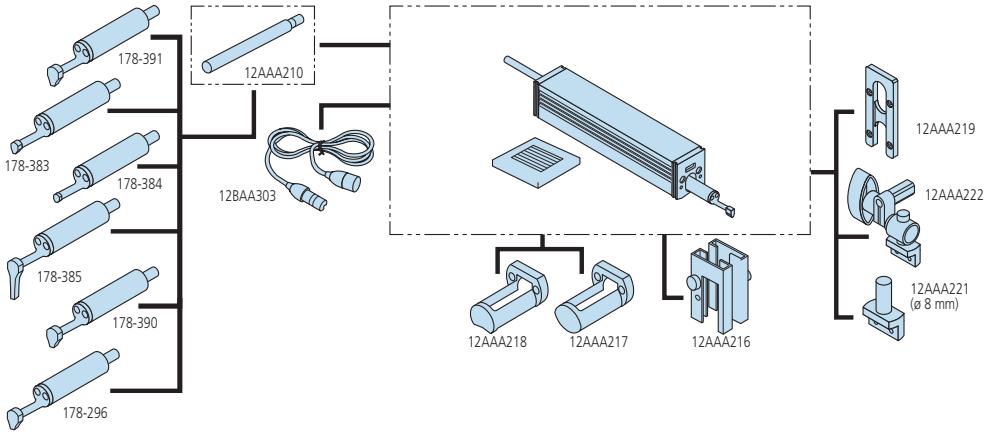

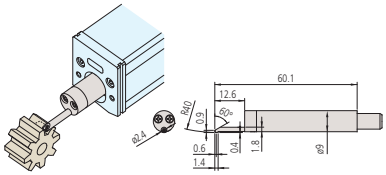

178-388/178-398

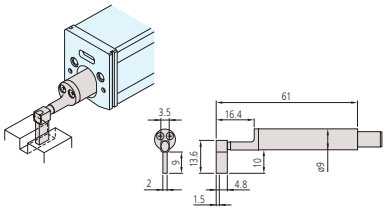

178-385/178-394

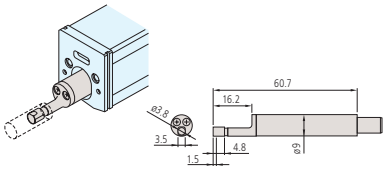

178-383/178-392

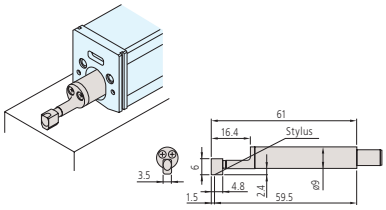

178-390/178-387
178-296/178-386

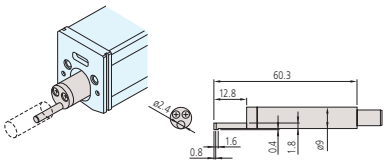

178-384/178-393

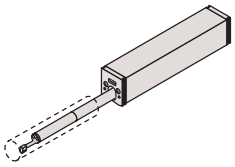

12AAA210

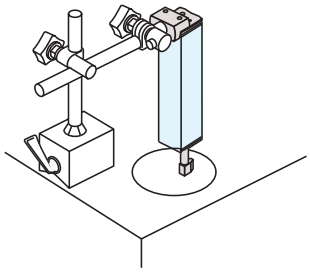

12AAA221

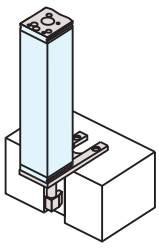

12AAA219

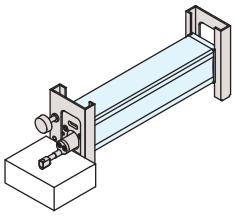

12AAA216

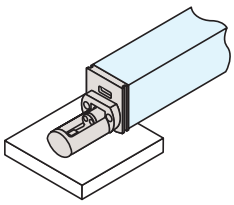

12AAA217

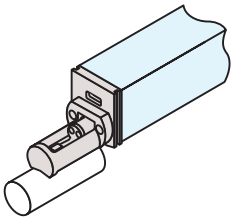

12AAA218

Wyposażenie specjalne

Nr	Opis
178-033	Przyrząd pomocniczy dla przedmiotów cylindrycznych
178-034	Przyrząd pomiarowy jako mocowanie uniwersalne
178-035	Przyrząd pomocniczy do pomiarów wewnątrz rur

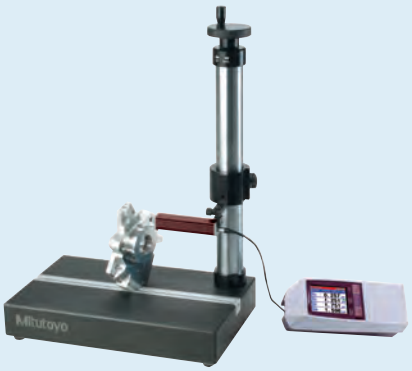

178-029
(pokazany z 12AAA221 + SJ-210)

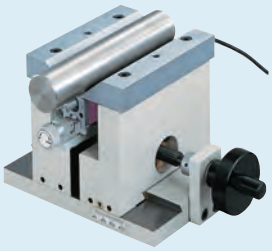

178-033

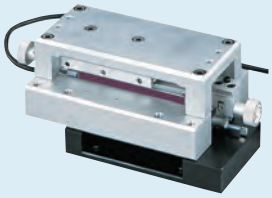

178-034



178-035

Wszystkie produkty przeznaczone są do sprzedaży podmiotom gospodarczym. Charakterystyki produktów, w szczególności specyfikacje techniczne, są wiążące tylko na podstawie wyraźnie wyrażonej zgody. Ceny produktów są podawane na zapytanie.

Surftest SJ-410

Seria 178 - Przenośne przyrządy do pomiaru chropowatości

Przenośny przyrząd do pomiaru chropowatości powierzchni umożliwiające łatwe i dokładne wykonanie pomiarów.
Surftest SJ-410 posiada następujące cechy:

- Chropowatościomierz bezpłozowy wyposażony w dotykowy panel operatorski i zintegrowaną drukarkę.
- Niezależny od zasilania sieciowego.
- Łatwe w obsłudze, intuicyjne menu.
- Duży **14,5 cm** [5,7"] kolorowy wyświetlacz LCD zapewnia dobrą czytelność.
- Bezpłozowy detektor umożliwia pomiar profilu pierwotnego (P), profilu chropowatości (R) i profilu falistości (W).
- Kompensacja krzywizny i nachylenia profilu.
- Zgodność z normami międzynarodowymi : EN ISO, VDA, ANSI, JIS. Możliwość wprowadzania własnych ustawień.
- SJ-410 może przechowywać do 10 ustawień pomiarów w pamięci wewnętrznej. Do 500 na opcjonalnej karcie SD.
- Dwa oddzielne zestawy ustawień analizy dla jednego pomiaru.
- Wiele z funkcji może być zabezpieczonych hasłem.
- Menu w 16 językach.
- Współpraca z opcjonalnym modułem dojazdu automatycznego, modułem regulacji osi X i cyfrowym modułem regulacji pochylenia.

Specyfikacja techniczna

Napęd	
Przejazd	SJ-411: 25 mm SJ-412: 50 mm
Prędkość pomiaru	0,05 mm/s; 0,1 mm/s; 0,2 mm/s; 0,5 mm/s; 1 mm/s
Detektor	
Metoda pomiarowa	Bez płozy - Różnicowo-indukcyjna
Zakres	800 µm, 80 µm, 8 µm (do 2,4 mm z dodatkową końcówką)
Pozycjonowanie	±1,5° (przechylanie), 10 mm (góra/dół)
Wyświetlacz	
Profile	Profil pierwotny (P), Profil chropowatości (R), Falistość (W), MOTYW (R, W) i wiele innych
Normy	EN ISO, VDA, JIS, ANSI i ustawienia użytkownika
Wykresy analiz	BAC, ADC
Filtr cyfrowy	Gauss, 2CR75, PC75
Cut-off	λc : 0,08 mm; 0,25 mm; 0,8 mm; 2,5 mm; 8 mm λs : 2,5 µm; 8 µm; 25 µm
Drukarka	Drukarka termiczna
Tolerancja	Kolorowa górna / dolna granica
Interfejs	USB, Digimatic, RS-232C, gniazdo przełącznika nożnego
Zasilanie	Zasilacz sieciowy lub akumulator

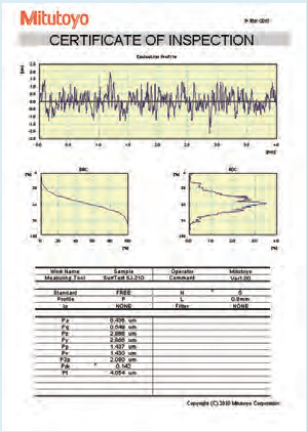

Oprogramowanie
USB COMMUNICATION TOOL
do pobrania bezpłatnie ze strony www.mitutoyo.eu
wymagana rejestracja
(patrz strona Oprogramowanie opcjonalne - USB Communication Tool)

Patrz broszura Surftest SJ-410

Zeskanuj kod QR swoim urządzeniem mobilnym i oglądaj na kanale YouTube filmy z naszymi produktami.



SJ-410

Surftest SJ-411
Zakres posuwu : 25 mm
Prostoliniowość posuwu : 0,3 µm/25 mm

Nr	Nacisk pomiarowy detektora [mN]	Kąt końcówki	Promień końcówki pomiarowej µm [µm]
178-580-01D	0,75	60°	2
178-580-02D	4	90°	5

Model SJ-412
Zakres posuwu : 50 mm
Prostoliniowość posuwu : 0,5 µm / 50 mm

Nr	Nacisk pomiarowy detektora [mN]	Kąt końcówki	Promień końcówki pomiarowej µm [µm]
178-582-01D	0,75	60°	2
178-582-02D	4	90°	5

Wszystkie produkty przeznaczone są do sprzedaży podmiotom gospodarczym. Charakterystyki produktów, w szczególności specyfikacje techniczne, są wiążące tylko na podstawie wyraźnie wyrażonej zgody. Ceny produktów są podawane na zapytanie.

Surftest SJ-410

Seria 178 - Przenośne przyrządy do pomiaru chropowatości



Pomiar w głębokim rowku



Pomiar od spodu



Pomiar powierzchni zakrzywionych

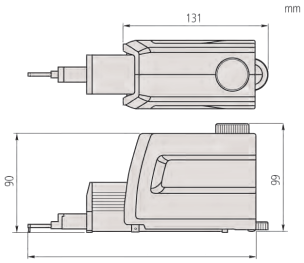

Napęd SJ-411: 207,5 mm /
SJ-412: 234 mm



Wyposażenie opcjonalne:

- Moduł autodojazdu 178-010
- Moduł regulacji osi X 178-020
- Moduł regulacji przechyłu 178-030



Przedmiot dostawy



178-039
(pokazany z SJ-411)

Specyfikacja uzupełniająca

Wyposażenie opcjonalne	Pozostałe wyposażenie standardowe i opcjonalne wymieniono w dalszych częściach katalogu w różnych działach dotyczących wyposażenia i końcówek pomiarowych.

Wyposażenie specjalne

Nr	Opis
178-396-2	Detektor 0,75 mN
178-397-2	Detektor 4 mN
178-047	Stolik przesuwny trójosiowy
178-048	Stolik poziomujący D.A.T.
178-042-1	Stolik poziomujący XY Digimatic 25 mm x 25 mm
178-043-1	Stolik poziom. XY 25 mm x 25 mm
178-605	Wzorzec chropowatości Ra = 1µm
178-610	Wzorzec (1, 2, 5, 10 µm)
178-611	Wzorzec wysokości odniesienia (2, 10) µm
178-019	Imadło precyzyjne
12AAB358	Adapter do mocowania na cylindrach ø15 - 60 mm
936937	Kabel Digimatic (1m)
965014	Kabel Digimatic (2 m)
02AZD790D	Kabel danych U-WAVE
12AAD510	Kabel USB
12AAL069	Kabel łączący RS-232 C
12AAG202	Przedłużka detektora 50 mm
12AAG203	Przedłużka det. 100 mm
178-093	Stołowy izolator drgań
Statywy	
178-039	Statyw granitowy

Artykuły eksploatacyjne

Nr	Opis
12AAB355	Osłona czołowa detektora
12BAG834	Rysik panelu dotykowego
12BAL402	Folia ochronna dla ekranu dotykowego
12AAN046	Bateria
270732	Papier do drukarki (5 rolek)



178-048
Stolik poziomujący D.A.T.

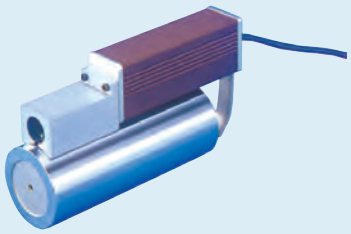

12AAB358
Mocowanie na cylindrze

Wszystkie produkty przeznaczone są do sprzedaży podmiotom gospodarczym. Charakterystyki produktów, w szczególności specyfikacje techniczne, są wiążące tylko na podstawie wyraźnie wyrażonej zgody. Ceny produktów są podawane na zapytanie.

Surftest SJ-500

Seria 178 - Przyrządy do pomiaru chropowatości powierzchni

Precyzyjny, wysokiej klasy przenośny przyrząd do pomiaru chropowatości powierzchni, umożliwia łatwe i dokładne wykonanie pomiaru.
Surftest SJ-500 posiada następujące cechy:

- Bezpłozowy detektor do pomiaru profilu pierwotnego (P), profilu chropowatości (R) i profilu falistości (W) i innych.
- Przyjazny użytkownikowi sterownik zapewniający wysokiej precyzji pomiary chropowatości powierzchni.
- Duży **19 cm** [7,5"], kolorowy TFT LCD z panelem dotykowym.
- Łatwe do odczytu i proste w obsłudze menu.
- Zgodność z normami międzynarodowymi : EN ISO, VDA, ANSI, JIS. Możliwość wprowadzania własnych ustawień.
- Wbudowany w sterownik joystick pozwala na szybkie i łatwe pozycjonowanie. Pokrętło posuwu ręcznego umożliwia dokładne pozycjonowanie małych końcówek pomiarowych dla pomiarów powierzchni małych otworów.
- Detektor umożliwia przemieszczanie końcówki pomiarowej w pod kątem 90°. Idealny do pomiaru wałów korbowych i w ograniczonej przestrzeni.
- Przyrząd może być wykorzystywany jako wolnostojący lub zamontowany na statywie.



SJ-500

Specyfikacja techniczna

Napęd	
Przejazd	50 mm
Prędkość pomiaru	0,02 - 5 mm/s
Prędkość przejazdu	0 - 20 mm/s lub operowanie joystickiem
Prostoliniowość przejazdu	0,2 µm / 50 mm
Detektor	
Metoda pomiarowa	Bez płozy, Różn.-indukcyjna
Zakres	800µm; 80µm; 8µm (do 2,4mm z opcjonalną końcówką)
Pozycjonowanie	±1,5°(przechył) 30mm(góra/dół)
Wyświetlacz	
Profile	Profil pierwotny (P), Profil chropowatości (R), Falistość (W), MOTYW (R, W) i inne
Normy	EN ISO, VDA, JIS, ANSI i ustawienia użytkownika
Wykresy analiz	BAC, ADC
Filtr cyfrowy	Gauss, 2CR75, PC75, RobustSpline
Cut-off	λc: 0,025mm; 0,08mm; 0,25mm; 0,8mm; 2,5mm; 8mm; 25mm λs: 0,25µm; 0,8µm; 2,5µm; 8µm; 25µm; 80µm; 250µm; Brak λf: 0,08mm; 0,25mm; 0,8mm; 2,5mm; 8mm; 25mm; Brak
Drukarka	Termiczna

Wyposażenie specjalne

Nr	Opis
178-396-2	Detektor 0,75 mN
178-397-2	Detektor 4 mN
178-085	Statyw granitowy 600x450x710 mm
178-089	Statyw granitowy 400x250x578 mm
178-047	Stolik przesuwny trójosiowy
178-048	Stolik poziomujący D.A.T.
178-042-1	Stolik poziomujący XY Digimatic 25 mm x 25 mm
178-043-1	Stolik poziom. XY 25 mm x 25 mm
12AAG202	Przedłużka detektora 50 mm
12AAG203	Przedłużka det. 100 mm
178-093	Stołowy izolator drgań

Nr	Nacisk pomiarowy detektora [mN]	Kąt końcówki	Promień końcówki pomiarowej µm [µm]
178-532-02D	4	90°	5
178-532-01D	0,75	60°	2

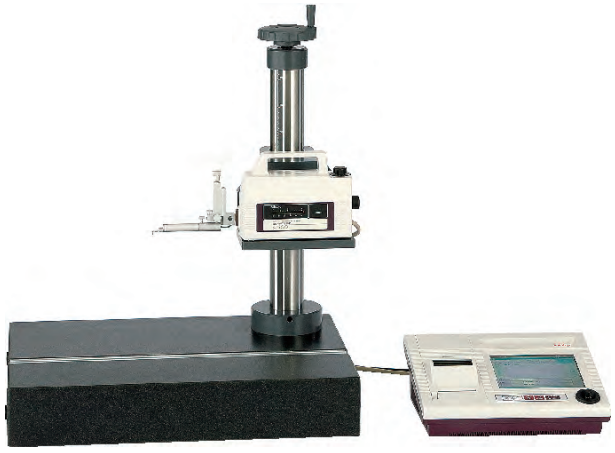

SJ-500 z opcjonalnym statywem z kolumną



Widok ekranu

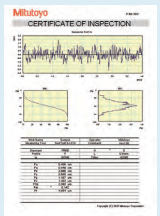

Oprogramowanie USB COMMUNICATION TOOL do pobrania bezpłatnie ze strony www.mitutoyo.eu wymagana rejestracja (patrz strona USB Communication Tool)

Patrz broszura POMIARY POWIERZCHNI

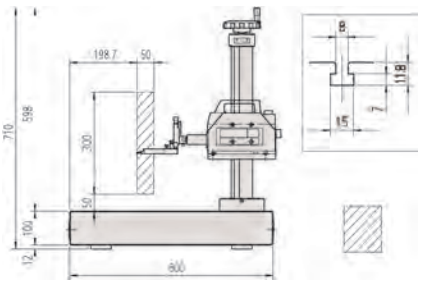

178-085
600x450x710 mm

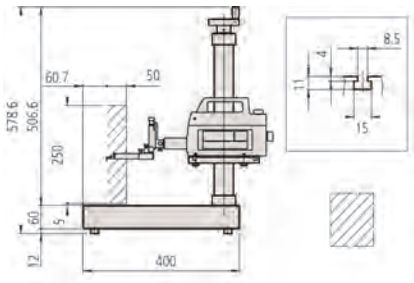

178-089
400x250x578 mm

Surftest SV-2100

Seria 178 - Przyrządy do pomiaru chropowatości powierzchni

Stacjonarny przyrząd do łatwego i dokładnego pomiaru chropowatości powierzchni.
Surftest SV-2100 posiada następujące cechy:

- Mocowanie na statywie z granitową podstawą i kolumną ręczną lub motoryczną.
- Duży dotykowy **19 cm** [7,5"] kolorowy wyświetlacz TFT LCD zapewnia wysoką czytelność i funkcjonalność ekranu dotykowego.
- Przyjazne użytkownikowi menu modułu sterującego, zapewniającego wysokiej precyzji pomiar chropowatości powierzchni .
- Zgodność z normami EN ISO, VDA, ANSI, JIS. Możliwość definiowania własnych ustawień.
- Przeznaczony do pracy w warunkach warsztatowych.



SV-2100S4



SV-2100M4

Model SV-2100H4
Przejazd pionowy : 550 mm - kolumna motoryczna
Wymiary płyty granitowej (SxG) : 600 x 450 mm

Nr	Nacisk pomiarowy detektora [mN]	Kąt końcówki	Promień końcówki pomiarowej µm [µm]
178-682-01D	0,75	60°	2
178-682-02D	4	90°	5

Model SV-2100M4
Przejazd pionowy : 350 mm - kolumna ręczna
Wymiary płyty granitowej (SxG) : 600 x 450 mm

Nr	Nacisk pomiarowy detektora [mN]	Kąt końcówki	Promień końcówki pomiarowej µm [µm]
178-636-01D	0,75	60°	2
178-636-02D	4	90°	5

Model SV-2100S4
Przejazd pionowy : 350 mm - kolumna motoryczna
Wymiary płyty granitowej (SxG) : 600 x 450 mm

Nr	Nacisk pomiarowy detektora [mN]	Kąt końcówki	Promień końcówki pomiarowej µm [µm]
178-680-01D	0,75	60°	2
178-680-02D	4	90°	5

Model SV-2100W4
Przejazd pionowy : 550 mm - kolumna motoryczna
Wymiary płyty granitowej (SxG) : 1000 x 450 mm

Nr	Nacisk pomiarowy detektora [mN]	Kąt końcówki	Promień końcówki pomiarowej µm [µm]
178-684-01D	0,75	60°	2
178-684-02D	4	90°	5

Specyfikacja techniczna

Napęd	
Przejazd	100 mm
Prędkość pomiaru	0,02 - 5 mm/s
Prędkość napędu	X = 0-40 mm/s Z2 = 0-20 mm/s lub operowanie joystickiem
Prostoliniowość przejazdu	0,15 µm / 100 mm
Detektor	
Metoda pomiarowa	Bez płozy, rózn.-indukcyjna
Zakres	800µm; 80µm; 8µm (do 2,4mm z opcjonalną końcówką)
Wyświetlacz	
Profile	Profil pierwotny (P), Profil chropowatości (R), Falistość (W), MOTYW (P, R, W) i wiele innych
Normy	EN ISO, VDA, JIS, ANSI i ustawienia użytkownika
Wykresy analiz	BAC, ADC
Filtr cyfrowy	Gauss, 2CR75, PC75, RobustSpline
Cut-off	λc: 0,025mm; 0,08mm; 0,25mm; 0,8mm; 2,5mm; 8mm; 25mm; 80mm λs: 0,25µm; 0,8µm; 2,5µm; 8µm; 25µm; 80µm; 250µm; Brak λf: 0,08mm; 0,25mm; 0,8mm; 2,5mm; 8mm; 25mm; 80mm; Brak
Drukarka	Termiczna

Wyposażenie specjalne

Nr	Opis
12AAG202	Przedłużka detektora 50 mm
12AAG203	Przedłużka det. 100 mm
218-001	Krzyżowy stolik przesuwny zakres XY: 100x50mm
218-003	Imadło obrotowe (do dużych obciążeń)



Widok ekranu

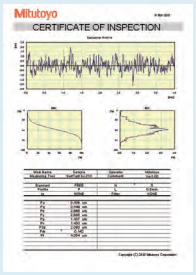

Oprogramowanie USB COMMUNICATION TOOL
do pobrania bezpłatnie ze strony www.mitutoyo.eu
wymagana rejestracja
(patrz strona USB Communication Tool)

Patrz broszura POMIARY POWIERZCHNI

Wszystkie produkty przeznaczone są do sprzedaży podmiotom gospodarczym. Charakterystyki produktów, w szczególności specyfikacje techniczne, są wiążące tylko na podstawie wyraźnie wyrażonej zgody. Ceny produktów są podawane na zapytanie.

Surftest SJ-500P - SV-2100P

Series 178 - Przyrządy do pomiaru chropowatości powierzchni z oprogramowaniem FORMTRACEPAK

Są to przyrządy do pomiaru chropowatości powierzchni z oprogramowaniem FORMTRACEPAK. Oprogramowanie FORMTRACEPAK posiada następujące cechy:

- Oprogramowanie FORMTRACEPAK wykonuje wszystkie analizy zgodnie z przewidzianymi normami, takimi jak EN ISO, VDA, ANSI, JIS, jak również te definiowane przez użytkownika.
- Oprogramowanie FORMTRACEPAK umożliwia analizę konturu mieszczącego się w zakresie pomiarowym.
- Oprogramowanie FORMTRACEPAK oferuje pełne sterowanie systemu pomiarowego, analizy i raporty pomiarowe.
- SJ-500 typu P pracujący pod kontrolą programu FORMTRACEPAK posiada wszystkie zalety SJ-500 i SV-2100.

Specyfikacja techniczna

Napęd	
Przejazd	50 mm
Prędkość pomiaru	0,02 - 5 mm/s
Prędkość napędu	0-20 mm/s
Prostoliniowość przejazdu	0,2 µm / 50 mm
Detektor	
Metoda pomiarowa	Bez płozy - Różnicowo-indukcyjna
Zakres	800 µm; 80 µm; 8 µm (do 2,4 mm z opcjonalną końcówką)
Pozycjonowanie	±1,5° (przechylanie) 30 mm (góra/dół)
Oprogramowanie	**FORMTRACEPAK**



Parametry pomiaru

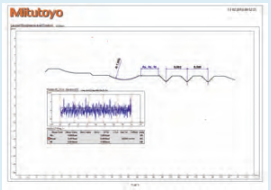

Okno wyników Formtracepak



SJ-500P

Nr	Nacisk pomiarowy detektora [mN]	Kąt końcówki	Promień końcówki pomiarowej µm [µm]
178-530-01D	0,75	60°	2
178-530-02D	4	90°	5

Surftest SV-2100M4P

Specyfikacja techniczna

Napęd	
Przejazd	100 mm
Prędkość pomiaru	0,02 - 5 mm/s
Prędkość napędu	X = 0-40 mm/s Z2 = 0-20 mm/s
Prostoliniowość przejazdu	0,15 µm / 100 mm
Detektor	
Metoda pomiarowa	Bez płozowy - Różnicowo-indukcyjny
Zakres	800 µm; 80 µm; 8 µm (do 2,4 mm z opcjonalną końcówką)
Oprogramowanie	**FORMTRACEPAK**



SV-2100P

Nr	Nacisk pomiarowy detektora [mN]	Kąt końcówki	Promień końcówki pomiarowej µm [µm]
178-634-01D	0,75	60°	2
178-634-02D	4	90°	5

Patrz broszura POMIARY POWIERZCHNI

Wszystkie produkty przeznaczone są do sprzedaży podmiotom gospodarczym. Charakterystyki produktów, w szczególności specyfikacje techniczne, są wiążące tylko na podstawie wyraźnie wyrażonej zgody. Ceny produktów są podawane na zapytanie.

Surftest SV-3200

Seria 178 - Przyrząd do pomiaru chropowatości powierzchni

Stacjonarny przyrząd do bardzo dokładnych pomiarów chropowatości powierzchni z oprogramowaniem FORMTRACEPAK.
Surftest SV-3200 posiada następujące właściwości:

- FORMTRACEPAK wykonuje wszystkie analizy przewidziane normami (EN ISO, VDA, ANSI, JIS) jak również te definiowane przez użytkownika.
- FORMTRACEPAK umożliwia analizę konturu mieszczącego się w zakresie pomiarowym.
- Tworzenie programów pomiarowych oraz motoryczne sterowanie nadają cech urządzeń CNC.
- Szeroki wybór łatwych do wymiany końcówek pomiarowych.
- Uchwyty detektora do pomiaru w dół, w górę i w pozycji poprzecznej dostępne jako opcja.
- Linia produktów wzbogacona o stół DAT oraz stół 3D/Y.



SV-3200H4 z opcjonalnym cyfrowo poziomującym stołem DAT

Zakres pomiaru w osi X : 100 mm
Prostoliniowość przejazdu w osi X : (0,05+0,001L) µm, L = długość mierzona (mm)

Model	SV-3200S4	SV-3200S4.				
Nr	**178-434D-1**	**178-434D-2**	**178-435D-1**	**178-435D-2**	**178-436D-1**	**178-436D-2**
Nacisk pomiarowy detektora [mN]	0,75	4	0,75	4	0,75	4
Kąt końcówki	60°	90°	60°	90°	60°	90°
Promień końcówki [µm]	2	5	2	5	2	5
Przejazd pionowy [mm]	300	300	500	500	500	500
Wymiary płyty granitowej (SxG) [mm]	600x450	600x450	600x450	600x450	1000x450	1000x450

Zakres pomiaru w osi X : 200 mm
Prostoliniowość przejazdu w osi X : (0,1+0,002L) µm, L = długość mierzona (mm)

Model	SV-3200S8	SV-3200S8.	SV-3200H8	SV-3200H8.	SV-3100W8	
Nr	**178-437D-1**	**178-437D-2**	**178-438D-1**	**178-438D-2**	**178-439D-1**	**178-439D-2**
Nacisk pomiarowy detektora [mN]	0,75	4	0,75	4	0,75	4
Kąt końcówki	60°	90°	60°	90°	60°	90°
Promień końcówki [µm]	2	5	2	5	2	5
Przejazd pionowy [mm]	300	300	500	500	500	500
Wymiary płyty granitowej (SxG) [mm]	600 x 450	600 x 450	600 x 450	600 x 450	1000 x 450	1000 x 450

Specyfikacja techniczna

Przejazd	100 mm / 200 mm
Zakres	800 µm; 80 µm; 8 µm (do 2,4 mm z opcjonalną końcówką)
Prędkość napędu	X = 0 - 80 mm/s Z2 = 0 - 30 mm/s
Prędkość pomiaru	0,02 - 5 mm/s
Zakres przechylania	±45°
Profile	Profil pierwotny (P), Profil chropowatości (R), Falistość (W), MOTYW (P, R, W) i wiele innych
Normy	EN ISO, VDA, JIS, ANSI i ustawienia użytkownika
Oprogramowanie	**FORMTRACEPAK** • Dla realizacji wydajnej automatyzacji pomiarów program steruje wszystkimi osiami przyrządu w tym stołem obrotowym. • Umożliwia analizę konturu pozwalającą na wyznaczenie różnic poziomów, kątów, odległości, pola i innych właściwości profilu chropowatości powierzchni. • Poprzez ustawienia formatu wydruku można utworzyć własny raport pomiarowy



Uchwyt detektora S-3000C



Uchwyt detektora S-3000CR



Uchwyt detektora S-3000MR

Patrz broszura POMIARY POWIERZCHNI

Wszystkie produkty przeznaczone są do sprzedaży podmiotom gospodarczym. Charakterystyki produktów, w szczególności specyfikacje techniczne, są wiążące tylko na podstawie wyraźnie wyrażonej zgody. Ceny produktów są podawane na zapytanie.

Surftest SV-3200

Seria 178 - Przyrząd do pomiaru chropowatości powierzchni

Wymiary i wyposażenie opcjonalne

Wyposażenie specjalne

Nr	Opis
178-097	Stół przesuwny osi Y
12AAD975	Stół obrotowy θ1
178-078	Stół obrotowy θ2
178-023	Pasywny izolator drgań
178-024	Stół dla izolatora drgań
178-025	Dynamiczny izolator drgań
218-001	Krzyżowy stolik przesuwny zakres XY: 100x50mm
218-003	Imadło obrotowe (do dużych obciążeń)
12AAG202	Przedłużka detektora 50 mm
12AAG203	Przedłużka det. 100 mm
178-611	Wzorzec wysokości odniesienia (2, 10) µm
178-087	Automatyczny stół poziomujący dla serii SV, CV i CS3200
178-396-2	Detektor 0,75 mN
178-397-2	Detektor 4 mN
178-074	Uchwyt detektora S-3000C
178-075	Uchwyt detektora S-3000CR
178-076	Uchwyt detektora S-3000MR
178-040	Cyfrowo poziomujący stół DAT
178-096	3D/stół osi Y

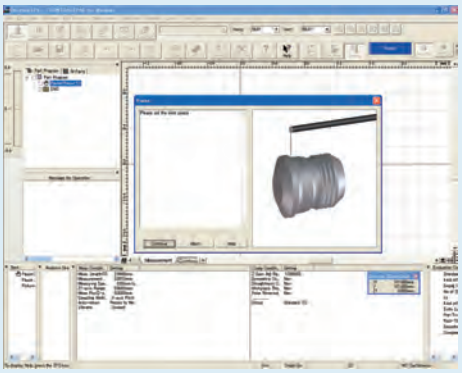

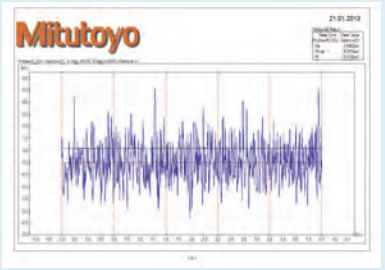

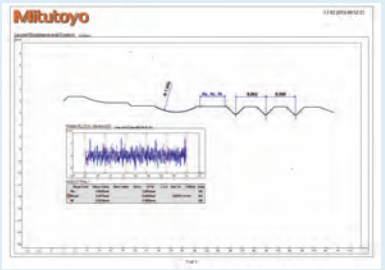

FORMTRACEPAK

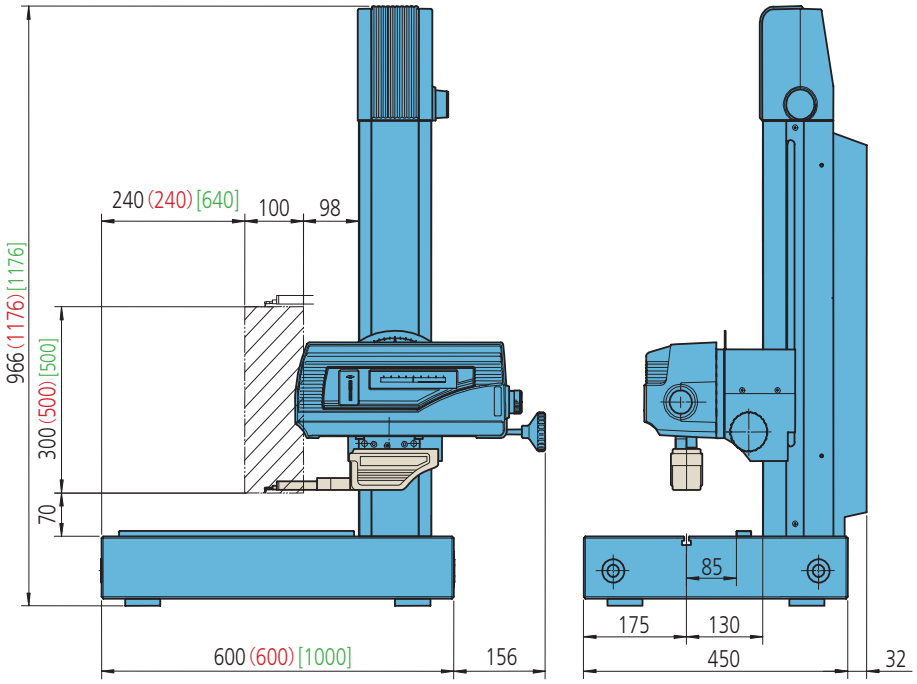

SV-3200S4 - SV-3200H4 - SV3200W4

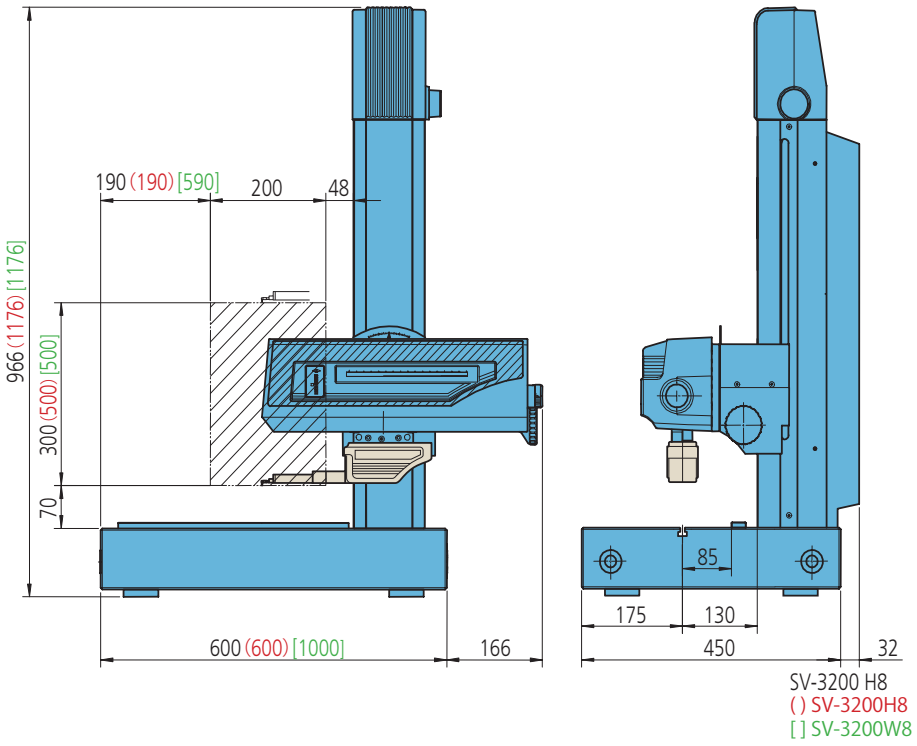

SV-3200S8 - SV-3200H8 - SV-3200W8

Wszystkie produkty przeznaczone są do sprzedaży podmiotom gospodarczym. Charakterystyki produktów, w szczególności specyfikacje techniczne, są wiążące tylko na podstawie wyraźnie wyrażonej zgody. Ceny produktów są podawane na zapytanie.

Surftest Extreme SV-3000CNC

Seria 178 - Przyrząd do pomiaru chropowatości powierzchni CNC

W pełni automatyczny przyrząd do pomiaru konturu z potężnym oprogramowaniem FORMTRACEPAK. Surftest Extreme SV-3000CNC posiada następujące zalety:

- Doskonale nadający się do pomiarów dużej liczby profili lub przedmiotów ze zwiększoną wydajnością.
- Prędkość napędu każdej z osi do 200 mm/s.
- Ciągły pomiar powierzchni poziomych jak i przechylonych dzięki motorycznemu przechylaniu napędu osi X.
- Oprogramowanie FORMTRACEPAK umożliwia obliczanie cech konturu w zakresie pomiarowym końcówki.
- Możliwy opcjonalny pomiar topografii 3D.
- System umożliwia również pomiary płaszczyzn pochylonych dzięki jednoczesnemu sterowaniu położeniem w osiach X i Y.
- Detektor zawiera układ ochrony przed kolizją, powodujący automatyczne zatrzymanie w przypadku kolizji jednostki głównej z przedmiotem mierzonym lub jego mocowaniem.



SV-3000CNC

Model	SV-3000CNC-S	SV-3000CNC-H	SV-3000CNC-S.	SV-3000CNC-H.
Nr	**178-522-2**	**178-542-2**	**178-524-2**	**178-544-2**
Przejazd pionowy w osi Z2 [mm]	300	500	300	500
Stół przesuwny osi Y	-	-	Zainstalowany	Zainstalowany
Stół obrotowy osi α	Zainstalowany	Zainstalowany	Zainstalowany	Zainstalowany

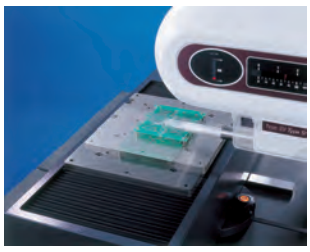

Pomiar automatyczny

Specyfikacja techniczna

Przejazd	X = 200 mm Y = 200mm
Zakres	800 µm; 80 µm; 8 µm (do 2,4 mm z opcjonalną końcówką)
Prędkość pomiaru	0,02 - 2 mm/s
Prędkość przejazdu	Tryb CNC: maks. 200 mm/s Joystick: 0 - 60 mm/s
Prostoliniowość przejazdu	0,5 µm / 200 mm
Zakres przechylania	+45° (lewoskrętnie) do -10° (prawoskrętnie)
Profile	Profil pierwotny (P), Profil chropowatości (R), Falistość (W), MOTYW (P, R, W) i wiele innych
Normy	EN ISO, VDA, JIS, ANSI i ustawienia użytkownika
Oprogramowanie	**FORMTRACEPAK** • Dla realizacji wydajnej automatyzacji pomiarów program steruje wszystkimi osiami urządzenia, a także opcjonalnym, motorycznym stołem przesuwnym osi Y oraz stołem obrotowym. • Umożliwia analizę chropowatości powierzchni oraz konturu pozwalającą na wyznaczenie różnic poziomów, kątów, odległości, pola powierzchni pod krzywą i innych właściwości opartych na profilu chropowatości powierzchni. • Poprzez dokonanie odpowiednich ustawień formatu wydruku, program daje możliwość utworzenia własnego raportu pomiarowego

Specyfikacja uzupełniająca

Wyposażenie opcjonalne	Pozostałe wyposażenie standardowe i opcjonalne wymieniono w dalszych częściach katalogu w różnych działach dotyczących wyposażenia i końcówek pomiarowych.

Wyposażenie specjalne

Nr	Opis
12AAD975	Stół obrotowy θ1
178-078	Stół obrotowy θ2
178-037	Automatyczny stół poziomujący CNC
178-077	Stół poziomujący 3D
12AAE032	Izolator drgań
12AAE449	Kabina dla typu H

Patrz broszura POMIARY POWIERZCHNI

Wszystkie produkty przeznaczone są do sprzedaży podmiotom gospodarczym. Charakterystyki produktów, w szczególności specyfikacje techniczne, są wiążące tylko na podstawie wyraźnie wyrażonej zgody. Ceny produktów są podawane na zapytanie.

Surftest Extreme SV-M3000CNC

Seria 178 - Przyrząd do pomiaru chropowatości powierzchni CNC

Najwyższej klasy przyrząd do pomiaru chropowatości CNC z potężnym oprogramowaniem FORMTRACEPAK. Surftest Extreme SV-M3000CNC posiada następujące zalety:

- Pomiar dużych i ciężkich przedmiotów, takich jak bloki silników, wały korbowe, itp.
- Konfiguracja z ruchomą kolumną 800mm w znacznym stopniu eliminuje ograniczenia rozmiarów mierzonych przedmiotów.
- Prędkość przejazdu w każdej z osi do 200 mm/s.
- W połączeniu z opcjonalnym detektorem i zespołem przechlania możliwy jest ciągły pomiar na powierzchni dolnej, górnej i bocznej przedmiotu.
- Stół nośny posiada budowę umożliwiającą łatwe mocowanie przedmiotów o różnorodnych rozmiarach za pomocą standardowych i specjalnych systemów mocowania oraz urządzeń do automatycznej zmiany pozycji.

Specyfikacja techniczna

Przejazd	X = 200 mm Y = 800 mm Z2 = 500 mm
Zakres	800 µm; 80 µm; 8 µm (do 2,4 mm z opcjonalną końcówką)
Prędkość pomiaru	0,02 - 2 mm/s
Prędkość napędu	Tryb CNC: maks. 200 mm/s Operowanie joystickiem: 0 - 50 mm/s
Prostoliniowość przejazdu	X = 0,5 µm / 200 mm (standard) X = 0,7 µm / 200 mm (detektor długi) X = 0,5 µm / 200 mm (detektor obrotowy) Y = 0,5 µm / 50 mm; 2 µm / 800 mm (standard) Y = 0,7 µm / 50 mm; 3 µm / 800 mm (detektor długi) Y = 0,7 µm / 50 mm; 3 µm / 800 mm (detektor obrotowy)
Zakres przechylania	-45° (lewoskrętnie) do +10° (prawoskrętnie)
Profile	Profil pierwotny (P), Profil chropowatości (R), Falistość (W), MOTYW (P, R, W) i wiele innych
Normy	EN ISO, VDA, JIS, ANSI i ustawienia użytkownika
Obciążenie [kg]	300 kg

Oprogramowanie

FORMTRACEPAK

- Dla realizacji wydajnej automatyzacji pomiarów program steruje wszystkimi osiami urządzenia.
- Umożliwia analizę konturu pozwalającą na wyznaczenie różnic poziomów, kątów, odległości, pola powierzchni pod krzywą i innych właściwości opartych na danych chropowatości powierzchni.
- Dodatkowo, poprzez dokonanie odpowiednich ustawień formatu wydruku, program daje możliwość utworzenia własnego raportu pomiarowego.

Specyfikacja uzupełniająca

Wyposażenie opcjonalne	Pozostałe wyposażenie standardowe i opcjonalne wymieniono w dalszych częściach katalogu w różnych działach dotyczących wyposażenia i końcówek pomiarowych.

Patrz broszura POMIARY POWIERZCHNI



Nr	Typ uchwytu detektora (Opcja wymagana)	Model
178-549-2	Standard	178-071
	Typ długi	178-072
	Typ obrotowy	178-073



Typowe zadanie pomiarowe

Wszystkie produkty przeznaczone są do sprzedaży podmiotom gospodarczym. Charakterystyki produktów, w szczególności specyfikacje techniczne, są wiążące tylko na podstawie wyraźnie wyrażonej zgody. Ceny produktów są podawane na zapytanie.

Mitutoyo

Krótki przewodnik po przyrządach pomiarowych

Surftest (Chropowatościomierz)

- ISO 1302: 2004 Specyfikacje geometrii wyrobu (GPS) - Oznaczanie struktury geometrycznej powierzchni w dokumentacji technicznej wyrobu
- ISO 4287: 1997 Specyfikacje geometrii wyrobu (GPS) –Struktura geometryczna powierzchni: metoda profilowa - Terminy, definicje i parametry struktury geometrycznej powierzchni
- ISO 4288: 1996 Wymagania geometryczne wyrobów (GPS) –Struktura geometryczna powierzchni: -Zasady i procedury oceny struktury geometrycznej powierzchni metodą profilową
- ISO 3274: 1996 Specyfikacje geometrii wyrobu (GPS) –Struktura geometryczna powierzchni: metoda profilowa – Charakterystyki nominalne przyrządów stykowych (z ostrzem odwzorowującym)

Schemat funkcjonalny przyrządu stykowego (końcówka ostrzowa)

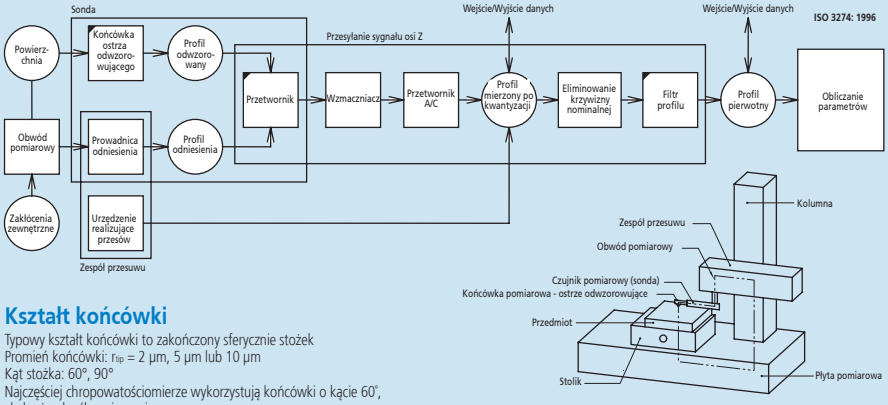

Kształt końcówki

Typowy kształt końcówki to zakończony sferycznie stożek
Promień końcówki: r_{tip} = 2 µm, 5 µm lub 10 µm
Kąt stożka: 60°, 90°
Najczęściej chropowatościomierze wykorzystują końcówki o kącie 60°, chyba że określono inaczej.

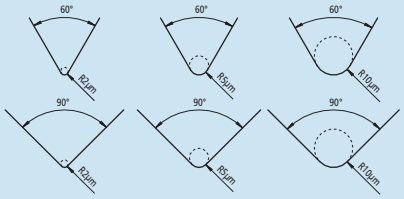

Statyczny nacisk pomiarowy

Nominalny promień krzywizny końcówki: µm	Statyczny nacisk pomiarowy w średnim położeniu końcówki: mN	Tolerancja zmienności statycznego nacisku pomiarowego: mN/µm
2	0,75	0,035
5	0,75 (4,0) Uwaga 1	0,2
10		

Uwaga 1: Maksymalna wartość statycznego nacisku pomiarowego w średnim położeniu końcówki ma wynosić 4,0mN dla sond o budowie specjalnej z uwzględnieniem wymiennych końcówek.

Charakterystyka metrologiczna filtrów z korekcją fazy

ISO 11562: 1996

Filtr profilu jest filtrem z korekcją fazy bez opóźnienia fazowego (przyczyny zniekształceń profilu zależnych od długości fali).
Funkcję wagi filtra z korekcją fazy charakteryzuje rozkład normalny (Gaussa), w którym przenoszenie amplitudy na granicznych długościach fal (cutoff) wynosi 50%.

Przepływ przetwarzania danych

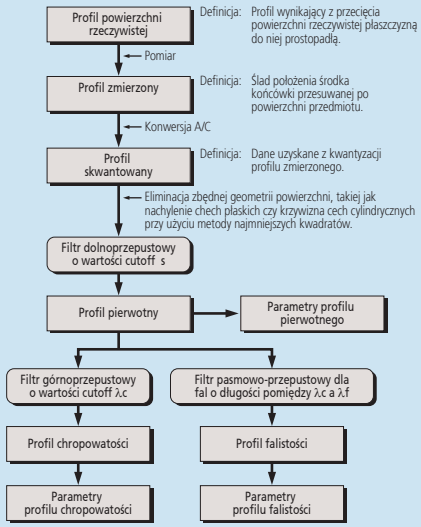

Zależność pomiędzy wartością Cutoff a promieniem końcówki

Poniższa tabela przedstawia zależność pomiędzy wartością cutoff profilu chropowatości λc, promieniem końcówki r_{tip} a współczynnikiem λc/λs.

λc mm	λs µm	λc/λs	Maksymalny r_{tip} µm	Maksymalny odcinek elementarny mm
0.08	2.5	30	2	0.5
0.25	2.5	100	2	0.5
0.8	2.5	300	2 Uwaga 1	0.5
2.5	8	300	5 Uwaga 2	1.5
8	25	300	10 Uwaga 2	5

Uwaga 1: Dla powierzchni o Ra>0,5µm lub Rz>3µm, zwykle nie wystąpi znaczący błąd pomiaru nawet jeśli r_{tip}= 5µm.
Uwaga 2: Jeśli wartość cutoff λs jest równa 2,5µm lub 8µm, tłumienie sygnału związane z efektem filtrowania mechanicznego końcówki o zalecanym promieniu wypada poza pasmem przepustowym profilu chropowatości. Dlatego też niewielka odchyłka wartości czy kształtu promienia nie wpływana na wartości parametrów obliczone z pomiarów. Jeśli wymagana jest określona wartość współczynnika cutoff, musi być ona podana.

Profile powierzchni

ISO 4287: 1997

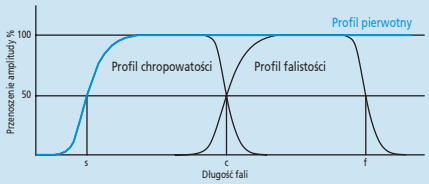

Profil pierwotny

Profil uzyskany z profilu mierzonego po zastosowaniu filtru dolnoprzepustowego, gdzie graniczną długością fali jest λs.

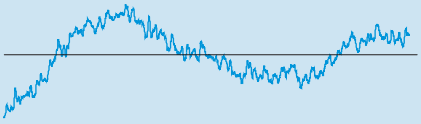

Profil chropowatości

Profil uzyskany z profilu pierwotnego poprzez eliminację składowych o większych długościach fal przy użyciu filtra górnoprzepustowego o granicznej długości fali λc.



Profil falistości

Profil uzyskany poprzez zastosowanie filtra pasmowoprzepustowego do profilu pierwotnego w celu usunięcia fal o długościach większych od λf i mniejszych od λc.

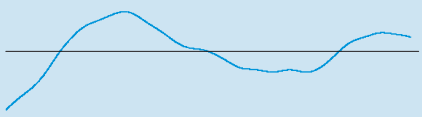

Definicja parametrów

ISO 4287 : 1997

Parametry amplitudowe (wzniesienie i wgłębienie)

Maksymalna wysokość wzniesienia profilu pierwotnego Pp
Maksymalna wysokość wzniesienia profilu chropowatości Rp
Maksymalna wysokość wzniesienia profilu falistości Wp
Największa wysokość wzniesienia profilu Zp wewnątrz odcinka elementarnego

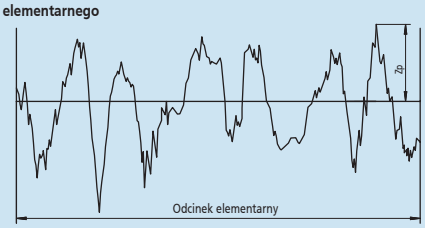

Maksymalna głębokość wgłębienia profilu pierwotnego Pv
Maksymalna głębokość wgłębienia profilu chropowatości Rv
Maksymalna głębokość wgłębienia profilu falistości Wv
Największa głębokość wgłębienia Zv wewnątrz odcinka elementarnego

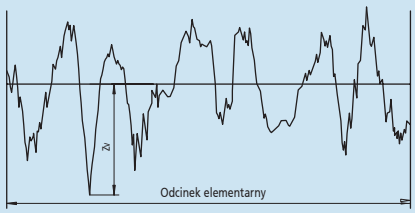

Maksymalna wysokość profilu pierwotnego Pz
Maksymalna wysokość profilu chropowatości Rz
Maksymalna wysokość profilu falistości Wz
Suma wysokości najwyższego wzniesienia profilu Zp i głębokości najgłębszej wgłębienia Zv wewnątrz odcinka elementarnego

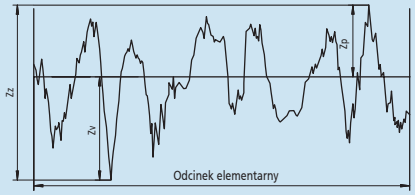

W starej normie JIS oraz ISO 4287-1: 1984, poprzez Rz oznaczano "dziesięciopunktową wysokość nieregularności". Należy zachować ostrożność ponieważ różnice pomiędzy wynikami uzyskiwanymi według obowiązujących i starych norm nie zawsze są pomijalnie małe. (Należy upewnić się, czy zapis w rysunku technicznym zgodny jest ze starymi czy z nowymi normami.)

Średnia wysokość elementów profilu pierwotnego Pc
Średnia wysokość elementów profilu chropowatości Rc
Średnia wysokość elementów profilu falistości Wc
Średnia wartość wysokości elementów profilu Zt wewnątrz odcinka elementarnego

$$Pc, Rc, Wc = \frac{1}{m} \sum_{i=1}^{m} Zt_i$$

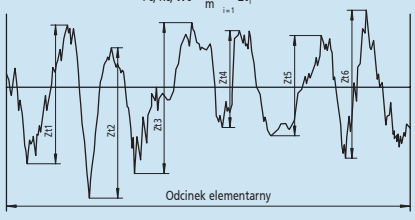

Całkowita wysokość profilu pierwotnego Pt
Całkowita wysokość profilu chropowatości Rt
Całkowita wysokość profilu falistości Wt
Suma wysokości najwyższego wzniesienia profilu Zp i głębokości najgłębszego wgłębienia Zv wewnątrz odcinka elementarnego



Wszystkie produkty przeznaczone są do sprzedaży podmiotom gospodarczym. Charakterystyki produktów, w szczególności specyfikacje techniczne, są wiążące tylko na podstawie wyraźnie wyrażonej zgody. Ceny produktów są podawane na zapytanie.

Parametry amplitudowe (średnia rzędnych)

Średnia arytmetyczna odchyłek profilu pierwotnego Pa
Średnia arytmetyczna odchyłek profilu chropowatości Ra
Średnia arytmetyczna odchyłek profilu falistości Wa

Średnia arytmetyczna wartości bezwzględnych rzędnych Z(x) na odcinku elemntarnym

$$Pa, Ra, Wa = \frac{1}{l}\int_0^l |Z(x)|dx$$

przy l jako lp, lr, lub lw zależnie od parametru.

Średnia kwadratowa odchyłek profilu pierwotnego Pq
Średnia kwadratowa odchyłek profilu chropowatości Rq
Średnia kwadratowa odchyłek profilu falistości Wq

Średnia kwadratowa rzędnych profilu Z(x) na długości odcinka elementarnego

$$Pq, Rq, Wq = \sqrt{\frac{1}{l}\int_0^l Z^2(x)dx}$$

przy l jako lp, lr, lub lw zależnie od parametru.

Skośność profilu pierwotnego Psk
Skośność profilu chropowatości Rsk
Skośność profilu falistości Wsk

Iloraz wartości średniej trzeciej potęgi rzędnych Z(x) i odpowiednio trzeciej potęgi Pq, Rq lub Wq na długości odcinka elementarnego

$$Rsk = \frac{1}{Rq^3}\left[\frac{1}{lr}\int_0^{lr} Z^3(x)dx\right]$$

Powyższe równanie definiuje Rsk. Definicja Psk i Wsk jest podobna.
Psk, Rsk oraz Wsk są miarami asymetrii funkcji gęstości prawdopodobieństwa wartości rzędnych.

Kurtoza profilu pierwotnego Pku
Kurtoza profilu chropowatości Rku
Kurtoza profilu falistości Wku

Iloraz średniej czwartego rzędu wartości rzędnych Z(x) i odpowiednio czwartej potęgi Pq, Rq lub Wq na długości odcinka elementarnego

$$Rku = \frac{1}{Rq^4}\left[\frac{1}{lr}\int_0^{lr} Z^4(x)dx\right]$$

Powyższe równanie definiuje Rku. Definicja Pku i Wku jest podobna.
Pku, Rku i Wku są miarami nachylenia funkcji gęstości prawdopodobieństwa wartości rzędnych.

Parametry odległościowe

Średnia szerokość elementów profilu pierwotnego PSm
Średnia szerokość elementów profilu chropowatości RSm
Średnia szerokość elementów profilu falistości WSm

Średnia wartość szerokości elementu profilu Xs na długości odcinka elementarnego

$$PSm, RSm, WSm = \frac{1}{m}\sum_{i=1}^{m} X_{si}$$

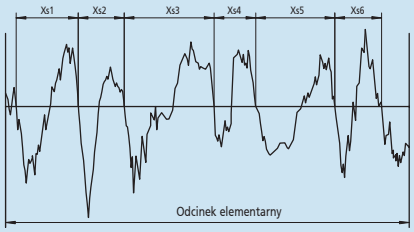

Parametry mieszane

Średni kwadratowy wznios profilu pierwotnego PΔq
Średni kwadratowy wznios profilu chropowatości RΔq
Średni kwadratowy wznios profilu falistości WΔq

Średnia kwadratowa miejscowych wzniosów dZ/dX na długości odcinka elementarnego

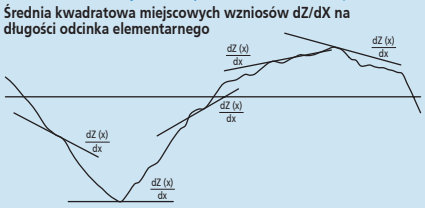

Funkcja gęstości prawdopodobieństwa, krzywe i parametry powiązane

Krzywa udziału materiału profilu (krzywa Abbotta-Firestone'a)

Krzywa reprezentująca udział materiału w profilu jako funkcję poziomu cięcia = c

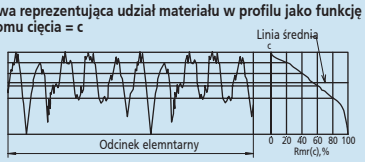

Współczynnik udziału materiału profilu pierwotnego Pmr(c)
Współczynnik udziału materiału profilu chropowatości Rmr(c)
Współczynnik udziału materiału profilu falistości Wmr(c)

Iloraz długości materiałowych elementów profilu Ml(c) na określonym poziomie cięcia c i długości odcinka pomiarowego

$$Pmr(c), Rmr(c), Wmr(c) = \frac{Ml(c)}{ln}$$

Różnica poziomów cięcia profilu pierwotnego Pδc
Różnica poziomów cięcia profilu chropowatości Rδc
Różnica poziomów cięcia profilu falistości Wδc

Różnica wysokości udziału materiałowego między dwoma poziomami cięcia

$$Rδc = c(Rmr1) - c(Rmr2);\ Rmr1<Rmr2$$

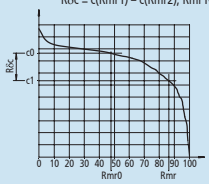

Względny udział materiałowy profilu pierwotnego Pmr
Względny udział materiałowy profilu chropowatości Rmr
Względny udział materiałowy profilu falistości Wmr

Współczynnik udziału materiałowego profilu obliczony na poziomie cięcia odniesienia c0 i o odstępie Rδc (Pδc lub Wδc)

Pmr, Rmr, Wmr = Pmr(c1), Rmr(c1), Wmr(c1)
gdzie c1 = c0 – Rδc(Rδc, Wδc)
c0 = c(Pm0, Rmr0, Wmr0)

Funkcja gęstości prawdopodobieństwa (krzywa rozkładu amplitudy wysokości profilu)

Funkcja gęstości prawdopodobieństwa rzędnych profilu Z(x) na długości odcinka elementarnego

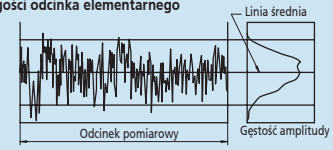

Parametry specyficzne dla normy JIS

Dzioesięciopunktowa wysokość nieregularności, Rz_{JIS}

Suma średniej wartości bezwzględnych pięciu najwyższych wzniesień profilu i średniej wartości bezwzględnych pięciu najniższych wgłębień profilu mierzonych w odniesieniu do linii średniej odcinka elementarnego profilu chropowatości. Profil ten uzyskuje się z profilu pierwotnego po odfiltrowaniu filtrem pasmowoprzepustowym z korekcją fazy o wartościach cutoff lc i ls.

$$Rz_{JIS} = \frac{|Zp_1+Zp_2+Zp_3+Zp_4+Zp_5| + |Zv_1+Zv_2+Zv_3+Zv_4+Zv_5|}{5}$$

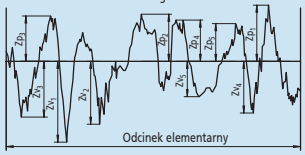

Symbol	Profil
RzJIS82	Profil chropowatości po zmierzeniu
RzJIS94	Profil chropowatości uzyskany z profilu pierwotnego przy użyciu filtru pasmowoprzepustowego z korekcją fazy

Średnia arytmetyczna odchyłek profilu Ra_{75}

Średnia arytmetyczna wartości bezwzględnych odchyłek profilu liczona od linii średniej profilu chropowatości (75%) na długości odcinka elementarnego. Profil ten uzyskuje się z profilu pierwotnego po odfiltrowaniu analogowym filtrem górnoprzepustowym ze współczynnikiem tłumienia 12db/oktawę i wartością cutoff λc.

$$Ra_{75} = \frac{1}{ln}\int_0^{ln} |Z(x)|dx$$

Odcinki elementarne dla parametrów chropowatości powierzchni

ISO 4288: 1996

Tabela 1: Odcinki elemetarne dla nieokresowych parametrów chropowatości profilu (Ra, Rq, Rsk, Rku, RΔq), krzywa udziału materiału, funkcja gęstości prawdopodobieństwa i parametry powiązane

Ra μm	Odcinek elemetarny lr mm	Odcinek pomiarowy ln mm
(0,006)<Ra≤0.02	0,08	0,4
0,02 <Ra≤0.1	0,25	1,25
0,1 <Ra≤2	0,8	4
2 <Ra≤10	2,5	12,5
10 <Ra≤80	8	40

Tabela 2: Odcinki elemetarne dla nieokresowych parametrów chropowatości profilu (Rz, Rv, Rp, Rc, Rt)

Rz[1] Rz1max[2] μm	Odcinek elemetarny lr mm	Odcinek pomiarowy ln mm
(0,025)<Rz, Rz1max≤0,1	0,08	0,4
0,1 <Rz, Rz1max≤0,5	0,25	1,25
0,5 <Rz, Rz1max≤10	0,8	4
10 <Rz, Rz1max≤50	2,5	12,5
50 <Rz, Rz1max≤200	8	40

1) Rz jest wykorzystywany do pomiaru Rz, Rv, Rp, Rc i Rt.
2) Rz1max wykorzystywany tylko do pomiaru Rz1max, Rv1max, Rp1maz i Rc1max.

Tabela 3: Odcinki elemetarne dla pomiaru okresowych parametrów chropowatości profilu i okresowego lub nieokresowego parametru Rsm

Rsm mm	Odcinek elemetarny lr mm	Odcinek pomiarowy ln mm
0,013 <Rsm≤0.04	0,08	0,4
0,04 <Rsm≤0.13	0,25	1,25
0,13 <Rsm≤0.4	0,8	4
0,4 <Rsm≤1.3	2,5	12,5
1,3 <Rsm≤4	8	40

Procedura ustalania odcinka elementarnego, gdy nie jest on określony.

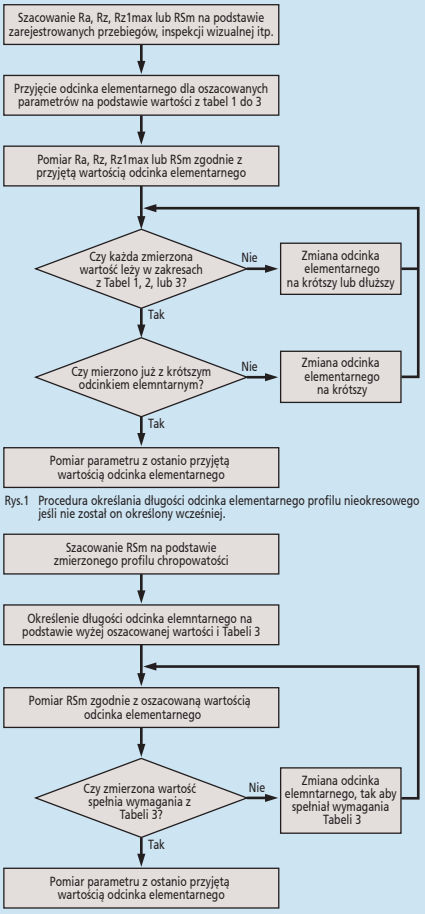

Rys.1 Procedura określania długości odcinka elementarnego profilu nieokresowego jeśli nie został on określony wcześniej.

Rys.2 Procedura określania długości odcinka elementarnego profilu okresowego, jeśli nie został on określony wcześniej.

Wszystkie produkty przeznaczone są do sprzedaży podmiotom gospodarczym. Charakterystyki produktów, w szczególności specyfikacje techniczne, są wiążące tylko na podstawie wyraźnie wyrażonej zgody. Ceny produktów są podawane na zapytanie.

Mitutoyo

Contracer CV-2100

Seria 218 - Przyrządy do pomiaru konturu

Przyrząd przeznaczony do "łatwych" i "szybkich" pomiarów konturu.

Contracer CV-2100N4 oraz CV-2100M4 oferują następujące korzyści:

- Szybki i prosty a jednocześnie zawansowany pomiar konturu.
- Szybkie przemieszczanie w osi Z2 dzięki łatwemu w użyciu uchwytowi "Quick grip" [typ M4].
- Automatyczny i wielopunktowy pomiar przy wykorzystaniu nowej funkcji motorycznego unoszenia i opuszczania ramienia.
- Posuw w osi do X 20mm/s przy wykorzystaniu pokrętła "Jog shuttle".
- Łatwe tworzenie programów jak również wykonywanie pojedynczych pomiarów z wykorzystaniem oprogramowania FORMTRACEPAK.
- Automatyczne obliczenia, najlepsze dopasowanie konturów, porównywanie z nominałem CAD i wiele innych funkcji w standardzie.
- CV-2100 M4 mocowany na statywie "Qiuck grip" z płytą granitową i uchwytem szybkiego posuwu.
- CV-2100 N4 mocowany na opcjonalnym statywie z płytą granitową i kolumną ręczną z korbą.
- Zintegrowany przedni panel operatorski na obudowie przyrządu.



CV-2100M4



CV-2100N4

Specyfikacja techniczna

Zakres pomiarowy	Z1 = 50mm X = 100mm
Prędkość pomiaru	0,02 - 5 mm/s
Prędkość przejazdu	X = 0 - 20 mm/s
Dokładność	X = (2,5 + 0,02L) µm [L: długość przejazdu (mm)] Z1 = (2,5 + I0,1HI) µm [H: Wysokość pomiaru od położenia poziomego (mm)]
Prostoliniowość posuwu	2,5 µm / 100 mm
Typ kolumny	M4: 350 mm
Oprogramowanie	**FORMTRACEPAK** • Umożliwia sterowanie wszystkimi osiami, opcjonalnym motorycznym stołem osi Y oraz stołem obrotowym zapewniając wysoką wydajność pomiarów automatycznych. • Analiza konturu uwzględnia analizę różnic poziomów, kątów, odstępów, podziałek, pól powierzchni i tolerowanie konturów w standardzie. • Raport pomiarowy tworzony jest w oparciu o szablon raportu dostosowany do potrzeb użytkownika.

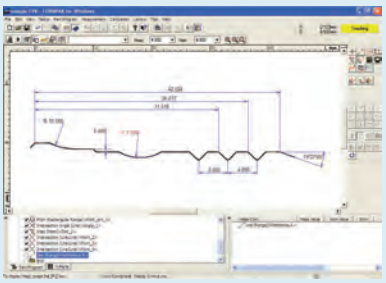

FORMTRACEPAK

Patrz broszura CV-2100

Zeskanuj kod QR swoim urządzeniem mobilnym i oglądaj na kanale YouTube filmy z naszymi produktami.

Wszystkie produkty przeznaczone są do sprzedaży podmiotom gospodarczym. Charakterystyki produktów, w szczególności specyfikacje techniczne, są wiążące tylko na podstawie wyraźnie wyrażonej zgody. Ceny produktów są podawane na zapytanie.

Contracer CV-2100

Seria 218 - Przyrządy do pomiaru konturu

Specyfikacja i wyposażenie

Model	CV-2100N4	CV-2100M4
Nr	**218-613D**	**218-633D**
Przejazd pionowy w osi Z2 [mm]	-	350
Zakres pomiarowy osi Z1 [mm]	50	50
Typ kolumny osi Z2	Opcjonalna: Ręczna z korbą	Ręczna: Szybki liniowy posuw w górę i w dół
Zakres pomiarowy w osi X1 [mm]	100	100

Specyfikacja uzupełniająca

Inne wyposażenie opcjonalne	Pozostałe opcjonalne i standardowe wyposażenie wymienione jest dalej w różnych sekcjach dotyczących wyposażenia i końcówek.

Wyposażenie specjalne

Nr	Opis
218-001	Krzyżowy stolik przesuwny zakres XY: 100x50mm
218-003	Imadło obrotowe (do dużych obciążeń)
178-023	Pasywny izolator drgań
178-024	Stół dla izolatora drgań
218-042	Statyw z kolumną dla CV-2100N4



Opcjonalny statyw kolumnowy z korbą 218-042



CV-2100 Funkcja opuszczania i unoszenia ramienia



CV-2100M4 z kolumną i uchwytem "Quick grip"



Łatwy i szybki przesuw w osi Z2

Wszystkie produkty przeznaczone są do sprzedaży podmiotom gospodarczym. Charakterystyki produktów, w szczególności specyfikacje techniczne, są wiążące tylko na podstawie wyraźnie wyrażonej zgody. Ceny produktów są podawane na zapytanie.

Contracer CV-3200 i CV-4500

Seria 218 - Przyrządy do pomiaru konturu

Wysokiej precyzji półautomatyczny przyrząd do pomiaru konturu wyposażony w potężne oprogramowanie FORMTRACEPAK.

Contracer CV-3200 posiada następujące zalety:
- Olbrzymi zakres pomiarowy Z=60 mm w standardzie.
- Łatwa wymiana ramion magnetycznych zapewnia niezwykłą elastyczność systemu.
- CV-3200 zapewnia wysoką dokładność i rozdzielczość pomiaru w osi Z1.
- Wysoka prędkość pozycjonowania redukuje całkowity czas pomiaru.
- W pełni automatyczna procedura kalibracji.

Contracer CV-4500 posiada następujące zalety:
- System z podwójną końcówką pomiarową do pomiarów z dołu i z góry konturów dwustronnych.
- Regulowana siła nacisku, kontrolowana przez oprogramowanie FORMTRACEPAK.
- Łatwa wymiana ramion magnetycznych zapewnia niezwykłą elastyczność systemu.
- CV-4500 zapewnia najwyższą dokładność i rozdzielczość pomiaru.
- Wysoka prędkość pozycjonowania osi motorycznych.
- W pełni automatyczna procedura kalibracji obu końcówek.



Contracer CV-3200
(CV-4500 wyposażony w system z podwójną końcówką)



Napęd CV-3200



Napęd CV-4500

Specyfikacja techniczna

Przejazd	Z2 = 300 mm / 500 mm
Zakres pomiarowy	Z1 = 60 mm X = 100 mm / 200 mm
Prędkość pomiaru	0,02 - 5 mm/s
Prędkość przejazdu	X = 0 - 80 mm/s Z2 = 0 - 30 mm/s
Dokładność	X = (0,8+0,01L) µm (model S4, H4, W4) X = (0,8+0,02L) µm (model S8, H8, W8) [L : Długość przejazdu (mm)] **CV-3200 :** Z1 = (1,6+I2HI/100) µm **CV-4500 :** Z1 = (0,8+I2HI/100) µm [H : Wysokość pomiaru od położenia poziomego (mm)]
Zakres przechylania	±45°
Nacisk pom.	**CV-3200 :** 30 mN **CV-4500 :** 10, 20, 30, 40, 50 mN (kontrolowany programowo) N
Oprogramowanie	**FORMTRACEPAK**

Specyfikacja uzupełniająca

Wyposażenie opcjonalne	Pozostałe wyposażenie standardowe i opcjonalne wymieniono w dalszych częściach katalogu w różnych działach dotyczących wyposażenia i końcówek pomiarowych.

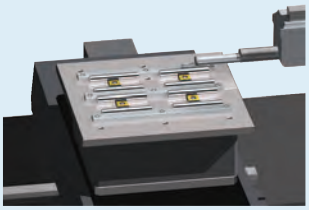

Opcjonalna oś Y - 178-097

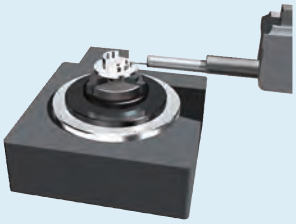

Opcjonalny stół obrotowy θ1 - 12AAD975

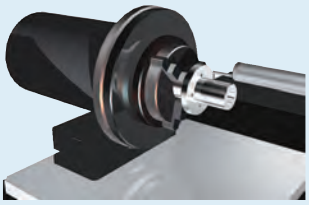

Opcjonalny stół obrotowy θ2 - 178-078

Patrz broszura POMIARY KONTURU

Wszystkie produkty przeznaczone są do sprzedaży podmiotom gospodarczym. Charakterystyki produktów, w szczególności specyfikacje techniczne, są wiążące tylko na podstawie wyraźnie wyrażonej zgody. Ceny produktów są podawane na zapytanie.

Contracer CV-3200 i CV-4500

Seria 218 - Przyrządy do pomiaru konturu

Wymiary i specyfikacja techniczna

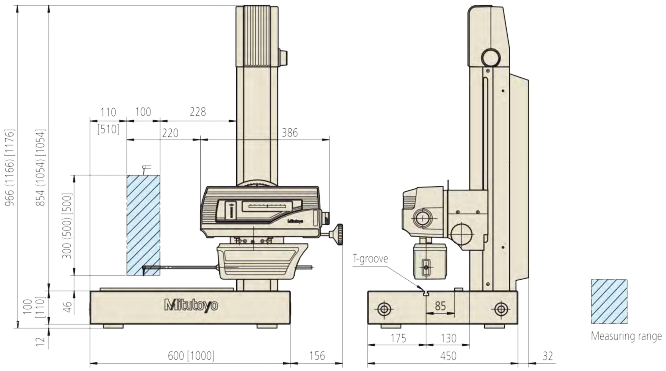

S4, (H4), [W4] - mm

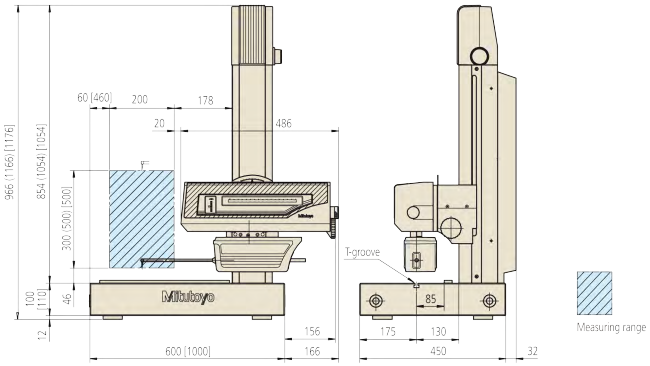

S8, (H8), [W8] - mm

Specyfikacja techniczna

Oprogramowanie

FORMTRACEPAK

- Dla realizacji wydajnej automatyzacji pomiarów program ma możliwość sterowania opcjonalnym, motorycznym stołem przesuwnym osi Y oraz stołem obrotowym.
- Program standardowo umożliwia również analizę konturu pozwalającą na wyznaczenie różnic poziomów, kątów, odległości, pola powierzchni pod krzywą.
- Poprzez dokonanie odpowiednich ustawień formatu wydruku, program daje możliwość utworzenia własnego raportu pomiarowego.

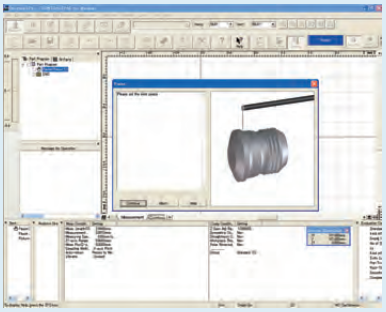

Ekran kontroli pomiaru



Ekran analizy konturu

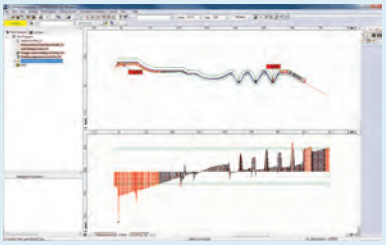

Porównywanie konturów

FORMTRACEPAK

CV-3200

Model	CV-3200S4	CV-3200H4	CV-3200W4	CV-3200S8	CV-3200H8	CV-3200W8
Nr	**218-481D**	**218-482D**	**218-483D**	**218-486D**	**218-487D**	**218-488D**
Wymiary jednostki głównej (SxGxW) [mm]	756x482x966	756x482x1166	1156x482x1176	766x482x966	768x482x1166	1166x482x1176
Zakres pomiarowy w osi X1 [mm]	100	100	100	200	200	200
Przejazd pionowy [mm]	300	500	500	300	500	500
Wymiary płyty granitowej (SxG) [mm]	600x450	600x450	1000x450	600x450	600x450	1000x450

CV-4500

Model	CV-4500S4	CV-4500H4	CV-4500W4	CV-4500S8	CV-4500H8	CV-4500W8
Nr	**218-441D**	**218-442D**	**218-443D**	**218-446D**	**218-447D**	**218-448D**
Wymiary jednostki głównej (SxGxW) [mm]	756x482x966	756x482x1166	1156x482x1176	766x482x966	768x482x1166	1166x482x1176
Zakres pomiarowy w osi X1 [mm]	100	100	100	200	200	200
Przejazd pionowy [mm]	300	500	500	300	500	500
Wymiary płyty granitowej (SxG) [mm]	600x450	600x450	1000x450	600x450	600x450	1000x450

Wszystkie produkty przeznaczone są do sprzedaży podmiotom gospodarczym. Charakterystyki produktów, w szczególności specyfikacje techniczne, są wiążące tylko na podstawie wyraźnie wyrażonej zgody. Ceny produktów są podawane na zapytanie.

Krótki przewodnik po przyrządach pomiarowych

Contracer (Przyrząd do pomiaru konturu)

Kąt śledzenia

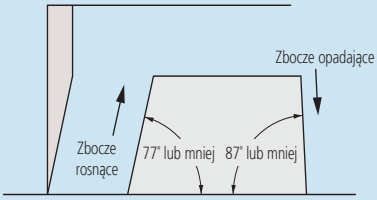

Maksymalny kąt, przy którym końcówka może przemieszczać się w górę i w dół wzdłuż konturu mierzonego przedmiotu w kierunku przejazdu końcówki nazywany jest kątem śledzenia. Jednostronnie ścięta końcówka o kącie ścięcia 12° (jak na rysunku powyżej) może śledzić zbocze rosnące pod kątem maksimum 77°, a zbocze opadające pod maksymalnym kątem 87°. W przypadku końcówki stożkowej (stożek 30°) kąt śledzenia jest mniejszy. Zbocze rosnące o kącie wznoszenia 77° lub nieco mniejszym może w rzeczywistości mieć kąt większy niż 77° ze względu na efekt jaki wnosi chropowatość powierzchni. Chropowatość powierzchni wpływa również na siłę nacisku pomiarowego.
W przypadku modelu CV-3200/4500 ten sam typ końcówki (SPH-71: jednostronnie ścięta, ostra końcówka o kącie 12°) może śledzić zbocze rosnące o kącie maksymalnym 77° i zbocze opadające o kącie 83°.

Kompensacja promienia końcówki

Zarejestrowany profil reprezentuje ślad środka kulistego zakończenia końcówki pomiarowej przesuwanego po mierzonej powierzchni. (Typowa wartość promienia to 0,025mm.) Oczywiście nie jest to to samo co profil rzeczywistej powierzchni, więc aby uzyskać właściwy zapis profilu konieczne jest skompensowanie efektu jaki wnosi promień końcówki.

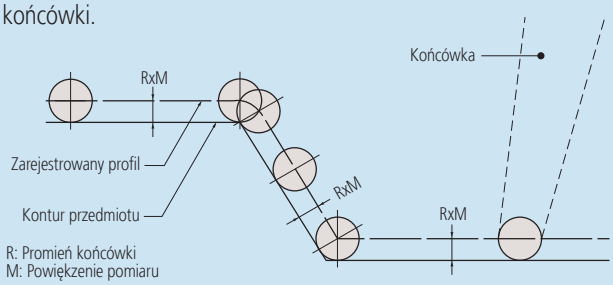

Jeśli profil jest odczytany bezpośrednio z rejestratora, konieczne jest uprzednie skompensowanie promienia końcówki stosownie do przyjętego powiększenia pomiaru.

Kompensacja obrotu ramienia

Końcówka pomiarowa prowadzona jest na przechylanym ramieniu, więc obraca się w miarę śledzenia powierzchni, co powoduje, że punkt styku nie przemieszcza się jedynie w kierunku osi Z. Dlatego też, dla zapewnienia właściwej dokładności konieczne jest zastosowanie kompensacji w kierunku osi X. Istnieją trzy metody kompensacji obrotu ramienia.

1: Kompensacja mechaniczna
2: Kompensacja elektryczna

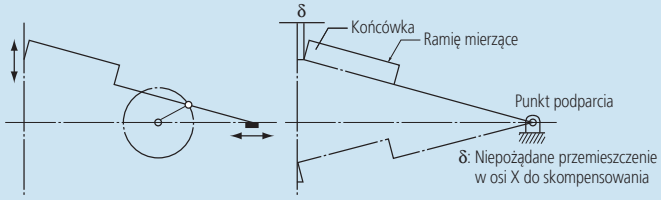

3: Kompensacja programowa.
Aby dokładnie mierzyć kontur przedmiotu wymagającego dużych przemieszczeń w pionie, należy zastosować jedną z tych metod kompensacji.

Dokładność

W związku z tym, że detektory osi X i Z wykorzystują liniały, dokładność powiększenia wyświetlana jest nie jako wartość procentowa, ale jako dokładność liniowego przemieszczenia w każdej z osi.

Zabezpieczenie przed przeciążeniem

Jeśli na ostrze końcówki wywierana jest zbyt duża siła (przeciążenie) związana, być może, ze zbyt stromym zboczem cechy przedmiotu lub też wadami powierzchni itp., to specjalny układ zabezpieczający automatycznie zatrzymuje pracę przyrządu i włącza alarm dźwiękowy. Ten typ przyrządów jest zwykle wyposażony w oddzielne układy zabezpieczające dla kierunku śledzenia (oś X) i pionowego kierunku pomiaru (oś Y).
W modelu CV-3200/4500 układ zabezpieczający działa również po wyjęciu ramienia z uchwytu detektora.

Proste i złożone prowadzenie ramienia

W przypadku prostego ramienia przechylnego, ślad jaki kreśli końcówka podczas przemieszczania w pionie (kierunek Z) jest łukiem stwarzającym niepożądane przesunięcie w osi X, dla którego trzeba wykonać kompensację. Im dłuższy jest ten łuk tym większe jest niepożądane, wymagające kompensacji, przemieszczenie w osi X (δ). (Patrz rys. u dołu po lewej.) Alternatywą dla kompensacji jest stosowanie złożonego mechanicznego przemieszczania współbieżnego, dzięki któremu uzyskuje się liniowy ślad przemieszczenia w osi Z i można nie wykonywać kompensacji w osi X.

Metody pomiaru w osi Z

Chociaż ogólnie przyjętą metodą pomiaru przemieszczenia w osi X jest pomiar z wykorzystaniem liniału cyfrowego, metody pomiaru w osi Z dzielą się zasadniczo na analogowe (ze stosowaniem przetwornika transformatorowo-różnicowego itp.) i cyfrowe.
Metody analogowe różnią się rozdzielczością w osi Z zależnie od powiększenia pomiaru i zakresu pomiarowego. Metody wykorzystujące liniały cyfrowe charakteryzuje stała rozdzielczość.
Ogólnie pomiar cyfrowy zapewnia większą dokładność pomiaru niż analogowy.

Wszystkie produkty przeznaczone są do sprzedaży podmiotom gospodarczym. Charakterystyki produktów, w szczególności specyfikacje techniczne, są wiążące tylko na podstawie wyraźnie wyrażonej zgody. Ceny produktów są podawane na zapytanie.

Metody analizy konturu

Po ukończeniu operacji pomiaru kontur można analizować przy użyciu jednej z dwóch poniższych metod.

Sekcja przetwarzania danych i program do analizy
Zmierzony kontur wprowadzany jest w czasie rzeczywistym do sekcji przetwarzania danych a dedykowany program umożliwia wykonanie analizy przy użyciu myszy i/lub klawiatury. Kąty, promienie, wysokości, krok pomiaru i inne dane wyświetlane są bezpośrednio w postaci wartości liczbowych. Analiza z wykorzystaniem układów współrzędnych jest niezwykle prosta. Wykres po przejściu przez kompensację promienia końcówki przesyłany jest do drukarki jako zarejestrowany profil.

Tolerowanie z danymi nominalnymi

Zmierzony kontur przedmiotu można, w odróżnieniu od analizy wymiarów, poddać analizie odchyłek kształtu poprzez porównanie go z konturem nominalnym. W tej technice obliczana i rejestrowana jest każda odchyłka konturu mierzonego w odniesieniu do nominalnego. Konturem nominalnym może być również kontur zmierzony na innej części. Można w ten sposób porównywać produkowane części z częścią wzorcową. Funkcja tolerowania kształtu konturu jest szczególnie użyteczna, gdy kształt pewnych fragmentów zarysu wpływa w znacznym stopniu na jakość produktu lub ma wpływ na współpracę części po zmontowaniu.

Najlepsze dopasowanie

Jeśli istnieje wzorzec kształtu i położenia profilu powierzchni, tolerowanie konturu wykonywane jest w odniesieniu do tego wzorca. Jeśli nie ma takiego wzorca lub jeśli wymagane jest tolerowanie samego kształtu, można wykonać najlepsze dopasowanie konturu mierzonego i nominalnego.

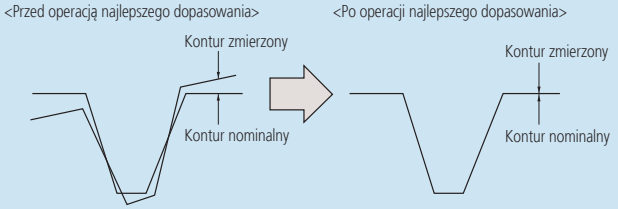

Algorytm najlepszego dopasowania wyszukuje odchyłki pomiędzy oboma zestawami danych i tworzy układ współrzędnych, w którym suma kwadratów odchyłek jest minimalna, co odpowiada sytuacji, gdzie obydwa kontury pokrywają się.

Łączenie konturów

Zwykle jeśli odwzorowanie pełnego konturu nie jest możliwe ze względu na ograniczenie maksymalnym kątem śledzenia, pomiar należy rozłożyć na kilka części mierzonych i analizowanych oddzielnie. Funkcja łączenia konturów pozwala na uniknięcie tej niepożądanej sytuacji. Łączenie dwóch konturów w jeden odbywa się poprzez nałożenie na siebie ich wspólnych elementów (proste, punkty) oraz usunięcie punktów nieprawidłowych. Dzięki tej funkcji uzyskuje się pełny kontur do dalszych analiz w zwykłym trybie.

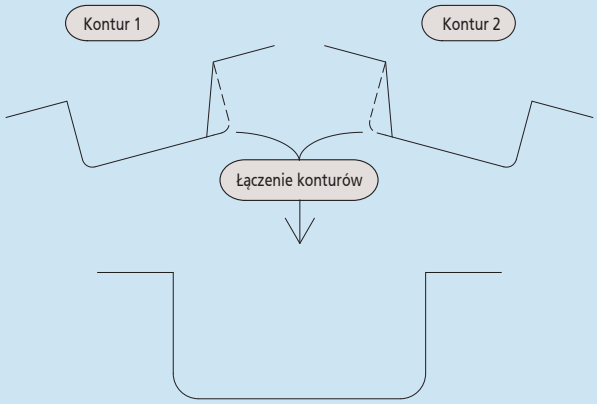

Przykłady pomiarów


Podwójna końcówka do pomiarów z igłą skierowaną w dół i do góry

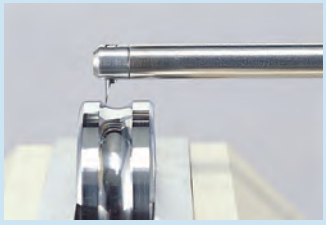
Kontur zewnętrznej/wewnętrznej części pierścienia łożyska


Uzębienie wewnętrznego koła zębatego


Kształt gwintu wewnętrznego


Kształt gwintu zewnętrznego

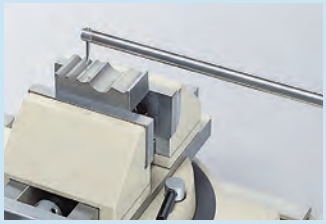
Kontur przyrządu

Wszystkie produkty przeznaczone są do sprzedaży podmiotom gospodarczym. Charakterystyki produktów, w szczególności specyfikacje techniczne, są wiążące tylko na podstawie wyraźnie wyrażonej zgody. Ceny produktów są podawane na zapytanie.

Mitutoyo

Formtracer SV-C3200 i SV-C4500

Seria 525 - System pomiaru chropowatości powierzchni i konturu

Wysokiej dokładności półautomatyczny system pomiaru konturu i chropowatości wyposażony w potężne oprogramowanie FORMTRACEPAK.

Formtracer SV-C3200 posiada następujące cechy:

- Posiada możliwości 2 oddzielnych specjalizowanych przyrządów pomiarowych.
- Ekonomiczne połączenie pomiarów chropowatości i konturu w jednym urządzeniu.
- Rozszerzony standardowy zakres pomiaru Z=60 mm, standardowy zakres pomiaru chropowatości 800µm.
- Łatwa wymiana magnetycznych ramion pomiarowych zapewnia systemowi niezwykłą elastyczność.
- SV-C3200 zapewnia wysoką dokładność i rozdzielczość pomiarów w osi Z1.

Formtracer SV-C4500 posiada następujące cechy:

- Jednostka pomiarowa z podwójną końcówką pomiarową do pomiarów od góry i od dołu konturów dwustronnych
- Standardowy zakres pomiaru konturu Z=60mm, standardowy zakres pomiaru chropowatości 800µm.
- Nacisk pomiarowy kontrolowany przez oprogramowanie Formtracepak.
- Prosta wymiana magnetycznych ramion pomiarowych zapewnia niezwykłą elastyczność systemu pomiarowego.
- SV-C4500 zapewnia bardzo wysoką dokładność i rozdzielczość pomiarów.



Formtracer SV-C3200



Napęd do pomiaru chropowatości powierzchni
[Pomiar chropowatości : Zgodny z DIN EN ISO, VDA, JIS, ANSI i innymi międzynarodowymi normami chropowatości powierzchni.]



Napęd do pomiaru konturu SV-C3200



Napęd do pomiaru konturu SV-C4500

Specyfikacja techniczna

Przejazd	Z2 = 300 mm / 500 mm
Zakres pomiarowy	X = 100 mm / 200 mm **Kontur:** Z1 = 60 mm **Chropowatość:** Z1 = 800 µm; 80 µm; 8 µm (do 2,4 mm z opcjonalną końcówką)
Prędkość pomiaru	0,02 - 5 mm/s
Prędkość przejazdu	X = 0 - 80 mm/s Z2 = 0 - 30 mm/s
Dokładność	X = (0,8+0,01L) µm (model S4, H4, W4) X = (0,8+0,02L) µm (model S8, H8, W8) [L : Długość przejazdu (mm)] **SV-C3200 :** Z1 = (1,6+I2HI/100) µm **SV-C4500 :** Z1 = (0,8+I2HI/100) µm [H : Wysokość pomiaru od położenia poziomego (mm)]
Zakres przechylania	±45°
Nacisk pom.	**SV-C3200 Kontur :** 30 mN **SV-C4500 Kontur :** 10, 20, 30, 40, 50 mN sterowane programowo **Chropowatość :** 0,75 mN / 4mN
Oprogramowanie	**FORMTRACEPAK**

Specyfikacja uzupełniająca

Wyposażenie opcjonalne	Pozostałe wyposażenie standardowe i opcjonalne wymieniono w dalszych częściach katalogu w różnych działach dotyczących wyposażenia i końcówek pomiarowych.

Patrz broszura Formtracer SV-C3200 / 4500

Zeskanuj kod QR swoim urządzeniem mobilnym i oglądaj na kanale YouTube filmy z naszymi produktami.

Wszystkie produkty przeznaczone są do sprzedaży podmiotom gospodarczym. Charakterystyki produktów, w szczególności specyfikacje techniczne, są wiążące tylko na podstawie wyraźnie wyrażonej zgody. Ceny produktów są podawane na zapytanie.

Formtracer SV-C3200 i SV-C4500

Seria 525 - Formtracer SV-C3100 / SV-C4100

Specyfikacja techniczna

Oprogramowanie

FORMTRACEPAK

- Dla realizacji wydajnej automatyzacji pomiarów program ma możliwość sterowania opcjonalnym, motorycznym stołem przesuwnym osi Y oraz stołem obrotowym.
- Umożliwia również analizę konturu pozwalającą na wyznaczenie różnic poziomów, kątów, odległości, pola powierzchni pod krzywą i innych właściwości opartych na danych chropowatości powierzchni.
- Poprzez dokonanie odpowiednich ustawień formatu wydruku, program daje możliwość utworzenia własnego raportu pomiarowego.

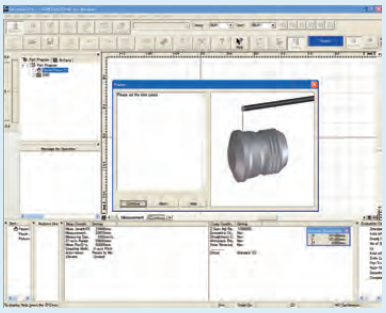

Ekran kontroli pomiaru

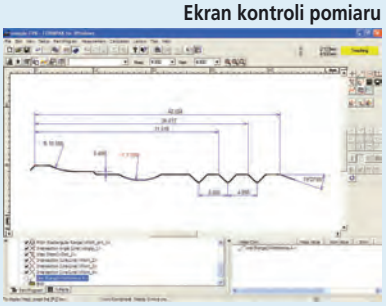

Ekran analizy konturu

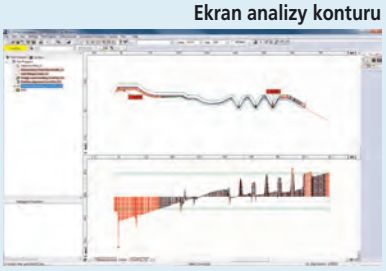

Porównanie konturów

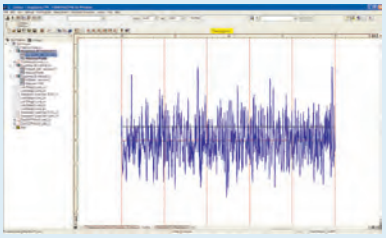

Analiza chropowatości

Metryczne **SV-C3200**

Nr	Model	Detektor 0,75 mN	Detektor 4 mN	Oś Z2 300 mm	Oś Z2 500 mm	Oś X 100 mm	Oś X 200 mm
525-481D-1	SV-C3200S4	●		●		●	
525-481D-2	"		●	●		●	
525-482D-1	SV-C3200H4	●			●	●	
525-482D-2	"		●		●	●	
525-483D-1	SV-C3200W4	●			●	●	
525-483D-2	"		●		●	●	
525-486D-1	SV-C3200S8	●		●			●
525-486D-2	"		●	●			●
525-487D-1	SV-C3200H8	●			●		●
525-487D-2	"		●		●		●
525-488D-1	SV-C3200W8	●			●		●
525-488D-2	"		●		●		●

Metryczne **SV-C4500**

Nr	Model	Detektor 0,75 mN	Detektor 4 mN	Oś Z2 300 mm	Oś Z2 500 mm	Oś X 100 mm	Oś X 200 mm
525-441D-1	SV-C4500S4	●		●		●	
525-441D-2	"		●	●		●	
525-442D-1	SV-C4500H4	●			●	●	
525-442D-2	"		●		●	●	
525-443D-1	SV-C4500W4	●			●	●	
525-443D-2	"		●		●	●	
525-446D-1	SV-C4500S8	●		●			●
525-446D-2	"		●	●			●
525-447D-1	SV-C4500H8	●			●		●
525-447D-2	"		●		●		●
525-448D-1	SV-C4500W8	●			●		●
525-448D-2	"		●		●		●

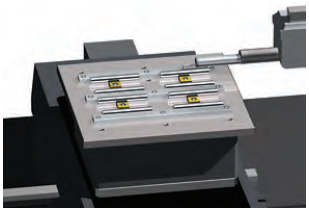

Pomiar przy użyciu stołu osi Y



Pomiar przy użyciu stołu obrotowego osi θ1

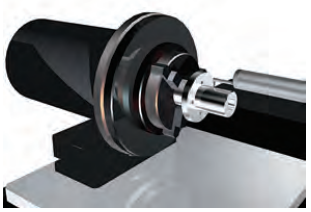

Pomiar przy użyciu stołu obrotowego osi θ2

Wszystkie produkty przeznaczone są do sprzedaży podmiotom gospodarczym. Charakterystyki produktów, w szczególności specyfikacje techniczne, są wiążące tylko na podstawie wyraźnie wyrażonej zgody. Ceny produktów są podawane na zapytanie.

Mitutoyo

Formtracer CS-3200

Seria 525 - System pomiaru chropowatości powierzchni i konturu

Jedno urządzenie zapewnia pomiar chropowatości powierzchni i konturu.
Formtracer CS-3200 posiada następujące zalety:

- Jednoczesna analiza chropowatości powierzchni i konturu w jednym pomiarze.
- Zgodność z normami EN ISO, VDA, ANSI oraz JIS. Możliwość wprowadzania ustawień własnych.
- Zapewnia najlepsze warunki pomiaru dzięki izolatorowi drgań dostarczanemu w standardzie.
- Wysoka szybkość napędu skraca całkowity czas pomiaru.
- Możliwość przedłużenia detektora pozwala unikać kolizji z mierzonym przedmiotem.



CS-3200S4
(z opcjonalną osią Y 178-097)

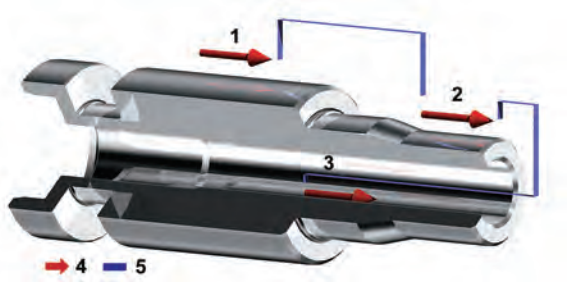

1: Średnica zewnętrzna
2: Średnica zewnętrzna
3: Średnica wewnętrzna
4: Pomiar elementu
5: Pozycjonowanie

Przykład pomiaru ciągłego:

Moduł napędu (osi X) oraz kolumna (osi Z2) wyposażone są w wysokiej dokładności liniały (typu ABS) umożliwiające, dzięki automatycznym przejazdom w pionie i w poziomie, pomiar w pełni automatyczny. Zwiększa to odtwarzalność ciągłych pomiarów automatycznych małych otworów w kierunku pionowym oraz powtarzanych pomiarów części trudnych do pozycjonowania.

Specyfikacja techniczna

Przejazd	Z2 = 300 mm
Zakres pomiarowy	X = 100 mm Z1 = 5 mm (do 10 mm z opcjonalną końcówką)
Prędkość pomiaru	Pomiar chropowatości: 0,02 / 0,05 / 0,1 / 0,2 mm/s Pomiar konturu: 0,02 / 0,05 / 0,1 / 0,2 / 0,5 / 1 / 2 mm/s
Prędkość przejazdu	X = 0 - 80 mm/s Z2 = 0 - 20 mm/s
Dokładność	X = (0,8+0,01L) µm [L : Długość przejazdu (mm)] Z1 = (1,5+I2HI/100) µm H : Wysokość pomiaru od położenia poziomego (mm)
Zakres przechylania	±45°
Prostoliniowość posuwu	X = 0,2 µm / 100 mm
Oprogramowanie	**FORMTRACEPAK** • Dla realizacji wydajnej automatyzacji pomiarów program steruje wszystkimi osiami urządzenia, a także opcjonalnym, motorycznym stołem przesuwnym osi Y oraz stołem obrotowym. • Umożliwia analizę chropowatości powierzchni oraz konturu pozwalającą na wyznaczenie różnic poziomów, kątów, odległości, pola powierzchni pod krzywą i innych właściwości opartych na profilu chropowatości powierzchni. • Poprzez dokonanie odpowiednich ustawień formatu wydruku, program daje możliwość utworzenia własnego raportu pomiarowego

Patrz broszura Formtracer CS-3200

Zeskanuj kod QR swoim urządzeniem mobilnym i oglądaj na kanale YouTube filmy z naszymi produktami.

Wszystkie produkty przeznaczone są do sprzedaży podmiotom gospodarczym. Charakterystyki produktów, w szczególności specyfikacje techniczne, są wiążące tylko na podstawie wyraźnie wyrażonej zgody. Ceny produktów są podawane na zapytanie.

Formtracer CS-3200

Seria 525 - System pomiaru chropowatości powierzchni i konturu

Specyfikacja techniczna i końcówki pomiarowe

Model	CS-3200S4
Nr	**525-401D**
Przejazd pionowy w osi Z2 [mm]	300
Zakres pomiarowy w osi X1 [mm]	100

Specyfikacja uzupełniająca

Wyposażenie opcjonalne	Pozostałe wyposażenie standardowe i opcjonalne wymieniono w dalszych częściach katalogu w różnych działach dotyczących wyposażenia i końcówek pomiarowych.

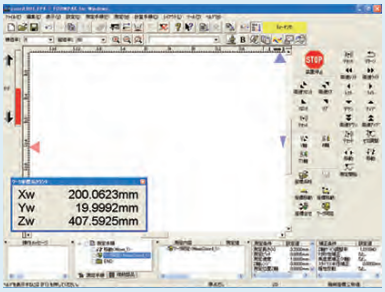

Okno sterowania przyrządem pomiarowym

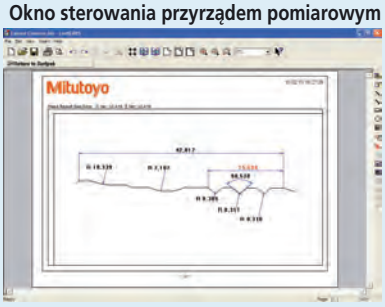

Ekran analizy konturu

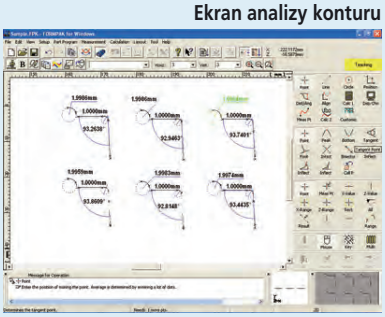

Ekran analizy konturu

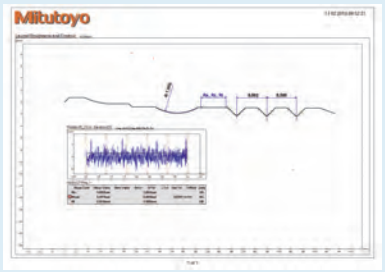

Okno wyników pomiaru konturu i chropowatości

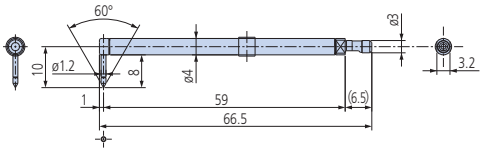

12AAD554
Końcówka standardowa
Promień krzywizny końcówki = 2 µm
Materiał końcówki: Diament

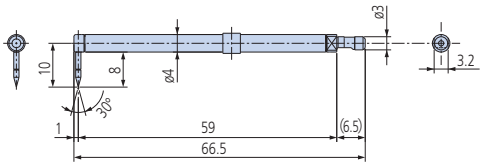

12AAD552
Końcówka stożkowa
Promień krzywizny końcówki = 25 µm
Materiał końcówki: Szafir

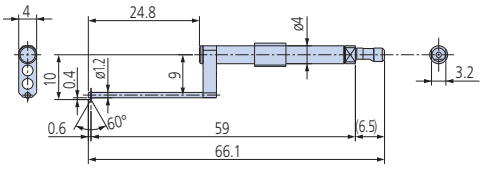

12AAD556
Końcówka do małych otworów
Promień krzywizny końcówki = 2 µm
Materiał końcówki: Diament

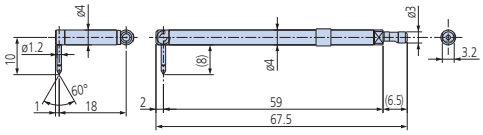

12AAD558
Końcówka mimośrodowa
Promień krzywizny końcówki = 2 µm
Materiał końcówki: Diament

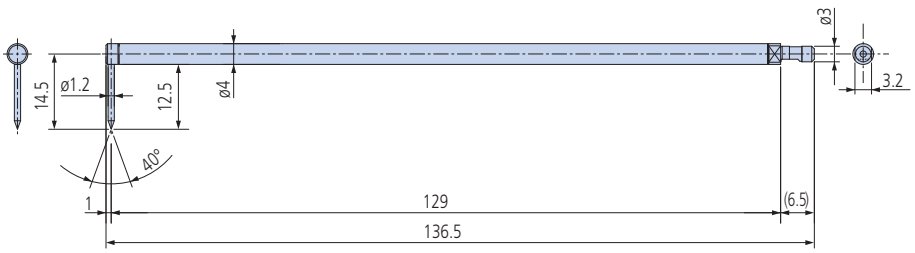

12AAD562
Końcówka podwójnej długości*1
Promień krzywizny końcówki = 5 µm
Materiał końcówki: Diament

***1: Nacisk pomiarowy wynosi 4mN a zakres pomiarowy i rozdzielczość Z1 są dwa razy większe niż w przypadku końcówki standardowej.**

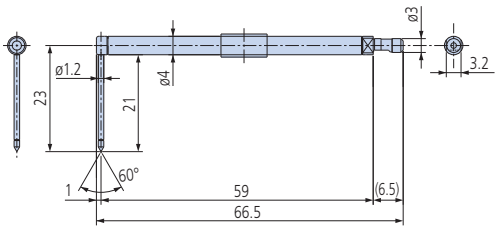

12AAD560
Końcówka do głębokich rowków
Promień krzywizny końcówki = 2 µm
Materiał końcówki: Diament



Wszystkie produkty przeznaczone są do sprzedaży podmiotom gospodarczym. Charakterystyki produktów, w szczególności specyfikacje techniczne, są wiążące tylko na podstawie wyraźnie wyrażonej zgody. Ceny produktów są podawane na zapytanie.

Mitutoyo

Formtracer Extreme SV-C4500CNC

Seria 525 - Przyrząd do pomiaru Konturu i chropowatości powierzchni

Wysokiej dokładności przyrządy CNC do pomiaru chropowatości i konturu.
Formtracer Extreme SV-C4500CNC posiada następujące zalety:

- Posiada możliwości dwóch oddzielnych przyrządów pomiarowych CNC.
- Pomiary dużych długości w osi Z2 dla modeli bez osi α.
- Maksymalna prędkość przemieszczania każdej z osi wynosi 200 mm/s.
- System z podwójną końcówką do pomiarów konturów dwustronnych końcówką skierowaną w górę i w dół.
- Zmienna siła nacisku pomiarowego kontrolowana przez oprogramowanie FORMTRACEPAK.
- Napęd do pomiaru konturu wyposażony w enkoder łukowy zapewniający doskonałą dokładność rozdzielczość pomiaru w osi Z1.
- Zaprojektowany specjalnie do zwiększenia wydajności pomiarów wielu profili lub wielu przedmiotów w jednym cyklu.
- Zespół detektora zawiera zabezpieczenie antykolizyjne, powodujące natychmiastowe automatyczne zatrzymanie w przypadku kolizji zespołu głównego z mierzonym przedmiotem lub jego mocowaniem.



SV-C4500CNC wyposażony w dwa wymienne napędy



Napęd do pomiaru chropowatości



Napęd do pomiaru konturu

Specyfikacja techniczna

Przejazd	Z2= 300 mm / 500 mm
Zakres pomiarowy	X= 200 mm Y= 200 mm **Kontur:** Z1= 60 mm Z2= 300 mm / 500 mm **Chropowatość:** Z1= 800 µm; 80 µm; 8 µm (do 2,4 mm z opcjonalną końcówką)
Prędkość pomiaru	0,02 - 2 mm/s
Prędkość przejazdu	Tryb CNC: maks. 200 mm/s Joystick: 0-50 mm/s
Dokładność	X= (0,8 +4L/200) µm [L: długość przejazdu (mm)] Z1= (0,8 + I2HI/100) µm [H: Wysokość pomiaru od położenia poziomego (mm)] Model bez osi α: Z2= (1,5 + 10HI1000) µm
Zakres przechylania	-45° (lewoskrętnie) do +10° (prawoskrętnie)
Nacisk pomiarowy	0,75 mN
Oprogramowanie	**FORMTRACEPAK** • Umożliwia sterowanie wszystkimi osiami, opcjonalnym motorycznym stołem osi Y oraz stołem obrotowym zapewniając wysoką wydajność pomiarów automatycznych. • Analiza konturu uwzględnia analizę różnic poziomów, kątów, odstępów, podziałek, pól powierzchni i tolerowanie konturów w standardzie. • Raport pomiarowy tworzony jest w oparciu o szablon raportu dostosowany do potrzeb użytkownika.

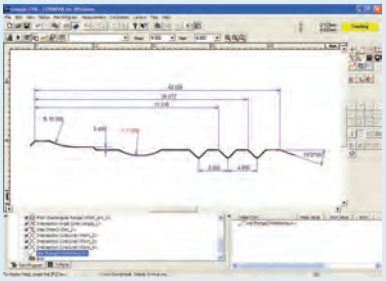

Analiza konturu

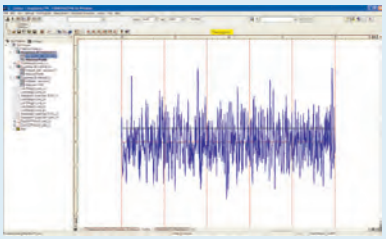

Analiza chropowatości

Patrz broszura POMIARY KONTURU I POWIERZCHNI

Wszystkie produkty przeznaczone są do sprzedaży podmiotom gospodarczym. Charakterystyki produktów, w szczególności specyfikacje techniczne, są wiążące tylko na podstawie wyraźnie wyrażonej zgody. Ceny produktów są podawane na zapytanie.

Formtracer Extreme SV-C4500CNC

Seria 525 - System do pomiaru chropowatości powierzchni i konturu

Specyfikacja techniczna

Wyposażenie opcjonalne	Pozostałe opcjonalne i standardowe wyposażenie wymieniono w dalszej części, w paragrafach dotyczących wyposażenia i końcówek pomiarowych.

Wyposażenie specjalne

Nr	Opis
178-397-2	Detektor 4 mN
12AAD975	Stół obrotowy θ1
178-078	Stół obrotowy θ2
178-037	Automatyczny stół poziomujący CNC
178-077	Stół poziomujący 3D
12AAE449	Kabina dla typu H
12AAE287	Kabina dla typu S

SV-C4500CNC-.S

Nr	Przejazd pionowy w osi Z2 [mm]	Stół przesuwny osi Y	Stół obrotowy osi α
525-661-1D	300	-	-
525-662-1D	300	-	Zainstalowany
552-663-1D	300	Zainstalowany	-
552-664-1D	300	Zainstalowany	Zainstalowany

SV-C4500CNC-H

Nr	Przejazd pionowy w osi Z2 [mm]	Stół przesuwny osi Y	Stół obrotowy osi α
525-681-1D	500	-	-
525-682-1D	500	-	Zainstalowany
525-683-1D	500	Zainstalowany	-
525-684-1D	500	Zainstalowany	Zainstalowany

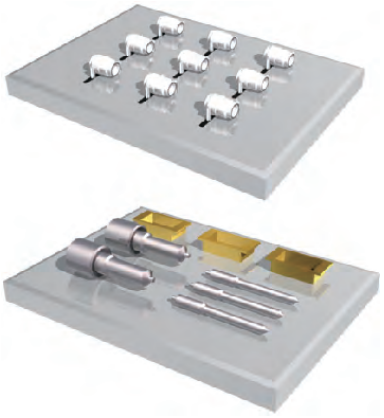

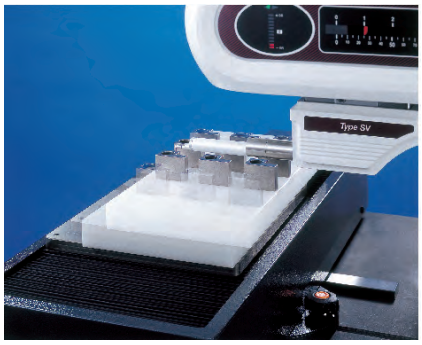

Pomiary wielokrotne

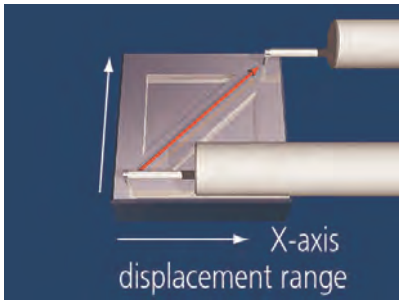

Jednoczesne dwuosiowe sterowanie w kierunkach X i Y

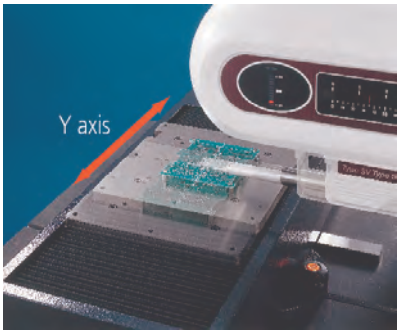

oś Y

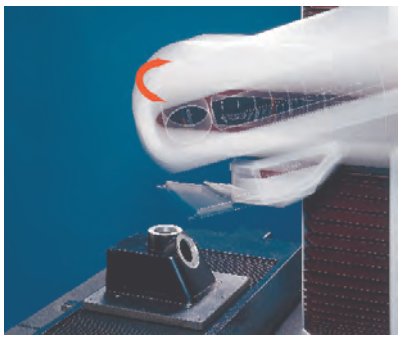

oś α

Wszystkie produkty przeznaczone są do sprzedaży podmiotom gospodarczym. Charakterystyki produktów, w szczególności specyfikacje techniczne, są wiążące tylko na podstawie wyraźnie wyrażonej zgody. Ceny produktów są podawane na zapytanie.

Mitutoyo

Formtracer Extreme CS-5000CNC i CS-H5000CNC

Seria 525 - System CNC do pomiaru konturu i chropowatości powierzchni

Najwyższej dokładności przyrząd do pomiaru kształtu CNC wykonujący pomiary zarówno chropowatości jak i konturu.
Formtracer Extreme CS-5000CNC / CS-H5000CNC posiada następujące zalety:

- Spełnia najwyższe wymagania co do dokładności i powtarzalności.
- Umożliwia wykonywanie pomiarów konturu i chropowatości powierzchni jednym modułem pomiarowym.
- Kabina przyrządu jest standardowo wyposażona w podstawę tłumiącą drgania, eliminującą zakłócenia zewnętrzne.
- Posiada wysoką rozdzielczość osi X1: 6,25 nm i Z1: 0,8nm/1,6nm dzięki zastosowaniu w tych osiach systemu Laser Holoscale Mitutoyo oraz liniowego enkodera typu transmisyjnego.
- Maksymalna prędkość przemieszczania w osiach X i Z2 wynosi odpowiednio 40 mm/s i 200 mm/s.



CS-H5000CNC





Detektor o szerokim zakresie pomiarowym wykorzystujący technologię aktywnego sterowania

Specyfikacja techniczna

Przejazd	Z2 = 300 mm / 500 mm
Zakres pomiarowy	X = 200mm Z1 = 12 mm [końcówka o standardowej długości] Z1 = 24 mm [końcówka o podwójnej długości]
Prędkość pomiaru	Pomiar chropowatości: 0,02 - 0,2 mm/s Pomiar konturu: 0,02 - 2 mm/s
Prędkość przejazdu	Tryb CNC: maks. 200 mm/s Joystick: 0 - 50 mm/s
Dokładność	**CS-5000CNC:** X = (0,3+0,002L) µm Z1 = (0,3+I0,02HI) µm **CS-H5000CNC:** X = (0,16+0,001L) µm Z1 = (0,07+I0,02HI) µm [L : Długość przejazdu (mm)] [H : Wysokość pomiaru od położenia poziomego (mm)]
Prostoliniowość posuwu	**CS-5000CNC :** (0,1+0,0015L) µm [z końcówką standardową] (0,2+0,0015L) µm [z końcówką podwójnej długości] **CS-H5000CNC :** (0,05+0,0003L) µm [z końcówką standardową] (0,1+0,0015L) µm [z końcówką podwójnej długości]
Nacisk pom.	4 mN (z końcówką standardową) 0,75 mN (z końcówką podwójnej długości)
Rozdzielczość	X = 0,00625 µm **CS-5000CNC:** Z1 = 0,0008 µm [z końcówką standardową] Z1 = 0,0016 µm [z końcówką podwójnej długości] **CS-H5000CNC:** Z1 = 0,0008 µm [z końcówką standardową] Z1 = 0,0016 µm [z końcówką podwójnej długości]
Oprogramowanie	**FORMTRACEPAK**

Patrz broszura POMIARY KONTURU I POWIERZCHNI

Wszystkie produkty przeznaczone są do sprzedaży podmiotom gospodarczym. Charakterystyki produktów, w szczególności specyfikacje techniczne, są wiążące tylko na podstawie wyraźnie wyrażonej zgody. Ceny produktów są podawane na zapytanie.

Formtracer Extreme CS-5000CNC i CS-H5000CNC

Seria 525 - Przyrząd do pomiarów kształtu CNC

Specyfikacja techniczna i końcówki pomiarowe

Specyfikacja techniczna

Oprogramowanie

FORMTRACEPAK

- Dla realizacji wydajnej automatyzacji pomiarów program ma możliwość sterowania opcjonalnym, motorycznym stołem przesuwnym osi Y oraz stołem obrotowym.
- Analiza chropowatości powierzchni oraz konturu umożliwiająca wyznaczenie różnic poziomów, kątów, odległości, pola powierzchni pod krzywą i tolerowanie konturów.
- Możliwość tworzenia własnych raportów pomiarowych.

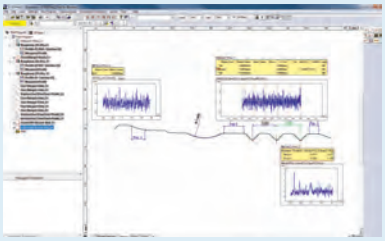

Analiza konturu i chropowatości



Opcja:
Program do analizy soczewek asferycznych ASLPAK

CS-5000CNCH

Model	CS-5000CNC-1H	CS-5000CNC-2H	CS-5000CNC-3H	CS-5000CNC-4H
Nr	**525-746D**	**525-747D**	**525-748D**	**525-749D**
Przejazd pionowy w osi Z2 [mm]	500	500	500	500
Stół przesuwny osi Y	-	-	Zainstalowany	Zainstalowany
Stół obrotowy osi α	-	Zainstalowany	-	Zainstalowany

CS-5000CNCS

Model	CS-5000CNC-1S	CS-5000CNC-2S	CS-5000CNC-3S	CS-5000CNC-4S
Nr	**525-726D**	**525-727D**	**525-728D**	**525-729D**
Przejazd pionowy w osi Z2 [mm]	300	300	300	300
Stół przesuwny osi Y	-	-	Zainstalowany	Zainstalowany
Stół obrotowy osi α	-	Zainstalowany	-	Zainstalowany

CS-H5000CNCS

Model	CS-H5000CNC-1S	CS-H5000CNC-2S
Nr	**525-776D**	**525-777D**
Przejazd pionowy w osi Z2 [mm]	300	300
Stół przesuwny osi Y	-	Zainstalowany
Stół obrotowy osi α	-	-

Standard

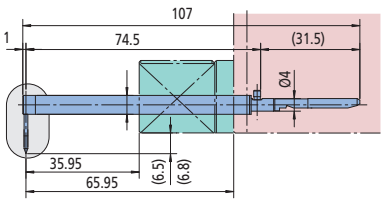

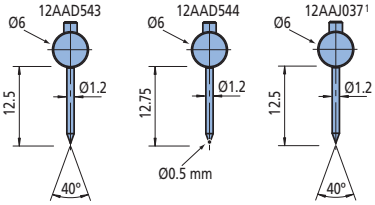

Podwójnej długości

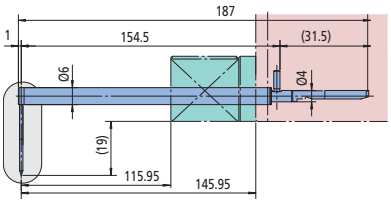

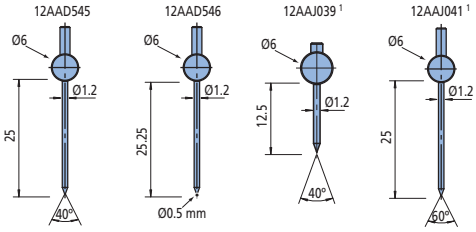

Do małych otworów

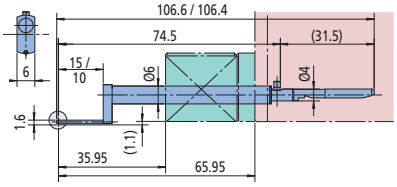

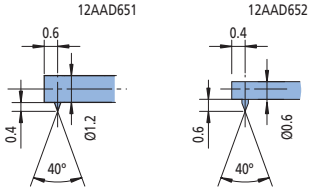

Ekscentryczny

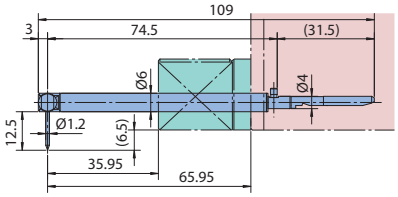

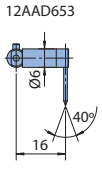

Mimośrodowa

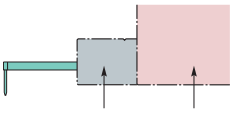

1 = opcja dla CS-H5000CNC

Wszystkie produkty przeznaczone są do sprzedaży podmiotom gospodarczym. Charakterystyki produktów, w szczególności specyfikacje techniczne, są wiążące tylko na podstawie wyraźnie wyrażonej zgody. Ceny produktów są podawane na zapytanie.

Mitutoyo

Opcjonalne oprogramowanie
USB Communication Tool

Seria 178 - Oprogramowanie sterujące dla serii SJ i SV-2100

Oprogramowanie obsługujące Surftest SJ-210 / SJ-310 / SJ-410 / SJ-500 and SV-2100. USB-Communication-Tool posiada następujące właściwości:

- Dostępne do pobrania nieodpłatnie ze strony www.mitutoyo.eu. (wymagana rejestracja)
- Oprogramowanie do sterowania urządzeniem pomiarowym, pozyskiwania i zapisywania wyników pomiarów oparte na Microsoft® Excel®.
- Sterowanie przyrządem pomiarowym.
- Definiowanie ustawień pomiaru.
- Graficzna prezentacja profilu.
- Rejestrowanie odczytów.
- Dokumentowanie wyników pomiarów.
- Wymagany jest kabel USB.

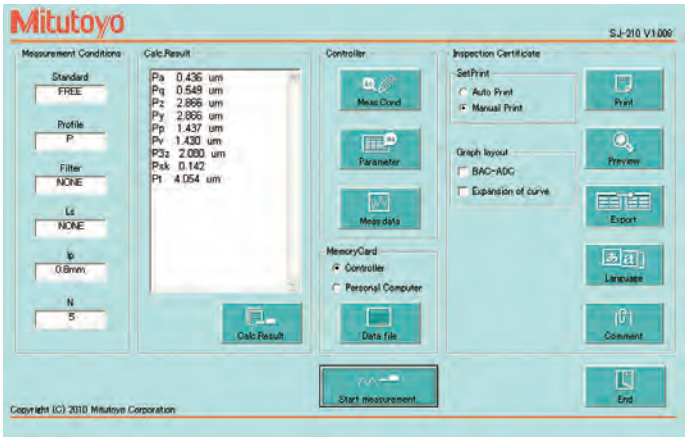

Maska wprowadzania danych dla przyrządów Surftest serii SJ



Arkusz wyników tworzony w Microsoft® Excel® w 18 językach w standardzie

Wyposażenie specjalne

Nr	Opis
12AAL068D	Kabel USB dla SJ-210
12AAD510	Kabel USB
12AAH490	Kabel USB dla SJ-500 / SV-2100

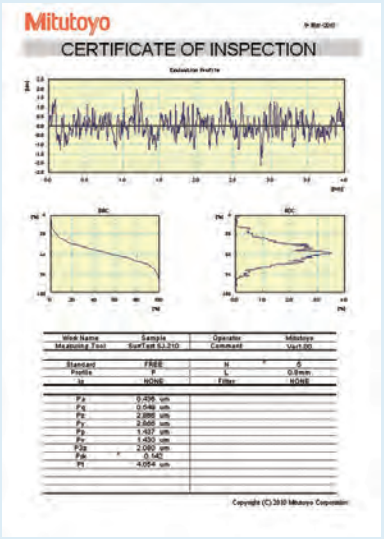

Arkusz wyników utworzony w Microsoft® Excel®

Wszystkie produkty przeznaczone są do sprzedaży podmiotom gospodarczym. Charakterystyki produktów, w szczególności specyfikacje techniczne, są wiążące tylko na podstawie wyraźnie wyrażonej zgody. Ceny produktów są podawane na zapytanie.

Dodatkowe końcówki przyrządów Suftest i Formtracer serii SV-C



12AAG202 Przedłużacz 50mm



12AAG203 Przedłużacz 100mm

Detektory

mm

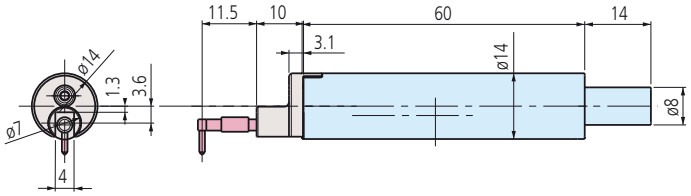

Nr kat.	Nacisk pomiarowy		Dołączona końcówka
178-396-2	0,75mN	R2µm, 60°	12AAC731
178-397-2	4mN	R5µm, 90°	12AAB403

Nr	Promień	Kąt [°]
12AAE882	1 µm	60°
12AAE924	1 µm	90°
12AAC731	2 µm	60°
12AAB403	5 µm	90°
12AAB415	10 µm	90°
12AAE883	250 µm	60°

mm

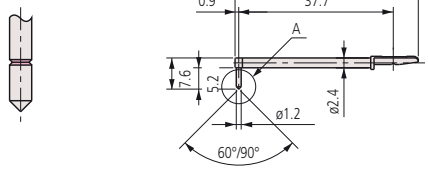

Standard

Nr	Promień	Kąt [°]
12AAC732	2 µm	60°
12AAB404	5 µm	90°
12AAB416	10 µm	90°

mm

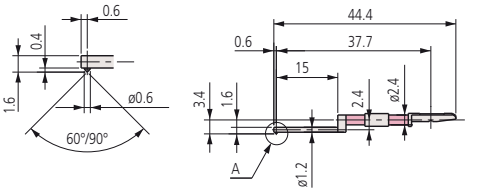

Do małych otworów

Nr	Promień	Kąt [°]
12AAC733	2 µm	60°
12AAB405	5 µm	90°
12AAB417	10 µm	90°

mm

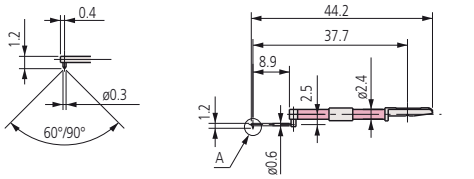

Do bardzo małych otworów

Nr	Promień	Kąt [°]
12AAJ662	250 µm	-

mm

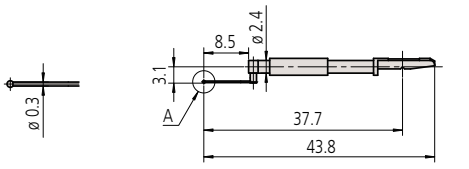

Do ultra małych otworów

Nr	Promień	Kąt [°]
12AAC734	2 µm	60°
12AAB406	5 µm	90°
12AAB418	10 µm	90°

mm

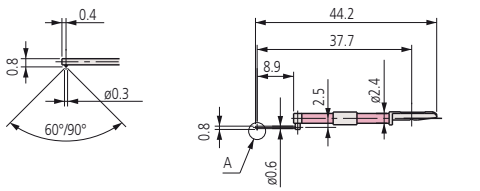

Do ultra małych otworów

Wszystkie produkty przeznaczone są do sprzedaży podmiotom gospodarczym. Charakterystyki produktów, w szczególności specyfikacje techniczne, są wiążące tylko na podstawie wyraźnie wyrażonej zgody. Ceny produktów są podawane na zapytanie.

Mitutoyo

Dodatkowe końcówki przyrządów Suftest i Formtracer serii SV-C

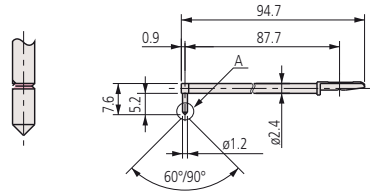

mm

Nr	Promień	Kąt [°]
12AAC740	2 µm	60°
12AAB413	5 µm	90°
12AAB425	10 µm	90°

Do głębokich otworów [podwójnej długości]

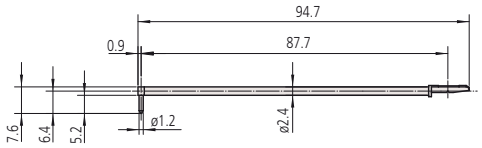

mm

Nr	Promień	Kąt [°]
12AAE886	250 µm	60°

Do falistości "Roling circle" [podwójnej długości]

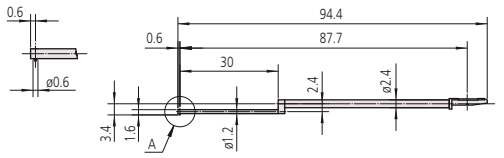

mm

Nr	Promień	Kąt [°]
12AAE892	2 µm	60°
12AAE908	5 µm	90°

Do małych głębokich otworów [podwójnej długości]

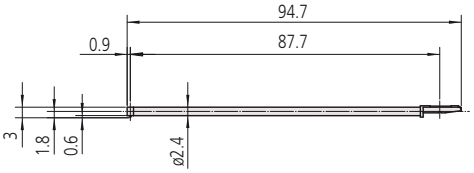

mm

Nr	Promień	Kąt [°]
12AAE898	2 µm	60°
12AAE914	5 µm	90°

Do głębokich otworów [podwójnej długości]

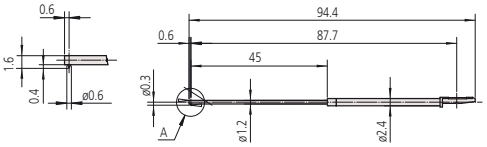

mm

Nr	Promień	Kąt [°]
12AAE938	2 µm	60°
12AAE940	5 µm	90°

Do głębokich wąskich otworów [podwójnej długości]

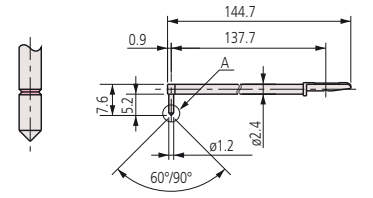

mm

Nr	Promień	Kąt [°]
12AAC741	2 µm	60°
12AAB414	5 µm	90°
12AAB426	10 µm	90°

Do głębokich otworów [potrójnej długości]

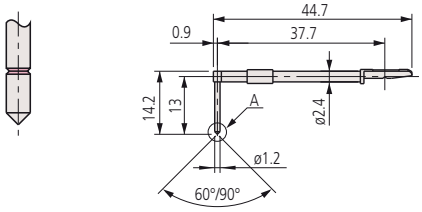

mm

Nr	Promień	Kąt [°]
12AAC735	2 µm	60°
12AAB409	5 µm	90°
12AAB421	10 µm	90°

Do głębokich rowków 10 mm

Wszystkie produkty przeznaczone są do sprzedaży podmiotom gospodarczym. Charakterystyki produktów, w szczególności specyfikacje techniczne, są wiążące tylko na podstawie wyraźnie wyrażonej zgody. Ceny produktów są podawane na zapytanie.

Dodatkowe końcówki przyrządów Suftest i Formtracer serii SV-C

Nr	Promień	Kąt [°]
12AAC736	2 µm	60°
12AAB408	5 µm	90°
12AAB420	10 µm	90°

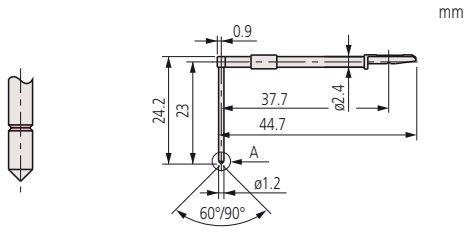

Do głębokich otworów 20 mm

Nr	Promień	Kąt [°]
12AAE893	2 µm	60°
12AAE909	5 µm	90°

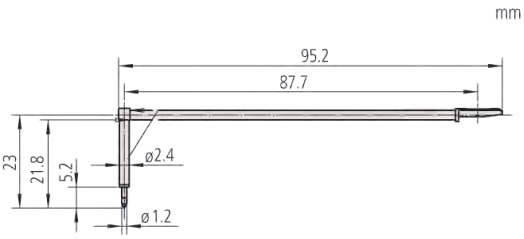

Do głębokich rowków 20 mm [podwójnej długości]

Nr	Promień	Kąt [°]
12AAC737	2 µm	60°
12AAB407	5 µm	90°
12AAB419	10 µm	90°

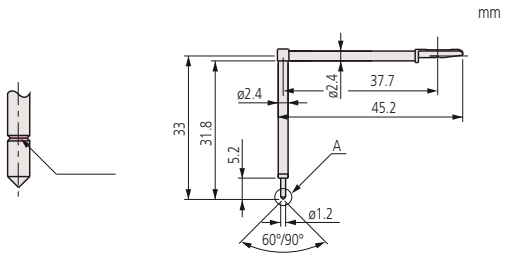

Do głębokich rowków 30 mm

Nr	Promień	Kąt [°]
12AAE894	2 µm	60°
12AAE910	5 µm	90°

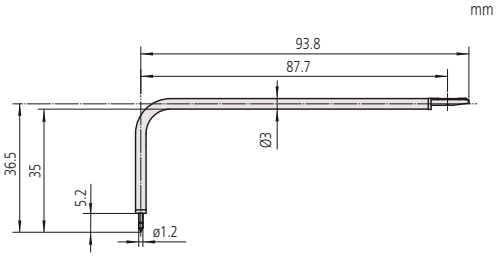

Do głębokich rowków 30 mm [podwójnej długości]

Nr	Promień	Kąt [°]
12AAE895	2 µm	60°
12AAE911	5 µm	90°

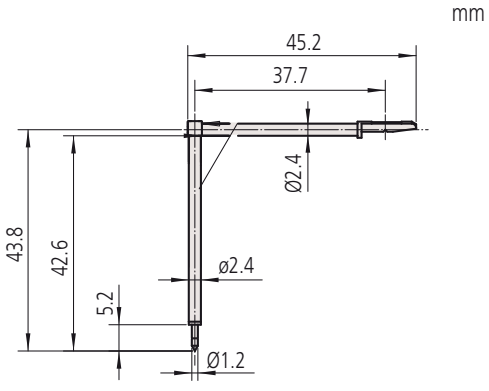

Do głębokich rowków 40 mm

Nr	Promień
12AAB338	0,8 mm

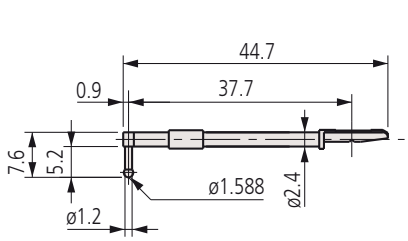

Wszystkie produkty przeznaczone są do sprzedaży podmiotom gospodarczym. Charakterystyki produktów, w szczególności specyfikacje techniczne, są wiążące tylko na podstawie wyraźnie wyrażonej zgody. Ceny produktów są podawane na zapytanie.

Mitutoyo

Dodatkowe końcówki przyrządów Suftest i Formtracer serii SV-C

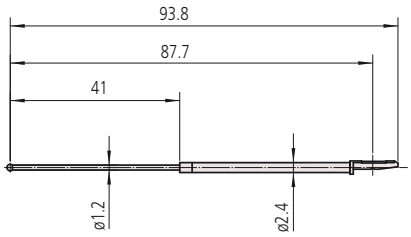

mm

Nr	Promień
12AAE884	0,8 mm

Do chropowatości i falistości "Rolling circle" [podwójnej długości] (wymagany 178-611)

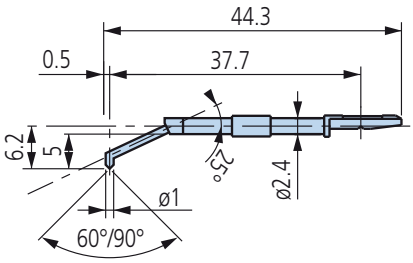

mm

Nr	Promień	Kąt [°]
12AAE899	2 µm	60°
12AAE915	5 µm	90°

Do powierzchni dennych

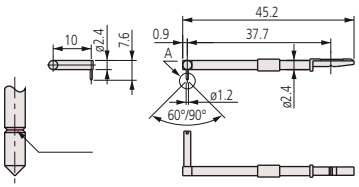

mm

Nr	Promień	Kąt [°]
12AAC739	2 µm	60°
12AAB412	5 µm	90°
12AAB424	10 µm	90°

Dla ramion ekscentrycznych

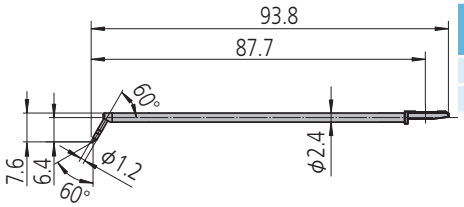

Nr	Promień	Kąt [°]
12AAM601	2 µm	60°
12AAM603	5 µm	60°

Do otworów narożnych [podwójnej długości]

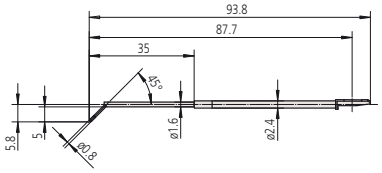

mm

Nr	Promień	Kąt [°]
12AAE897	2 µm	60°
12AAE913	5 µm	90°

Do otworów narożnych [podwójnej długości]

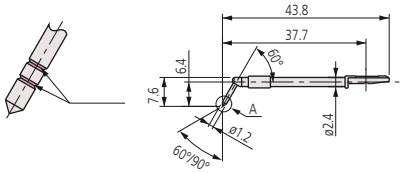

mm

Nr	Promień	Kąt [°]
12AAB339	2 µm	60°
12AAB410	5 µm	90°
12AAB422	10 µm	90°

Dla kół zębatych

Wszystkie produkty przeznaczone są do sprzedaży podmiotom gospodarczym. Charakterystyki produktów, w szczególności specyfikacje techniczne, są wiążące tylko na podstawie wyraźnie wyrażonej zgody. Ceny produktów są podawane na zapytanie.

Dodatkowe końcówki przyrządów Suftest i Formtracer serii SV-C

Nr	Promień	Kąt [°]
12AAE896	2 µm	60°
12AAE912	5 µm	90°

mm

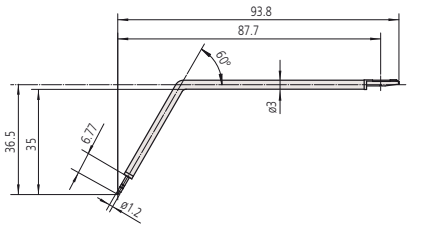

Do pomiarów kół zębatych [podwójnej długości]

Nr	Promień	Kąt [°]
12AAC738	2 µm	60°
12AAB411	5 µm	90°
12AAB423	10 µm	90°

mm

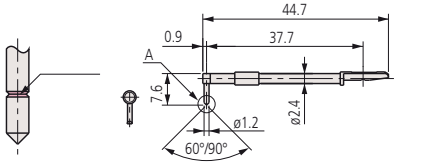

Do krawędzi nożowych

Wszystkie produkty przeznaczone są do sprzedaży podmiotom gospodarczym. Charakterystyki produktów, w szczególności specyfikacje techniczne, są wiążące tylko na podstawie wyraźnie wyrażonej zgody. Ceny produktów są podawane na zapytanie.

Dodatkowe ramiona i końcówki przyrządów Contracer i Formtracer serii SV-C

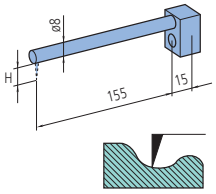

Ramię proste CV-2100

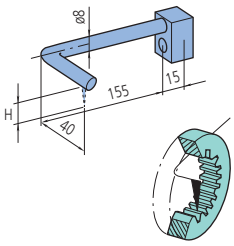

Ramię eskcentryczne CV-2100

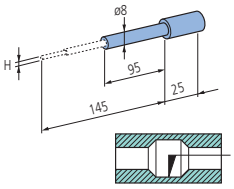

Ramię dla końcówek do małych otworów CV-2100

Ramiona właściwe dla CV-2100

Nr	Ramię	Nr ramienia	Wysokość właściwej końcówki (H) [mm]
935110	Do małych otworów	AB-11	0,4 / 1 / 2,5
935111	Proste	AB-51	6
935112	Proste	AB-61	12
935113	Proste	AB-71	20
935114	Proste	AB-81	30
935115	Proste	AB-91	42
935116	Ekscentryczne	AB-52	6
935117	Ekscentryczne	AB-62	12
935118	Ekscentryczne	AB-72	20
935119	Typ ekscentryczny	AB-82	30
935120	Typ ekscentryczny	AB-92	42

Ramiona właściwe dla CV-3200 i CV-4500

Nr	Ramię	Nr ramienia	Wysokość właściwej końcówki (H) [mm]
12AAQ762	Ramię Ekscentryczne	AB-37	wszystkie
12AAM101	Typ prosty	AB-31	wszystko
12AAM103	Do małych otworów	AB-33	SPH-41, SPH-42, SPH-43

Końcówki właściwe dla CV-2100

Nr	Końcówka	Nr końcówki	Wysokość końcówki (H) [mm]
932693	Do małych otworów, węglikowa, jednostronna	SP-11	0,4
932694	Do małych otworów, węglikowa, jednostronna	SP-12	1
932695	Do małych otworów, węglikowa, jednostronna	SP-13	2,5
12AAE873	Do małych otworów, węglikowa, stożkowa	SP-31	0,4
12AAE874	Do małych otworów, węglikowa, stożkowa	SP-32	1
12AAE875	Do małych otworów, węglikowa, stożkowa	SP-33	2,5

Końcówki właściwe dla CV-3200 / 4500 i SV-C3200 / 4500

Nr	Końcówka	Nr końcówki	Wysokość końcówki (H) [mm]
12AAM104	Do małych otworów, końcówka węglikowa, jednostronnie ścięta	SPH-41	2
12AAM105	Do małych otworów, końcówka węglikowa, jednostronnie ścięta	SPH-42	4
12AAM106	Do małych otworów, końcówka węglikowa, jednostronnie ścięta	SPH-43	6,5

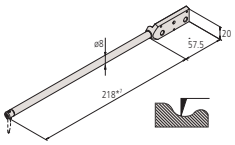

Ramię proste CV-3200/CV-4500 SV-C3200/SV-C4500 SV-C4500CNC

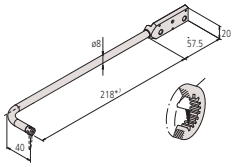

Ramię ekscentryczne CV-3200/CV-4500 SV-C3200/SV-C4500 SV-C4500CNC

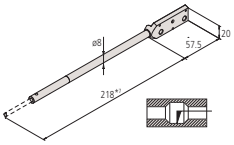

Ramię dla końcówek do małych otworów CV-3200/CV4500 SV-C3200/SV-C4500 SV-C4500CNC

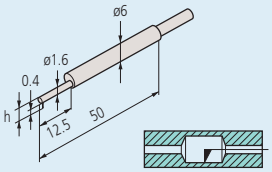

Do małych otworów: 932693 / 12AAE873
Kształt: Klin / Stożek
Kąt: 20° / 30°
Promień: 25 µm / 25 µm
Materiał: Węglik spiekany / Węglik spiekany

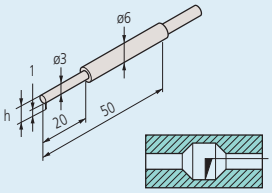

Do małych otworów: 932694 / 12AAE874
Kształt: Klin / Stożek
Kąt: 20° / 30°
Promień: 25 µm / 25 µm
Materiał: Węglik spiekany / Węglik spiekany

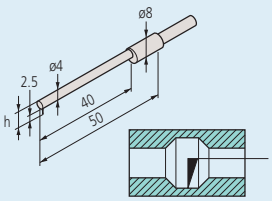

Do małych otworów: 932695 / 12AAE875
Kształt: Klin / Stożek
Kąt: 20° / 30°
Promień: 25 µm / 25 µm
Materiał: Węglik spiekany / Węglik spiekany

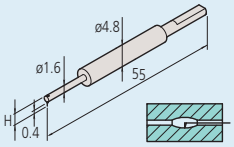

Do małych otworów: 12AAM104
Kształt: Ścięta jednostronnie
Kąt: 20°
Promień: 25 µm
Materiał: Węglik spiekany

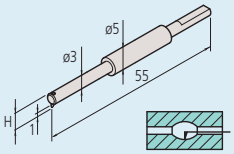

Do małych otworów: 12AAM105
Kształt: Ścięta jednostronnie
Kąt: 20°
Promień: 25 µm
Materiał: Węglik spiekany

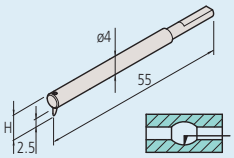

Do małych otworów: 12AAM106
Kształt: Ścięta jednostronnie
Kąt: 20°
Promień: 25 µm
Materiał: Węglik spiekany

Wszystkie produkty przeznaczone są do sprzedaży podmiotom gospodarczym. Charakterystyki produktów, w szczególności specyfikacje techniczne, są wiążące tylko na podstawie wyraźnie wyrażonej zgody. Ceny produktów są podawane na zapytanie.

Dodatkowe ramiona i końcówki przyrządów Contracer i Formtracer serii SV-C

Końcówki do pomiaru konturu

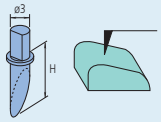

Ścięta jednostronnie
Kąt : 12°
Promień : 25 µm
Materiał : Węglik spiekany

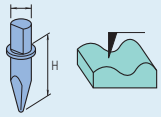

Ścięta obustronnie
Kąt: 20°
Promień: 25 µm
Materiał: Węglik spiekany

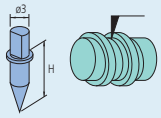

Stożkowa
Kąt: 30°/50°
Promień: 25 µm
Materiał: Węglik spiekany/Szafir/Diament
(355129: 50°, Diament)

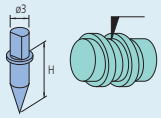

Stożkowa
Kąt : 20°
Promień : 25 µm
Materiał : Węglik spiekany

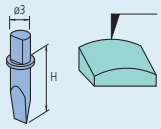

Nożowa
Kąt: 20°
Szerokość krawędzi: 3 mm
Promień: 25 µm
Materiał: Węglik spiekany

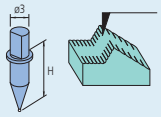

Końcówka z kulką
Kulka: ø1 mm
Materiał: Węglik spiekany

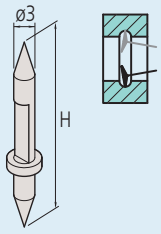

Końcówka dwustronna stożkowa
Kąt: 30°
Promień: 25 µm
Materiał: Węglik spiekany

Kócówki właściwe dla
CV-2100 / CV-3200/ CV-4500 / SV-C3200 / SV-C4500 / SV-C4500CNC

Nr	Końcówka	Nr końcówki	Wysokość końcówki (H) [mm]
354882	Jednostronnie ścięta, węglikowa	SPH-51	6
354883	Jednostronnie ścięta, węglikowa	SPH-61	12
354884	Jednostronnie ścięta, węglikowa	SPH-71	20
354885	Jednostronnie ścięta, węglikowa	SPH-81	30
354886	Jednostronnie ścięta, węglikowa	SPH-91	42
354887	Obustronnie ścięta, węglikowa	SPH-52	6
354888	Obustronnie ścięta, węglikowa	SPH-62	12
354889	Obustronnie ścięta, węglikowa	SPH-72	20
354890	Obustronnie ścięta, węglikowa	SPH-82	30
354891	Obustronnie ścięta, węglikowa	SPH-92	42
12AAE865	Stożkowa, węglikowa, o kącie 20°	SPH-57	6
12AAE866	Stożkowa, węglikowa, o kącie 20°	SPH-67	12
12AAE867	Stożkowa, węglikowa, o kącie 20°	SPH-77	20
12AAE868	Stożkowa, węglikowa, o kącie 20°	SPH-87	30
12AAE869	Stożkowa, węglikowa, o kącie 20°	SPH-97	42
354892	Stożkowa, szafirowa, o kącie 30°	SPH-53	6
354893	Stożkowa, szafirowa, o kącie 30°	SPH-63	12
354894	Stożkowa, szafirowa, o kącie 30°	SPH-73	20
355129	Stożkowa, diamentowa, o kącie 50°	SPH-79	20
354895	Stożkowa, szafirowa, o kącie 30°	SPH-83	30
354896	Stożkowa, szafirowa, o kącie 30°	SPH-93	42
12AAA566	Stożkowa, węglikowa, o kącie 30°	SPH-56	6
12AAA567	Stożkowa, węglikowa, o kącie 30°	SPH-66	12
12AAA568	Stożkowa, węglikowa, o kącie 30°	SPH-76	20
12AAA569	Stożkowa, węglikowa, o kącie 30°	SPH-86	30
12AAA570	Stożkowa, węglikowa, o kącie 30°	SPH-96	42
354897	Z krawędzią nożową, węglikowa	SPH-54	6
354898	Z krawędzią nożową, węglikowa	SPH-64	12
354899	Z krawędzią nożową, węglikowa	SPH-74	20
354900	Z krawędzią nożową, węglikowa	SPH-84	30
354901	Z krawędzią nożową, węglikowa	SPH-94	42
354902	Z kulką, węglikowa	SPH-55	6
354903	Z kulką, węglikowa	SPH-65	12
354904	Z kulką, węglikowa	SPH-75	20
354905	Z kulką, węglikowa	SPH-85	30
354906	Z kulką, węglikowa	SPH-95	42

Końcówki właściwe tylko dla CV-4500 /SV-C4500 / SV-C4500CNC

Nr	Końcówka	Nr końcówki	Wysokość końcówki (H) [mm]
12AAM095	Końcówka obustronna stożkowa	SPHW-56	20
12AAM096	Końcówka obustronna stożkowa	SPHW-66	32
12AAM097	Końcówka obustronna stożkowa	SPHW-76	48
12AAM108	Końcówka obustronna dla ramion do małych otworów	SPHW-31	2,4
12AAM109	Końcówka obustronna dla ramion do małych otworów	SPHW-32	5
12AAM110	Końcówka obustronna dla ramion do małych otworów	SPHW-33	9

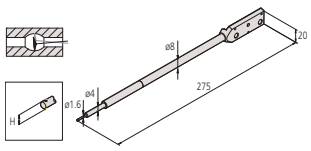

SPHW-31

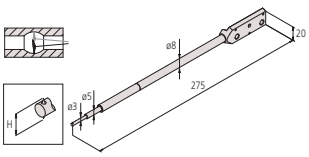

SPHW-32

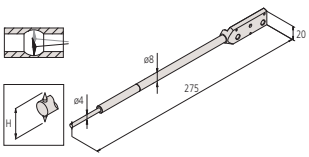

SPHW-33

Wszystkie produkty przeznaczone są do sprzedaży podmiotom gospodarczym. Charakterystyki produktów, w szczególności specyfikacje techniczne, są wiążące tylko na podstawie wyraźnie wyrażonej zgody. Ceny produktów są podawane na zapytanie.

Mitutoyo

Wyposażenie opcjonalne
Surftest, Contracer i Formtracer

Dla serii SV, serii SV-C, serii CV, serii CS i modeli CNC

Automatyczny stolik poziomujący : 178-087 (SV, CV, CS3200)
Automatyczny stolik poziomujący : 178-037 (Modele CNC)
Ten przyrząd wykonuje w pełni automatyczne poziomowanie przedmiotu przy rozpoczęciu pomiaru, zwalniając użytkownika z kłopotliwych czynności. Operacja w pełni automatycznego poziomowania jest szybka i do wykonania przez każdego. Jest ona również łatwa i pewna.

Nr	Zakres regulacji pochylenia	Maksymalne obciążenie [kg]	Efektywne wymiary stołu [mm]
178-087	± 2°	7	130 x 112
178-037	± 2°	7	130 x 112



178-087



Przy użyciu 178-087

Micro-chuck
Uchwyt trójszczękowy przeznaczony do mocowania przedmiotów o bardzo małych średnicach (ø1,5 mm lub mniejsze), których nie można utrzymać w uchwycie centrującym.

Nr	Wymiary [mm]	Zakres chwytania [mm]
211-031	ø118 x 48,5	ŚrZew : ø0 - ø1,5



211-031

Uchwyt trójszczękowy
Ten uchwyt jest przeznaczony do mocowania niewielkich przedmiotów. Można je szybko i łatwo zaciskać obracając pierścień radełkowy.

Nr	Wymiary [mm]	Zakres chwytania [mm]
211-032	ø118 x 41	Szczęki wewnętrzne : ŚrZew ø1 - ø36 Szczęki wewnętrzne : ŚrWew ø14 - ø70 Szczęki zewnętrzne : ŚrZew ø1 - ø75

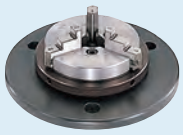

211-032

Stół przesuwny osi Y
dla modeli SV-3200, SV-C, CS i CV (nie dla modeli CNC)
Umożliwia wydajne i automatyczne pomiary wielu odpowiednio ustawionych względem siebie przedmiotów lub pomiar w wielu miejscach na powierzchni tego samego przedmiotu. To urządzenie pozwala na wykonywanie pomiarów półautomatycznych maszynami ręcznymi.

Nr	Zakres przejazdu [mm]	Rozdzielczość	Dokładność pozycjonowania [µm]	Maksymalne obciążenie [kg]	Prędkość napędu
178-097	200	0,05	±3	50	Maks. 80 mm/s

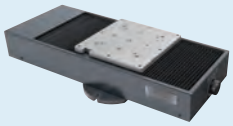

178-097

Oś θ1:*1
Do wydajnych pomiarów w osi lub poprzecznie do osi obrotu. W przypadku części cylindrycznych i przy stosowaniu razem ze stołem osi Y możliwe jest automatyczne pozycjonowanie mierzonych przedmiotów.
***1** Przy instalowaniu na płycie statywu wymagana jest płyta montażowa **12AAE630**

Nr	Rozdzielczość	Prędkość obrotowa	Przemieszczenie	Maksymalne obciążenie [kg]
12AAD975	0,004°	Maks. 10°/s	360°	12

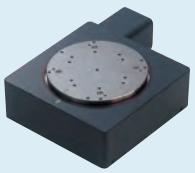

12AAD975

Oś θ2:*1
To urządzenie umożliwia pomiary w wielu miejscach na powierzchni cylindrycznej i automatyzację pomiarów tył/przód.
***1** = **12AAE718** - płyta montażowa wymagana przy instalowaniu na płycie statywu.
***1** = **12AAE705** - płyta łącząca wymagana przy instalowaniu na stole osi θ1
***1** = **12AAE707** - płyta montażowa wymagana przy instalacji bezpośrednio na stole osi Y z automatycznym stołem poziomującym.

Nr	Rozdzielczość	Prędkość obrotowa	Przemieszczenie	Maksymalne obciążenie [kg]
178-078	0,0072°	Max. 18°/s	360°	4

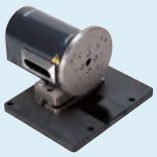

178-078

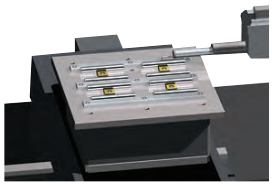

178-097
Pomiar przy wykorzystaniu osi Y



12AAD975
Pomiar przy wykorzystaniu osi θ1

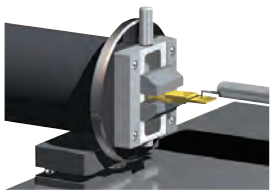

178-078
Pomiar przy wykorzystaniu osi θ2

Wszystkie produkty przeznaczone są do sprzedaży podmiotom gospodarczym. Charakterystyki produktów, w szczególności specyfikacje techniczne, są wiążące tylko na podstawie wyraźnie wyrażonej zgody. Ceny produktów są podawane na zapytanie.

Wyposażenie opcjonalne przyrządów Surftest, Contracer i Formtracer

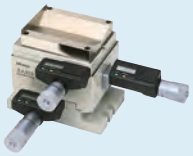

178-047

Trójosiowy stolik pozycjonujący

Nr	Opis
178-047	Ten stolik pomaga w przeprowadzaniu koniecznych regulacji ustawienia przedmiotów cylindrycznych. Wartości korygujące kątów pochylenia i odchylenia od osi wykorzystywane do ustawiania głowic mikrometrycznych uzyskiwane są w pomiarze wstępnym. Ten stolik można wykorzystać również do poziomowania przedmiotów o powierzchni płaskiej.

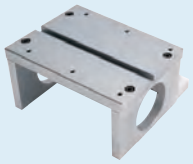

12AAG175

Statyw kalibracyjny

Nr	Opis
12AAG175	Do ustawiania wzorców kalibracji chropowatości

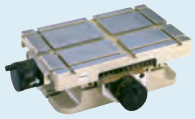

218-001

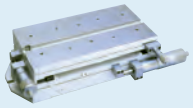

218-041

Krzyżowy stolik przesuwny

Nr	Powierzchnia stołu [mm]	Zakres przejazdów XY [mm]
218-001	280 x 180	100 x 50
218-041	280 x 152	50 x 25

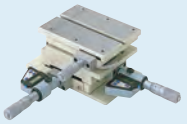

178-042-1

Cyfrowy stolik poziomujący

Nr	Powierzchnia stołu [mm]	Zakres przejazdów XY [mm]	Zakres poziomowania
178-042-1	130 x 100	±12,5	±1,5°



178-043-1

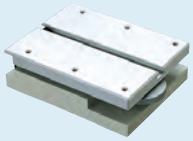

178-016

Stolik poziomujący

Nr	Powierzchnia stołu [mm]	Zakres przejazdów XY [mm]	Zakres poziomowania
178-043-1	130 x 100	±12,5	±1,5°
178-016	130 x 100	40	±1,5°



178-019

Imadło precyzyjne

Nr	Opis
178-019	Maks. średnica mierzonego przedmiotu : 36 mm Może być mocowane na stole poziomującym



218-003

Imadło obrotowe

Nr	Opis
218-003	Ze szczękami symetrycznymi Maks. rozmiar przedmiotu : ø60 mm Minimalny odczyt skali : 1°

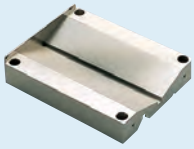

998291

Pryzma

Nr	Opis
998291	Średnica robocza : 1 mm do 160 mm Może być mocowana na stole poziomującym

Izolator Drgań

Nr	Metoda izolacji drgań	Wymiary	Opis
178-119	Typ pneumatyczny ładowany automatycznie	1000 x 1340 x 880 mm	Dla serii SV-2100/3100 (szeroka podstawa) Dla serii CV-3200/4500 (szeroka podstawa) Dla serii SV-C3200/4500 (szeroka podstawa)
178-115	Typ pneumatyczny ładowany automatycznie	600 x 1050 x 260 mm	Typ stołowy Dla serii SV-2100/3100 (szeroka podstawa) CV-3200/4500 (szeroka podstawa) SV-C3200/4500 (szeroka podstawa)

Wszystkie produkty przeznaczone są do sprzedaży podmiotom gospodarczym. Charakterystyki produktów, w szczególności specyfikacje techniczne, są wiążące tylko na podstawie wyraźnie wyrażonej zgody. Ceny produktów są podawane na zapytanie.

System mocowania Eco-fix Form

Zestaw Eco-fix Form S

Płyta adaptera Ø150mm do stosowania z:

- Roundtest RA-10
- Roundtest RA-120
- Roundtest RA-120P
- Roundtest RA-1600
- Stolik THETA 1 dla typów CV, SV, SV-C oraz CS



Nr
K551133

Zestaw Eco-fix Form L

Płyta adaptera Ø200mm do stosowania z:

- Roundtest RA-2200
- Roundtest RA-H5200
- Roundtest RA-2200CNC
- Roundtest RA-H5200CNC
- Stolik THETA 1 dla typów CV, SV, SV-C i CS



Nr
K551134

Wszystkie produkty przeznaczone są do sprzedaży podmiotom gospodarczym. Charakterystyki produktów, w szczególności specyfikacje techniczne, są wiążące tylko na podstawie wyraźnie wyrażonej zgody. Ceny produktów są podawane na zapytanie.

Roundtest RA-10

Seria 211 - Przyrząd do pomiaru odchyłek okrągłości, Roundtest

Kompaktowy i przystępny cenowo przyrząd do pomiaru okrągłości.
Roundtest RA-10 oferuje następujące korzyści:

- Ten przyrząd łączy w sobie niezwykle korzystny stosunek możliwości do ceny.
- Kompaktowa konstrukcja, zintegrowane elementy sterowania, ekran i drukarka czynią go idealnym do zastosowań w lokalizacjach o ograniczonej przestrzeni.
- Pomimo tego, że model ten jest modelem nisko kosztowym dokładność obrotowa jego stołu obrotowego wynosi (0,04+0,0006H) µm i jest porównywalna z modelami o wyższej cenie.
- Panel operatorski posiada duże klawisze o intuicyjnym układzie.
- Funkcja przywoływania ustawień naciśnięciem jednego przycisku.
- Funkcja zerowania jednym przyciskiem.
- Menu w 16 językach.
- Zgodność z normami ISO takimi jak 12181-1, 12181-2, 12781-1 oraz 12781-2.
- Program do komunikacji poprzez USB – oparty na Microsoft® Excel ® – służy do importowania wyników oraz tworzenia, zapisywania i drukowania raportów pomiarowych.

Specyfikacja techniczna

Zakres	±1000 µm
Stół obrotowy	
Dokładność	**Promieniowa:** (0,04+0,0006H)µm H: Wysokość pomiaru od powierzchni stołu obrotowego (mm) **Osiowa:** (0,04+0,0006X)µm X: Promieniowa odległość od środka (mm)
Maks. Ø pomiaru	100 mm
Maks. Ø przedmiotu	320 mm
Maks. obciążenie stołu	10 kg
Kolumna pionowa	
Przejazd w pionie	117 mm
Maks. wysokość pomiaru	152 mm
Wyświetlacz	
Analizowane parametry	Okrągłość, współosiowość, współśrodkowość, płaskość, bicie promieniowe
Drukarka	Wbudowana termiczna drukarka wierszowa



Program do komunikacji poprzez USB do pobrania nieodpłatnie ze strony www.mitutoyo.eu



Patrz broszura POMIARY KSZTAŁTU



RA-10 z opcjonalnym uchwytem zaciskowym

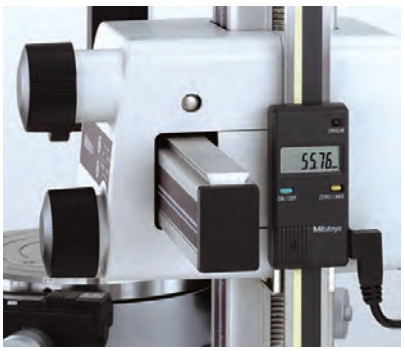

Liniał osi Z



Blokada osi X

Wszystkie produkty przeznaczone są do sprzedaży podmiotom gospodarczym. Charakterystyki produktów, w szczególności specyfikacje techniczne, są wiążące tylko na podstawie wyraźnie wyrażonej zgody. Ceny produktów są podawane na zapytanie.

Roundtest RA-10

Seria 211 - Przyrząd do pomiaru kształtu

Wymiary i wyposażenie

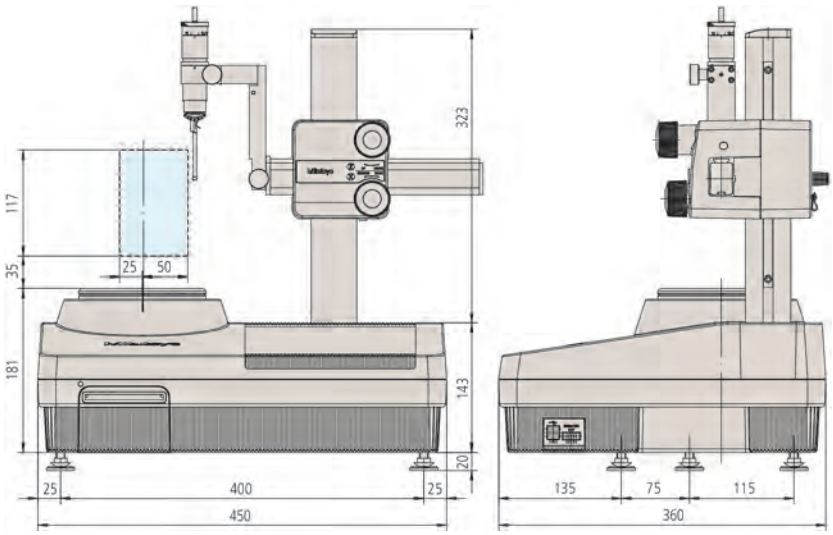

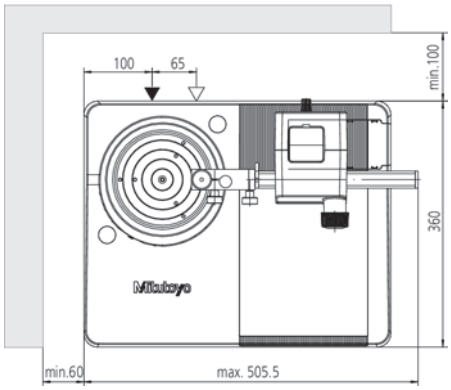



211-031



211-032



211-051



211-052



211-053



211-054



211-055



12AAH425

Nr	Model	Maks. ø przedmiotu [mm]	Maks. Ø pomiaru [mm]	Maks. obciążenie stołu obrotowego [kg]
211-541D	RA-10	320	100	10

Wyposażenie specjalne

Nr	Opis
12AAH402	Oprawka (ø0,5-1,0 mm)
12AAH403	Oprawka (ø1,0-1,5 mm)
12AAH404	Oprawka (ø1,5-2,0 mm)
12AAH405	Oprawka (ø2,0-2,5 mm)
12AAH406	Oprawka (ø2,5-3,0 mm)
12AAH407	Oprawka (ø3,0-3,5 mm)
12AAH408	Oprawka (ø3,5-4,0 mm)
12AAH409	Oprawka (ø4,0-5,0 mm)
12AAH410	Oprawka (ø5,0-6,0 mm)
12AAH411	Oprawka (ø6,0-7,0 mm)
12AAH412	Oprawka (ø7,0-8,0 mm)
12AAH413	Oprawka (ø8,0-9,0 mm)
12AAH414	Oprawka (ø9,0-10,0 mm)
211-013	Podstawa tłumiąca drgania
211-016	Półkula wzorcowa
211-031	Mikrouchwyt trójszcz. ŚrZ: 1-1,5 mm
211-032	Uchwyt trójszczękowy Quick ŚrZ: 1-79 mm, ŚrW: 16-79 mm
211-045	Przyrząd wzorcowy dla powiększenia
211-051*	Uchwyt zaciskowy (ŚrZewn : 0,5- 10 mm)
211-052	Uchwyt szybkiego mocowania
211-053	Uchwyt pryzmowy A (zacisk śrubowy)
211-054	Uchwyt pryzmowy B (zacisk sprężynowy)
12AAH420	Podkładka dystansowa dla półkuli wzorcowej
12AAH425	Stół pozycjonujący z funkcja D.A.T (mm)
12AAH427	Stół pozycjonujący z głowicami analogowymi
12AAH318	Liniał osi Z
12AAH320	Blokada osi X
356038	Dodatkowa płyta dla niskich części
997090	Zestaw płytek wzorcowych do kalibracji

Artykuły eksploatacyjne

Nr	Opis
12AAH181	Papier do drukarki (10 rolek)

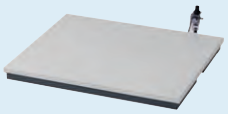

211-013

* Oprawki uchwytów trójszczękowch należy zamawiać oddzielnie

Wszystkie produkty przeznaczone są do sprzedaży podmiotom gospodarczym. Charakterystyki produktów, w szczególności specyfikacje techniczne, są wiążące tylko na podstawie wyraźnie wyrażonej zgody. Ceny produktów są podawane na zapytanie.

Roundtest RA-120 i RA120P

Seria 211 - Urządzenia do pomiaru kształtu

Są to zwartej konstrukcji, o przystępnej cenie i łatwe w użytkowaniu przyrządy do pomiarów parametrów kształtu okrągłych przedmiotów.
RA-120 oraz RA-120P posiadają następujące cechy:

- Dokładność stołu obrotowego (0,04+0,0006H)µm zapewnia wysoki poziom analizy kształtu.

RA-120

- Kompaktowa konstrukcja, zintegrowane elementy sterowania, ekran i drukarka czynią RA-120 idealnym do zastosowań w lokalizacjach o ograniczonej przestrzeni.
- Wyniki pomiarów oraz zarejestrowane profile są czytelnie przedstawiane na dużym kolorowym wyświetlaczu LCD.
- Operacje wywoływane jednym przyciskiem.
- Menu w 16 językach.
- Urządzenie jest zgodne z normami EN ISO takimi jak 12181-1, 12181-2, 12781-1 oraz 12781-2.
- Program do komunikacji przez USB – oparty na Microsoft® Excel ® – służy do importowania wyników oraz do tworzenia, zapisywania i drukowania raportów pomiarowych na komputerze.

RA-120P

- RA-120P to model przeznaczony do pracy z komputerem PC, którego wszystkie operacje kontrolowane są przez oprogramowanie ROUNDPAK.
- Oprogramowanie ROUNDPAK daje doskonałe możliwości pomiaru pojedynczego jak i tworzenia programów pomiarowych.



RA-120



RA-120P

Specyfikacja techniczna

Stół obrotowy	
Dokładność	**Promieniowa:** (0,04+0,0006H)µm H: Wysokość pomiaru od powierzchni stołu obrotowego (mm) **Osiowa:** (0,04+0,0006X)µm X: Promieniowa odległość od środka (mm)
Maks. Ø pomiaru	280 mm 380 mm w pozycji odwrotnej
Maks. Ø przedmiotu	440 mm
Maks. obciążenie stołu	25 kg
Zakres centrowania	±3 mm
Zakres poziomowania	±1°
Kolumna pionowa	
Przejazd w pionie	280 mm
Maks. wysokość pomiaru	280 mm powyżej powierzchni stołu obrotowego 480 w pozycji odwróconej
Maks. głębokość pomiaru	100 mm (minimum ID: 30 mm)
Wyświetlacz	Tylko RA-120 (RA-120P z PC)
Analizowane parametry	Okrągłość, współosiowość, płaskość, bicie promieniowe, bicie osiowe, odchyłka grubości, równoległość, prostopadłość
Drukarka	Wbudowana termiczna drukarka wierszowa (RA-120)
Oprogramowanie	**ROUNDPAK** (tylko RA-120P)



Oprogramowanie do komunikacji poprzez USB do pobrania bezpłatnie ze strony www.mitutoyo.eu (wymagana rejestracja)

Patrz broszura ROUNDTEST RA-120

Zeskanuj kod QR swoim urządzeniem mobilnym i oglądaj na kanale YouTube filmy z naszymi produktami.

Wszystkie produkty przeznaczone są do sprzedaży podmiotom gospodarczym. Charakterystyki produktów, w szczególności specyfikacje techniczne, są wiążące tylko na podstawie wyraźnie wyrażonej zgody. Ceny produktów są podawane na zapytanie.

Roundtest RA-120 i RA120P

Seria 211 - Przyrządy do pomiaru kształtu

Kompaktowy okrągłościomierz z funkcją D.A.T
(Digital Adjustment Table - cyfrowy stół pozycjonujący).
Roundtest RA-120 oraz RA120P posiadają następujące zalety:

- Stół obrotowy wyświetla wartości nastaw centrowania i poziomowania na wyświetlaczach cyfrowych głowic mikrometrycznych, co czyni to wymagające zadanie wystarczająco łatwym nawet dla niewyszkolonego operatora, postępującego zgodnie z poniższą procedurą:

1. Pomiar wstępny przedmiotu w dwóch przekrojach.
2. Po pomiarze wstępnym pokazywane są wartości odchyłek centrowania i poziomowania.
3. Należy ustawić głowice mikrometryczne stołu obrotowego zgodnie z tymi wartościami.
4. Centrowanie i poziomowanie jest zakończone. [Zakres centrowania : ±3 mm - zakres poziomowania : ±1°]

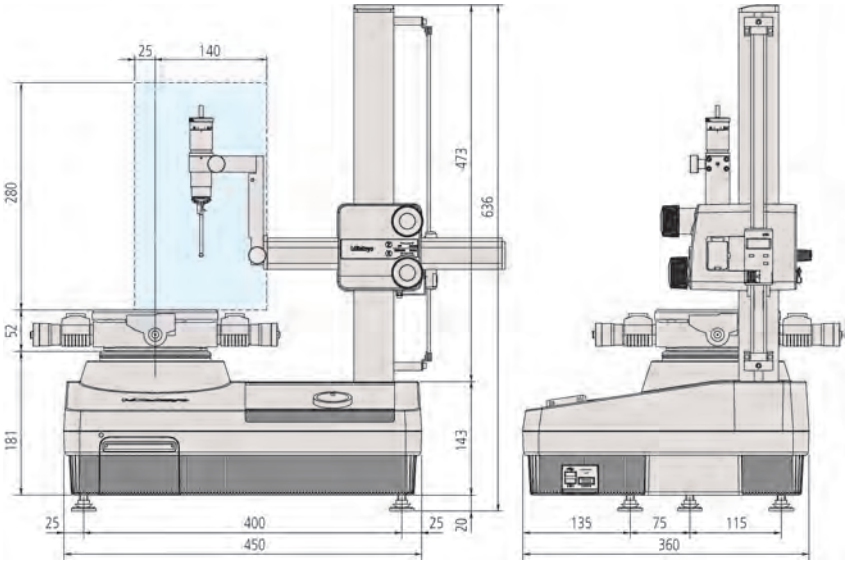

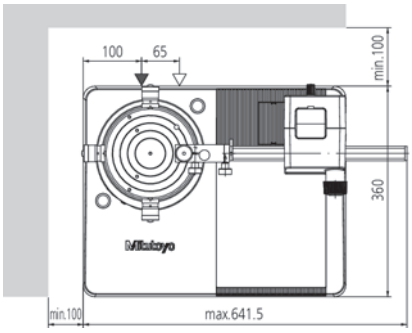

Nr	Model	Maks. ø przedmiotu [mm]	Maks. Ø pomiaru [mm]	Maks. obciążenie stołu obrotowego [kg]
211-542D	RA-120 z funkcją D.A.T.	440	280	25
211-544D	RA-120 z mechanicznym stołem obrotowym	440	280	25
211-545D	RA-120P z funkcją D.A.T.	440	280	25
211-547D	RA-120P z mechanicznym stołem obrotowym	440	280	25

Specyfikacja uzupełniająca

Wyposażenie opcjonalne	Pozostałe wyposażenie standardowe i opcjonalne wymieniono w dalszej części tego rozdziału poświęconej wyposażeniu i końcówkom pomiarowym.

Wyposażenie specjalne

Nr	Opis
211-013	Podstawa tłumiąca drgania
211-014	Uchwyt trójszczękowy (ŚrZ: 2-78 mm, ŚrW: 25-68 mm)
211-016	Półkula wzorcowa
211-031	Mikrouchwyt trójszcz. ŚrZ: 1-1,5 mm
211-032	Uchwyt trójszczękowy Quick ŚrZ: 1-79 mm, ŚrW: 16-79 mm
211-045	Przyrząd wzorcowy dla powiększenia
211-061	Uchwyt zaciskowy (ŚZ: 0,5-10mm)
12AAH320	Blokada osi X
356038	Dodatkowa płyta dla niskich części
997090	Zestaw płytek wzorcowych do kalibracji

Artykuły eksploatacyjne

Nr	Opis
12AAH181	Papier do drukarki (10 rolek)



211-016

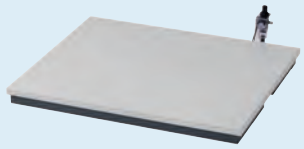

211-013



Liniał osi Z (opcjonalny)

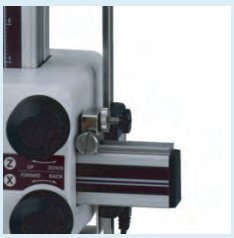

Blokada osi X

Zeskanuj kod QR swoim urządzeniem mobilnym i oglądaj na kanale YouTube filmy z naszymi produktami.

Wszystkie produkty przeznaczone są do sprzedaży podmiotom gospodarczym. Charakterystyki produktów, w szczególności specyfikacje techniczne, są wiążące tylko na podstawie wyraźnie wyrażonej zgody. Ceny produktów są podawane na zapytanie.

Roundtest RA-1600

Seria 211 - System pomiaru kształtu

Obsługiwany poprzez komputer PC system pomiarowy do pomiaru parametrów geometrii okrągłych przedmiotów.
Roundtest RA-1600 posiada następujące cechy:

- Wyposażony w wysokiej precyzji (0,02+0,0006H)µm stół obrotowy.
- Proste i łatwe poziomowanie i centrowanie dzięki D.A.T (Cyfrowy Stół Pozycjonujący).
- Przyjazne w obsłudze oprogramowanie ROUNDPAK o łatwości obsługi na poziomie funkcjonalności "przeciągnij i upuść".
- Program ROUNDPAK zapewnia łatwe w użyciu programowanie pomiarów jak również pomiary jednokrotne.
- Wyposażony w pulpit sterowniczy zwiększający łatwość i wygodę użytkowania.
- Funkcja nadążania do łatwego i szybkiego wstępnego centrowania przedmiotu.

Specyfikacja techniczna

Stół obrotowy	
Dokładność	**Promieniowa:** (0,02+0,0006H)µm H: Wysokość pomiaru od powierzchni stołu obrotowego (mm) **Osiowa:** (0,02+0,0006X)µm X: Promieniowa odległość od środka (mm)
Prędkość obrotowa	4, 6, 10 obr/m
Maks. Ø pomiaru	280 mm
Maks. Ø przedmiotu	560 mm
Maks. obciążenie stołu	25 kg
Zakres centrowania	±3 mm
Zakres poziomowania	±1°
Kolumna pionowa	
Maks. wysokość pomiaru	300 mm ponad powierzchnią stołu obrotowego
Maks. głębokość pomiaru	91 mm (min. ŚrWewn: ø32 mm) 50 mm (min. ŚrWewn: ø7 mm)
Prostoliniowość	0,2 µm / 100 mm 0,3 µm / 300 mm
Równoległość do osi obrotu stołu	1,5 µm / 300 mm
Oprogramowanie	**ROUNDPAK**

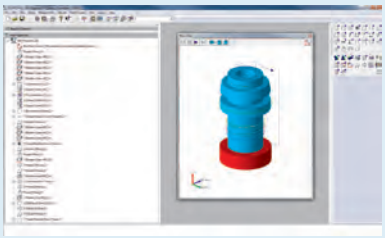

Ekran pomiaru

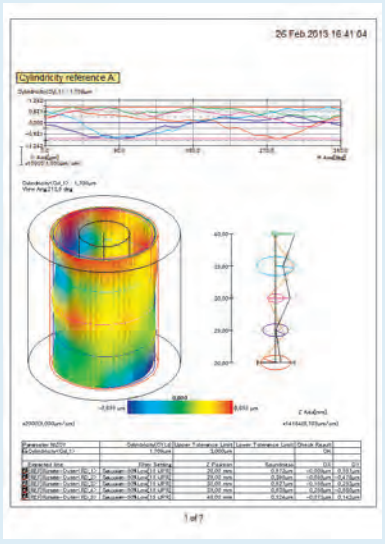

Ekran wyników

ROUNDPAK
Łatwy w obsłudze nawet z pełnym zestawem parametrów i funkcji analitycznych.



RA-1600 (+izolator drgań)

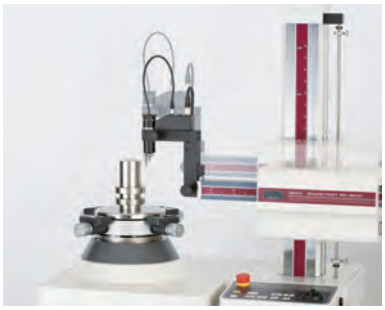

Pomiar/Analiza spiralna (RA-1600)
Wyposażony w funkcję pomiaru spiralnego łączącą obrót stołu obrotowego i posuw prostoliniowy umożliwiające pomiar walcowości, współosiowości i innych charakterystyk na podstawie pojedynczego strumienia danych.

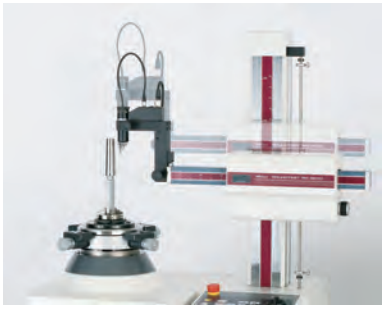

Pomiar z wykorzystaniem przemieszczenia w osi X
Pomiar możliwy jest dzięki wykorzystaniu wbudowanego liniału osi X.

Wszystkie produkty przeznaczone są do sprzedaży podmiotom gospodarczym. Charakterystyki produktów, w szczególności specyfikacje techniczne, są wiążące tylko na podstawie wyraźnie wyrażonej zgody. Ceny produktów są podawane na zapytanie.

Mitutoyo

Roundtest RA-1600

Seria 211 - System pomiaru okrągłości

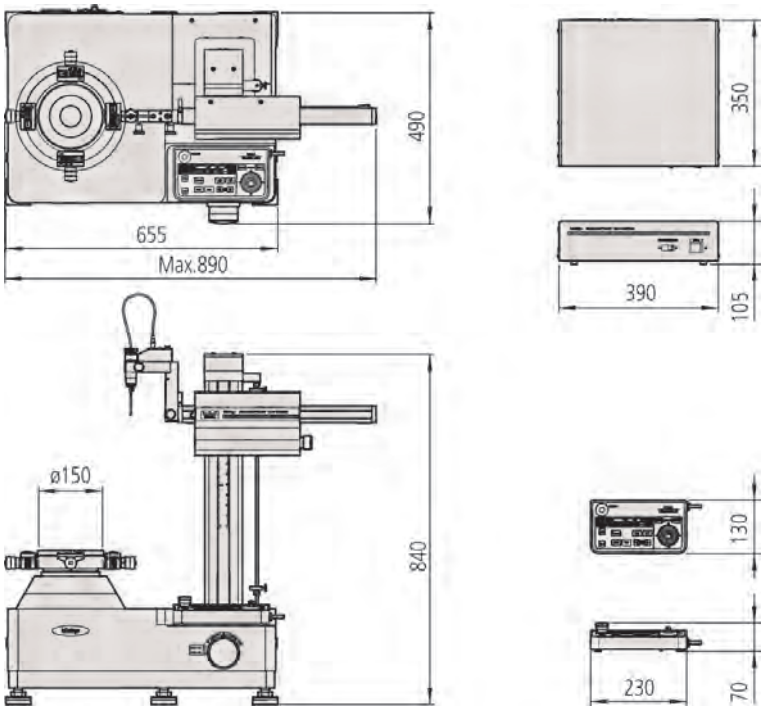

Wymiary

Nr	Model	Maks. ø przedmiotu [mm]	Maks. Ø pomiaru [mm]	Maks. obciążenie stołu obrotowego [kg]
211-723D	RA-1600	560	280	25

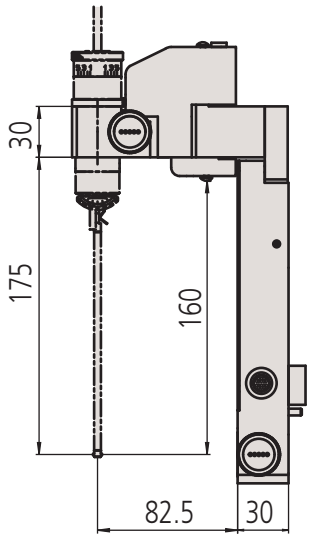

12AAF203

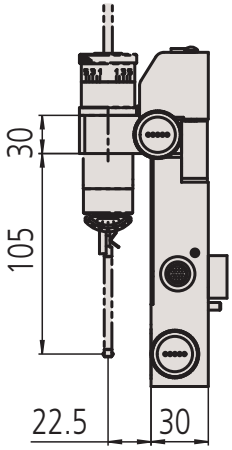

12AAF204

Specyfikacja uzupełniająca

Wyposażenie opcjonalne	Pozostałe wyposażenie standardowe i opcjonalne wymieniono w dalszej części tego rozdziału poświęconej wyposażeniu i końcówkom pomiarowym.

Wyposażenie specjalne

Nr	Opis
211-014	Uchwyt trójszczękowy (ŚrZ: 2-78 mm, ŚrW: 25-68 mm)
211-031	Mikrouchwyt trójszcz. ŚrZ: 1-1,5 mm
211-032	Uchwyt trójszczękowy Quick ŚrZ: 1-79 mm, ŚrW: 16-79 mm
211-045	Przyrząd wzorcowy dla powiększenia
211-061	Uchwyt zaciskowy (ŚZ: 0,5-10mm)
12AAL019	Stół dodatkowy
12AAL090	Przesuwny uchwyt detektora
12AAF203	Uchwyt detektora o podwójnej długości
12AAF204	Uchwyt detektora do pomiarów na dużych średnicach
12AAK110	Izolator drgań
12AAK120	Uchwyt monitora
356038	Dodatkowa płyta dla niskich części
997090	Zestaw płytek wzorcowych do kalibracji

Patrz broszura ROUNDTEST RA-1600

Wszystkie produkty przeznaczone są do sprzedaży podmiotom gospodarczym. Charakterystyki produktów, w szczególności specyfikacje techniczne, są wiążące tylko na podstawie wyraźnie wyrażonej zgody. Ceny produktów są podawane na zapytanie.

Roundtest RA-2200

Seria 211 - Przyrząd do pomiaru kształtu

Wysokiej precyzji system pomiaru kształtu i geometrii okrągłych przedmiotów.
Roundtest RA-2200 posiada następujące cechy:

- Wyposażony w wysokiej precyzji (0,02+0,00025H)µm stół obrotowy.
- Przyjazne w obsłudze oprogramowanie ROUNDPAK o łatwości obsługi na poziomie "przeciągnij i upuść". ROUNDPAK zapewnia łatwe w użyciu programowanie pomiarów jak również pomiary jednokrotne.
- Ogromna liczba końcówek pomiarowych zapewnia maksymalną elastyczność.
- Funkcja nadążania do łatwego i szybkiego wstępnego centrowania przedmiotu.

Szeroka oferta dostępnych modeli dla każdego zastosowania.
RA-2200DS/DH: Te modele dostarczane są standardowo z funkcją nawigacji, której zadaniem jest szybkie i łatwe przeprowadzenie operatora przez procedurę centrowania i poziomowania w taki sposób, jakby była wykonywana przez eksperta. Modele RA-2200DS/DH wyposażone są w system wspomagania poziomowania i centrowania (DAT).

RA-2200AS/AH: Te modele dostarczane są standardowo z automatycznym stołem poziomująco-centrującym, zwalniającym operatora z konieczności pracochłonnego zadania poziomowania i centrowania. Modele RA-2200AS/AH wyposażone są w automatyczny stół poziomująco-centrujący (AAT).

Specyfikacja techniczna

Stół obrotowy	
Dokładność	**Promieniowa:** (0,02+0,00035H)µm H: Wysokość pomiaru od stołu obrotowego (mm) **Osiowa:** (0,02+0,00035X)µm X: Odległość promieniowa od środka (mm)
Prędkość obrotowa	2, 4, 6, 10 obr/m
Maks. Ø pomiaru	300 mm
Maks. Ø przedmiotu	580 mm
Maks. obciążenie stołu	30 kg
Zakres centrowania	**DS / DH:** ±5 mm **AS / AH:** ±3 mm
Zakres poziomowania	±1°
Kolumna pionowa	
Maks. wysokość pomiaru	**AS / DS :** 300 mm **AH / DH:** 500 mm ponad powierzchnią stołu obrotowego
Maks. głębokość pomiaru	85 mm (min. ID: ø32mm) 50 mm (min. ID: ø7mm)
Prostoliniowość	**AS / DS :** 0,1 µm / 100 mm **AS / DS :** 0,15µm / 300 mm **AH / DH:** 0,25 µm / 500 mm
Równoległość do osi obrotu	**AS / DS :** 0,7 µm / 300 mm **AH / DH:** 1,2µm / 500 mm
Oś pozioma	
Prostoliniowość	0,7 µm / 300 mm
Prostopadłość do osi obrotu	1 µm / 150mm
Oprogramowanie	**ROUNDPAK** FORMTRACEPAK-RA (opcja działająca z detektorem chropowatości)

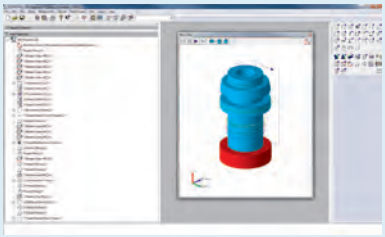

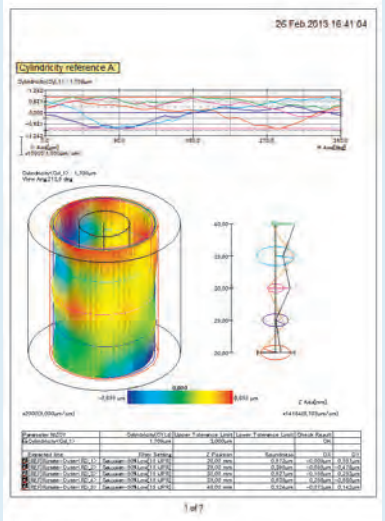

ROUNDPAK
Prosty w obsłudze nawet z pełnym zestawem parametrów i przy wykorzystaniu funkcji analizy.



RA-2200

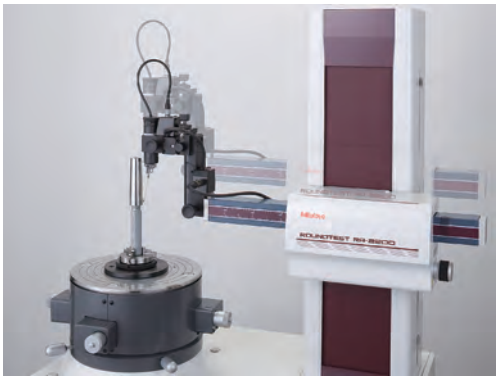

Pomiar automatyczny

Wszystkie produkty przeznaczone są do sprzedaży podmiotom gospodarczym. Charakterystyki produktów, w szczególności specyfikacje techniczne, są wiążące tylko na podstawie wyraźnie wyrażonej zgody. Ceny produktów są podawane na zapytanie.

Mitutoyo

Roundtest RA-2200

Seria 211 - System pomiaru okrągłości i walcowości

Wyposażenie i wymiary

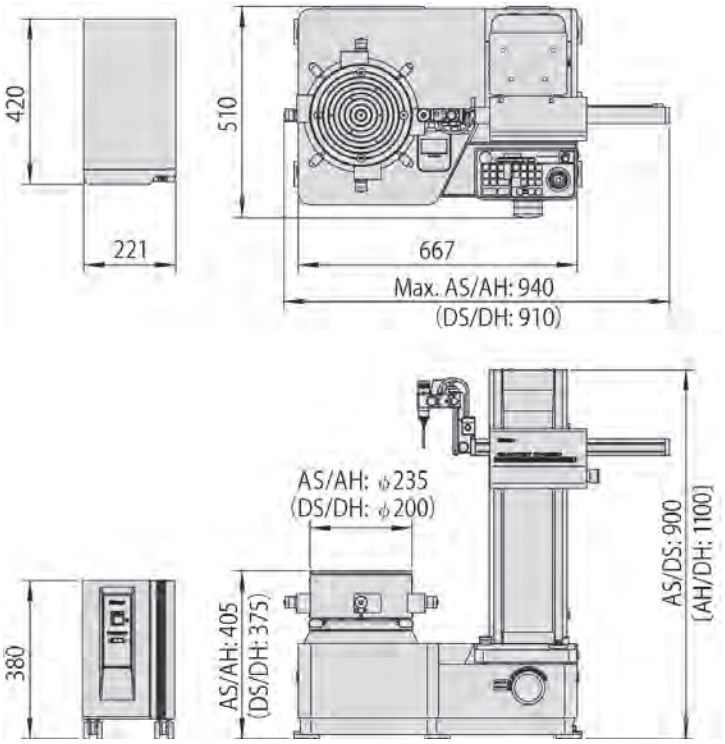

Nr	Model	Centrowanie/ poziomowanie 1*	Przejazd pionowy [mm]	Maks. ø przedmiotu [mm]	Maks. Ø pomiaru [mm]	Maks. obciążenie stołu obrotowego [kg]
211-511D	RA-2200AS	AAT	300	580	300	30
211-512D	RA-2200AH	AAT	500	580	300	30
211-513D	RA-2200DS	DAT	300	580	300	30
211-515D	RA-2200DH	DAT	500	580	300	30

1* AAT : Automatyczny stół pozycjonujący
DAT : Cyfrowy stół pozycjonujący

Specyfikacja uzupełniająca

Wyposażenie opcjonalne	Pozostałe wyposażenie standardowe i opcjonalne wymieniono w dalszej części tego rozdziału poświęconej wyposażeniu i końcówkom pomiarowym.

Wyposażenie specjalne

Nr	Opis
211-014	Uchwyt trójszczękowy (ŚrZ: 2-78 mm, ŚrW: 25-68 mm)
211-031	Mikrouchwyt trójszcz. ŚrZ: 1-1,5 mm
211-032	Uchwyt trójszczękowy Quick ŚrZ: 1-79 mm, ŚrW: 16-79 mm
211-045	Przyrząd wzorcowy dla powiększenia
12AAL019	Stół dodatkowy
12AAF203	Uchwyt detektora o podwójnej długości
12AAF204	Uchwyt detektora do pomiarów na dużych średnicach
12AAK110	Izolator drgań
12AAK120	Uchwyt monitora
356038	Dodatkowa płyta dla niskich części
12AAF353	Detektor chropowatości
178-396-2	Detektor 0,75 mN

Patrz broszura ROUNDTEST RA-2200

Wszystkie produkty przeznaczone są do sprzedaży podmiotom gospodarczym. Charakterystyki produktów, w szczególności specyfikacje techniczne, są wiążące tylko na podstawie wyraźnie wyrażonej zgody. Ceny produktów są podawane na zapytanie.

Roundtest RA-H5200

Seria 211 - Wysokiej precyzji przyrząd do pomiaru kształtu

System pomiaru okrągłości/walcowości zaprojektowany, by łączyć w sobie jedną z najwyższych na świecie dokładności z wysokimi możliwościami analitycznymi.
Roundtest RA-H5200 posiada następujące cechy:

- Zintegrowany izolator drgań pomagający w utrzymaniu jak najlepszych warunków pomiaru.
- Szeroki zakres pomiarowy i duże maksymalne obciążenie stołu.
- Przyjazne w obsłudze oprogramowanie ROUNDPAK o łatwości obsługi na poziomie funkcjonalności "przeciągnij i upuść". ROUNDPAK zapewnia łatwe w użyciu programowanie pomiarów, jak również pomiary jednokrotne.
- Automatyczny stół poziomująco-centrujący (AAT) zapewnia w pełni automatyczne poziomowanie i centrowanie mierzonego przedmiotu.
- Funkcja automatycznego śledzenia do łatwego i szybkiego centrowania wstępnego

Specyfikacja techniczna

Stół obrotowy	
Dokładność	**Promieniowa:** (0,02+0,00035H)µm H: Wysokość pomiaru od stołu obrotowego(mm) **Osiowa:** (0,02+0,00035X)µm X: Odległość promieniowa od środka (mm)
Prędkość obrotowa	2, 4, 6, 10 obr/m
Maks. Ø pomiaru	400 mm
Maks. Ø przedmiotu	680 mm
Maks. obciążenie stołu	65 kg 80 kg bez auto centrowania
Zakres centrowania	±5 mm
Zakres poziomowania	±1°
Kolumna pionowa	
Maks. wysokość pomiaru	**AS :** 350 mm **AH:** 550 mm ponad powierzchnią stołu
Maks. głębokość pomiaru	85 mm (min. ID : ø32 mm) 50 mm (min. ID : ø7 mm)
Prostoliniowość	**AS / AH :** 0,05 µm / 100 mm **AS :** 0,14µm / 350 mm **AH :** 0,2 µm / 550 mm
Równoległość do osi obrotu	**AS :** 0,2 µm / 350 mm **AH :** 0,32µm / 550 mm
Oś pozioma	
Prostoliniowość	0,4 µm / 200 mm
Prostopadłość do osi obrotu	0,5 µm / 200 mm
Oprogramowanie	**ROUNDPAK** FORMTRACEPAK-RA (opcja działająca z detektorem chropowatości)

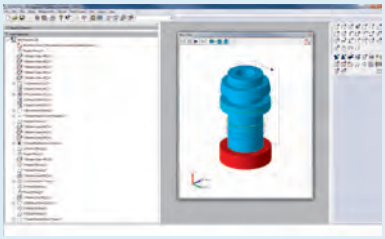

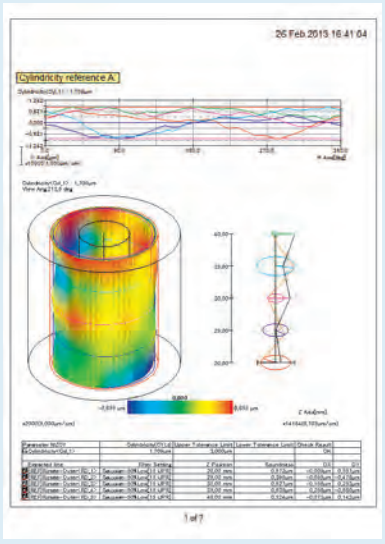

ROUNDPAK
Prosty w obsłudze nawet z pełnym zestawem parametrów i przy wykorzystaniu funkcji analizy.



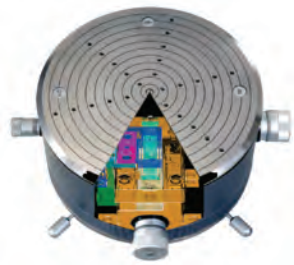

Wysokiej precyzji, automatyczny, centrująco-poziomujący stół obrotowy
Właściwości tego stołu zostały osiągnięte dzięki wyjątkowej precyzji procesów produkcji krytycznych komponentów oraz zastosowaniu wysokiej precyzji łożyska powietrznego zapewniającego najwyższą stabilność. Osiągnięta dzięki powyższym dokładność obrotowa, kluczowa właściwość systemu pomiaru okrągłości/walcowości jest jedną z najlepszych na świecie 0,02+0,00035H µm.

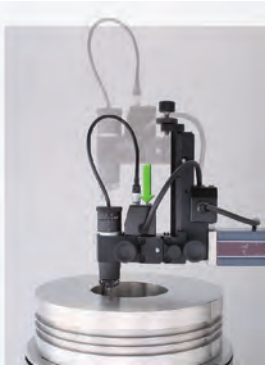

Przesuwny uchwyt detektora stanowi wyposażenie standardowe
Uchwyt detektora wyposażono w mechanizm przesuwu umożliwiający łatwe i szybkie pomiary przedmiotów z głębokim otworem i o grubej ściance, które trudno mierzyć przy użyciu konwencjonalnego ramienia. Długość przesuwu : 112 mm.

Wszystkie produkty przeznaczone są do sprzedaży podmiotom gospodarczym. Charakterystyki produktów, w szczególności specyfikacje techniczne, są wiążące tylko na podstawie wyraźnie wyrażonej zgody. Ceny produktów są podawane na zapytanie.

Mitutoyo

Roundtest RA-H5200

Seria 211

Wymiary i wyposażenie

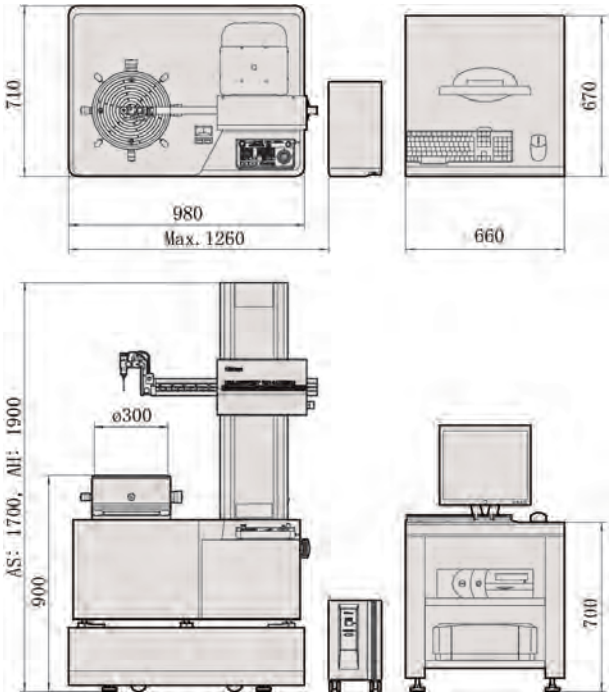

Wymiary

Nr	Model	Centrowanie/ poziomowanie 1*	Przejazd pionowy [mm]	Maks. ø przedmiotu [mm]	Maks. Ø pomiaru [mm]	Maks. obciążenie stołu obrotowego [kg]
211-531D	RA-H5200AS	AAT	350	680	400	65
211-532D	RA-H5200AH	AAT	550	680	400	65

1* AAT : Automatyczny Stół Pozycjonujący

mm

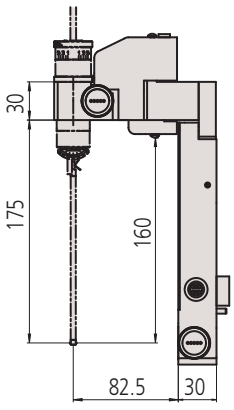

12AAF203

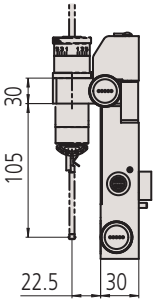

12AAF204

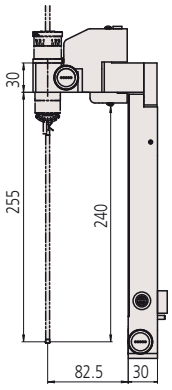

12AAF205

Specyfikacja uzupełniająca

Wyposażenie opcjonalne	Pozostałe wyposażenie standardowe i opcjonalne wymieniono w dalszej części tego rozdziału poświęconej wyposażeniu i końcówkom pomiarowym.

Wyposażenie specjalne

Nr	Opis
211-014	Uchwyt trójszczękowy (ŚrZ: 2-78 mm, ŚrW: 25-68 mm)
211-031	Mikrouchwyt trójszcz. ŚrZ: 1-1,5 mm
211-032	Uchwyt trójszczękowy Quick ŚrZ: 1-79 mm, ŚrW: 16-79 mm
211-045	Przyrząd wzorcowy dla powiększenia
12AAL019	Stół dodatkowy
12AAF203	Uchwyt detektora o podwójnej długości
12AAF204	Uchwyt detektora do pomiarów na dużych średnicach
12AAF205	Uchwyt o potrójnej długości dla bardzo głębokich otworów
12AAF353	Detektor chropowatości
178-396-2	Detektor 0,75 mN



211-014

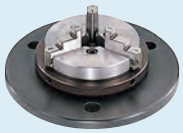

211-032



211-031



211-045

Patrz broszura ROUNDTEST RA-H5200

Wszystkie produkty przeznaczone są do sprzedaży podmiotom gospodarczym. Charakterystyki produktów, w szczególności specyfikacje techniczne, są wiążące tylko na podstawie wyraźnie wyrażonej zgody. Ceny produktów są podawane na zapytanie.

Roundtest Extreme RA-2200CNC

Seria 211 - Wysokiej precyzji system pomiaru kształtu

W pełni automatyczny system pomiarowy CNC zapewniający wysokiej dokładności pomiary. Roundtest Extreme RA-2200CNC posiada następujące cechy:

- Sterowanie numeryczne z krokiem zmiany orientacji 1°.
- Wysokiej precyzji (0,02+0,00025H)µm stół obrotowy zapewnia wysoko dokładną analizę.
- Przyjazne w obsłudze oprogramowanie ROUNDPAK o łatwości obsługi na poziomie funkcjonalności "przeciągnij i upuść".
- Program ROUNDPAK zapewnia łatwe tworzenie programów pomiarowych, jak również wykonywanie pomiarów jednokrotnych.
- Automatyczny stół poziomująco-centrujący (AAT) zapewnia w pełni automatyczne poziomowanie i centrowanie mierzonego przedmiotu.

Specyfikacja techniczna

Dokładność	**Promieniowa:** (0,02+0,00035H)µm H: Wysokość pomiaru od powierzchni stołu (mm) **Osiowa:** (0,02+0,00035X)µm X: Odległość promieniowa od środka (mm)
Prędkość obrotowa	2, 4, 6, 10 obr/m
Maks. Ø pomiaru	256 mm
Maks. Ø przedmiotu	580 mm
Maks. obciążenie stołu	30 kg
Zakres centrowania	±3 mm
Zakres poziomowania	±1°
Kolumna pionowa	
Maks. wysokość pomiaru	**AS :** 300 mm **AH:** 500 mm ponad powierzchnią stołu
Maks. głębokość pomiaru	104 mm (min. ID : ø32 mm) 26 mm (min. ID : ø12,7 mm)
Prostoliniowość	**AS / AH :** 0,1 µm / 100 mm **AS :** 0,15 µm / 300 mm **AH :** 0,25 µm / 500 mm
Równoległość do osi obrotu	**AS :** 0,7 µm / 300 mm **AH :** 1,2 µm / 500 mm
Oś pozioma	
Prostopadłość do osi obrotu	1 µm / 150 mm
Prostoliniowość	0,7 µm / 150 mm
Oprogramowanie	**ROUNDPAK** FORMTRACEPAK-RA (opcja działająca z detektorem chropowatości)

Wyposażenie specjalne

Nr	Opis
12AAL019	Stół dodatkowy
12AAK110	Izolator drgań
12AAK120	Uchwyt monitora
12AAG419	Detektor chropowatości CNC (0,75mN)

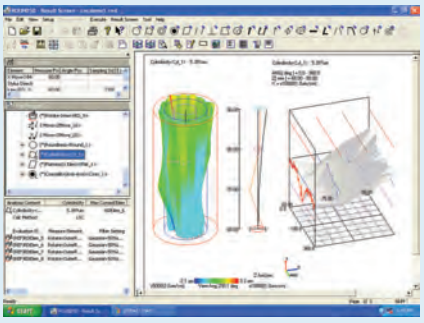

ROUNDPAK

Prosty w obsłudze nawet z pełnym zestawem parametrów i przy wykorzystaniu funkcji analizy.

Patrz broszura ROUNDTEST RA-2200



RA-2200 CNC
+ opcjonalny izolator drgań [12AAK110]
i dodatkowy stół [12AAL019]

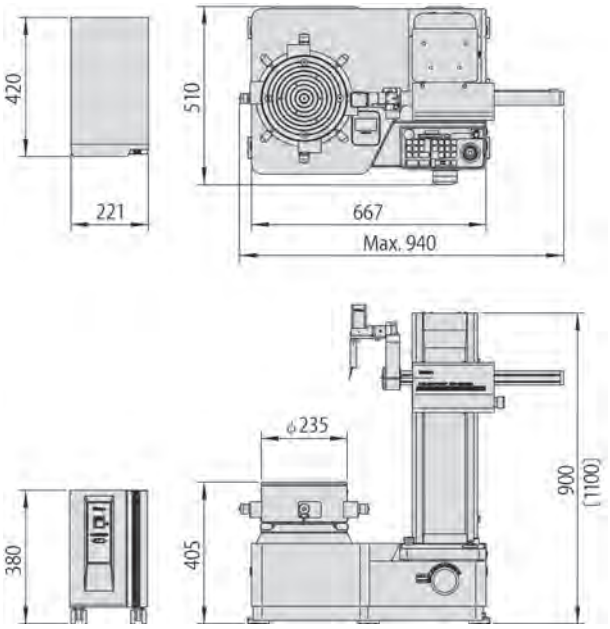

Nr	Centrowanie/ poziomowanie 1*	Przejazd pionowy [mm]	Maks. ø przedmiotu [mm]	Model	Maks. Ø pomiaru [mm]	Maks. obciążenie stołu obrotowego [kg]
211-517D	AAT	300	580	RA-2200CNC AS	256	30
211-518D	AAT	500	580	RA-2200CNC AH	256	30

1* AAT : Automatyczny Stół Pozycjonujący

Wszystkie produkty przeznaczone są do sprzedaży podmiotom gospodarczym. Charakterystyki produktów, w szczególności specyfikacje techniczne, są wiążące tylko na podstawie wyraźnie wyrażonej zgody. Ceny produktów są podawane na zapytanie.

Mitutoyo

Roundtest Extreme RA-H5200CNC

Seria 211 - Wysokiej precyzji system pomiaru okrągłości i walcowości

System pomiarowy CNC łączący wysoką dokładność z możliwością pomiarów w trybie CNC.
Roundtest Extreme RA-H5200CNC posiada następujące cechy:

- Zintegrowany izolator drgań pomagający w utrzymaniu jak najlepszych warunków pomiaru.
- Ten system znacznie zwiększa produktywność wydajność pomiarów.
- Umożliwia szybkie i wysokiej dokładności pomiary bez udziału operatora.
- Przyjazne w obsłudze oprogramowanie ROUNDPAK o łatwości obsługi na poziomie funkcjonalności "przeciągnij i upuść".
- ROUNDPAK zapewnia łatwe w użyciu programowanie pomiarów, jak również pomiary jednokrotne.
- Dostarczany w standardzie automatyczny stół poziomująco-centrujący AAT zwalnia operatora z konieczności poziomowania i centrowania mierzonego przedmiotu.



RA-H5200CNC
+ dodatkowy stół [12AAL019]

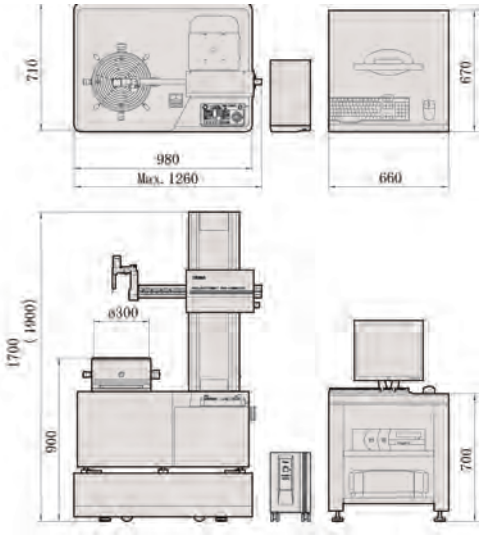

Wymiary

Nr	Model	Centrowanie/ poziomowanie 1*	Przejazd pionowy [mm]	Maks. ø przedmiotu [mm]	Maks. Ø pomiaru [mm]	Maks. obciążenie stołu obrotowego [kg]
211-533D	RA-H5200CNC AS	AAT	350	680	356	65
211-534D	RA-H5200CNC AH	AAT	550	680	356	65

1* AAT : Automatyczny Stół Pozycjonujący

Specyfikacja techniczna

Stół obrotowy	
Dokładność	**Promieniowa:** (0,02+0,00035H)µm H: Wysokość pomiaru od powierzchni stołu (mm) **Osiowa:** (0,02+0,00035X)µm X: Odległość promieniowa od środka (mm)
Prędkość obrotowa	2, 4, 6, 10 obr/m (Autocentrowanie 20 obr/m)
Maks. Ø pomiaru	356 mm
Maks. Ø przedmiotu	680 mm
Maks. obciążenie stołu	65 kg 80 kg bez auto centrowania
Zakres centrowania	±5 mm
Zakres poziomowania	±1° (z funkcją AAT)
Kolumna pionowa	
Maks. wysokość pomiaru	**AS :** 350 mm **AH:** 550 mm ponad powierzchnią stołu obrotowego
Maks. głębokość pomiaru	104 mm (minimum ID : ø32 mm) 26 mm (minimum ID : ø12,7 mm)
Równoległość do osi obrotu	**AS :** 0,2 µm / 350 mm **AH :** 0,32 µm / 550 mm
Oś pozioma	
Prostoliniowość	0,4 µm / 200 mm
Prostopadłość do osi obrotu	0,5 µm / 200 mm
Oprogramowanie	**ROUNDPAK** FORMTRACEPAK-RA (opcja działa z detektorem chropowatości)

Specyfikacja uzupełniająca

Wyposażenie opcjonalne	Pozostałe wyposażenie standardowe i opcjonalne wymieniono w dalszej części tego rozdziału poświęconej wyposażeniu i końcówkom pomiarowym.

Wyposażenie specjalne

Nr	Opis
12AAL019	Stół dodatkowy
12AAG419	Detektor chropowatości CNC (0,75mN)

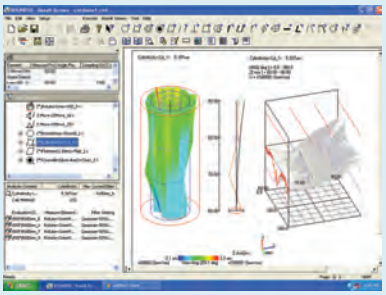

ROUNDPAK
Prosty w obsłudze nawet z pełnym zestawem parametrów i przy wykorzystaniu funkcji analizy.

Wszystkie produkty przeznaczone są do sprzedaży podmiotom gospodarczym. Charakterystyki produktów, w szczególności specyfikacje techniczne, są wiążące tylko na podstawie wyraźnie wyrażonej zgody. Ceny produktów są podawane na zapytanie.

Opcjonalne końcówki przyrządów Roundtest

Wymienne końcówki dla RA-10, RA-120, 120P, RA-2200, RA-H5200

Wyposażenie standardowe

Nr	Opis
12AAL021	Standardowa końcówka

Wyposażenie specjalne

Nr	Opis
12AAL022	Końcówka dla przedmiotów z wycięciami
12AAL023	Końcówka dla głębokich rowków
12AAL024	Końcówka dla naroży
12AAL025	Końcówka traserska
12AAL026	Końcówka do małych otworów ø0,8 mm
12AAL027	Końcówka do małych otworów ø1 mm
12AAL028	Końcówka do małych otworów ø1,6 mm
12AAL029	Końcówka do bardzo małych otworów ø0,5 mm
12AAL030	Końcówka z kulką ø1,6 mm
12AAL031	Końcówka dyskowa
12AAL032	Końcówka korbowa ø 0,5 mm
12AAL033	Końcówka korbowa ø 1 mm
12AAL034	Końcówka do powierzchni płaskich
12AAL035	Końcówka o podwójnej długości *1
12AAL036	Końcówka podwójnej długości do wycięć *1
12AAL037	Końcówka podwójnej długości do głębokich rowków *1
12AAL038	Końcówka podwójnej długości do naroży *1
12AAL039	Końcówka podwójnej długości traserska *1
12AAL040	Końcówka podwójnej długości do małych otworów ø1 mm *1
12AAL041	Końcówka standardowa potrójnej długości *1 *2
12AAL042	Końcówka potrójnej długości do głębokich rowków *1 *2
12AAL043	Trzpień dla końcówek WMP
12AAL044	Trzpień dla końcówek WMP (standard)
12AAL045	Trzpień dla końcówek WMP (podwójnej długości)

*1 Niedostępne dla RA-10, RA-120, RA-120P
*2 Pomiar możliwy tylko w orientacji pionowej

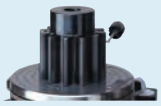
Do wycięć


Do powierzchni płaskich


Do trasowań


Do naroży


Do małych otworów


12AAL021 - Standardowa
ø 1,6mm, węglik wolframu

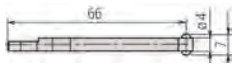
12AAL022 - Do wycięć
ø 3 mm, węglik wolframu

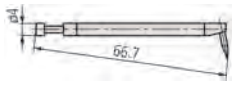
12AAL023 - Do głębokich
rowków, R 0,25 mm, szafir


12AAL024 - Narożna
R 0,25 mm, szafir


12AAL025 - Traserska
15 mm, węglik wolframu

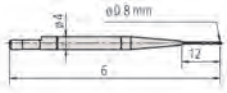
12AAL026- Do małych otworów
ø0,8 mm, węglik wolframu


12AAL027- Do małych otworów
ø 1 mm, węglik wolframu

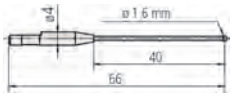
12AAL028 - Do małych otworów
ø 1,6 mm, węglik wolframu

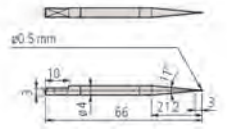
12AAL029 - Do bardzo małych
otworów
ø 0,5 mm, węglik wolframu

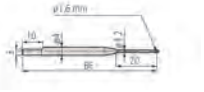
12AAL030 - Kulka
ø 1,6 mm, węglik wolframu

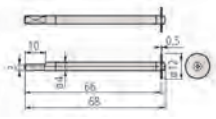
12AAL031- Talerzyk
ø 12 mm

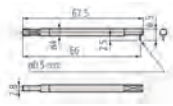
12AAL032 - Korbowa, ø 0,5 mm,
węglik wolframu

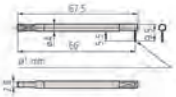
12AAL033 - Korbowa ø 1 mm, węglik
wolframu

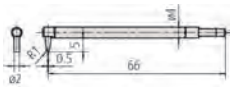
12AAL034 - Do płaskich
powierzchni, węglik wolframu

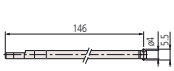
12AAL035 - Podwójnej długości
ø 1,6 mm, węglik wolframu


12AAL036 - Podwójnej długości,
do wycięć, ø 3 mm, węglik wolframu


12AAL037 - Podwójnej długości,
do głębokich otworów
R 0,25 mm, szafir


12AAL038 - Podwójnej długości
narożna
R 0,25, szafir


12AAL039 - Podwójnej długości
trasująca, R 15 mm, węglik wolframu


12AAL040 - Podwójnej długości,
do małych otworów
ø 1 mm, węglik wolframu

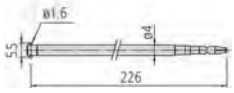
12AAL041 - Potrójnej długości
ø 1,6 mm, węglik wolframu

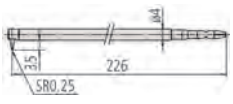
12AAL042 - Potrójnej długości,
do głębokich rowków, 0,25 mm, szafir

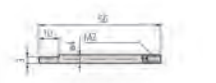
12AAL043 - Adapter
dla końcówek M2 WMP


12AAL044 - Adapter
końcówek do rowków
Dla końcówek M2 WMP

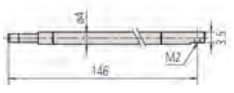
12AAL045 - Adapter, podwójnej
długości,
do rowków, dla końcówek M2 WMP

Opcjonalne końcówki przyrządów Roundtest

Wymienne końcówki dla RA-2200CNC, RA-H5200CNC

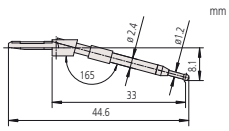

12AAE301 - Standardowa
ø 1,6 mm, węglik wolframu

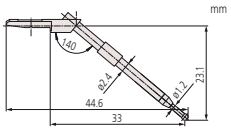

12AAE302 - Do powierzchni płaskich, ø 1,6 mm, węglik wolframu

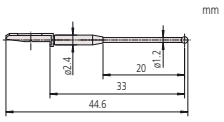

12AAE303 - Kulka ø 1,6 mm
ø 1,6 mm, węglik wolframu

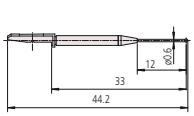

12AAE304 - Kulka ø 0,8 mm
ø 0,8 mm węglik wolframu

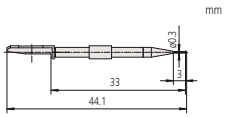

12AAE305 - Kulka ø 0,5
ø 0,5 mm, węglik wolframu

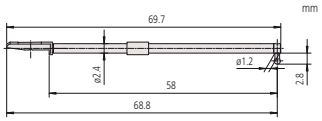

12AAE306 - Do głębokich otworów
ø 1,6 mm, węglik wolframu

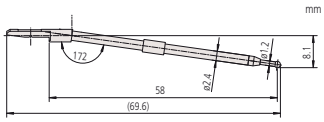

12AAE307 - Do głębokich otworów
ø 1,6 mm, węglik wolframu

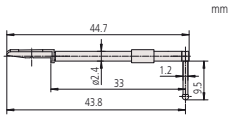

12AAE308 - Do głębokich rowków
ø 1,6 mm, węglik wolframu

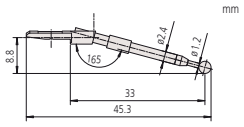

12AAE309 - Do wycięć
ø 3 mm, węglik wolframu

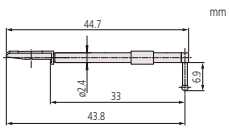

12AAE310 - Do rowków
ø 1,6 mm, węglik wolframu

Wyposażenie standardowe

Nr	Opis
12AAE301	Końcówka standardowa dla CNC
12AAE302	Końcówka do powierzchni płaskich dla CNC

Wyposażenie specjalne

Nr	Opis
12AAE303	Końcówka z kulką ø 1,6 mm dla CNC
12AAE304	Końcówka z kulką ø 0,8 mm dla CNC
12AAE305	Końcówka z kulką ø 0,5 mm dla CNC
12AAE306	Końcówka do głębokich otworów dla CNC
12AAE307	Końcówka do głębokich otworów dla CNC
12AAE308	Końcówka do głębokich otworów dla CNC
12AAE309	Końcówka do przedmiotów z wycięciami dla CNC
12AAE310	Końcówka do rowków dla CNC

Wszystkie produkty przeznaczone są do sprzedaży podmiotom gospodarczym. Charakterystyki produktów, w szczególności specyfikacje techniczne, są wiążące tylko na podstawie wyraźnie wyrażonej zgody. Ceny produktów są podawane na zapytanie.

Opcjonalne wyposażenie przyrządów Roundtest

Opcjonalne wyposażenie przyrządów Roundtest i Roundtest Extreme

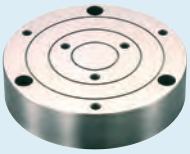

356038

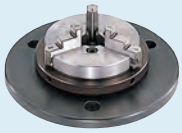

211-032



211-031



211-014



350850

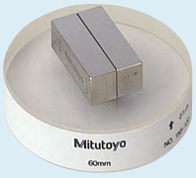

997090



211-045



998382

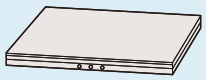

178-025

Dodatkowy stolik dla przedmiotów o niskiej wysokości

Nr	Opis
356038	Do pomiarów przedmiotów o średnicy 40 mm lub mniejszej i o wysokości 20 mm lub mniejszej

Uchwyt trójszczękowy - Quick chuck

Ten uchwyt przydaje się przy pomiarach małych przedmiotów. Można je łatwo zaciskać przy użyciu pierścienia radełkowego.

Nr	Możliwość mocowania [mm]	Wymiary zewnętrzne [mm]
211-032.	Szczęki wewnętrzne: Średn. wewn. = ø16 - 69 mm Szczęki zewnętrzne: Średn. zewn. = ø1 - 79 mm	ø118 x 41
211-031.	Szczęki wewnętrzne: ø 0,1 - 1,5	ø 107 x 48,5

Chuck - Uchwyt trójszczękowy (regulowany kluczem)

Nr	Możliwość mocowania [mm]	Wymiary zewnętrzne [mm]
211-014	Szczęki wewnętrzne: ŚrW = ø 25 - 68 Szczęki wewnętrzne: ŚrZ = ø 2 - 35 Szczęki zewnętrzne: ŚrZ = ø 35 - 78	ø157 x 70,6

Walec wzorcowy

Nr	Walcowość [µm]	Okrągłość [µm]	Prostopadłość [µm]	Prostoliniowość [µm]
350850	2	0,5	3	1

Zestaw płytek wzorcowych do kalibracji

Nr	Opis
997090	Wyposażenie standardowe dla RA-2200 i RA-2200CNC Wyposażenie standardowe dla RA-H5200 i RA-H5200CNC

Przyrząd do sprawdzania powiększenia

Nr	Maks. zakres kalibracji [µm]	Działka [µm]
211-045	400	0,2

Wzorzec środka

Nr	Opis
998382	Wyposażenie standardowe dla RA-1600, RA-2200 i RA-H5200

Izolator drgań i akcesoria

Nr	Metoda izolacji drgań	Wymiary zewnętrzne [mm]	Opis
178-025	Zawieszenie powietrzne System izolacji membranowej	(SxGxW) 750x550x59 mm	Dla RA-2200 i RA-2200CNC
178-024			Stół dla RA-2200 i RA-2200CNC
12AAL019		660 x 670 x 700	Dodatkowy stół
12AAK110		830 x 800 x 700	Izolator drgań
12AAK120			Ramię monitora



12AAK110 + 12AAK120



12AAK110 + 12AAL019

Wszystkie produkty przeznaczone są do sprzedaży podmiotom gospodarczym. Charakterystyki produktów, w szczególności specyfikacje techniczne, są wiążące tylko na podstawie wyraźnie wyrażonej zgody. Ceny produktów są podawane na zapytanie.

Mitutoyo

Krótki przewodnik po przyrządach pomiarowych

Roundtest (Przyrządy do pomiaru kształtu)

ISO 4291: 1985 Metody oceny odchyłek okrągłości -- Pomiar zmian promieni

ISO 1101: 2012 Specyfikacje geometrii wyrobów (GPS) -- Tolerancje geometryczne -- Tolerancje kształtu, kierunku, położenia i bicia

Okrągłość

Dowolny zarys musi zawierać się wewnątrz strefy tolerancji tworzonej przez dwa leżące w tej samej płaszczyźnie okręgi o różnicy promieni t

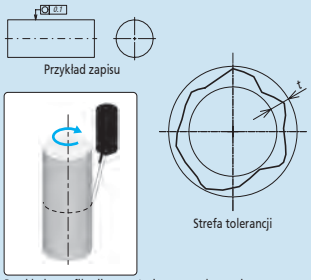

Przykład weryfikacji przy użyciu przyrządu pomiarowego

Prostoliniowość

Dowolny zarys powierzchni powinien leżeć w strefie tolerancji tworzonej przez dwie równoległe proste odległe o t

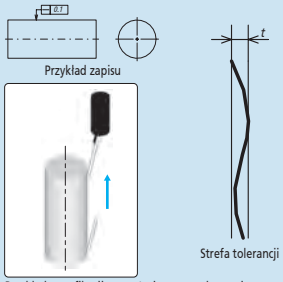

Przykład weryfikacji przy użyciu przyrządu pomiarowego

Płaskość

Powierzchnia musi leżeć w strefie tolerancji tworzonej przez dwie równoległe do siebie płaszczyzny odległe o t

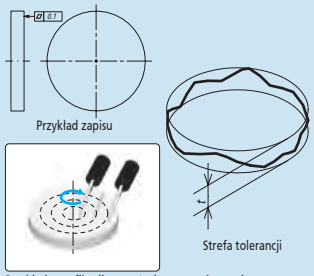

Przykład weryfikacji przy użyciu przyrządu pomiarowego

Walcowość

Badana powierzchnia musi zawierać się w strefie tolerancji tworzonej przez dwa współosiowe walce oddalone o t

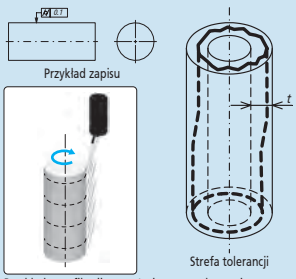

Przykład weryfikacji przy użyciu przyrządu pomiarowego

Współśrodkowość

Środek elementu mierzonego musi się znajdować w strefie tolerancji utworzonej przez okrąg o średnicy t współśrodkowy z bazą

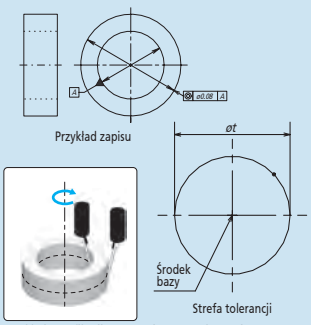

Przykład weryfikacji przy użyciu przyrządu pomiarowego

Współosiowość

Oś elementu mierzonego musi się zawierać w strefie tolerancji tworzonej przez cylinder o średnicy t współosiowy z bazą

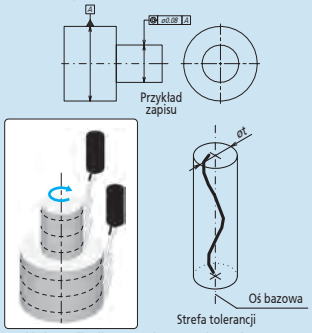

Przykład weryfikacji przy użyciu przyrządu pomiarowego

Prostopadłość

Zarys powierzchni lub powierzchnia musi zawierać się w strefie tolerancji pomiędzy dwoma walcami lub dwiema płaszczyznami odległymi o t i prostopadłymi do bazy

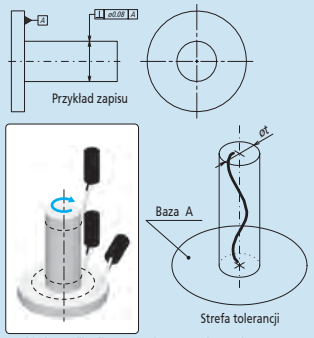

Przykład weryfikacji przy użyciu przyrządu pomiarowego

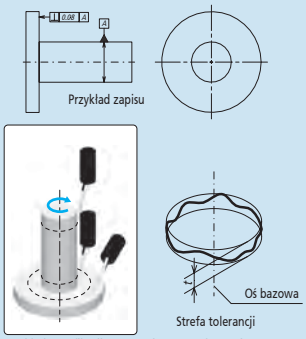

Przykład weryfikacji przy użyciu przyrządu pomiarowego

Bicie

Strefa tolerancji bicia promienowego leży pomiędzy dwoma współśrodkowymi z bazą okręgami odległymi o t. Okręgi leżą w jednej płaszczyźnie prostopadłej do osi bazy. Strefa tolerancji bicia osiowego leży pomiędzy dwoma równoległymi do siebie płaszczyznami odległymi o t i prostopadłymi do osi bazy.

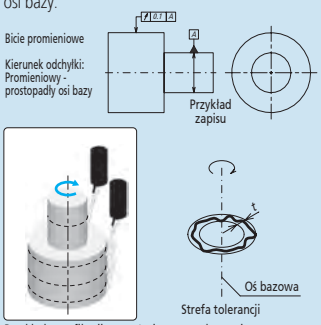

Przykład weryfikacji przy użyciu przyrządu pomiarowego

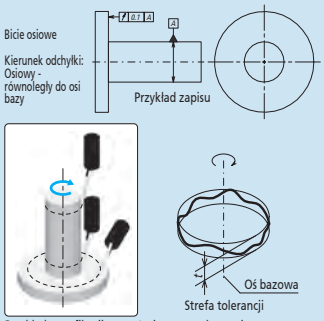

Przykład weryfikacji przy użyciu przyrządu pomiarowego

Bicie całkowite

Przy biciu promieniowym powierzchnia mierzona musi leżeć w strefie tolerancji tworzonej przez dwa współosiowe z osią bazy walce oddalone o różnicę promieni t. Przy biciu osiowym strefę tolerancji tworzą dwie płaszczyzny oddalone o t i prostopadłe do osi bazy.

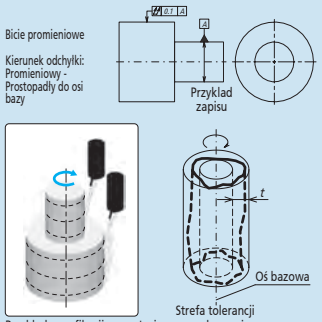

Przykład weryfikacji przy użyciu przyrządu pomiarowego

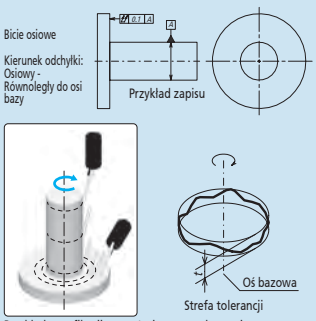

Przykład weryfikacji przy użyciu przyrządu pomiarowego

Regulacje przed pomiarem

Centrowanie

Przesunięcie (mimośrodowość) pomiędzy osią stołu obrotowego Roundtest a osią przedmiotu powoduje zaburzenie kształtu mierzonego przedmiotu (błąd ślimakowy - limaçon), co w konsekwencji powiększa odchyłkę obliczanej wartości okrągłości. Im większa mimośrodowość, tym większa odchyłka okrągłości. Z tego powodu mierzony przedmiot powinien być wycentrowany (osie zbieżne) przed pomiarem. Niektóre przyrządy do pomiaru okrągłości zapewniają dokładny pomiar dzięki funkcji korekcji błędu ślimakowego. Działanie tej funkcji przedstawia wykres poniżej.

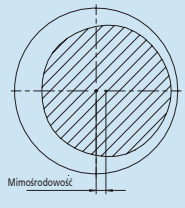

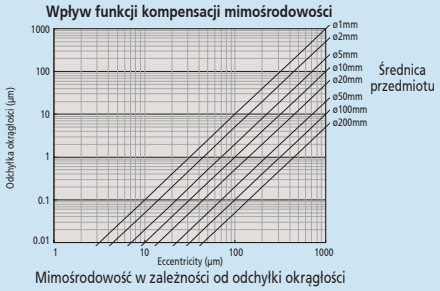

Mimośrodowość w zależności od odchyłki okrągłości

Poziomowanie

Każde przechylenie osi przedmiotu w odniesieniu do osi obrotu przyrządu pomiarowego powoduje powstawanie błędu eliptycznego. Aby obie osie były do siebie równoległe trzeba wykonać poziomowanie.

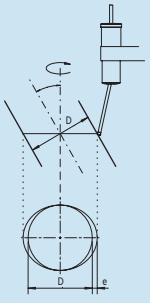

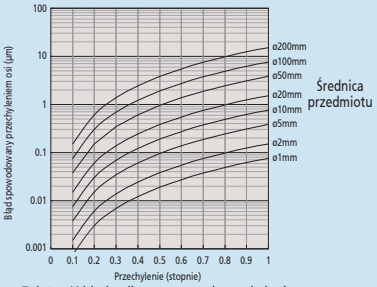

Zależność błędu eliptycznego od przechylenia

Wszystkie produkty przeznaczone są do sprzedaży podmiotom gospodarczym. Charakterystyki produktów, w szczególności specyfikacje techniczne, są wiążące tylko na podstawie wyraźnie wyrażonej zgody. Ceny produktów są podawane na zapytanie.

Wpływ ustawień filtra na mierzony profil

Zmierzone wartości okrągłości (RON_z) silnie zależą od wartości granicznej długości fali filtra - cutoff. Konieczne jest ustawianie filtra właściwie do przeprowadzanej analizy.

Bez filtra

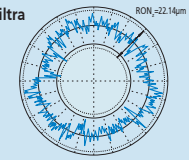

Filtr dolnoprzepustowy

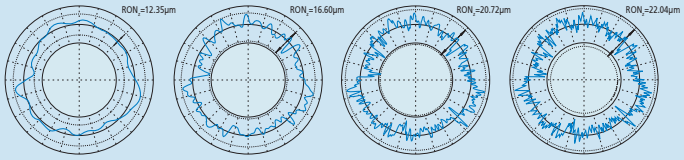

15 upr | 50 upr | 150 upr | 500 upr

Filtr pasmowoprzepustowy

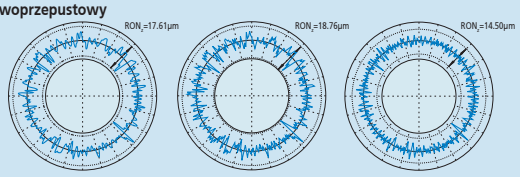

15-150 upr | 15-500 upr | 50-500 upr

Analiza okrągłości mierzonego profilu

Przyrządy do pomiaru okrągłości (RON_z) na podstawie danych pomiarowych tworzą okręgi odniesienia, których wymiary określają wartości okrągłości. Istnieją cztery, przedstawione poniżej, metody tworzenia tych okręgów. Każda z nich posiada własny charakter, więc powinna być wybierana ta najlepiej odpowiadająca funkcji mierzonego przedmiotu.

Metoda okręgu najmniejszych kwadratów (LSCI)

Okrąg wpasowany jest w mierzony profil w taki sposób, żeby suma kwadratów odsunięć punktów profilu od tego okręgu była najmniejsza. Okrągłość definiowana jest jako różnica pomiędzy maksymalnie odsuniętymi punktami profilu od tego okręgu (najwyższy szczyt i najgłębsza dolina).

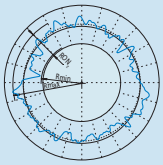

RON_z = Rmax-Rmin

Metoda okręgów strefy minimalnej (MZCI)

Dwa współśrodkowe okręgi pozycjonowane są w taki sposób, aby obejmowały punkty pomiarowe profilu przy najmniejszej różnicy ich promieni. Okrągłość definiowana jest w tej metodzie jako ta różnica promieni.

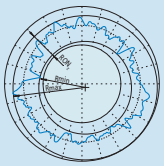

RON_z = Rmax-Rmin

Metoda minimalnego okręgu opisanego (MCC)

Tworzony jest najmniejszy okrąg obejmujący wszystkie punkty mierzonego profilu. Okrągłość definiowana jest w tej metodzie jako maksymalna odległość punktu profilu od tego okręgu. Okrąg ten jest czasem nazywany okręgiem 'sprawdzianu pierścieniowego'.

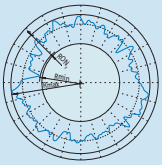

RON_z = Rmax-Rmin

Metoda maksymalnego okręgu wpisanego (MICI)

Tworzony jest największy okrąg jaki może być objęty przez mierzony profil. Okrągłość jest w tej metodzie definiowana jako maksymalna odległość punktu profilu od tego okręgu. Okrąg ten jest czasem nazywany okręgiem 'sprawdzianu tłoczkowego'.

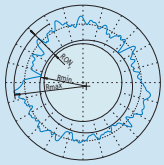

RON_z = Rmax-Rmin

Liczba zafalowań na obrót (UPR) na wykresach okrągłości

Wykresy wyników pomiaru

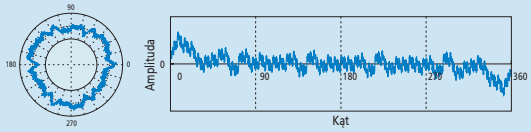

Stan A 1 UPR pokazuje mimośrodowość położenia przedmiotu względem osi obrotu przyrządu pomiarowego. Amplituda składowych zafalowań zależy od wypoziomowania mierzonego przedmiotu.

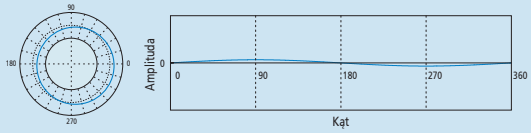

Stan 2 UPR może wskazywać: (1) niedostateczne wypoziomowanie na przyrządzie pomiarowym; (2) bicie promieniowe spowodowane nieprawidłowym zamocowaniem przedmiotu w uchwycie maszyny obróbczej; (3) kształt przedmiotu został zaprojektowany jako eliptyczny, na przykład tłok silnika spalinowego.

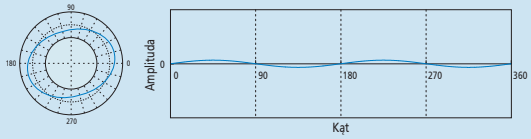

Stan 3 do 5 UPR może wskazywać: (1) deformację spowodowaną zbyt mocnym zaciśnieciem w uchwycie przyrządu pomiarowego; (2) deformację spowodowaną zwolnieniem naprężenia po wyjęciu z uchwytu maszyny obróbczej.

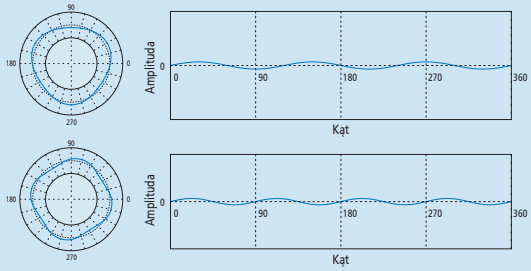

Stan 5 do 15 UPR często wskazuje na wystepowanie czynników niezrównoważenia metody obróbczej lub procesu wytwórczego.

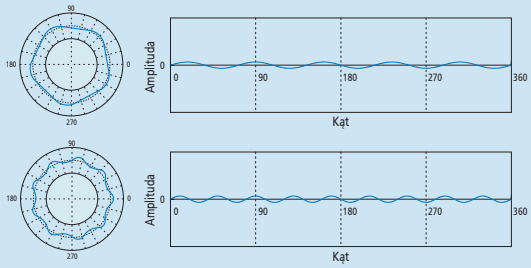

Stan 15 (lub więcej) UPR zwykle spowodowany przez drgania samowzbudne, wibracje maszyny, efekt wywoływany dostarczaniem chłodziwa, niejednorodność materiału itp.. Zwykle ma większe znaczenie dla funkcji części niż dla jej zamocowania w zespole.

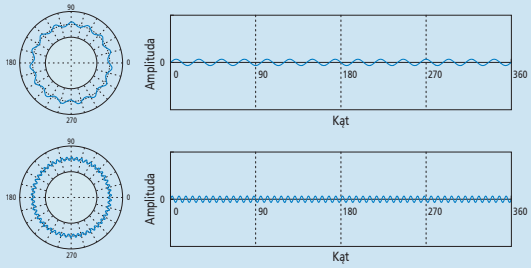

Wszystkie produkty przeznaczone są do sprzedaży podmiotom gospodarczym. Charakterystyki produktów, w szczególności specyfikacje techniczne, są wiążące tylko na podstawie wyraźnie wyrażonej zgody. Ceny produktów są podawane na zapytanie.

Mitutoyo

Twardościomierz Micro-Vickers serii HM
Strona 569



Twardościomierz Vickers serii HV
Strona 573



Rockwell, Rockwell Superficial, Brinell
Strona 577



Twardościomierze przenośne
Strona 582



Płytki kontrolne dla twardościomierzy
Strona 585

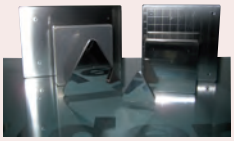

Wszystkie produkty przeznaczone są do sprzedaży podmiotom gospodarczym. Charakterystyki produktów, w szczególności specyfikacje techniczne, są wiążące tylko na podstawie wyraźnie wyrażonej zgody. Ceny produktów są podawane na zapytanie.

Twardościomierze Micro-Vickers HM-210/220

Specyfikacja techniczna

Tworzenie nacisku pomiarowego	Elektromagnetyczne
Czas obciążania, działania	0-999 s (przyrosty 1s)
Sterowanie obciążeniem	Automatyczne (obciążenie, działanie, odciążenie)
Wgłębnik / Głowica rewolwerowa	Operowanie ręczne i motoryczne
Wyjście danych	RS-232C, Digimatic, USB 2
Stół XY [mm]	**Zakres posuwu systemu A + B**: 25 x 25 / 50 x 50 ręczny **Zakres posuwu systemu C + D :** 50 x 50 / 100 x 100 motoryczny
Normy	JIS B 7725, ISO 6507-2
Odległość robocza	50X = 2,5 mm (dostępne inne obiektywy)
Skala Vickersa	**HM-210A/210B/210C/210D** HV0,01; 0,02; 0,03; 0,05; 0,1; 0,2; 0,3; 0,5; 1 **HM-220A/220B/220C/220D** HV0,00005; 0,0001; 0,0002; 0,0003; 0,0005; 0,001; 0,002; 0,003; 0,005; 0,01; 0,02; 0,03; 0,05; 0,1; 0,2; 0,3; 0,5; 1; 2
Waga	43 kg



Motoryczna głowica rewolwerowa z 2 gniazdami wgłębników i 4 gniazdami obiektywów

Broszura Twardościomierze dostępna na żądanie

Seria 810

Wysokiej jakości, wykorzystujące zaawansowaną technologię twardościomierze idealne dla kontroli jakości.
Twardościomierze HM-210/220 posiadają następujące zalety:

- Typ sterowany poprzez oprogramowanie ekranu dotykowego.
- System elektromagnetycznego wywierania nacisku umożliwia ustalanie siły nacisku w sposób ciągły.
- Wysokiej jakości system optyczny umożliwia wizualną analizę wgłębienia.
- Duża odległość robocza znacznie ogranicza ryzyko kolizji.
- Sześć typów obiektywów: 10X, 20X, 50X oraz 100X do pomiarów obrazów wgłębień oraz obiektywy 2X i 5X umożliwiające szeroki zakres pomiarów wokół wgłębień.
- Wydłużony okres użytkowania oraz obserwacja obrazu w naturalnych barwach o zwiększonym kontraście dzięki zastosowaniu oświetlenia LED.
- Ułatwiający obsługę dotykowy wyświetlacz do dokonywania różnego rodzaju ustawień i wyświetlania wyników pomiarów
- Oprogramowanie AVPAK-20 do automatycznych pomiarów i statystyki
- Modele o niskim nacisku pomiarowym **0,4903 x 10^{-3}N** (0,05gf) oraz o nacisku standardowym.



Typ z ekranem dotykowym



Typ z oprogramowaniem

		SYSTEM A		SYSTEM B		SYSTEM C		SYSTEM D	
JEDNOSTKA GŁÓWNA		HM-210	HM-220	HM-210	HM-220	HM-210	HM-220	HM-210	HM-220
STEROWNIK		Panel dotykowy		PC		PC		PC	
NACISK POMIAROWY		Standard	Niski	Standard	Niski	Standard	Niski	Standard	Niski
STOLIK - XY		RĘCZNY		RĘCZNY		MOTORYCZNY		MOTORYCZNY	
	WYBÓR	25 x25mm 50 x 50mm		25 x25mm 50 x 50mm		50 x 50mm 100 x 100mm		50 x 50mm 100 x 100mm	
OPROGRAMOWANIE		-		AVPAK-20		AVPAK-20		AVPAK-20	
OGNISKOWANIE		RĘCZNE		RĘCZNE		RĘCZNE		AUTOMATYCZNE	

Wszystkie produkty przeznaczone są do sprzedaży podmiotom gospodarczym. Charakterystyki produktów, w szczególności specyfikacje techniczne, są wiążące tylko na podstawie wyraźnie wyrażonej zgody. Ceny produktów są podawane na zapytanie.

Twardościomierze Micro-Vickers HM-210/220

Sprawdzian ręczny lub całkowicie automatyczny



System A

HM-210A/HM-220A

Cechy:
- Obsługa poprzez panel dotykowy
- Pomiar wymiarów wgłębienia przy użyciu mikroskopu
- Pozycjonowanie za pomocą ręcznego stolika XY



System C

HM-210C/HM-220C

Cechy:
- Obsługa poprzez oprogramowanie AVPAK-20
- Automatyczny pomiar wgłębienia
- Automatyczne pozycjonowanie za pomocą motorycznego stolika XY



System B
HM-210B/HM-220B
Automatyczne pomiary w programie AVPAK-20 eliminują błędy pomiaru operatora.

Cechy:
- Obsługa poprzez oprogramowanie AVPAK-20
- Automatyczne pomiary wgłębień
- Pozycjonowanie za pomocą ręcznego stolika XY



System D

HM-210D/HM-220D
Model Top-End z auto ogniskowaniem

Cechy:
- Obsługiwany za pomocą oprogramowania AVPAK-20
- Automatyczny pomiar wgłębienia
- Automatyczne pozycjonowanie za pomocą motorycznego stolika XY
- Automatyczne ogniskowanie



Moduł kamery wideo 810-454D
(Może być używany z jednostką główną modelu ręcznego)
Kamera CCD wraz z 8.4"/213,4mm monitorem TFT umożliwiają obserwację i pomiary wgłębień przy dużych powiększeniach, co ogranicza błąd operatora.



Oprogramowanie AVPAK-20 dla automatycznych systemów pomiaru twardości
Oprogramowanie do sterowania, obsługi pomiarów i tworzenia raportów pomiarowych związanych z pomiarem twardości. Umożliwia ustawianie parametrów pomiaru i wykonywanie pomiarów automatycznych.

Wysokiej funkcjonalności komputer PC i monitor TFT
Kompatybilność z Windows® 7 Professional, obsługa panoramicznych monitorów TFT i powiększona funkcjonalność.

Wszystkie produkty przeznaczone są do sprzedaży podmiotom gospodarczym. Charakterystyki produktów, w szczególności specyfikacje techniczne, są wiążące tylko na podstawie wyraźnie wyrażonej zgody. Ceny produktów są podawane na zapytanie.

Twardościomierze Micro-Vickers HM-210/220

Konfiguracja

Możliwość dodania do trzech dodatkowych obiektywów

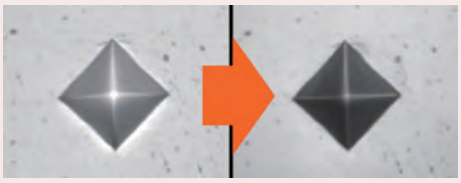

Obserwacja obrazu wgłębienia (50X)
Redukcja światła rozproszonego wokół wgłębienia



Dostępny szeroki zakres obiektywów dla różnych powiększeń

Objectives	Vickers-Scale		
	HV 0,00005 - 0,02	HV 0,2 - 1	HV 1-2
2x	Use this objectives only for probe overview		
5x	Use this objectives only for probe overview		
10x			
20x			
50x			
100x			
10x objectiv for easy focus			
Use this table for first orientation			

MODELE Z EKRANEM DOTYKOWYM — SYSTEM A

Minimalna konfiguracja systemu			Dodatkowe, wybieralne OPCJE FABRYCZNE		Uwagi
HM-210 SYSTEM A	Standardowy nacisk pom.	810-401D	Moduł kamery wideo	810-354D	
	Ręczny stolik XY 25 x 25mm	810-420	Obiektyw 2X	11AAC104	
			Obiektyw 5X	11AAC105	
HM-210 SYSTEM A	Standardowy nacisk pom.	810-401D	Obiektyw 10X	11AAC106	
	Ręczny stolik XY 50 x 50mm	810-423	Obiektyw 20X	11AAC107	
			Obiektyw 100X	11AAC108	
			Moduł wgłębnika	11AAC109	Z wgłębnikem Knoopa 19BAA061
HM-220 SYSTEM A	Niski nacisk pomiarowy	810-406D	Moduł kamery wideo	810-354D	
	Ręczny stolik XY 25 x 25mm	810-420	Obiektyw 2X	11AAC104	
			Obiektyw 5X	11AAC105	
HM-220 SYSTEM A	Niski nacisk pomiarowy	810-406D	Obiektyw 10X	11AAC106	
	Ręczny stolik XY 50 x 50mm	810-423	Obiektyw 20X	11AAC107	
			Obiektyw 100X	11AAC108	
			Moduł wgłębnika	11AAC110	Z wgłębnikem Knoopa 19BAA062

MODELE Z OPROGRAMOWANIEM — SYSTEM B

Minimalna konfiguracja systemu			Dodatkowe, wybieralne OPCJE FABRYCZNE		Uwagi
HM-210 SYSTEM B	Standardowy nacisk pom.	810-404D	Obiektyw 2X	11AAC104	
	Ręczny stolik XY 25 x 25mm	810-420	Obiektyw 5X	11AAC105	
	AVPAK-20*	11AAC316	Obiektyw 10X	11AAC106	
			Obiektyw 20X	11AAC107	
HM-210 SYSTEM B	Standardowy nacisk pom.	810-404D	Obiektyw 100X	11AAC108	
	Ręczny stolik XY 50 x 50mm	810-423	Moduł wgłębnika	11AAC109	Z wgłębnikem Knoopa 19BAA061
	AVPAK-20*	11AAC316	Mikroskop pomiarowy	11AAC129	Nie można używać jednocześnie z kamerą Vision unit.
HM-220 SYSTEM B	Niski nacisk pomiarowy	810-409D	Obiektyw 2X	11AAC104	
	Ręczny stolik XY 25 x 25mm	810-420	Obiektyw 5X	11AAC105	
	AVPAK-20*	11AAC316	Obiektyw 10X	11AAC106	
			Obiektyw 20X	11AAC107	
HM-220 SYSTEM B	Niski nacisk pomiarowy	810-409D	Obiektyw 100X	11AAC108	
	Ręczny stolik XY 50 x 50mm	810-423	Moduł wgłębnika	11AAC110	Z wgłębnikem Knoopa 19BAA062
	AVPAK-20*	11AAC316	Mikroskop pomiarowy	11AAC129	Nie można używać jednocześnie z kamerą Vision unit.

MODELE Z OPROGRAMOWANIEM — SYSTEM C

Minimalna konfiguracja systemu			Dodatkowe, wybieralne OPCJE FABRYCZNE		Uwagi
HM-210 SYSTEM C	Standardowy nacisk pom.	810-404D	Obiektyw 2X	11AAC104	
	Motoryczny stolik XY 50 x 50mm	810-461D	Obiektyw 5X	11AAC105	
	AVPAK-20*	11AAC316	Obiektyw 10X	11AAC106	
			Obiektyw 20X	11AAC107	
HM-210 SYSTEM C	Standardowy nacisk pom.	810-404D	Obiektyw 100X	11AAC108	
	Motoryczny stolik XY 100 x 100mm	810-462D	Moduł wgłębnika	11AAC109	Z wgłębnikem Knoopa 19BAA061
	AVPAK-20*	11AAC316	Mikroskop pomiarowy	11AAC129	Nie można używać jednocześnie z kamerą Vision unit.
HM-220 SYSTEM C	Niski nacisk pomiarowy	810-409D	Obiektyw 2X	11AAC104	
	Motoryczny stolik XY 50 x 50mm	810-461D	Obiektyw 5X	11AAC105	
	AVPAK-20*	11AAC316	Obiektyw 10X	11AAC106	
			Obiektyw 20X	11AAC107	
HM-220 SYSTEM C	Niski nacisk pomiarowy	810-409D	Obiektyw 100X	11AAC108	
	Motoryczny stolik XY 100 x 100mm	810-462D	Moduł wgłębnika	11AAC110	Z wgłębnikem Knoopa 19BAA062
	AVPAK-20*	11AAC316	Mikroskop pomiarowy	11AAC129	Nie można używać jednocześnie z kamerą Vision unit.

MODELE Z OPROGRAMOWANIEM — SYSTEM D

Minimalna konfiguracja systemu			Dodatkowe, wybieralne OPCJE FABRYCZNE		Uwagi
HM-210 SYSTEM D	Standardowy nacisk pom.	810-404D	Obiektyw 2X	11AAC104	
	Motoryczny stolik XY 50 x 50mm	810-461D	Obiektyw 5X	11AAC105	
	Automatyczne ogniskowanie	810-465	Obiektyw 10X	11AAC106	
	AVPAK-20*	11AAC316	Obiektyw 20X	11AAC107	
			Obiektyw 100X	11AAC108	
HM-210 SYSTEM D	Standardowy nacisk pom.	810-404D	Moduł wgłębnika	11AAC109	Z wgłębnikem Knoopa 19BAA061
	Motoryczny stolik XY 100 x 100mm	810-462D	Mikroskop pomiarowy	11AAC129	Nie można używać jednocześnie z kamerą Vision unit.
	Automatyczne ogniskowanie	810-465			
	AVPAK-20*	11AAC316			
HM-220 SYSTEM D	Niski nacisk pomiarowy	810-409D	Obiektyw 2X	11AAC104	
	Motoryczny stolik XY 50 x 50mm	810-461D	Obiektyw 5X	11AAC105	
	Automatyczne ogniskowanie	810-465	Obiektyw 10X	11AAC106	
	AVPAK-20*	11AAC316	Obiektyw 20X	11AAC107	
			Obiektyw 100X	11AAC108	
HM-220 SYSTEM D	Niski nacisk pomiarowy	810-409D	Moduł wgłębnika	11AAC110	Z wgłębnikem Knoopa 19BAA062
	Motoryczny stolik XY 100 x 100mm	810-462D	Mikroskop pomiarowy	11AAC129	Nie można używać jednocześnie z kamerą Vision unit.
	Automatyczne ogniskowanie	810-465			
	AVPAK-20*	11AAC316			

* Powyższy zestaw nie uwzględnia PC.

Dla wszystkich systemów: obiektyw 50 x jako wyposażenie standardowe.

Wszystkie produkty przeznaczone są do sprzedaży podmiotom gospodarczym. Charakterystyki produktów, w szczególności specyfikacje techniczne, są wiążące tylko na podstawie wyraźnie wyrażonej zgody. Ceny produktów są podawane na zapytanie.

Mitutoyo

Twardościomierze Micro-Vickers HM-210/220

Oprogramowanie AVPAK-20 dla systemu B, C i D

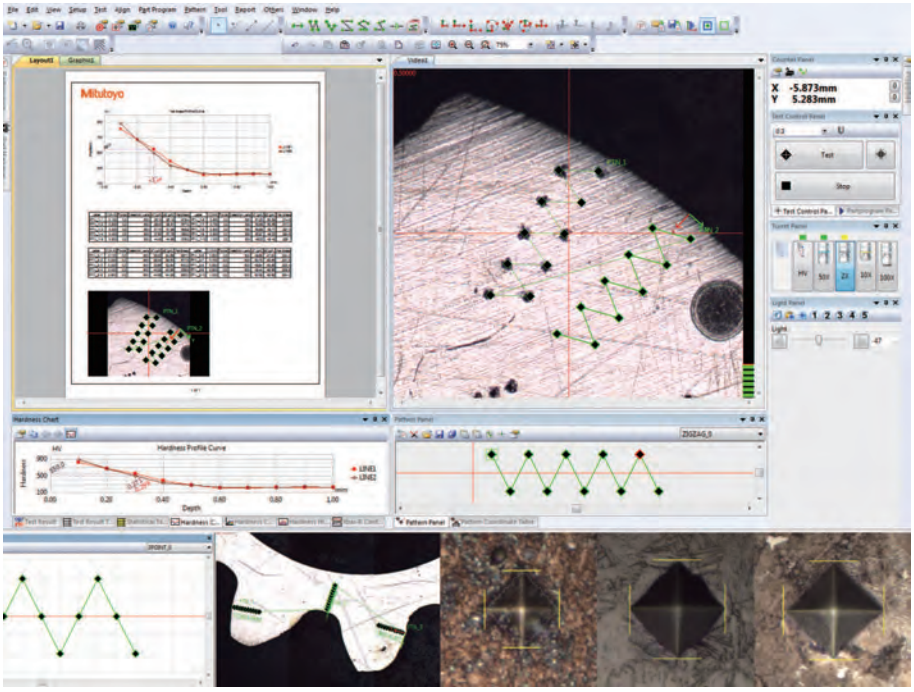

Układ ekranu sterowania, statusu i wyników pomiaru może być zmieniany w sposób dowolny.



Obsługa wielu próbek
Funkcje programu pomiarowego i zarządzania programami obsługują pomiary wielu nieregularnych próbek.
Pomiary wielu próbek
Wykonywanie rożnych programów dla każdej nieregularnej próbki.

Manager części:
Wykonywanie wspólnego programu pomiarowego dla wielu próbek o tym samym kształcie.



Tworzenie wzoru:
To narzędzie służy do tworzenia wzorów rozmieszczenia punktów pomiarowych, takich jak linie proste, zyg-zaki i wzorce wyuczone.



Wstawianie wzoru
To narzędzie służy do wstawiania utworzonych wcześniej wzorów rozmieszczenia punktów pomiarowych poprzez zastosowanie układu współrzędnych. Przed utworzeniem wzoru ustawia ono środek, kierunek, itp..



Widok graficzny (zarejestrowanego obrazu)
Do wyświetlania całej próbki i sprawdzania pozycjonowania wzoru pomiaru.
Do dokładniejszego sprawdzania miejsca pomiaru można użyć funkcji powiększenia cyfrowego.

FUNKCJE

Układ raportu
Przy tworzeniu raportu pomiarowego można użyć zdjęć poszczególnych widoków, wykresów, tabel itp.. Obiekty te można układać w dowolny sposób.

Łączenie obrazów
Łączy w jeden obraz prostokątnego pola pomiaru obrazy zarejestrowane przy przesuwaniu stołu. Użycie funkcji łączenia konturów daje możliwość kompletnego przeglądu próbki.

Auto trace
Automatyczne śledzenie kształtu mierzonego przedmiotu. Funkcja rejestruje obrazy podczas przesuwania stołu wzdłuż zewnętrznego zarysu próbki, a następnie łączy te obrazy w jeden.

Funkcja nawigacji
(System B)
Ta funkcja udziela wskazówek co do ustawienia kolejnej pozycji precyzyjnego ręcznego stołu XY podczas pomiaru wielopunktowego (CHD itp.) poprzez pojawiające się na ekranie menu.

Wszystkie produkty przeznaczone są do sprzedaży podmiotom gospodarczym. Charakterystyki produktów, w szczególności specyfikacje techniczne, są wiążące tylko na podstawie wyraźnie wyrażonej zgody. Ceny produktów są podawane na zapytanie.

Twardościomierz Vickers HV-110/120

Seria 810

Twardościomierze HV-210/220 posiadają następujące zalety:

- Linia produktów od obsługiwanych ręcznie do CNC
- Kolorowy wyświetlacz **144 mm** (5,7 cali) (Typ A) o podwyższonej czytelności, łatwy w obsłudze interfejs użytkownika.
- Przy w pełni automatycznej konfiguracji dramatycznie skrócony czas cyklu pomiaru twardości dzięki użyciu oprogramowania AVPAK-20 (Typ B, C, D), które służy do kontroli pomiaru, analizy i tworzenia raportu w jednym cyklu.
- Wbudowane funkcje typu motorycznego redukują całkowity czas pomiaru.
- Elektromagnetyczna kontrola nacisku pomiarowego we wszystkich modelach.
- Zastosowanie oświetlenia LED wydłuża czas życia i oferuje obraz w naturalnych barwach.
- Pomiar mikrotwardości Brinella do 62,5 KG przy wykorzystaniu opcjonalnego obciążnika.

Specyfikacja techniczna

Tworzenie nacisku pomiarowego	Motoryczne
Czas obciążania, działania	5-999 s (wybieralny)
System optyczny	Układ optyczny skorygowany na nieskończoność
Oświetlacz	Światło LED
Wgłębnik / Głowica rewolwerowa	Operowanie ręczne i motoryczne
Wyjście danych	RS-232C, Digimatic, USB 2
Stół XY [mm]	**Zakres posuwu systemu A + B**: 50 x 50 ręczny **Zakres posuwu systemu C + D :** 50 x 50 / 100 x 100 motoryczny
Normy	JIS B 7725, ISO 6507-2
Prędkość dojazdu wgłębnika	60 µm/s, 150 µm/s wybieralne
Obsługiwany test	HV, HK, HB, KC
Skala Vickersa	**HV-110A/110B/110C/110D** HV 1; 2; 3; 5; 10; 20; 30 **HV-120A/120B/120C/120D** HV 0,3; 0,5; 1; 2,5; 5; 10; 20; 30
Linia obiektywów	2x, 5x, 10x, 20x, 50x, 100x

Broszura Twardościomierze dostępna na żądanie



Typ ręczny



Typ oprogramowania

		SYSTEM A		SYSTEM B		SYSTEM C		SYSTEM D	
JEDNOSTKA GŁÓWNA		HV-110	HV-120	HV-110	HV-120	HV-110	HV-120	HV-110	HV-120
STEROWNIK		PANEL dotykowy		PC		PC		PC	
NACISK POMIAROWY		Standard	Niski	Standard	Niski	Standard	Niski	Standard	Niski
STOLIK - XY		RĘCZNY		RĘCZNY		MOTORYCZNY		MOTORYCZNY	
	WYBÓR	50 x 50mm		50 x 50mm		50 x 50mm 100 x 100mm		50 x 50mm 100 x 100mm	
OPROGRAMOWANIE		-		AVPAK-20		AVPAK-20		AVPAK-20	
OGNISKOWANIE		RĘCZNE		RĘCZNE		RĘCZNE		AUTOMATYCZNE	

Wszystkie produkty przeznaczone są do sprzedaży podmiotom gospodarczym. Charakterystyki produktów, w szczególności specyfikacje techniczne, są wiążące tylko na podstawie wyraźnie wyrażonej zgody. Ceny produktów są podawane na zapytanie.

Twardościomierz Vickers HV-110/120

Sprawdzian ręczny lub całkowicie automatyczny



System A

HV-110A/HV-120A

Cechy:
- **Kolorowy wyświetlacz LCD o przekątnej 144 mm (5,7 cala)**
- **Ustawialne 3 rodzaje stylów wyświetlania**
- **Wyposażony w mikroskop pomiarowy umożliwiający wizyjny pomiar długości przekątnej.**
- **Pozycjonowanie za pomocą ręcznego stolika XY**



System C

HV-110C/HV-120C

Cechy:
- **Obsługa poprzez wysoce funkcjonalne oprogramowanie AVPAK-20**
- **Intensywność oświetlenia LED regulowana za pomocą przesłony lub przy użyciu oprogramowania AVPAK-20**
- **Automatyczny pomiar wgłębienia**
- **Automatyczne pozycjonowanie za pomocą motorycznego stolika XY**



System B

HV-110B/HV-120B

Cechy:
- **Obsługa poprzez wysoce funkcjonalne oprogramowanie AVPAK-20**
- **Intensywność oświetlenia LED regulowana za pomocą przesłony lub przy użyciu oprogramowania AVPAK-20**
- **Pozycjonowanie za pomocą ręcznego stolika XY**



System D

HV-110D/HV-120D

Cechy:
- **Obsługa poprzez wysoce funkcjonalne oprogramowanie AVPAK-20**
- **Intensywność oświetlenia LED regulowana za pomocą przesłony lub przy użyciu oprogramowania AVPAK-20**
- **Automatyczne pozycjonowanie za pomocą motorycznego stolika XY**
- **Auto ogniskowanie**

Wyposażenie specjalne

Nr	Opis
19BAA277	Uchwyt z kulką węglikową do próby twardości Brinella ø1 mm
19BAA279	Uchwyt z kulką węglikową do próby twardości Brinella ø2,5 mm
11AAC697	Ciężarek dla tw. Brinella 4,903 N
11AAC698	Ciężarek dla tw. Brinella 12,26 N
11AAC699	Ciężarek dla tw. Brinella 55,16 N
11AAC700	Ciężarek dla tw. Brinella 122,6 N
19BAA063MPA	Wgłębnik Knoopa z certyfikatem MPA



Typ ręczny z systemem wideo 810-454D

Wszystkie produkty przeznaczone są do sprzedaży podmiotom gospodarczym. Charakterystyki produktów, w szczególności specyfikacje techniczne, są wiążące tylko na podstawie wyraźnie wyrażonej zgody. Ceny produktów są podawane na zapytanie.

Twardościomierz Vickers HV-110/120

Konfiguracja

Można wybrać dwa dodatkowe obiektywy

MODELE Z EKRANEM DOTYKOWYM — SYSTEM A

Minimalna konfiguracja systemu			Dodatkowe, wybieralne OPCJE FABRYCZNE		Uwagi
HM-210 SYSTEM A	Standardowy nacisk pom.	810-401D	Moduł kamery wideo	810-354D	
	Ręczny stolik XY 25 x 25mm	810-420	Obiektyw 2X	11AAC104	
			Obiektyw 5X	11AAC105	
HM-210 SYSTEM A	Standardowy nacisk pom.	810-401D	Obiektyw 10X	11AAC106	
	Ręczny stolik XY 50 x 50mm	810-423	Obiektyw 20X	11AAC107	
			Obiektyw 100X	11AAC108	
			Moduł wgłębnika	11AAC109	Z wgłębnikem Knoopa 19BAA061
HM-220 SYSTEM A	Niski nacisk pomiarowy	810-406D	Moduł kamery wideo	810-354D	
	Ręczny stolik XY 25 x 25mm	810-420	Obiektyw 2X	11AAC104	
			Obiektyw 5X	11AAC105	
HM-220 SYSTEM A	Niski nacisk pomiarowy	810-406D	Obiektyw 10X	11AAC106	
	Ręczny stolik XY 50 x 50mm	810-423	Obiektyw 20X	11AAC107	
			Obiektyw 100X	11AAC108	
			Moduł wgłębnika	11AAC110	Z wgłębnikem Knoopa 19BAA062

MODELE Z OPROGRAMOWANIEM — SYSTEM B

Minimalna konfiguracja systemu			Dodatkowe, wybieralne OPCJE FABRYCZNE		Uwagi
HM-210 SYSTEM B	Standardowy nacisk pom.	810-404D	Obiektyw 2X	11AAC104	
	Ręczny stolik XY 25 x 25mm	810-420	Obiektyw 5X	11AAC105	
	AVPAK-20*	11AAC316	Obiektyw 10X	11AAC106	
			Obiektyw 20X	11AAC107	
HM-210 SYSTEM B	Standardowy nacisk pom.	810-404D	Obiektyw 100X	11AAC108	
	Ręczny stolik XY 50 x 50mm	810-423	Moduł wgłębnika	11AAC109	Z wgłębnikem Knoopa 19BAA061
	AVPAK-20*	11AAC316	Mikroskop pomiarowy	11AAC129	Nie można używać jednocześnie z kamerą Vision unit.
HM-220 SYSTEM B	Niski nacisk pomiarowy	810-409D	Obiektyw 2X	11AAC104	
	Ręczny stolik XY 25 x 25mm	810-420	Obiektyw 5X	11AAC105	
	AVPAK-20*	11AAC316	Obiektyw 10X	11AAC106	
			Obiektyw 20X	11AAC107	
HM-220 SYSTEM B	Niski nacisk pomiarowy	810-409D	Obiektyw 100X	11AAC108	
	Ręczny stolik XY 50 x 50mm	810-423	Moduł wgłębnika	11AAC110	Z wgłębnikem Knoopa 19BAA062
	AVPAK-20*	11AAC316	Mikroskop pomiarowy	11AAC129	Nie można używać jednocześnie z kamerą Vision unit.

MODELE Z OPROGRAMOWANIEM — SYSTEM C

Minimalna konfiguracja systemu			Dodatkowe, wybieralne OPCJE FABRYCZNE		Uwagi
HM-210 SYSTEM C	Standardowy nacisk pom.	810-404D	Obiektyw 2X	11AAC104	
	Motoryczny stolik XY 50 x 50mm	810-461D	Obiektyw 5X	11AAC105	
	AVPAK-20*	11AAC316	Obiektyw 10X	11AAC106	
			Obiektyw 20X	11AAC107	
HM-210 SYSTEM C	Standardowy nacisk pom.	810-404D	Obiektyw 100X	11AAC108	
	Motoryczny stolik XY 100 x 100mm	810-462D	Moduł wgłębnika	11AAC109	Z wgłębnikem Knoopa 19BAA061
	AVPAK-20*	11AAC316	Mikroskop pomiarowy	11AAC129	Nie można używać jednocześnie z kamerą Vision unit.
HM-220 SYSTEM C	Niski nacisk pomiarowy	810-409D	Obiektyw 2X	11AAC104	
	Motoryczny stolik XY 50 x 50mm	810-461D	Obiektyw 5X	11AAC105	
	AVPAK-20*	11AAC316	Obiektyw 10X	11AAC106	
			Obiektyw 20X	11AAC107	
HM-220 SYSTEM C	Niski nacisk pomiarowy	810-409D	Obiektyw 100X	11AAC108	
	Motoryczny stolik XY 100 x 100mm	810-462D	Moduł wgłębnika	11AAC110	Z wgłębnikem Knoopa 19BAA062
	AVPAK-20*	11AAC316	Mikroskop pomiarowy	11AAC129	Nie można używać jednocześnie z kamerą Vision unit.

MODELE Z OPROGRAMOWANIEM — SYSTEM D

Minimalna konfiguracja systemu			Dodatkowe, wybieralne OPCJE FABRYCZNE		Uwagi
HM-210 SYSTEM D	Standardowy nacisk pom.	810-404D	Obiektyw 2X	11AAC104	
	Motoryczny stolik XY 50 x 50mm	810-461D	Obiektyw 5X	11AAC105	
	Automatyczne ogniskowanie	810-465	Obiektyw 10X	11AAC106	
	AVPAK-20*	11AAC316	Obiektyw 20X	11AAC107	
			Obiektyw 100X	11AAC108	
HM-210 SYSTEM D	Standardowy nacisk pom.	810-404D	Moduł wgłębnika	11AAC109	Z wgłębnikem Knoopa 19BAA061
	Motoryczny stolik XY 100 x 100mm	810-462D	Mikroskop pomiarowy	11AAC129	Nie można używać jednocześnie z kamerą Vision unit.
	Automatyczne ogniskowanie	810-465			
	AVPAK-20*	11AAC316			
HM-220 SYSTEM D	Niski nacisk pomiarowy	810-409D	Obiektyw 2X	11AAC104	
	Motoryczny stolik XY 50 x 50mm	810-461D	Obiektyw 5X	11AAC105	
	Automatyczne ogniskowanie	810-465	Obiektyw 10X	11AAC106	
	AVPAK-20*	11AAC316	Obiektyw 20X	11AAC107	
			Obiektyw 100X	11AAC108	
HM-220 SYSTEM D	Niski nacisk pomiarowy	810-409D	Moduł wgłębnika	11AAC110	Z wgłębnikem Knoopa 19BAA062
	Motoryczny stolik XY 100 x 100mm	810-462D	Mikroskop pomiarowy	11AAC129	Nie można używać jednocześnie z kamerą Vision unit.
	Automatyczne ogniskowanie	810-465			
	AVPAK-20*	11AAC316			

* Powyższy zestaw nie uwzględnia PC.

Dla wszystkich systemów: obiektyw 50 x jako wyposażenie standardowe.

Wszystkie produkty przeznaczone są do sprzedaży podmiotom gospodarczym. Charakterystyki produktów, w szczególności specyfikacje techniczne, są wiążące tylko na podstawie wyraźnie wyrażonej zgody. Ceny produktów są podawane na zapytanie.

Mitutoyo

Twardościomierz Vickers HV-110/120

Oprogramowanie AVPAK-20 dla systemów B, C oraz D

Oprogramowanie do kontroli sekwencji, pomiaru twardości i tworzenia raportów
Współpracuje z systemem operacyjnym Windows® 7 64 bit

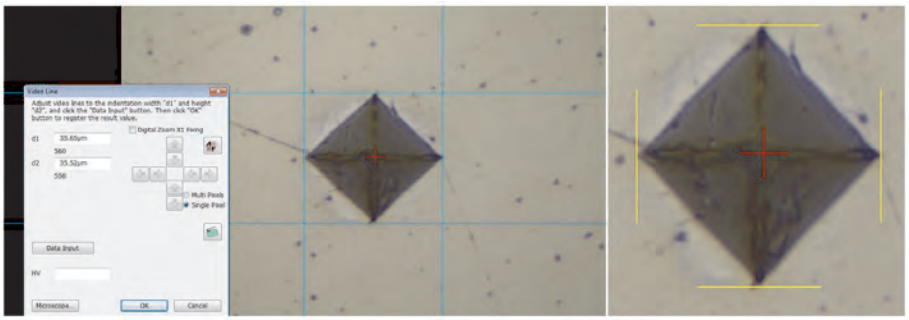

Funkcja analizy wgłębień

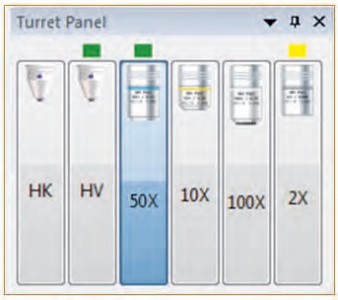

Funkcja sterowania rewolwerem

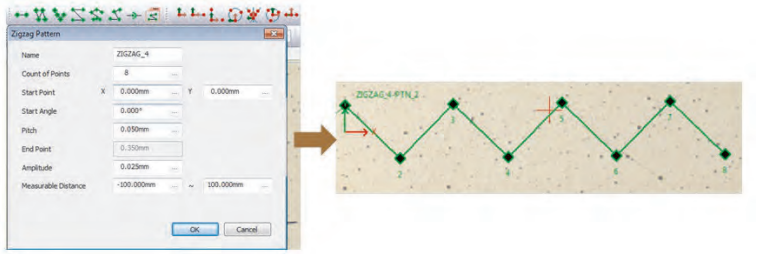

Funkcja wzoru trasy pomiaru

Możliwość wykonania testów według kilku wzorów tras (linia prosta, zygzak, siatka prostokątna lub kołowa/łuk) lub ich kombinacji jak również wg układu punktów zdefiniowanego swobodnie przez operatora.



Funkcja ustawiania układu współrzędnych

Dostępnych jest kilka metod ustawienia układu (1 punkt, 2 punkty, 3 punkty, łuk, środek okręgu, prosta i punkt symetrii).
Możliwość ustawienia układu wzdłuż konturu dla kilku typów testów (przesunięcie, wzór, siatka).

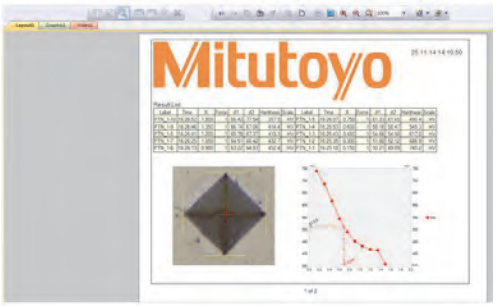

Funkcja analizy i raportowania

Oferuje kilka typów wykresów (głębokość nawęglania, rozkład nawęglania, karta kontroli X-R) oraz szablony raportów.
Istnieje możliwość edycji tych wykresów na raporcie pomiarowym.



Funkcja łączenia obrazów

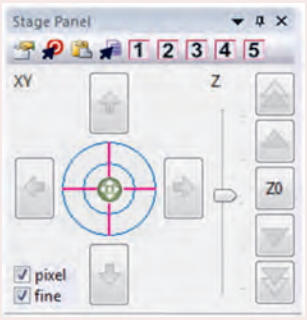

Funkcja sterowania stolikiem

Funkcje

Łączenie obrazów
Steruje położeniami kamery w szyku siatki prostokątnej i tworzy obraz dużej powierzchni z obrazów z wielu położeń (wymagany motoryczny stolik XY)

Funkcja analizy wgłębienia
Analizuje wgłębienie i mierzy jego przekątną zgodnie z ISO 6507-1

Funkcja sterowania oświetleniem
Wykorzystuje 100 poziomów regulacji jasności. Poziom jasności dobierany jest automatycznie do próbki. Na obrazie z kamery pokazywane jest nasycenie pikseli.

Funkcja sterowania stolikiem
Sterowanie motorycznym stolikiem XY (typ C i D) oraz auto-ogniskowaniem (typ D) za pomocą joystick'a w oknie programu AVPAK-20. Istnieje możliwość zapamiętania i przywołania pięciu pozycji XY.

Funkcja sterowania głowicą rewolwerową
Zapewnia zmianę obiektywów i wgłębników poprzez obrót rewolweru.

Funkcja automatycznego wykonania
Rejestruje wszystkie wykonywane operacje i umożliwia ich odtworzenie w dowolnym czasie.

Wszystkie produkty przeznaczone są do sprzedaży podmiotom gospodarczym. Charakterystyki produktów, w szczególności specyfikacje techniczne, są wiążące tylko na podstawie wyraźnie wyrażonej zgody. Ceny produktów są podawane na zapytanie.

Rockwell HR-100/200/300/400

Seria 963

Pięć ekonomicznych przyrządów do pomiaru twardości Rockwella pokrywających pełen zakres możliwych zastosowań.

- Nowoopracowany korpus zapewnia maksimum przestrzeni dla mierzonych przedmiotów. Do instalacji tych urządzeń wystarczy płaski stół.
- Łatwość obsługi : modele analogowe HR-110/HR-210 wykorzystują automatycznie ustawiany czujnik zegarowy.
- HR-110MR nie wymaga zewnętrznego zasilania, dzięki czemu jest przyjazny dla środowiska.
- Dla ułatwienia obsługi modele cyfrowe HR-430MR/MS wykorzystują funkcje automatycznego zatrzymywania koła oraz sekwencjonowanie obciążenia.
- W przypadku modeli cyfrowych HR-320MS oraz HR-430MR/MS do drukowania wyników można stosować nasz Mini-procesor Digimatic (DP1-VR) oraz interfejs danych "Input tool" (USB-ITN-E) do połączenia z komputerem PC w celu przesyłania, analizy i rejestracji danych pomiarowych.
- Przy wykorzystaniu dodatkowych akcesoriów, takich jak wgłębnik Brinella, zestaw obciążników i mikroskop pomiarowy można wykonywać również pomiary twardości Brinella.

Specyfikacja techniczna

Normy	JIS B 7726, ISO 6508-2 (ASTM E18)*
Wysokość	Maks. 180 (100 z założoną osłoną) mm
Głębokość pomiaru	Maks. 165 (od środka osi wgłębnika)
Funkcje	HR-320MS, HR-430MR, HR-430MS : ocena GO/NG, offset, konwersja twardości
Zasilanie	AC100-240V, 1,2A; (HR-110MR: bez zasilania)
Wyposażenie standardowe	Wgłębnik diamentowy dla R i R/S, wgłębnik z kulką stalową 1/16"/**1,587mm**, kowadełko płaskie, duże kowadełko pryzmowe, płytki kontrolne, zasilacz sieciowy, pokrowiec, pudełko z akcesoriami, poziomnica.

Wyposażenie specjalne

Nr	Opis
56AAK286B	Zestaw ciężarków dla tw. Brinella HR-110MR, 210MR 62.5, 125, 187.5
56AAK287B	Zestaw ciężarków dla tw. Brinella HR-320MS 31.25, 62.5, 125, 187.5
56AAK288B	Zestaw ciężarków dla tw. Brinella HR-430MR 62.5, 125, 187.5
56AAK289B	Zestaw ciężarków dla tw. Brinella HR-430MS 31.25, 62.5, 125, 187.5
810-037	Okrągły stolik Ø 180 mm
810-038	Okrągły stolik Ø 250 mm
19BAA161D	Mikroskop 20X
Kowadełka	
810-030	Kowadełko punktowe (diament-Super Rockwell)
810-027	Podpórka regulowana
810-029	Kowadełko pryzmowe, dł. 400 mm, szer. 50 mm, 120°
810-026	Stolik dokładny dla próby Jominy'ego
810-028	Podpórka regulowana
810-040	Kowadełko pryzmowe Ø40mm,120°
810-043	Kowadełko punktowe Ø12mm
810-041	Kowadełko pryzmowe Ø40mm, 90°
810-044	Kowadełko punktowe Ø5,5mm
810-042	Kowadełko pryzmowe Ø10 mm, 120°
810-048	Stolik konsolowy
Wyposażenie komputerowe (nie dla HR-110, HR-210)	
264-504-5D	Mini procesor Digimatic
06ADV380E	Kabel USB ITD (2 m)
937387	Kabel Digimatic (1 m)
965013	Kabel Digimatic (2 m)

Informacji na temat wgłębników i płytek kontrolnych należy szukać w rozdziale Płytki kontrolne dla twardościomierzy

Zeskanuj kod QR swoim urządzeniem mobilnym i oglądaj na kanale YouTube filmy z naszymi produktami.



HR-110MR
Twardościomierz Rockwella

Model przyjazny dla środowiska i energooszczędny.
Podstawowe operacje wykonywane są ręcznie, łącznie ze zmianą obciążenia (ustawianie obciążenia całkowitego).



HR-210MR
Twardościomierz Rockwella

Ręczne ustalanie obciążenia i przyłożenie nacisku wstępnego.
Motoryczna sekwencja obciążania.



HR-110MR i czujnik HR-210MR

Model	HR-110MR	HR210MR	HR-320MS	HR-430MR	HR-430MS
Nr	**963-210-20**	**963-220D**	**963-231D***	**963-240D***	**963-241D***
Pomiar twardości	Rockwell	Rockwell	Super Rockwell	Rockwell	Super Rockwell
Wyświetlacz	Analogowy	Analogowy	Cyfrowy	Cyfrowy	Cyfrowy
Wyświetlacz	Działka 0,5 HR	Działka 0,5 HR	Rozdzielczość 0,1 HR	Rozdzielczość 0,1 HR	Rozdzielczość 0,1 HR
Obciążenie wstępne	Ustawianie automatyczne z czujnikiem zegarowym	Ustawianie automatyczne z czujnikiem zegarowym	Nawigator obciążenia	Zatrzymywanie automatyczne	Zatrzymywanie automatyczne
Ustawianie obciążenia wstępnego	-	-	Ustawianie na tarczy	-	Ustawianie na tarczy
Wybór obciążenia pomiarowego	Wymiana obciążników	Wymiana obciążników	Wymiana obciążników	Ustawianie na tarczy	Ustawianie na tarczy
Przyłożenie obciążenia pomiarowego	Ręczne	Półautomatyczne	Półautomatyczne	Automatyczne	Automatyczne
Wyjście danych	-	-	Digimatic (SPC), RS-232C	Digimatic (SPC), RS-232C	Digimatic (SPC), RS-232C
Wymiary (SxGxW) mm	296 x 512 x 780	235 x 512 x 780	235 x 516 x 780	235 x 516 x 780	235 x 516 x 780
Waga kg	49	47	47	50	50

Wszystkie produkty przeznaczone są do sprzedaży podmiotom gospodarczym. Charakterystyki produktów, w szczególności specyfikacje techniczne, są wiążące tylko na podstawie wyraźnie wyrażonej zgody. Ceny produktów są podawane na zapytanie.

Mitutoyo

Rockwell HR-100/200/300/400

Seria 963

Charakterystyka uzupełniająca serii HR-100/200/300/400

Wyposażenie opcjonalne
Informacje na temat wgłębników i płytek do kalibracji twardości, patrz rozdział Płytki do kalibracji twardości



HR-320MS

Twardościomierz dwufunkcyjny (Rockwell /Super Rockwell)

Ręczne ustalanie nacisku pomiarowego i nacisku wstępnego
Motoryczna sekwencja obciążania.



HR-430MR

Twardościomierz Rockwella

Model ekonomiczny, ale wyposażony w tarczę do zmiany nacisku, sterowanie motoryczne, funkcję automatycznego zatrzymywania oraz funkcję autostart.
Motoryczna sekwencja obciążania.



HR-430MS

Twardościomierz dwufunkcyjny (Rockwell / Super Rockwell)

Model ekonomiczny, ale wyposażony w tarczę do zmiany nacisku, sterowanie motoryczne, funkcję automatycznego zatrzymywania oraz funkcję autostart.
Motoryczna sekwencja obciążania



Możliwość wyboru nacisku wstępnego



Automatyczne zatrzymywanie koła sterowego



Interfejs SPC Digimatic i RS-232C

Wszystkie produkty przeznaczone są do sprzedaży podmiotom gospodarczym. Charakterystyki produktów, w szczególności specyfikacje techniczne, są wiążące tylko na podstawie wyraźnie wyrażonej zgody. Ceny produktów są podawane na zapytanie.

Rockwell HR-100/200/300/400

Seria 963

Uzupełniający opis produktu i wyposażenia serii HR-100/200/300/400

810-038
Stolik okrągły, średnica zewnętrzna 250mm

Dla dużych próbek jak profile

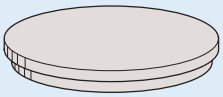

810-037
Stolik okrągły, średnica zewnętrzna 180mm

Dla dużych próbek jak profile

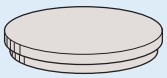

810-040
Kowadełko z pryzmą (dużą)
(Śr.zewn. 40mm, szer. rowka 30mm)
Dla trzpieni (maks. Ø60mm)



810-043
Kowadełko o małej powierzchni
(Średnica zewnętrzna 12mm)



810-041
Kowadełko z pryzmą (małą)
(Śr.zewn. 40 mm, szer. rowka 6 mm)
Dla trzpieni (maks. Ø8,4 mm)



810-044
Kowadełko o małej powierzchni (Śr.zewn. 5,5 mm)
Dla próbek w postaci płytek



810-027
Podpora regulowana

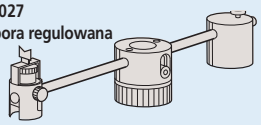

Dla długich obiektów (do stosowania z kowadełkami)

810-029
Pryzma specjalna (długość 400 mm, szerokość rowka 50 mm)

Dla trzpieni (maks. Ø100mm)

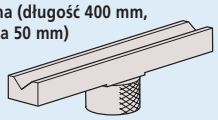

810-026
Stolik do mikro przemieszczeń dla próby Jominy'ego

JIS G 0561
Badanie hartowności stali

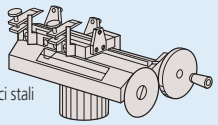

810-030
Kowadełko o małej powierzchni ostrosłupowej (Śr.zewn. 10mm)
Dla próbek w postaci płytek
Wyłącznie do badań metodą Super Rockwell



810-042
Małe kowadełko pryzmowe
(Śr.zewn. 10mm)
Dla trzpieni (maks.Ø16mm)



810-028
Podpora lewarowa

Do pomiarów długich obiektów (stosowana razem z kowadełkami lub stolikami okrągłymi)

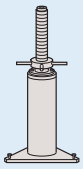

810-048
Stojak dla twardościomierza

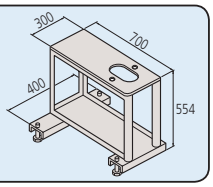

264-504-5
Mini procesor danych Digimatic DP-1VR
Kabel danych nie dołączony (sprzedawany oddzielnie)
prosimy zamawiać niezależnie
Kabel połączeniowy nr katalogowy 937387



06ADV380E
USB input tool
Direct USB-ITN

Łatwe wprowadzanie danych do komputera PC

Wszystkie produkty przeznaczone są do sprzedaży podmiotom gospodarczym. Charakterystyki produktów, w szczególności specyfikacje techniczne, są wiążące tylko na podstawie wyraźnie wyrażonej zgody. Ceny produktów są podawane na zapytanie.

Mitutoyo

Twardościomierze Wizhard Rockwell, Rockwell Superficial, Brinell serii HR-500

Seria 810

Twardościomierze Wizhard Rockwell, Rockwell Superficial, Brinell HR-500 zapewniające wysoką jakość i wydajność pomiarów posiadają następujące zalety:

- Wytwarzanie obciążeń dla pomiarów twardości Rockwella, Super-Rockwella i Brinella.
- Ramię wgłębnika w kształcie dzioba ułatwia dostęp do powierzchni zewnętrznych i wewnętrznych (min. ø40 mm / ø22 mm, przy stosowaniu opcjonalnego wgłębnika diamentowego).
- Elektroniczne sterowanie siłą nacisku w czasie rzeczywistym zapewnia właściwą precyzję obciążania. Funkcja ta doskonale eliminuje przekroczenia siły nacisku obciążania.
- Funkcja wycofywania wgłębnika dla ciągłych pomiarów ze stałą pozycją stołu, która eliminuje niestabilność spowodowaną ruchem stołu.
- Automatyczne zatrzymywanie podnoszenia stolika oraz automatyczne obciążanie wstępne zapewnia stabilną generację nacisku pomiarowego.
- Oprogramowanie EXPAK dla prostej akwizycji danych pomiarowych i prowadzenia statystyki 11AAC237.



HR-521 / HR-522



HR-523

Model	HR-521	HR-522	HR-523
Nr	**810-202D**	**810-203D**	**810-204D**
Panel operatorski	Typ z ekranem dotykowym	Typ z ekranem dotykowym	Typ z ekranem dotykowym
Podnoszenie stolika	Ręczny (z automatycznym zatrzymywaniem)	Ręczny (z automatycznym zatrzymywaniem)	Posuw motoryczny
Nacisk wstępny	29.42 ; 98.07 N	29.42 ; 98.07 N	29.42 ; 98.07 N
Super Rockwell	147.1 ; 294.2 , 441.3 N	147.1 ; 294.2 , 441.3 N	147.1 ; 294.2 , 441.3 N
Rockwell	588.4 ; 980.7 ; 1471 N	588.4 ; 980.7 ; 1471 N	588.4 ; 980.7 ; 1471 N
Brinell	1839 N	61.29 ; 98.07 ; 153.2 ; 245.2 ; 294.2 ; 306.5 ; 612.9 ; 980.7 ; 1226 ; 1839 N	61.29 ; 98.07 ; 153.2 ; 245.2 ; 294.2 ; 306.5 ; 612.9 ; 980.7 ; 1226 ; 1839 N

Specyfikacja techniczna

Sterowanie obciążeniem	Automatyczne (obciążanie, działanie, odciążanie)
Czas obciążania, działania	0-120 s (co 1 s)
Maks. wysokość obiektu	250 mm (dla standardowego kowadełka płaskiego)
Maks. głębokość obiektu	150 mm (od środka trzpienia wgłębnika do tyłu)
Konwersje na inne skale twardości	HV, HK HRA, HRB, HRC, HRD, HRF, HRG, HR15T, HR30T, HR45T, HR15N, HR30N, HR45N, HS, HB, HBS, wytrzymałość na rozciąganie
Wyjście danych	RS-232C, Digimatic (SPC) i Centronics
Funkcje statystyczne	Liczba wartości, wartość maksymalna, wartość minimalna, wartość średnia, rozstęp, górna i dolna granica, odchylenie standardowe, liczba porównań GO/NG, przechowywanie 1024 wartości, OFFSET, wartość twardości, ustawienia pomiaru, pomiar ciągły. Karta kontroli X-R, edycja 1024 wartości, konwersja twardości, wyniki obliczeń statystycznych, korekcja powierzchni cylindrycznych i sferycznych, korekcja wielopunktowa.
Wymiary (SxGxW)	**Jednostka główna** 250 x 670 x 605 mm **Sterownik** 165 x 260 x 105 mm
Zasilanie	100/120/220/240V AC, 50/60Hz
Wyposażenie opcjonalne	Szczegółowe informacje na temat wyposażenia standardowego i opcjonalnego, patrz następna strona.
Waga	65 kg

Wszystkie produkty przeznaczone są do sprzedaży podmiotom gospodarczym. Charakterystyki produktów, w szczególności specyfikacje techniczne, są wiążące tylko na podstawie wyraźnie wyrażonej zgody. Ceny produktów są podawane na zapytanie.

Twardościomierze Wizhard Rockwell, Rockwell Superficial, Brinell serii HR-500

Seria 810

Uzupełniająca specyfikacja techniczna i wyposażenie serii HR-500

Wyposażenie standardowe

Nr	Opis
810-039	Stolik płaski Ø 64 mm
810-040	Kowadełko pryzmowe Ø40mm,120°
19BAA517	Pokrowiec

Płytki kontrolne, wgłębnik diamentowy, kulki stalowe i poziomnica stanowią wyposażenie standardowe.

Wyposażenie specjalne

Nr	Opis
11AAC237	EXPAK program do przetwarzania danych
Kowadełka	
810-037	Okrągły stolik Ø 180 mm
810-038	Okrągły stolik Ø 250 mm
810-041	Kowadełko pryzmowe Ø40mm, 90°
810-042	Kowadełko pryzmowe Ø10 mm, 120°
810-029	Kowadełko pryzmowe, dł. 400 mm, szer. 50 mm, 120°
810-030	Kowadełko punktowe (diament-Super Rockwell)
810-043	Kowadełko punktowe Ø12mm
810-044	Kowadełko punktowe Ø5,5mm
Mikroskopy stałe dla twardościomierzy Brinella	
19BAA161D	Mikroskop 20X
19BAA318D	Mikroskop 40X
19BAA319D	Mikroskop 100X
Wgłębnik	
19BAA292MPA	Wgłębnik diamentowy, otwór min.: ø22 mm, z certyfikatem MPA
19BAA072MPA	Wgłębnik diamentowy z certyfikatem MPA
Wyposażenie komputerowe	
264-504-5D	Mini procesor Digimatic

Dodatkowe wyposażenie twardościomierzy Brinella, patrz broszura poświęcona twardościomierzom.
Informacji na temat wgłębników i płytek kontrolnych należy szukać w rozdziale Płytki kontrolne dla twardościomierzy



Ramię wgłębnika w kształcie dziobu

Broszura Twardościomierze dostępna na żądanie

Moduły sterujące



Typ z ekranem dotykowym

- **Obsługa za pomocą graficznego ekranu dotykowego LCD z podświetleniem.**
- **Zdalne ustawianie nacisku pomiarowego powiązanego z wybraną skalą twardości.**
- **Wybór języka menu: angielski, francuski, niemiecki, włoski, japoński i hiszpański.**
- **Kompensacja powierzchni cylindrycznych i sferycznych.**
- **Offset danych.**
- **Konwersja do innych skali twardości.**
- **Rozbudowana funkcja obliczeń statystycznych z elastyczną edycją danych i pamięcią 1024 wartości.**
- **Edycja danych pomiarowych.**
- **Ocena tolerancji OK/±NG.**
- **Analiza statystyczna, Histogram i karta X-R**
- **Expak - oprogramowanie do prostej akwizycji danych pomiarowych 11AAC237**



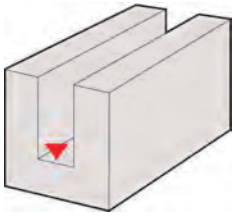

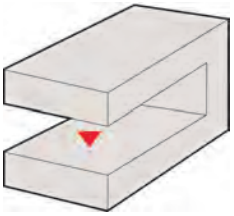

Możliwość dokonywania pomiarów przedmiotów o różnych kształtach (zastosowanie mechanizmu z wydłużonym ramieniem wgłębnika).
Mechanizm ramienia typu dziób pozwala na wykonanie pomiaru twardości wewnątrz rury tak, jak na górnej powierzchni obiektu płaskiego.

Wszystkie produkty przeznaczone są do sprzedaży podmiotom gospodarczym. Charakterystyki produktów, w szczególności specyfikacje techniczne, są wiążące tylko na podstawie wyraźnie wyrażonej zgody. Ceny produktów są podawane na zapytanie.

Mitutoyo

Twardościomierz uderzeniowy HARDMATIC HH-411

Seria 810

Jest to lekki, przenośny przyrząd do pomiaru twardości z odczytem cyfrowym, przeznaczony do pomiarów przedmiotów metalowych.
Hardmatic HH-411 posiada następujące zalety:

- Działa w oparciu o zasadę "odbicia sprężystego" (opisaną w normie ASTM A 956).
- Wynik pomiaru przedstawiany jest w skali L (skala Leeba). Jednakże istnieje możliwość konwersji do innej, pożądanej skali twardości.
- W przypadku ustawienia i włączenia funkcji oceny tolerancji, na wyświetlaczu automatycznie pokazywany jest wynik tej oceny: GO/±NO GO.
- Funkcję rejestracji 1800 wartości pomiarowych i automatyczną kompensację kąta pomiaru.
- Oprogramowanie Expak do prostej akwizycji danych 11AAC238



810-298



Przykład zastosowania

Model	HH-411
Nr	**810-298**
Dokładność	±12 HL (800 HL +/- 1,5%)
	Zakres konwersji / Przyrost
Vickers	43-650 HV / 1 HV
Brinell	20-894 HB / 1 HB
Rockwell C	19,3-68,2 HRC / 0,1 HRC
Rockwell B	13,5-101,7 HRB / 0,1 HRB
Shore	13,2-99,3 HS / 0,1 HS
Wytrzymałość na rozciąganie	499-1996 MPa / 1 MPa
Grubość próbki	Min. 5 mm
Waga próbki	5 kg lub więcej
Wymiary	
Detektor/Wyświetlacz	ø28 x 175 mm / 70 x 110 x 35 mm
Wyświetlacz	7-segmentowy LCD
Rozdzielczość	1-999 HL
Waga	320 g



Bijak UD-412
Skala HLDC
Do pomiaru wewnętrznych ścianek cylindrów. Uchwyt jest krótki dla ułatwienia pozycjonowania w cylindrach.



Bijak UD-413
Skala HLD+15
Do pomiarów wklęsłych części przedmiotów, takich jak wręby kół zębatych, bieżnie łożysk kulkowych, itp.



Bijak UD-414
Skala HLDL
Do pomiarów uzębienia, wnętrza naroży połączeń spawanych, itp.

Specyfikacja techniczna

Bijak	Młoteczek z zakończony kulką węglikową, skala D (ASTM A 956)
Funkcje	Automatyczna kompensacja kąta, Offset, Ocena OK/NG, Konwersja skali twardości, Przechowywanie danych (1800 wpisów), Analiza statystyczna (Wartość średnia, Wartość maks., Wartość min., Rozrzut), Funkcja auto wyłączania, Funkcja zliczania uderzeń.
Zasilanie	Bateria LR6 (2 szt.) lub zasilacz sieciowy (opcja)
Wyjście danych	RS-232C, SPC

Wyposażenie standardowe

Nr	Opis
19BAA457	Wgłębnik węglikowy z kulką
19BAA451	Pierścień pomocniczy Ø22mm
810-291	Wyświetlacz
19BAA452	Pierścień pomocniczy Ø 14 mm dla HH-411
19BAA460	Kabel detektora HH-411
19BAA258	Pędzel do czyszczenia
19BAA265	Płytka kontrolna

Wyposażenie specjalne

Nr	Opis
19BAA458	Bijak typu DL
06AEG302D	Zasilacz sieciowy 9V, 500mA
11AAC238	Przetwarzanie danych w EXPAK
Pierścienie pomocnicze	
19BAA248	Podkładka dla powierzchni cylindrycznych R10-20 mm (typy D/ DC)
19BAA249	Podkładka dla wewn. powierzchni cylindrów R14-20 mm (typy D i DC)
19BAA250	Podkładka dla pow. sfer R10-27.5 mm (typy D i DC)
19BAA251	Podkładka dla wewn. powierzchni sfer R13.5-20mm (typy D i DC)
Wgłębniki	
810-288	Detektor UD-412 bijak HDLC
810-289	Detektor UD-413 bijak HLD+15
810-290	Detektor UD-414 bijak HLDL
Wyposażenie komputerowe	
264-504-5D	Mini procesor Digimatic
937387	Kabel Digimatic (1 m)
19BAA263	Kabel RS-232C
Wzorce twardości (wszystkie płytki mają średnicę 115 mm, grubość 33 mm i wagę 3,7 kg)	
19BAA243	Płytka kontrolna 880 HLD
19BAA244	Płytka kontrolna 830 HLD
19BAA245	Płytka kontrolna 730 HLD

Broszura Twardościomierze dostępna na żądanie

Wszystkie produkty przeznaczone są do sprzedaży podmiotom gospodarczym. Charakterystyki produktów, w szczególności specyfikacje techniczne, są wiążące tylko na podstawie wyraźnie wyrażonej zgody. Ceny produktów są podawane na zapytanie.

Cyfrowe i analogowe twardościomierze przenośne HARDMATIC HH-300

Seria 811

Kompaktowe twardościomierze typu Durometer, cyfrowe lub analogowe, o szerokim zakresie mierzonych materiałów oferują następujące korzyści:

- Przeznaczone są do pomiarów twardości następujących materiałów : gumy naturalnej, neoprenu, poliesterów, PVC, skóry, thiokolu, kauczuku nitrylowego, wosku, winylu, celulozy, włókien oktanowych, polistyrenu, etc.
- Pomiar twardości Shore'a "A", "D" oraz "E".

Specyfikacja techniczna

Modele cyfrowe	• Utrzymywanie wartości • Zerowanie • Ocena tolerancji • Funkcja blokady • Wyjście danych SPC
Modele analogowe	• Wskazówka wartości szczytowej

Rysunki przedstawiają modele z prostokątnymi i okrągłymi powierzchniami osadzania. Powierzchnie osadzania należy dobierać z tabeli na podstawie wymiaru powierzchni f.

Dla dokonania wyboru pomiędzy typem długim a krótkim, należy sprawdzić wymiary kolumn (WxDxH) w tabeli.

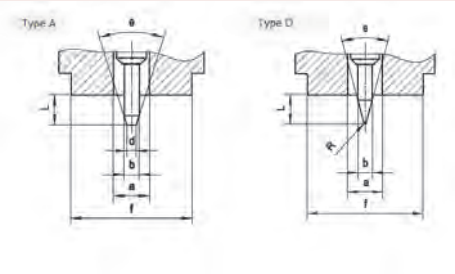

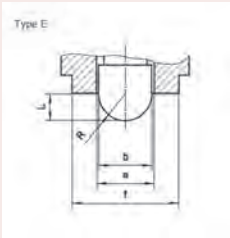

Rysunek geometrii końcówki

HH-329; HH-331; HH-333; HH-335

Model	HH-329	HH-331	HH-333	HH-335
Nr	**811-329-10**	**811-331-10**	**811-333-10**	**811-335-10**
System wyświetlania	Analogowy	Analogowy	Analogowy	Analogowy
Geometria końcówki	Typ E	Typ A	Typ D	Typ A
Wgłębnik b	ø 5 mm	ø 1,25 mm	ø 1,25 mm	ø 1,25 mm
Wgłębnik d	-	ø 0,79 mm	-	ø 0,79 mm
Wgłębnik r	-	-	R 0,1 mm	-
θ	-	35°	30°	35°
Powierzchnia osadzania a	ø 5,4 mm	ø3mm	ø 3 mm	ø 3 mm
Powierzchnia osadzania f	44 x18 mm	ø 18 mm	ø 18 mm	44 x 18 mm
Twardość	HE	HA	HD	HA
Wysięg wgłębnika	2,5 mm	2,5 mm	2,5 mm	2,5 mm
Siła docisku WE, WA, WD	WE=550+75 HE [mN]	WA=550+75HA [mN]	WD=444,5HD [mN]	WA=550+75HA [mN]
Wymiary (SxGxW)	144 x 56 x 33,5	186 x 56 x 34,5	186 x 56 x 34,5	144 x 56 x 33,5
Waga	0,3 kg	0,32 kg	0,32 kg	0,3 kg

HH-337; HH-335-01; HH-337-01

Model	HH-337	HH-335-01	HH-337-01
Nr	**811-337-10**	**811-335-11**	**811-337-11**
System wyświetlania	Analogowy	Analogowy	Analogowy
Geometria końcówki	Typ D	Typ A	Typ D
Wgłębnik b	ø 1,25 mm	ø 1,25 mm	ø 1,25 mm
Wgłębnik d	-	ø 0,79 mm	ø 0,79 mm
Wgłębnik r	R 0,1 mm	-	R 0,1 mm
θ	30°	35°	30°
Powierzchnia osadzania a	ø 3 mm	ø 3 mm	ø 3 mm
Powierzchnia osadzania f	44 x 18 mm	ø 18 mm	ø 18 mm
Twardość	HD	HA	HD
Wysięg wgłębnika	2,5 mm	2,5 mm	2,5 mm
Siła docisku WE, WA, WD	WS=444,5HD [mN]	WA=550+75HA [mN]	WD=444,5HD [mN]
Wymiary (SxGxW)	144 x 56 x 33,5	144 x 56 x 33,5	144 x 56 x 33,5
Waga	0,3 kg	0,27 kg	0,27 kg



811-335-10



811-331-10



64AAA964

Wszystkie produkty przeznaczone są do sprzedaży podmiotom gospodarczym. Charakterystyki produktów, w szczególności specyfikacje techniczne, są wiążące tylko na podstawie wyraźnie wyrażonej zgody. Ceny produktów są podawane na zapytanie.

Cyfrowe i analogowe twardościomierze przenośne HARDMATIC HH-300

Seria 811

HH-330, HH-332, HH-334; HH-336, HH-338

Model	HH-330	HH-332	HH-334	HH-336	HH-338
Nr	**811-330-10**	**811-332-10**	**811-334-10**	**811-336-10**	**811-338-10**
System wyświetlania	Cyfrowy	Cyfrowy	Cyfrowy	Cyfrowy	Cyfrowy
Geometria końcówki	Typ E	Typ A	Typ D	Typ A	Typ D
Wgłębnik b	ø 5 mm	ø 1,25 mm	ø 1,25 mm	ø 1,25 mm	ø 1,25 mm
Wgłębnik d	-	ø 0,79 mm	-	ø ,079 mm	-
Wgłębnik r	-	-	R 0,1 mm	-	R 0,1 mm
θ	-	35°	30°	35°	30°
Powierzchnia osadzania a	ø 5,4 mm	ø 3 mm	ø 3 mm	ø 3 mm	ø 3 mm
Powierzchnia osadzania f	44x18 mm	ø 18 mm	ø 18 mm	44x18 mm	44x18 mm
Twardość	HE	HA	HD	HA	HD
Wysięg wgłębnika	2,5 mm	2,5 mm	2,5 mm	2,5 mm	2,5 mm
Siła docisku WE, WA, WD	WE=550+75HE [mN]	WA=550+75HA [mN]	WD=444,5HD [mN]	WA=550+75 HA [mN]	WD=444,5HD [mN]
Wymiary (SxGxW)	151 x 60 x 28,5	193 x 60 x 29,5	193 x 60 x 29,5	151 x 60 x 28,5	151 x 60 x 28,5
Waga	0,29 kg	0,31 kg	0,31 kg	0,29 kg	0,29 kg

HH-336-01, HH-338-01

Model	HH-336-01	HH-338-01
Nr	**811-336-11**	**811-338-11**
System wyświetlania	Cyfrowy	Cyfrowy
Geometria końcówki	Typ A	Typ D
Wgłębnik b	ø 1,25 mm	ø 1,25 mm
Wgłębnik d	ø 0,79 mm	ø 0,79 mm
Wgłębnik r	-	R 0,1 mm
θ	35°	30°
Powierzchnia osadzania a	ø 3 mm	ø 3 mm
Powierzchnia osadzania f	ø 18 mm	ø 18 mm
Twardość	HA	HD
Wysięg wgłębnika	2,5 mm	2,5 mm
Siła docisku WE, WA, WD	WA=550+75HA [mN]	WS=444,5HD [mN]
Wymiary (SxGxW)	151 x 60 x 28,5	151 x 60 x 28,5
Waga	0,26 kg	0,26 kg



811-336-10



811-331-10 oraz 811-332-10

Wyposażenie specjalne

Nr	Opis
Akcesoria komputerowe	
264-504-5D	Mini procesor Digimatic
905338	Kabel Digimatic (1m)
Statyw pomiarowy	
811-012	Statyw pomiarowy dla HH-333/334/337/338/337-01/ 338-01
811-013	Statyw pomiarowy dla HH-335/336/335-01/336-01
811-019	Statyw pomiarowy dla HH-331/332
Zestaw płytek kontrolnych	
64AAA590	Zestaw płytek kontrolnych (guma) Twardość 20, 40, 80 Shore « D »
64AAA964	Zestaw płytek kontrolnych (guma) Twardość 30, 60, 90 Shore « A »



Statyw pomiarowy
- Wymiary stolika : ø90 mm
- Maks. wysokość przedmiotu : 90 mm

Zastosowanie statywu pomiarowego
Statywy te służą do mocowania Durometrów. Umożliwiają one pomiary twardości w stałych warunkach poprzez zapewnienie stałego pionowego nacisku pomiarowego na mierzoną powierzchnię przy każdym pomiarze.

• Dzięki mniejszemu prawdopodobieństwu wystąpienia błędu ludzkiego i mniejszej zmienności pomiaru może on być wykonany przez każdego.
• Ciężarki z zestawu mogą być umieszczane bezpośrednio na Durometrze i umożliwiają pomiar twardości ze stałym naciskiem dużych próbek, do których nie można stosować statywu.
• Ciężarki z zestawu służą też do kalibracji sprężyn wytwarzających nacisk pomiarowy Durometrów



Bezpośrednie stosowanie ciężarków

Wszystkie produkty przeznaczone są do sprzedaży podmiotom gospodarczym. Charakterystyki produktów, w szczególności specyfikacje techniczne, są wiążące tylko na podstawie wyraźnie wyrażonej zgody. Ceny produktów są podawane na zapytanie.

Płytki do kalibracji twardości

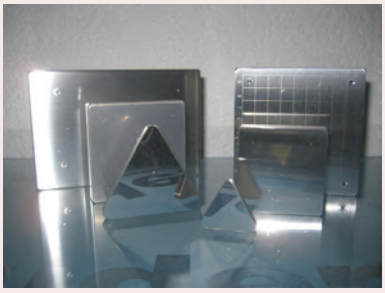

Płytki do kalibracji twardości

Współczesne normy dotyczące twardości zalecają, w uzupełnieniu do corocznych kalibracji i wzorcowań, codzienne sprawdzanie twardościomierzy. Dla celów dokumentowania, obliczeń i przedstawiania wyników badań płytek do kalibracji twardości dystrybuowanych przez zewnętrznych producentów stworzono program oparty na arkuszu kalkulacyjnym Microsoft® Excel®, w którym zawarto wartości nominalne, odchyłki graniczne, powtarzalność twardościomierza i niepewność pomiaru płytek kalibracyjnych. Program i dodatkowe informacje można pobrać ze strony URL: http://www.mpanrw.de/crm. Pobieranie rozpocznie się po wprowadzeniu numeru MPA NRW wraz z wartością nominalną i kliknięciu OK. Dostępne są również wersje demonstracyjne tego programu. Program przedstawia w formie tekstowej, czy deklarowane wartości są osiągnięte przez maszynę czy nie. Program oferuje dwa sposoby określenia niepewności pomiaru. Najpierw bez korekcji błędu zgodnie z propozycją UNCERT SMT EU, a następnie z korekcją błędu w odniesieniu do wartości nominalnej.

Jak zamawiać: wybierz skalę twardości (druga kolumna tabeli) i wymaganą wartość twardości. Następnie połącz numer katalogowy z pierwszej kolumny z przyrostkiem w nagłówku kolumny zawierającej wymaganą wartości twardości, jak w przykładzie poniżej. Dla płytki 60HR45N numer katalogowy to BU107-11. Wszystkie wzorce twardości są kalibrowane przez Niemiecki narodowy instytut MPA NRW i dostarczane są z certyfikatem DKD.

Inne wzorce twardości dostępne są na zamówienie.

Brinell (trójkąt, 70x70x70x6mm 130 g) standardowa wartość twardości

Nr	Opis	01	02	03	05	06	07	08	09	10	11
BU0310-	HBW 2,5/31,25	100									
BU0311-	HBW 2,5/62,5	100	150	200							
BU0312-	HBW 2,5/187,5	100	150	200	250	300	350	400	450	500	600

Brinell (trójkąt polerowany, 70x70x70x6mm 130 g) standardowa wartość twardości, wartości twardości w nawiasach nie są standardowe

Nr	Opis	02	03	04	06	07	08	09	10	11
BU0404-	HBW 1 / 5	(140)								
BU0405-	HBW 1 / 10	140	200	(240)						
BU0406-	HBW 1 / 30	140	200	240	300	350	400	450	540	620

Stalowe płytki kontrolne dla twardościomierzy
Brinell (kwadrat, 100x100x16mm 1,3 kg) standardowa wartość twardości rozmiar 150x100x16mm 1,95 kg

Nr	Opis	02
BU0201-	HBW 5/125	(150*)

Knoop (trójkąt polerowany, 35x35x35x6mm 30 g standardowa wartość twardości, *wartość twardości 140 HK dostępna tylko na płytce w rozmiarze makro (70x70x70x6mm 130 g))

Nr	Opis	02	04	06	07	08	09	10	11	12	14
BU0701-	HK 0,005	140*	240								
BU0702-	HK 0,01	140*	240								
BU0703-	HK 0,015	140*	240	300	350	400	450	540	620	720	
BU0705-	HK 0,025	140*	240	300	350	400	450	540	620	720	840
BU0707-	HK 0,05	140*	240	300	350	400	450	540	620	720	840
BU0708-	HK 0,1	140*	240	300	350	400	450	540	620	720	840
BU0709-	HK 0,2	140*	240	300	350	400	450	540	620	720	840
BU0710-	HK 0,3	140*	240	300	350	400	450	540	620	720	840
BU0711-	HK 0,5	140*	240	300	350	400	450	540	620	720	840
BU0712-	HK 1	140*	240	300	350	400	450	540	620	720	840
BU0713-	HK 2	140*	240	300	350	400	450	540	620	720	840

Wszystkie produkty przeznaczone są do sprzedaży podmiotom gospodarczym. Charakterystyki produktów, w szczególności specyfikacje techniczne, są wiążące tylko na podstawie wyraźnie wyrażonej zgody. Ceny produktów są podawane na zapytanie.

Płytki do kalibracji twardości

Rockwell (kwadrat, 60x60x16mm 465 g) standardowa wartość twardości

Nr	Opis	01	02	03	04	05	06	07	08	09	10	11	12	13	14
BU0101-	HRA	40	49	55	59,8	62,4	65	67,6	70,2	72,8	75,4	78,1	80,7	82	83,4
BU0102-	HRB (S/W)	60	75	90	100										
BU0103-	HRC				20	25	30	35	40	45	50	55	60	62/63	65
BU0104-	HRF (S/W)	90	95		115										
BU0105-	HR 15 N				67,7	70,5	73,4	76,2	79,1	81,9	84,7	87,5	89,9	90,8	91,3
BU0106-	HR 30 N				41,2	45,6	50,1	54,6	59,1	63,9	68	72,1	76,8	79	81,2
BU0107-	HR 45 N				19,7	25,4	31,2	37	42,8	48,5	54,3	60	65,7	68,5	71,4
BU0108-	HR 15 T (S/W)	80	86,5	91	92,2										
BU0109-	HR 30 T (S/W)	56,5	69,2	77,3	82										
BU0110-	HR 45 T (S/W)	33,5	52,8	64,6	72,1										
BU0115-	HRG (S/W)		62		81	87	94								
BU0116-	HRE (S/W)	95													
BU0117-	HRD				40	44	48	51	55	59	63	67	71	73	75
BU0118-	HRK S/W)	76	97												

Vickers macro (trójkąt polerowany , 70 x 70 x 70 x 6 mm 130g) twardość standardowa

Nr	Opis	02	04	05	06	08	09	10	11	12	14
BU0601-	HV 1	140	240			400	450	540	620	720	840
BU0602-	HV 5	140	240		300	400	450	540	620	720	840
BU0603-	HV 20	140	240		300	400	450	540	620	720	840
BU0604-	HV 30	140	240		300	400	450	540	620	720	840
BU0605-	HV 50	140	240	300		400	450	540	620	720	840
BU0612-	HV 10	140	240		300	400	450	540	620	720	840
BU0613-	HV 3	140	240		300	400	450	540	620	720	840
BU0614-	HV 2	140	240		300	400	450	540	620	720	840

Vickers micro (trójkąt polerowany, 35x35x35x6mm 30 g) standardowa wartość twardości, wartości w nawiasach nie są standardowe, przekątna <20µm

Nr	Opis	04	06	07	08	09	10	11	12	14
BU0501-	HV 0,01	(240)								
BU0502-	HV 0,015	(240)								
BU0503-	HV 0,025	(240)	(300)							
BU0505-	HV 0,03	(300)	(300)	(350)	(400)	(450)				
BU0506-	HV 0,5	(240)	(300)	(350)	(400)	(450)	(540)	(620)	(720)	(840)
BU0507-	HV 0,1	240	300	(350)	(400)	(450)	(540)	(620)	(720)	(840)
BU0508-	HV 0,2	240	300	350	400	450	(540)	620	(720)	840
BU0510-	HV 0,3	240	300	350	400	450	540	620	720	840
BU0511-	HV 0,5	240	300	350	400	450	540	620	720	840
BU0512-	HV 1	240	300	350	400	450	540	620	720	840
BU0513-	HV 2	240	300	350	400	450	540	620	720	840
BU0514-	HV 3	240	300	350	400	450	540	620	720	840
BU0515-	HV 5	240	300	350	400	450	540	620	720	840
BU0516-	HV 10	240	300	350	400	450	540	620	720	840

Wszystkie produkty przeznaczone są do sprzedaży podmiotom gospodarczym. Charakterystyki produktów, w szczególności specyfikacje techniczne, są wiążące tylko na podstawie wyraźnie wyrażonej zgody. Ceny produktów są podawane na zapytanie.

Płytki do kalibracji twardości

Płytki kalibracyjne dla twardościomierzy - Aluminium

Brinell (150x100x16mm 650 g) standardowa wartość twardości

Nr	Opis	30	31	32
BU1707-	HBW 5/62,5	(60)		
BU1708-	HBW 5/125	60	80	100
BU1709-	HBW 5/250	60	80	100

Brinell (75x75x16mm 250 g) standardowa wartość twardości, wartości w nawiasach nie są standardowe

Nr	Opis	30	31	32
BU1803-	HBW 2,5/15,625	(60)		
BU1804-	HBW 2,5/31,25	60	80	100
BU1805-	HBW 2,5/62,5	60	80	100

Rockwell (75x75x16mm 250 g) standardowa wartość twardości

Nr	Opis	30	31	32
BU1601-	HRB (S/W)		37	60
BU1602-	HRE (S/W)	67	85	92
BU1603-	HRF (S/W)	66	84	90
BU1604-	HRH (S/W)	93		
BU1605-	HRK (S/W)	36	61	72
BU1606-	HR 15 T (S/W)	66	76	80
BU1607-	HR 30 T (S/W)	27	48	56,5
BU1608-	HR 45 T (S/W)		20	33,5

Vickers (75x75x16mm 250 g) standardowa wartość twardości

Nr	Opis	30	31	32
BU1900-	HV 1	60	80	100
BU1901-	HV 2	60	80	100
BU1902-	HV 3	60	80	100
BU1903-	HV 5	60	80	100
BU1904-	HV 10	60	80	100
BU1905-	HV 20	60	80	100
BU1906-	HV 30	60	80	100
BU1907-	HV 50	60	80	100

Wgłębniki

Brinell

Nr	Wgłębnik z kulką	Tylko kulka	Kształt	Typ maszyny	Komentarz
19BAA162MPA		5mm	hartowany metal	Seria HR-100-200-300-400-500 Durotwin Seria HV-100	z certyfikatem DKD
19BAA163MPA		10mm	hartowany metal	Seria HR-100-200-300-400-500 Durotwin Seria HV-100	z certyfikatem DKD
19BAA277	1mm		z kulką z hartowanego metalu	Seria HR-100-200-300-400-500 Durotwin Seria HV-100	bez certyfikatu
19BAA279	2,5mm		z kulką z hartowanego metalu	Seria HR-100-200-300-400-500 Durotwin Seria HV-100	bez certyfikatu
19BAA280	5mm		z kulką z hartowanego metalu	Seria HR-100-200-300-400-500 Durotwin Seria HV-100	bez certyfikatu
19BAA281MPA		1mm	hartowany metal	Seria HR-100-200-300-400-500 Durotwin Seria HV-100	z certyfikatem DKD
19BAA283MPA		2,5mm	hartowany metal	Seria HR-100-200-300-400-500 Durotwin Seria HV-100	z certyfikatem DKD
19BAA284	10mm		z kulką z hartowanego metalu	Seria HR-100-200-300-400-500 Durotwin Seria HV-100	bez certyfikatu

Wszystkie wgłębniki Mitutoyo i kulki z hartowanego metalu, oznaczone znakiem MPA, kalibrowane są przez Niemiecki narodowy instytut MPA NRW i dostarczane są z certyfikatem DKD

Knoop

Nr	Wgłębnik diamentowy	Kształt	Typ maszyny
19BAA062MPA	HK 0,01	HM/MVK	Seria HM-100 HM-200 MVK z certyfikatem DKD
19BAA063MPA	HK 0,2	HV/AVK	Seria HV-100 AVK z certyfikatem DKD

Wszystkie wgłębniki Mitutoyo i kulki z hartowanego metalu, oznaczone znakiem MPA, kalibrowane są przez Niemiecki narodowy instytut MPA NRW i dostarczane są z certyfikatem DKD

Wszystkie produkty przeznaczone są do sprzedaży podmiotom gospodarczym. Charakterystyki produktów, w szczególności specyfikacje techniczne, są wiążące tylko na podstawie wyraźnie wyrażonej zgody. Ceny produktów są podawane na zapytanie.

Płytki do kalibracji twardości

Rockwell

Nr	Wgłębnik diamentowy	Wgłębnik z kulką	Tylko kulka	Kształt	Typ maszyny	Komentarz
19BAA072ASTM	Diamentowy Rockwella			standard	wszystkie maszyny Mitutoyo Rockwell	ASTM E-18
19BAA072MPA	Diamentowy Rockwella			standard	wszystkie maszyny Mitutoyo Rockwell	z certyfikatem DKD
19BAA072MPA10	Diamentowy Rockwella			standard	wszystkie maszyny Mitutoyo Rockwell	zakres pomiarowy poszerzony do 10HRC
19BAA072MPAL	Diamentowy Rockwella			wąski 6mm szerokości	wszystkie maszyny Mitutoyo Rockwell	z certyfikatem DKD
19BAA073MPA	Diamentowy Rockwella			standard	wszystkie maszyny Mitutoyo Rockwell	DIN EN ISO 6508-3
19BAA292MPA	Diamentowy Rockwella			krótki dla Ø22mm	Seria HR 500	z certyfikatem DKD
19BAA504		1/8" 3,175mm		z kulką z hartowanego metalu	wszystkie maszyny Mitutoyo Rockwell	bez certyfikatu
19BAA505		1/4" 6,35mm		z kulką z hartowanego metalu	wszystkie maszyny Mitutoyo Rockwell	bez certyfikatu
19BAA506		1/2" 12,7mm		z kulką z hartowanego metalu	wszystkie maszyny Mitutoyo Rockwell	bez certyfikatu
19BAA507MPA			1/16" 1,5875mm	hartowany metal	wszystkie maszyny Mitutoyo Rockwell	z certyfikatem DKD
19BAA508MPA			1/8" 3,175mm	hartowany metal	wszystkie maszyny Mitutoyo Rockwell	z certyfikatem DKD
19BAA509MPA			1/4" 6,35mm	hartowany metal	wszystkie maszyny Mitutoyo Rockwell	z certyfikatem DKD
19BAA510MPA			1/2" 12,7mm	hartowany metal	wszystkie maszyny Mitutoyo Rockwell	z certyfikatem DKD
19BAA515		1,5875 mm		z kulką z hartowanego metalu	wszystkie maszyny Mitutoyo Rockwell	bez certyfikatu

Wszystkie wgłębniki Mitutoyo i kulki z hartowanego metalu, oznaczone znakiem MPA, kalibrowane są przez Niemiecki narodowy instytut MPA NRW i dostarczane są z certyfikatem DKD

Vickers

Nr	Wgłębnik diamentowy	Kształt	Typ maszyny	Komentarz
19BAA059MPA	HV 0,01	HM/MVK	Seria HM-100 HM-200 MVK	z certyfikatem DKD
19BAA060MPA	HV 0,2	HV/AVK	Seria HV-100 AVK	z certyfikatem DKD

Wszystkie wgłębniki Mitutoyo i kulki z hartowanego metalu, oznaczone znakiem MPA, kalibrowane są przez Niemiecki narodowy instytut MPA NRW i dostarczane są z certyfikatem DKD

Wszystkie produkty przeznaczone są do sprzedaży podmiotom gospodarczym. Charakterystyki produktów, w szczególności specyfikacje techniczne, są wiążące tylko na podstawie wyraźnie wyrażonej zgody. Ceny produktów są podawane na zapytanie.

Metody pomiaru twardości i wskazówki dla wyboru twardościomierza

Metoda badawcza / Materiał	Mikrotwardość (Micro-Vickers)	Charakterystyki mikropowierzchniowe materiału	Vickers	Rockwell	Rockwell Superficial	Brinell	Shore	Dla gąbki, gumy i tworzyw sztucznych	Przenośne, typ z odbiciem sprężystym
Wafel układów scalonych	●	●							
Węglik, ceramika (narzędzie obróbcze)		▲	●	●					
Stal (materiał po obróbce ciplnej, materiał surowy)	●	▲	●	●	●		●		●
Metal nieżelazny	●	▲	●	●	●				●
Tworzywo sztuczne		▲		●				●	
Kamień szlifierski				●					
Odlew						●			
Gąbka, guma								●	
Kształt									
Cienki arkusz metalu (żyletka, folia metalowa)	●	●	●		●				
Cienka folia, powłoka, lakier, warstwa powierzchniowa (warstwa azotowana)	●	●							
Drobne części, części igłowe (wskazówka, igła krawiecka)	●	▲							
Duża próbka (struktura)						●	●		●
Konfiguracja materiału metalicznego (twardość każdej fazy stopu wielowarstwowego)	●	●							
Płytka z tworzywa sztucznego	▲	▲		●				●	
Płytka gumowa, gąbka								●	
Zastostowanie									
Wytrzymałość lub fizyczna własność materiału	●	●	●	●	●	●	●	●	▲
Proces obróbki cieplnej	●		●	●	●		▲		▲
Głębokość warstwy nawęglonej	●		●						
Głębokość warstwy odwęglonej	●		●		●				
Głębokość warstwy hartowania płomieniowego lub indukcyjne wysokiej częstotliwości	●		●	●					
Badanie hartowności			●	●					
Maksymalna twardość zgrzeiny punktowej			●						
Twardość spawu			●	●					
Twardość wysokotemperaturowa (parametryw wysokotemperaturowe, plastyczność przy obróbce na gorąco)			●						
Fracture toughness (ceramika)	●		●						

Klucz: ● Zalecany ▲ Dopuszczalny

Metody pomiaru twardości

(1) Metoda Vickersa

Metoda Vickersa jest najszerzej stosowaną metodą badania twardości, umożliwiającą badanie przy dowolnym nacisku pomiarowym. Badanie to ma ogromną liczbę dziedzin zastosowań, szczególnie w zakresie badania twardości pod naciskiem miniejszym niż **9,807N** (1kgf). Jak pokazuje poniższe równanie, wartość twardości Vickersa określa iloraz nacisku pomiarowego F (N) i powierzchni kontaktu S (mm²) próbki i wgłębnika, obliczanej na podstawie długości przekątnej d (mm, średnia z obu przekątnych) wgłębienia utworzonego w próbce przez wgłębnik (czworoboczny ostrosłup diamentowy o kącie wierzchołkowym θ =136°) pod naciskiem F (N). k jest stałą ($1/g$=1/9,80665).

$$HV=k\frac{F}{S}=0{,}102\frac{F}{S}=0{,}102\frac{2F\sin\frac{\theta}{2}}{d^2}=0{,}1891\frac{F}{d^2}$$

F:N
d:mm

Błąd obliczonej wartości twardości Vickersa dany jest poniższym równaniem. Tu Δd1, Δd2 oraz 'a' reprezentują odpowiednio błąd pomiaru wnoszony przez mikroskop, błąd odczytu wgłębienia i błąd długości linii krawędzi utworzonej przez końcówkę wgłębnika. Jednostką $\Delta\theta$ jest stopień.

$$\frac{\Delta HV}{HV}\fallingdotseq\frac{\Delta F}{F}-2\frac{\Delta d1}{d}-2\frac{\Delta d2}{d}-\frac{a^2}{d^2}\,3.5\times10^{-3}\Delta\theta$$

(2) Metoda Knoopa

Jak pokazuje poniższy wzór, twardość Knoopa jest wartością uzyskiwaną przez podzielenie siły nacisku pomiarowego F przez zrzutowaną powierzchnię A (mm²) wgłębienia, obliczaną na podstawie długości jego dłuższej przekątnej d (mm). Wgłębienie tworzone jest poprzez wciskanie w próbkę wgłębnika, będącego ostrosłupem diamentowym o podstawie rombu i o kątach przeciwległych ścian 172°30' i 130°, z siłą nacisku F. Twardość Knoopa można mierzyć również na mikrotwardościomierzu Vickersa po wymianie wgłębnika na wgłębnik Knoopa.

$$HK=k\frac{F}{A}=0{,}102\frac{F}{A}=0.102\frac{F}{cd^2}=1{,}451\ \frac{F}{d^2}$$

F:N
d:mm
c:Stała

(3) Metody Rockwella i Super Rockwella

Aby mierzyć twardość metodą Rockwella lub Super-Rockwella, należy najpierw za pośrednictwem wgłębnika diamentowego (kąt wierzchołka stożka 120°, promień wierzchołka 0,2mm) lub wgłębnika kulistego (kulka stalowa lub węglikowa) przyłożyć do próbki nacisk wstępny, później właściwy nacisk pomiarowy, a na koniec powrócić do nacisku wstępnego. Wartość twardości oblicza się na podstawie różnicy głębokości wgłębień h (µm) przy nacisku wstępnym i pomiarowym. W pomiarach twardości Rockwella wykorzystuje się obciążenie wstępne 98,07N, a przy twardości Super Rockwella 29,42N. Specjalny symbol powiązany z typem wgłębnika, naciskiem pomiarowym i wzorem twardości znany jest jako skala twardości.

Wszystkie produkty przeznaczone są do sprzedaży podmiotom gospodarczym. Charakterystyki produktów, w szczególności specyfikacje techniczne, są wiążące tylko na podstawie wyraźnie wyrażonej zgody. Ceny produktów są podawane na zapytanie.

Mitutoyo

Zależność pomiędzy twardością Vickersa a minimalną grubością próbki

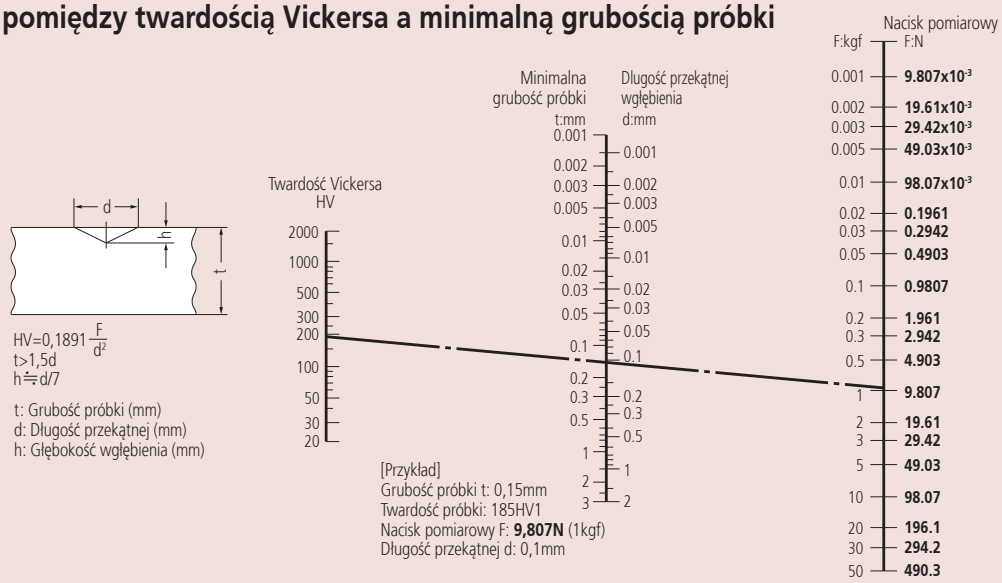

Zależność pomiędzy twardościami Rockwella/Super Rockwella a minimalną grubością próbki

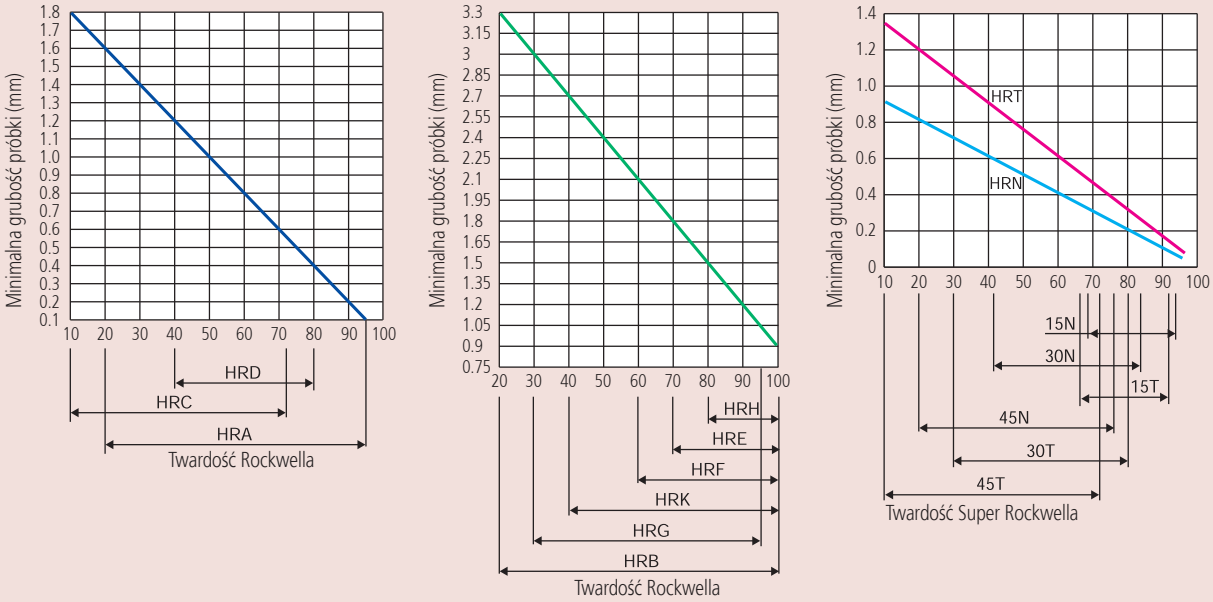

Skale twardości Rockwella

Skala	Wgłębnik	Nacisk (N)	Zastosowanie
A	Diament	588,4	Węglik, cienka blacha stalowa
D		980,7	Stal utwardzana powierzchniowo
C		1471	Stal (więcej niż 100HRB lub mniej niż 70HRC)
F	Kulka o średnicy 1,5875mm	588,4	Metal łożyskowy, wyżarzana miedź
B		980,7	Mosiądz
G		1471	Twardy stop aluminium, miedź berylowa, brąz fosforowy
H	Kulka o średnicy 3,175mm	588,4	Metal łożyskowy, kamień szlifierski
E		980,7	Metal łożyskowy
K		1471	Metal łożyskowy
L	Kulka o średnicy 6,35mm	588,4	Tworzywo sztuczne, ołów
M		980,7	
P		1471	
R	Kulka o średnicy 12,7mm	588,4	Tworzywo sztuczne
S		980,7	
V		1471	

Skale twardości Super Rockwella

Skala	Wgłębnik	Nacisk (N)	Zastosowanie
15N	Diament	147,1	Cienka, twarda warstwa na stali, taka jak warstwa nawęglana lub azotowana
30N		294,2	
45N		441,3	
15T	Kulka o średnicy 1,5875mm	147,1	Cienka blacha z miękkiej stali, mosiądz, brąz itp.
30T		294,2	
45T		441,3	
15W	Kulka o średnicy 3,175mm	147,1	Tworzywo sztuczne, cynk, stop łożyskowy
30W		294,2	
45W		441,3	
15X	Kulka o średnicy 6,35mm	147,1	Tworzywo sztuczne, cynk, stop łożyskowy
30X		294,2	
45X		441,3	
15Y	Kulka o średnicy 12,7mm	147,1	Tworzywo sztuczne, cynk, stop łożyskowy
30Y		294,2	
45Y		441,3	

Bloki kalibracyjne: Nacisk pomiarowy Rockwella i Super Rockwella

Parametr		Twardość Rockwella			Twardość Super Rockwella		
Nacisk wstępny	N	98,07			29,42		
	kgf	10			3		
Nacisk pomiarowy	N	588,4	980,7	1471	147,1	294,2	441,3
	kgf	60	100	150	15	30	45
Wgłębnik diamentowy		A	D	C	15N	30N	45N
Kulka calowa	Ø 1/16"	F	B	G	15T	30T	45T
	Ø 1/8"	H	E	K	15W	30W	45W
	Ø 1/4"	L	M	P	15X	30X	45X
	Ø 1/2"	R	S	V	15Y	30Y	45Y

Wszystkie produkty przeznaczone są do sprzedaży podmiotom gospodarczym. Charakterystyki produktów, w szczególności specyfikacje techniczne, są wiążące tylko na podstawie wyraźnie wyrażonej zgody. Ceny produktów są podawane na zapytanie.

Współrzędnościowe Maszyny Pomiarowe

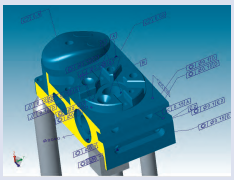

Oprogramowanie WMP
Strona 592



Ręczne WMP
Strona 596



WMP małych i średnich rozmiarów
Strona 597

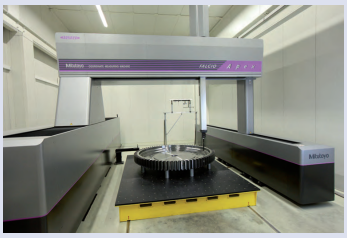

WMP dużych rozmiarów
Strona 601

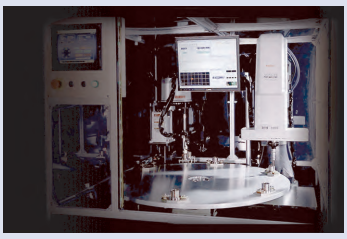

WMP do pracy w linii produkcyjnej i na hali fabrycznej
Strona 605

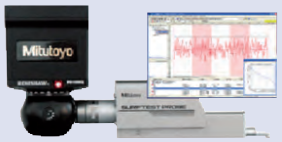

Głowice pomiarowe, sondy i końcówki
Strona 608

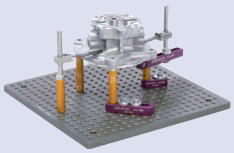

Uchwyty i kabiny
Strona 614

Wszystkie produkty przeznaczone są do sprzedaży podmiotom gospodarczym. Charakterystyki produktów, w szczególności specyfikacje techniczne, są wiążące tylko na podstawie wyraźnie wyrażonej zgody. Ceny produktów są podawane na zapytanie.

Mitutoyo

Oprogramowanie WMP

MiCAT Planner

Następna generacja oprogramowania WMP!

MiCAT Planner radykalnie skraca czas poświęcony na pisanie programów pomiarowych i tym samym sprawia, że twoja praca jest bardziej efektywna.
Program pomiarowy zostanie wykonany w ciągu kilku minut, co do tej pory zajmowało wiele godzin lub nawet dni. Oprogramowanie używa informacji o tolerancji zapisanej bezpośrednio w pliku CAD i tworzy kompletny program pomiarowy, biorąc pod uwagę indywidualną strategię pomiarową użytkownika, a także specyfikację danej maszyny. Powstały program jest zoptymalizowany w taki sposób, aby odbywał się bez kolizji i w możliwie jak najkrótszym czasie.

- Automatyczne tworzenie programu pomiarowego w 5 krokach!
- Pełna kontrola kolizji
- Optymalizacja ścieżki pomiarowej, w celu skrócenia czasu trwania całego programu.

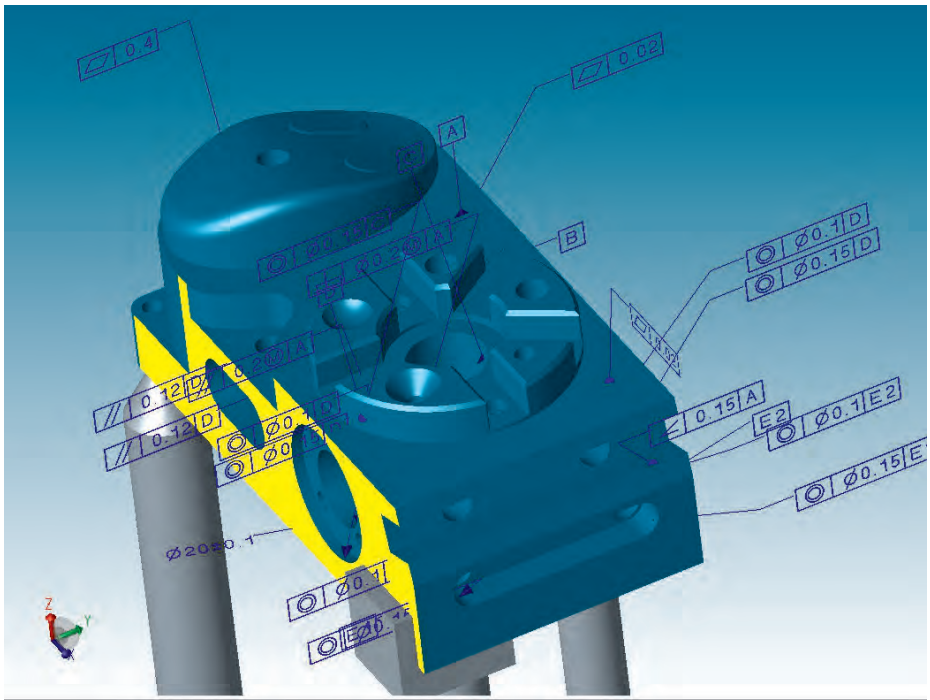

Krok 1: Załadowanie modelu CAD
- **Dostępne są rózne translatory CAD: stp, Catia V4/V5, Creo, NXm Parasolid, SolidEdge, SolidWorks, Inventor**
- **Dodawanie brakujących informacji o tolenracji**

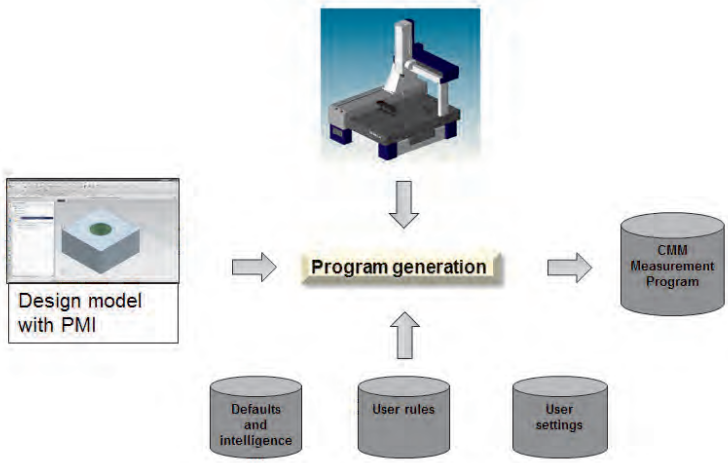

Przebieg pracy przy użyciu MiCAT Planner

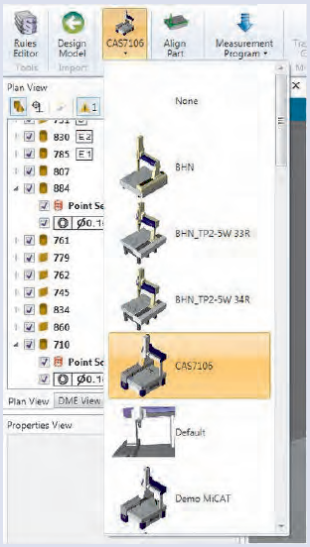

Krok 2: Wybieranie WMP

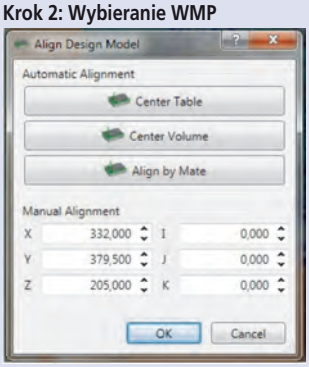

Krok 3: Ustawienie modelu CAD

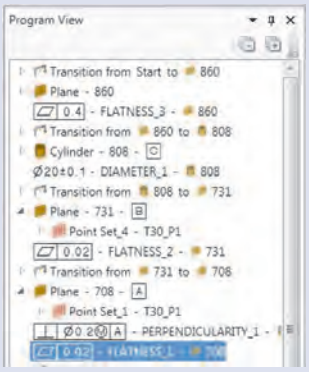

Krok 4: Tworzenie programu pomiarowego części.



Krok 5: Przeniesienie programu do MCOSMOS

Zobacz jak szybko tworzone są programy pomiarowe przy użyciu MiCAT Planner.

Wszystkie produkty przeznaczone są do sprzedaży podmiotom gospodarczym. Charakterystyki produktów, w szczególności specyfikacje techniczne, są wiążące tylko na podstawie wyraźnie wyrażonej zgody. Ceny produktów są podawane na zapytanie.

Oprogramowanie WMP



PartManager

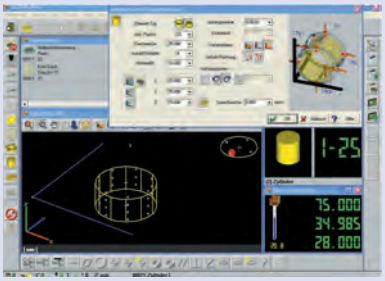

GEOPAK

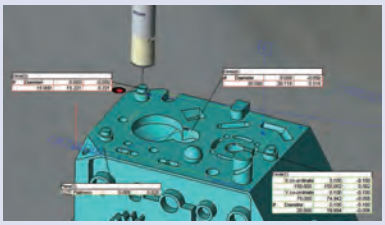

CAT1000P

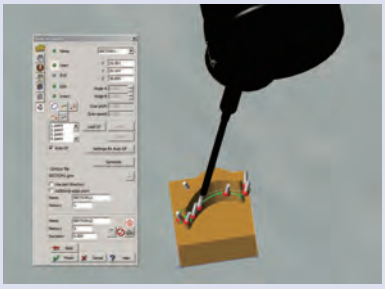

CAT1000S

Więcej szczegółów w broszurze poświęconej MCOSMOS



Mitutoyo oferuje ponad 600 końcówek pomiarowych plus wysoko specjalistyczne wyposażenie dla specjalnych zadań pomiarowych.

MCOSMOS - Modułowe oprogramowanie do wszelkiego rodzaju pomiarów

- Organizacja programów pomiarowych w sieci
- Dodawanie poleceń i instrukcji dla operatora
- Tworzenie indywidualnych raportów pomiarowych spełniających wymagania klienta
- Archiwizacja wyników w formatach takich jak PDF, XLS, HTML i wielu innych
- SPC przy wykorzystaniu programu MeasurLink lub eksport danych do systemów CAQ
- Eksport wykrytych elementów geometrycznych do systemów CAD
- Zarządzanie rewizjami zatwierdzonych programów pomiarowych **w standardzie**
- Spełnienie wymagań FDA Tytuł 21 CFR Część 11 bez dodatkowych kosztów

Wymienione poniżej pakiety oprogramowania dostępne są również dla programowania offline. Tak zwany **"MCOSMOS Offline"** umożliwia tworzenie programów pomiarowych bez udziału maszyny, podczas gdy sama WMP tylko wykonuje tak utworzone programy.

Pakiet oprogramowania	MCOSMOS Manual Dla maszyn ręcznych	MCOSMOS-1 Pakiet podstawowy	MCOSMOS-2 Pakiet CAD	MCOSMOS-3 Pakiet pełny
Part Manager				
• Konfiguracja systemu	●	●	●	●
• Obsługa programów części				
• Zarządzanie danymi				
• Tworzenie szablonów raportów				
GEOPAK				
• Praca w trybie online i offline	●	●	●	●
• Pomiar elementów przestrzennych				
• Wskazówki dla operatora				
• Programy parametryczne				
CAT1000P				
• Programowanie z wykorzystaniem modeli CAD			●	●
• Pomiar elementów przestrzennych				
• Kontrola kolizji				
• Symulacja				
CAT1000S				
• Programowanie z wykorzystaniem modeli CAD			●	●
• Inspekcja powierzchni swobodnych				
• Punkty powierzchni + krawędzi				
• Raporty graficzne				
SCANPAK				
• Pomiary konturów 2D				●
• Analiza i edycja				
• Raporty graficzne				
• Wymiana danych z systemami CAD i SN				

Dodatkowe pakiety oprogramowania dla wymagań specjalnych:

MeasurLink:
Oprogramowanie SPC z certyfikowanym interfejsem AQDEF. Umożliwia gromadzenie danych z różnych przyrządów różnych producentów. Baza danych MeasurLink oferuje możliwość gromadzenia i analizy danych z całego świata, analizę procesów i tworzenie zindywidualizowanych raportów.

Correct-Plus:
Oprogramowanie do tworzenia zwrotnych danych poprawek. Łączy ono centra obróbcze CNC z dowolnymi urządzeniami pomiarowymi jak WMP, drobne przyrządy pomiarowe, przetworniki czy sondy analogowe.

GEARPAK:
Zmienia WMP w urządzenie do pomiaru kół zębatych! Rozszerza możliwości maszyny poprzez pomiar kół zębatych o zębach prostych i skośnych oraz ślimaków. Wystarczy wprowadzić parametry koła, a resztę zrobi GEARPAK: strategia pomiaru, ścieżka pomiaru, zmiany sond i oczywiście raport z pomiaru koła.

ROUNDPAK-CMM
Specjalne narzędzie obliczeniowe do pomiarów ze skanowaniem znanych z przyrządów do pomiaru kształtu. Widoki topograficzne oraz obliczenia odchyłek kształtu okrągłych przedmiotów.

GEO_EDM:
Oprogramowanie do pomiaru offsetu narzędzi EDM i wytwarzanych za ich pomocą przedmiotów. GEO_EDM to rozwiązanie do pomiaru typowej w dziedzinie EDM geometrii detali. Określa ono wartości offsetu i przesyła je do centrów obróbczych EDM . Program obsługuje wiele formatów danych, takich jak Charmilles®, Mitsubishi®, Ingersoll® czy System 3R®.

Wszystkie produkty przeznaczone są do sprzedaży podmiotom gospodarczym. Charakterystyki produktów, w szczególności specyfikacje techniczne, są wiążące tylko na podstawie wyraźnie wyrażonej zgody. Ceny produktów są podawane na zapytanie.

Oprogramowanie WMP

MAFIS-Express - Oprogramowanie do szybkiej analizy łopatek

Mitutoyo przedstawia najszybszy sposób pomiaru łopatek i wirników: MAFIS Express.

- Zwiększenie przepustowości pomiaru powoduje oszczędność czasu do 90%
- Intuicyjne programowanie i łatwa obsługa
- Przeznaczony dla wielu rodzajów profili lotniczych takich jak łopatki, wirniki, turbiny gazowe
- Łatwe programowanie off-line w oparciu o model CAD
- Indywidualne ustawienia procedury inspekcji: pomiar wszystkich lub tylko wybranych przekrojów
- Spełnia wymagania standardów ustanowionych przez Rolls-Royce®, P&W, Siemens®, GE®, Honeywell®, SNECMA, Turbomeca® i innych
- Idealny do stosowania z sondami Revo® czy SP25M

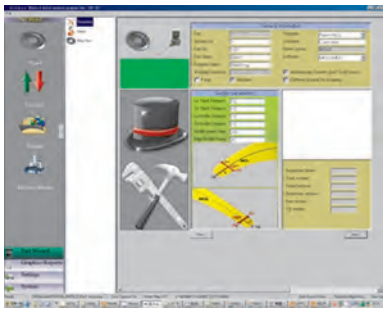

MAFIS Express

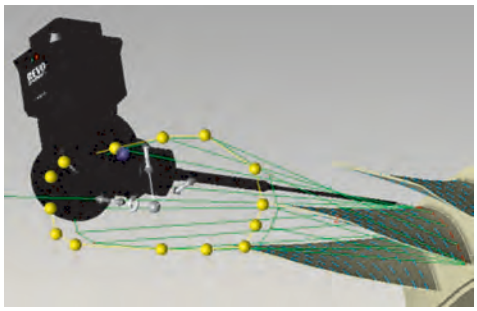

Ustawianie przekrojów na modelu CAD

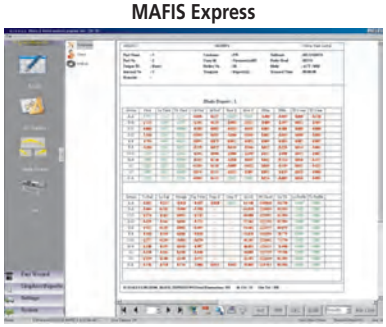

Analiza liczbowa

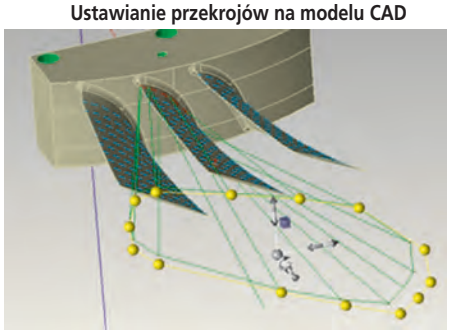

Optymalizacja ścieżki sondy

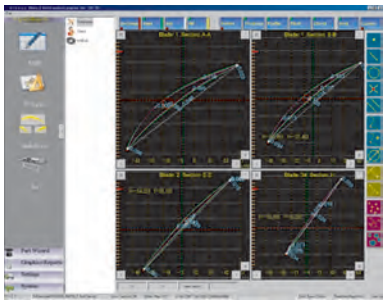

Analiza graficzna

Zobacz jak szybko mierzone są łopatki przy użyciu MAFIS Express

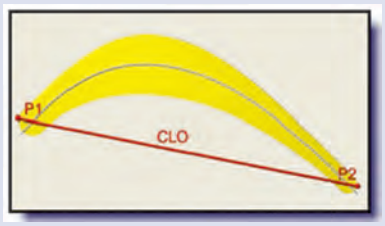

Całkowita długość cięciwy

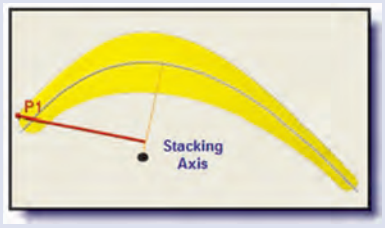

Oś stosu

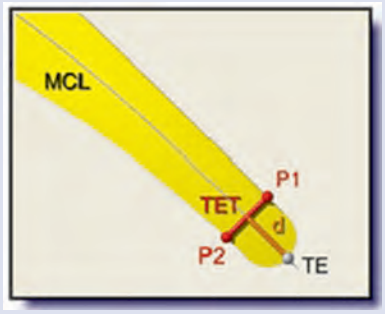

Krawędź spływu – grubość na określonej długości

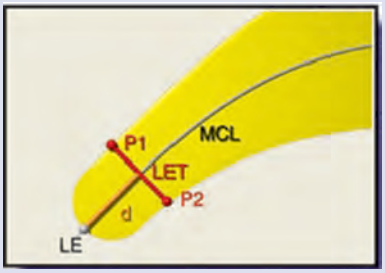

Krawędź natarcia – grubość na określonej długości

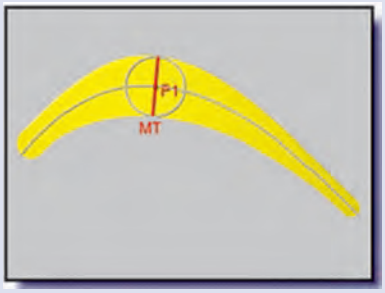

Grubość maksymalna



Mitutoyo oferuje ponad 600 końcówek pomiarowych plus wysoko specjalistyczne wyposażenie dla specjalnych zadań pomiarowych.

Wszystkie produkty przeznaczone są do sprzedaży podmiotom gospodarczym. Charakterystyki produktów, w szczególności specyfikacje techniczne, są wiążące tylko na podstawie wyraźnie wyrażonej zgody. Ceny produktów są podawane na zapytanie.

Oprogramowanie WMP

MSURF-S oraz M-SURF-I oprogramowanie dedykowane do pomiarów laserem przy użyciu głowic serii SurfaceMeasure produkowanych przez Mitutoyo.

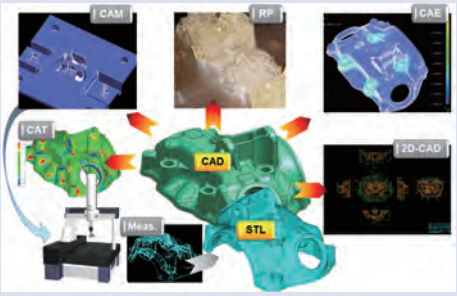

Przykładowy widok ekranu MSURF-S/I

MSURF-S

- Ścieżki skanowania tworzone są poprzez zdefiniowanie czterech parametrów: punktu początkowego skanu, długości, wysokości i szerokości skanu.
- Ścieżki skanowania można zapisywać w postaci makr pomiarowych
- Dane chmury punktów uzyskanych w wyniku skanowania można eksportować do pliku tekstowego lub STL
- MSURF-S może być uruchamiany z MCOSMOS

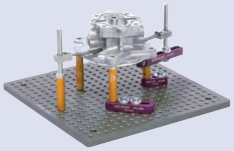

Zestawy mocowań Mitutoyo eco-fix:
- Elastyczna i szybka konfiguracja
- Oszczędność czasu i kosztów
- Łatwość w dostosowaniu do zmian produktowych

MSURF-I

- Importowanie modeli CAD
- Porównywanie cechy z cechą
- Porównywanie kształtu przekrojów

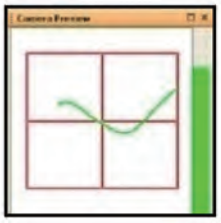

Przykładowy widok ekranu MSURF-S

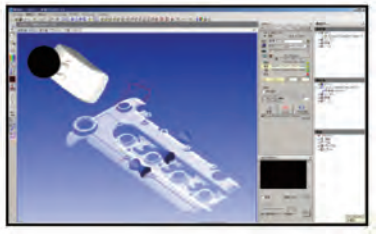

Przykładowy widok ekranu MSURF-S

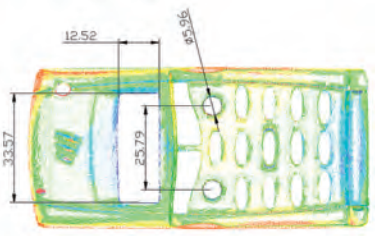

Przykładowy widok ekranu MSURF-I



Mitutoyo oferuje ponad 600 końcówek pomiarowych plus wysoko specjalistyczne wyposażenie dla specjalnych zadań pomiarowych - Szczegóły, patrz dział drobnych przyrządów pomiarowych tego katalogu.

MSURF-G

Oprogramowanie do tworzenia programów Off-line

- Półautomatyczne tworzenie ścieżek pomiarowych z optymalną orientacją skanera (sondy)
- Wykrywanie kolizji pomiędzy skanerem a modelem przedmiotu
- Generowanie danych symulacyjnych chmury punktów, które mają być uzyskane przez skanowanie
- Przedstawianie przejazdów pomiarowych (ruchów skanera) w animacji

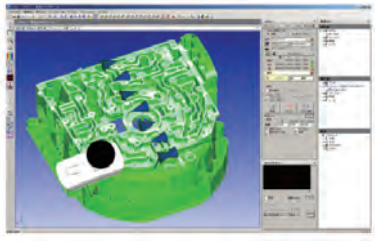

Widok ekranu MSURF-G

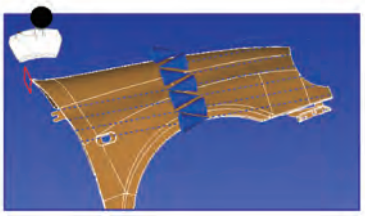

Przykładowy widok ekranu MSURF-G

Wszystkie produkty przeznaczone są do sprzedaży podmiotom gospodarczym. Charakterystyki produktów, w szczególności specyfikacje techniczne, są wiążące tylko na podstawie wyraźnie wyrażonej zgody. Ceny produktów są podawane na zapytanie.

Seria CRYSTA-PLUS M

Seria 196 - Ręczna WMP

Ręczna portalowa współrzędnościowa maszyna pomiarowa zaprojektowana dla zapewnienia wysokiej dokładności pomiaru w szerokim zakresie zastosowań, od prostych pomiarów wymiarów do złożonych pomiarów kształtu.
Crysta-Plus M posiada następujące cechy:

- Wysokiej precyzji łożyska powietrzne i lekkie, ruchome podzespoły maszyny zapewniają łatwość obsługi i gładki posuw.
- Do wyboru współpraca z potężnym oprogramowaniem MCOSMOS lub prostym procesorem danych QM-Data 300D
- Ciągłe przemieszczanie w trybie posuwu dokładnego w całym zakresie pomiarowym.
- Może być doposażona w opcjonalny system kompensacji temperatury.



Crysta-Plus M574



Crysta-Plus M7106

Modele Crysta-Plus M:

Nr	Model	Zakres [mm]	$E_{0,MPE}$ (1)	$P_{FTU,MPE}$ [µm]	Waga przedmiotu [kg]	Wysokość przedmiotu [mm]	Waga [kg]	Moduł kompensacji temp.(2)
196-683	443	400 x 400 x 300	(3+0,4L/100) µm	4	180	480	410	
196-684D	443	400 x 400 x 300	(3+0,4L/100) µm	4	180	480	410	●
196-591	544	500 x 400 x 400	(3,5+0,45L/100) µm	4	180	595	495	
196-592	544	500 x 400 x 400	(3,5+0,45L/100) µm	4	180	595	495	●
196-596	574	500 x 700 x 400	(3,5+0,45L/100) µm	4	180	595	615	
196-597	574	500 x 700 x 400	(3,5+0,45L/100) µm	4	180	510	615	●
196-342	776	700 x 700 x 600	(3,5+0,45L/100) µm	5	500	800	1560	
196-352	7106	700 x 1000 x 600	(3,5+0,45L/100) µm	5	800	800	1800	

(1)Zgodnie z ISO 10360-2:2010 przy stosowaniu sondy TP20. L= długość mierzona [mm].
(2)Kompensacja temperatury w zakresie 15-30°C (patrz kolorowana część tabeli).

OPCJE PRZETWARZANIA DANYCH:



MCOSMOS

Specyfikacja techniczna

System prowadzenia	Łożyska powietrzne
Blokada osi	Blokada pneumatyczna za dotknięciem
Zakres posuwu dokładnego	Pełny zakres
Rozdzielczość	0,5 µm



Przełączniki blokowania osi oraz pokrętła posuwu dokładnego do szybkiego i łatwego pozycjonowania.

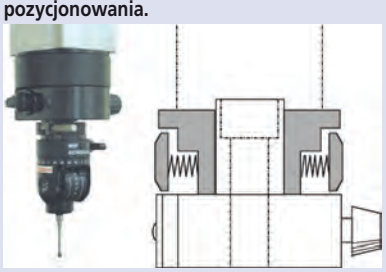

Ergonomiczny uchwyt prowadzący na pinoli osi Z zapewniający wiarygodne pomiary (tylko Crysta-Plus M776 i M7106)

Dokładność jest specyfikowana dla następujących warunków pracy WMP*

Zakres temperatur		19°C - 21°C	**15°C - 30°C***
Zmiana temperatury	na godzinę	-	**2,0 K**
	na 24 godziny	-	**5,0 K**
Gradient temperatury	pionowy	0,5 K/m	**1,0 K/m**
	poziomy	0,5 K/m	**1,0 K/m**

***Pogrubione wartości w powyższej tabeli obowiązują przy stosowaniu systemu kompensacji temperatury.**



Broszura CRYSTA-Plus M dostępna na żądanie



Mitutoyo oferuje ponad 600 końcówek pomiarowych plus wysoko specjalistyczne wyposażenie dla specjalnych zadań pomiarowych.

Wszystkie produkty przeznaczone są do sprzedaży podmiotom gospodarczym. Charakterystyki produktów, w szczególności specyfikacje techniczne, są wiążące tylko na podstawie wyraźnie wyrażonej zgody. Ceny produktów są podawane na zapytanie.

Seria CRYSTA-APEX S

Seria 191 - Standardowa WMP CNC

Seria maszyn CRYSTA-APEX S została zaprojektowana i skonstruowana z wykorzystaniem całego doświadczenia Mitutoyo w zakresie produkcji sterowanych numerycznie WMP.
Maszyny te posiadają następujące cechy:

- W konstrukcji wykorzystano lekkie materiały i innowacyjną strukturę maszyny zapewniające wysoką szybkość, dokładność i stabilność ruchów oraz przystępną cenę.
- Funkcja kompensacji temperatury (16°C do 26°C) zapewnia wymaganą dokładność pomiarów nawet na hali fabrycznej.
- Dla zwiększenia elastyczności i wydajności pomiarów zapewniono możliwość rozbudowy o podsystem stykowej sondy skanującej, sondy laserowej i pomiaru wizyjnego.



CRYSTA-Apex S9106

Modele CRYSTA-Apex S:

Nr	Model	Zakres [mm]	Waga przedmiotu [kg]	Wysokość przedmiotu [mm]	Waga [kg]
191-244	544	500 x 400 x 400	180	545	515
191-248	574	500 x 700 x 400	180	545	625
191-252	776	700 x 700 x 600	800	800	1675
191-254	7106	700 x 1000 x 600	1000	800	1951
191-292	9106	900 x 1000 x 600	1200	800	2231
191-292H	9108	900 x 1000 x 800	1200	1000	2261
191-294	9166	900 x 1600 x 600	1500	800	2868
191-294H	9168	900 x 1600 x 800	1500	1000	2898
191-296	9206	900 x 2000 x 600	1800	800	3912
191-296H	9208	900 x 2000 x 800	1800	1000	3942

*Kabel Multi-Wire: umożliwia zainstalowanie sondy impulsowo-stykowej, skaningowej lub optycznej w tym skanera laserowego.

Specyfikacja techniczna

Rozdzielczość	0,1 µm
$E_{0,MPE}$ (1)	(1,7+0,3L/100) µm(2) (1,7+0,4L/100) µm(3) L=długość pomiaru [mm]
$P_{FTU,MPE}$	1,7 µm
MPE_{THP}	2,3 µm
Prędkość przejazdu	520 mm/s

(1) Zgodnie z ISO 10360-2:2010, przy stosowaniu systemu sondy SP25M z modułem SM25-1 i końcówką ø4x50 mm.
(2) Dla zakresu temperatur pracy 18°C - 22°C.
(3) Dla zakresu temperatur pracy 16°C - 26°C.

Dokładność jest specyfikowana dla następujących warunków pracy WMP*:

Zakres temperatur		18°C - 22°C	16°C - 26°C
Zmiana temperatury	na godzinę	1,0 K	1,0 K
	na 24 godziny	2,0 K	5,0 K
Gradient temperatury	pionowy	1,0 K/m	1,0 K/m
	poziomy	1,0 K/m	1,0 K/m

***Przy stosowaniu systemu kompensacji temperatury**



Pulpit sterowniczy Nr 06AAN641 (opcjonalny)
Cechy:
-2 manipulatory
-Regulacja prędkości
-Blokowanie osi
-Zmiana strony obsługi maszyny
-Rejestrowanie pozycji pośrednich

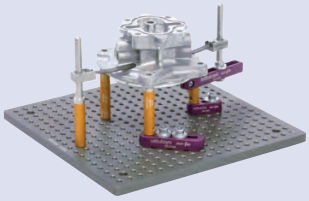

Zestawy mocowań Mitutoyo eco-fix:
- Elastyczna i szybka konfiguracja
- Oszczędność czasu i kosztów
- Łatwość w dostosowaniu do zmian produktowych

Broszura CRYSTA-Apex S dostępna na żądanie

Zeskanuj kod QR swoim urządzeniem mobilnym i oglądaj na kanale YouTube filmy z naszymi produktami.

Wszystkie produkty przeznaczone są do sprzedaży podmiotom gospodarczym. Charakterystyki produktów, w szczególności specyfikacje techniczne, są wiążące tylko na podstawie wyraźnie wyrażonej zgody. Ceny produktów są podawane na zapytanie.

Seria CRYSTA-APEX C1200

Seria 191 - Standardowa WMP CNC

Seria maszyn CRYSTA-APEX S została zaprojektowana i skonstruowana z wykorzystaniem całego doświadczenia Mitutoyo w zakresie produkcji sterowanych numerycznie WMP.
Maszyny te posiadają następujące cechy:

- W konstrukcji wykorzystano lekkie materiały i innowacyjną strukturę maszyny zapewniające wysoką stabilność ruchów, wysoką dokładność, prędkość przejazdów i przystępną cenę.
- Funkcja kompensacji temperatury (16°C do 26°C) zapewnia wymaganą dokładność pomiarów nawet na hali fabrycznej.
- Dla zwiększenia elastyczności i wydajności pomiarów zapewniono możliwość rozbudowy o podsystem stykowej sondy skanującej, sondy laserowej i pomiaru wizyjnego



CRYSTA-Apex S 122010

Modele CRYSTA-Apex S:

Nr	Model	Zakres [mm]	Waga przedmiotu [kg]	Wysokość przedmiotu [mm]	Waga [kg]
191-392	121210	1200 x 1200 x 1000	2000	1200	4050
191-394	122010	1200 x 2000 x 1000	2500	1200	6150
191-396	123010	1200 x 3000 x 1000	3000	1200	9110

Specyfikacja techniczna

Skala	Wysokiej precyzji enkoder liniowy
Rozdzielczość	0,1 µm
$E_{0,MPE}$ (1)	(2,3+0,4L/100) µm (2) L = długość mierzona [mm]
$P_{FTU,MPE}$	2 µm
MPE_{THP}	2,8 µm
System prowadzenia	Łożyska powietrzne w każdej osi
Prędkość przejazdu	520 mm/s

(1) Zgodnie z ISO 10360-2:2010 przy stosowaniu SP25M z modułem SM25-1 i końcówką Ø4x50mm.
(2) Dla zakresu temperatur 16°C-26°C.

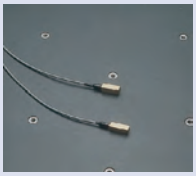

System kompensacji temperatury (czujniki temperatury)

Dokładność jest specyfikowana dla następujących warunków pracy WMP*:

Zakres temperatur		18°C - 22°C	16°C - 26°C
Zmiana temperatury	na godzinę	1,0 K	1,0 K
	na 24 godziny	2,0 K	5,0 K
Gradient temperatury	pionowy	1,0 K/m	1,0 K/m
	poziomy	1,0 K/m	1,0 K/m

***Przy stosowaniu systemu kompensacji temperatury**

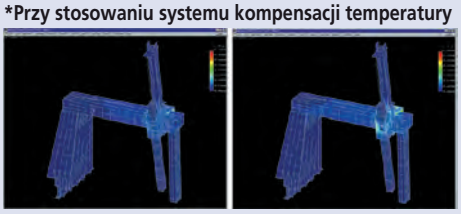

Konstrukcja maszyny optymalizowana przy użyciu technik FEM (Metody Elementów Skończonych) oraz analizy modalnej.



Mitutoyo oferuje ponad 600 końcówek pomiarowych plus wysoko specjalistyczne wyposażenie dla specjalnych zadań pomiarowych - Szczegóły, patrz dział drobnych przyrządów pomiarowych tego katalogu.



Patrz broszura CRYSTA+Apex S

Wszystkie produkty przeznaczone są do sprzedaży podmiotom gospodarczym. Charakterystyki produktów, w szczególności specyfikacje techniczne, są wiążące tylko na podstawie wyraźnie wyrażonej zgody. Ceny produktów są podawane na zapytanie.

Seria STRATO-APEX

Specyfikacja techniczna

Rozdzielczość	0,02 µm
Prędkość przejazdu	519 mm/s
Przyspieszenie 3D	2,598 mm/s²

Dokładność jest specyfikowana dla następujących warunków pracy WMP*

Zakres temperatur		19°C - 21°C
Zmiana temperatury	na godzinę	1,0 K
	na 24 godziny	2,0 K
Gradient temperatury	pionowy	1,0 K/m
	poziomy	1,0 K/m

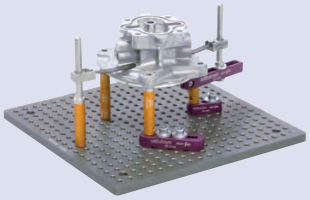

Zestawy mocowań Mitutoyo eco-fix:
- Elastyczna i szybka konfiguracja
- Oszczędność czasu i kosztów
- Łatwość w dostosowaniu do zmian produktowych



Patrz broszura STRATO-Apex

Seria 355 - Wysokiej dokładności WMP CNC

Wysokiej dokładności współrzędnościowa maszyna pomiarowa CNC umożliwiająca wykonywanie dokładnych pomiarów z szybkością błyskawicy.
Seria STRATO-APEX posiada następujące zalety:

- Wysoka dokładność pomiarów oraz wysoka prędkość przejazdów.
- Wysokiej wydajności skaning
- Ultra wysokiej precyzji liniały w każdej osi
- System tłumienia drgań redukuje wpływ znajdujących się w pobliżu źródeł wibracji (opcjonalny dla 574)



STRATO-Apex 9106

Modele STRATO-Apex:

Nr	Model	Zakres [mm]	$E_{0,MPE}$ (1)	$P_{FTU,MPE}$	MPE_{THP}	Waga przedmiotu [kg]	Wysokość przedmiotu [mm]	Waga [kg]
355-522	574	500 x 700 x 400	(0,7+0,25L/100) µm	0,7	1,8	180	570	1530
355-502	776	700 x 700 x 600	(0,9+0,25L/100) µm	0,9	1,8	500	770	1895
355-507	7106	700 x 1000 x 600	(0,9+0,25L/100) µm	0,9	1,8	800	770	2180
355-512	9106	900 x 1000 x 600	(0,9+0,25L/100) µm	0,9	1,8	800	770	2410
355-517	9166	900 x 1600 x 600	(0,9+0,25L/100) µm	0,9	1,8	1200	770	3085

(1) Zgodnie z ISO 10360-2:2010 i przy stosowaniu systemu sondy SP25M z modułem SM25-1 i końcówką ø 4x50 mm.
L=długość mierzona [mm]

Wszystkie produkty przeznaczone są do sprzedaży podmiotom gospodarczym. Charakterystyki produktów, w szczególności specyfikacje techniczne, są wiążące tylko na podstawie wyraźnie wyrażonej zgody. Ceny produktów są podawane na zapytanie.

Mitutoyo

Seria LEGEX

Seria 356 - Ultra-wysokiej dokładności WMP CNC klasy Premium

Seria LEGEX to system pomiarowy CNC zapewniający najwyższą dokładność.
Maszyny serii LEGEX posiadają następujące zalety:

- Rygorystyczna analiza wszystkich możliwych czynników powodujących błędy w produkcji oraz eliminacja i minimalizacja ich wpływu zapewniają niedoścignioną dokładność 0,28µm.
- Ultra wysokiej precyzji liniały ze szkła krystalicznego o ultra niskim współczynniku rozszerzalności $0{,}01 \times 10^{-6}$/K w każdej osi.
- Sztywność strukturalna uzyskana dzięki konstrukcji ze stałym portalem oraz precyzyjne łożyska powietrzne poruszające się po wysokiej sztywności bieżniach zapewniają najwyższą stabilność ruchów i ultra wysoką dokładność.
- Współpraca z różnego typu systemami sond, takimi jak impulsowe, skaningowe, optyczne czy laserowe.



Legex 9106

Modele LEGEX:

Nr	Model	Zakres [mm]	Waga przedmiotu [kg]	Wysokość przedmiotu [mm]	Waga [kg]
356-403	574	500 x 700 x 450	250	701	3500
356-413	774	700 x 700 x 450	500	701	5000
356-423	776	700 x 700 x 600	500	851	5100
356-433	9106	900 x 1000 x 600	800	851	6500

Specyfikacja techniczna

Prędkość przejazdu	200 mm/s
Przyspieszenie 3D	980 mm/s²
Rozdzielczość	0,01 µm
$P_{FTU,MPE}$	0,4 µm
$E_{0,MPE}$ (1)	(0,28+0,1L/100) µm

Dokładność jest specyfikowana dla następujących warunków pracy WMP*

Zakres temperatur		20±2°C
Zmiana temperatury	na godzinę	0,5 K
	na 24 godziny	1,0 K/m
Gradient temperatury	pionowy	1,0 K/m
	poziomy	1,0 K/m

***Przy stosowaniu systemu kompensacji temperatury**

(1) Zgodnie z ISO 10360-2:2010 przy stosowaniu sondy MPP-310Q.
L=długość mierzona [mm]

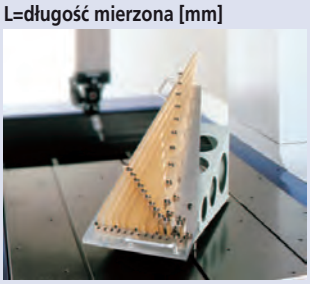

Kalibracja WMP przy użyciu wzorca szklanego o praktycznie zerowym współczynniku rozszerzalności temperaturowej



Mitutoyo oferuje ponad 600 końcówek pomiarowych plus wysoko specjalistyczne wyposażenie dla specjalnych zadań pomiarowych.



Patrz broszura LEGEX

Wszystkie produkty przeznaczone są do sprzedaży podmiotom gospodarczym. Charakterystyki produktów, w szczególności specyfikacje techniczne, są wiążące tylko na podstawie wyraźnie wyrażonej zgody. Ceny produktów są podawane na zapytanie.

Seria CRYSTA-APEX S

Specyfikacja techniczna

Rozdzielczość	0,1 µm
Prędkość przejazdu	693 mm/s



Pulpit sterowniczy

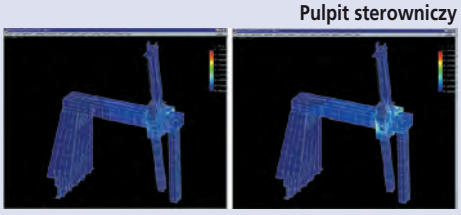

Konstrukcja maszyny optymalizowana przy użyciu technik FEM (Metody Elementów Skończonych) oraz analizy modalnej.

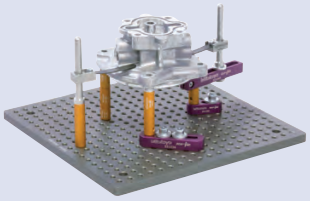

Zestawy mocowań Mitutoyo eco-fix:
- Elastyczna i szybka konfiguracja
- Oszczędność czasu i kosztów
- Łatwość w dostosowaniu do zmian produktowych

Patrz broszura CRYSTA-Apex S

Seria 191 - Standardowa WMP CNC

Dużych rozmiarów o wysokiej dokładności i szybkości WMP CNC, zaprojektowana dla zapewnienia wysokiej dokładności pomiarów w różnych środowiskach pracy, współpracująca z sondami impulsowo-stykowymi, skaningowymi, optycznymi i laserowymi.

- Sprawdzona konstrukcja portalowa
- Wysoka sztywność prowadzenia na łożyskach powietrznych w każdej osi
- Wysoka dokładność
- Wysoka szybkość i przyspieszenie
- Kompensacja temperatury od 16° do 24°C
- Liniały szklane o rozdzielczości 0,1 µm
- Granitowy stół roboczy gwintowanymi otworami M8
- Wielofunkcyjny pulpit sterowniczy posiadający dwa manipulatory i pokrętło regulacji prędkości
- Stół antywibracyjny (opcjonalny)



CRYSTA-Apex S 163012

Modele CRYSTA-Apex S:

Nr	Model	Zakres [mm]	$E_{0,MPE}$[1]	$P_{FTU,MPE}$ [µm]	MPE_{THP} [µm]	Waga przedmiotu [kg]	Wysokość przedmiotu [mm]	Waga [kg]
191-286EU	162012	1600 x 2000 x 1200	(3,3+0,45L/100) µm	5	5	3000	1400	9300
191-266EU	163012	1600 x 3000 x 1200	(3,3+0,45L/100) µm	5	5	3500	1400	10600
191-276EU	164012	1600 x 4000 x 1200	(3,3+0,45L/100) µm	5	5	4500	1400	14800
191-286HEU	162016	1600 x 2000 x 1600	(4,5+0,55L/100) µm	6	6	3000	1800	9350
191-266HEU	163016	1600 x 3000 x 1600	(4,5+0,55L/100) µm	6	5	3500	1800	10650
191-276HEU	164016	1600 x 4000 x 1600	(4,5+0,55L/100) µm	6	5	4500	1800	14850
191-366HEU	203016	2000 x 3000 x 1600	(4,5+0,8L/100) µm	6	6	4000	1800	14100
191-376HEU	204016	2000 x 4000 x 1600	(4,5+0,8L/100) µm	6	6	5000	1800	19400

[1]Zgodnie z ISO 10360-2:2010 przy stosowaniu sondy SP25M z modułem SM25-1 i końcówką Ø4x50mm.
L= długość mierzona [mm]

Wszystkie produkty przeznaczone są do sprzedaży podmiotom gospodarczym. Charakterystyki produktów, w szczególności specyfikacje techniczne, są wiążące tylko na podstawie wyraźnie wyrażonej zgody. Ceny produktów są podawane na zapytanie.

Mitutoyo

Seria CRYSTA-APEX C Gantry

Seria 191 - Standardowa duża WMP CNC

Wysokiej precyzji portalowa WMP CNC, zaprojektowana by zapewniać szczytową jakość skanowania największych przedmiotów, współpracująca z sondami impulsowymi, skaningowymi, optycznymi i skanerami laserowymi.

- Poprawiająca sztywność strukturalną konstrukcja portalowa wykorzystująca techniki kompensacji
- Wysoka dokładność
- Wysoka prędkość i przyspieszenie
- Kompensacja temperatury od 18° do 22°C
- Wysokiej precyzji liniały szklane o rozdzielczości 0,1 µm
- Wielofunkcyjny pulpit sterowniczy z dwoma manipulatorami i pokrętłem regulacji prędkości.
- Dostępna w wielu różnych rozmiarach, od 2000 x 3000 x 1500 mm do 3000 x 5000 x 2000 mm.

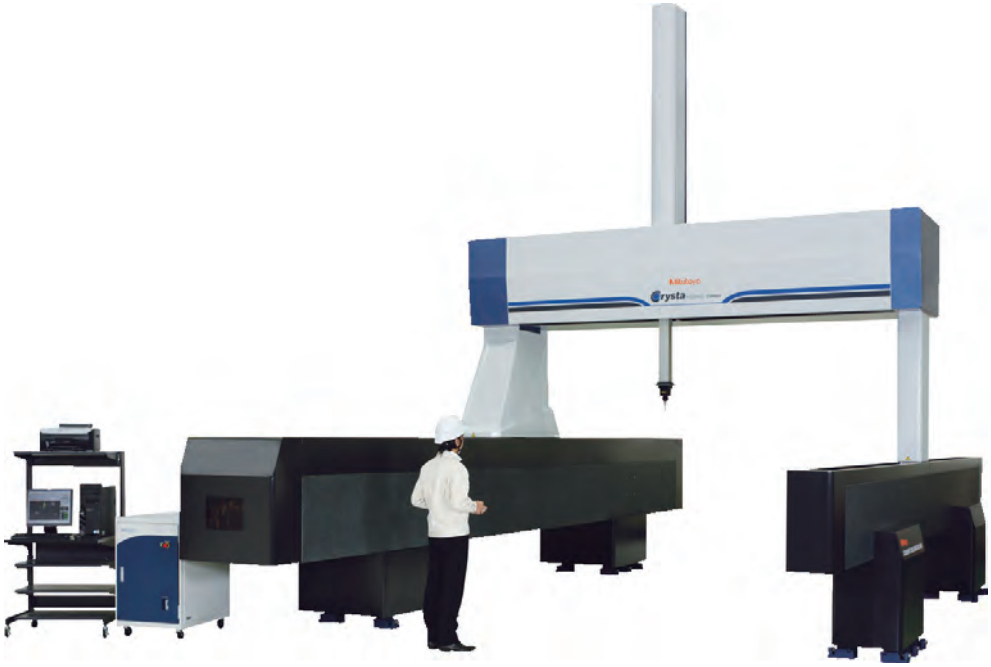

CRYSTA-Apex C 203016 G

Nr	Zakres [mm]	$E_{0,MPE}$(1)	$P_{FTU,MPE}$ [µm]	MPE_{THP} [µm]	Waga [kg]
Crysta-Apex C 203016 G	2000 x 3000 x 1600	(6+0,6L/100) µm	6	6,5	12000
Crysta-Apex C 306020 G	3000 x 6000 x 2000	(8+0,7L/100) µm	8	8,5	16000

(1) Zgodnie z ISO 10360-2:2010 przy stosowaniu sondy SP25M z modułem SH25-1 i końcówką ø4x50 mm.
L= mierzona długość [mm].



Specyfikacja techniczna

Rozdzielczość	0,1 µm
Prędkość przejazdu	500 mm/s

Dokładność jest specyfikowana dla następujących warunków pracy WMP*:

Zakres temperatur		18°C - 22°C	16°C - 26°C
Zmiana temperatury	na godzinę	1,0 K	1,0 K
	na 24 godziny	2,0 K	5,0 K
Gradient temperatury	pionowy	1,0 K/m	1,0 K/m
	poziomy	1,0 K/m	1,0 K/m

***Przy stosowaniu systemu kompensacji temperatury**

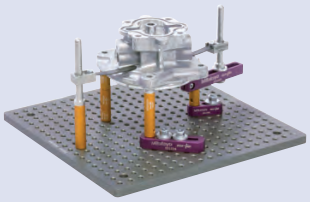

Zestawy mocowań Mitutoyo eco-fix:
- Elastyczna i szybka konfiguracja
- Oszczędność czasu i kosztów
- Łatwość w dostosowaniu do zmian produktowych

Patrz broszura Współrzędnościowe Maszyny Pomiarowe CNC

Wszystkie produkty przeznaczone są do sprzedaży podmiotom gospodarczym. Charakterystyki produktów, w szczególności specyfikacje techniczne, są wiążące tylko na podstawie wyraźnie wyrażonej zgody. Ceny produktów są podawane na zapytanie.

Seria STRATO-APEX

Specyfikacja techniczna

Rozdzielczość	0,05 µm
Prędkość przejazdu	606 mm/s

Dokładność jest specyfikowana dla następujących warunków pracy WMP*

Zakres temperatur		18°C - 22°C
Zmiana temperatury	na godzinę	1,0 K
	na 24 godziny	2,0 K
Gradient temperatury	pionowy	1,0 K/m
	poziomy	1,0 K/m

***Przy stosowaniu systemu kompensacji temperatury**



Mitutoyo oferuje ponad 600 końcówek pomiarowych plus wysoko specjalistyczne wyposażenie dla specjalnych zadań pomiarowych.



Patrz broszura STRATO-Apex

Series 355 - Wysokiej dokładności WMP CNC

Wysokiej precyzji i dużych rozmiarów portalowa WMP CNC zaprojektowana dla zapewnienia najwyższej wydajności i dokładności pomiarów, obsługująca sondę impulsowo-stykową, skanującą, optyczną i skaner laserowy.

- Poprawiająca sztywność strukturalną kompensowana konstrukcja portalowa
- Wysoka dokładność
- Wysoka szybkość i przyspieszenie
- Kompensacja temperatury od 18° do 22°C
- Wysokiej precyzji liniały szklane o rozdzielczości 0,05 µm
- Zintegrowany system tłumienia wibracji z samopoziomującymi sprężynami powietrznymi
- Granitowy stół roboczy z gwintowanymi otworami M8
- Wielofunkcyjny pulpit sterowniczy z dwoma manipulatorami i pokrętłem regulacji prędkości.



STRATO-Apex 163012

Modele STRATO-Apex:

Nr	Model	Zakres [mm]	$E_{0,MPE}$[1]	$P_{FTU,MPE}$ [µm]	MPE_{THP} [µm]	Waga przedmiotu [kg]	Wysokość przedmiotu [mm]	Waga [kg]
355-532	162012	1600 x 2000 x 1200	(2,5+0,4L/100) µm	2,3	2,5	3500	1350	9550
355-534	162016	1600 x 2000 x 1600	(3+0,4L/100) µm	2,8	3	3500	1750	9600
355-536	163012	1600 x 3000 x 1200	(2,5+0,4L/100) µm	2,3	2,5	4000	1350	14000
355-538	163016	1600 x 3000 x 1600	(3+0,4L/100) µm	2,8	3	4000	1750	14050

[1] Zgodnie z 10360-2:2010 przy stosowaniu systemu sondu SP25M z modułem SM25-1 i końcówką ø 4x50 mm.
L= mierzona długość [mm].

Wszystkie produkty przeznaczone są do sprzedaży podmiotom gospodarczym. Charakterystyki produktów, w szczególności specyfikacje techniczne, są wiążące tylko na podstawie wyraźnie wyrażonej zgody. Ceny produktów są podawane na zapytanie.

Seria FALCIO-APEX Gantry

Seria 355 - Wysokiej dokładności wielka WMP CNC

Wysokiej precyzji portalowa WMP CNC, zaprojektowana by zapewniać szczytową jakość skanowania największych przedmiotów, współpracująca z sondami impulsowymi, skaningowymi, optycznymi i skanerami laserowymi.

- Poprawiająca sztywność strukturalną konstrukcja portalowa wykorzystująca techniki kompensacji
- Wysoka dokładność
- Wysoka prędkość i przyspieszenie
- Kompensacja temperatury od 18° do 22°C
- Wysokiej precyzji liniały szklane o rozdzielczości 0,1 µm
- Wielofunkcyjny pulpit sterowniczy z dwoma manipulatorami i pokrętłem regulacji prędkości.
- **Dostępna w wielu różnych rozmiarach, od 2000 x 3000 x 1600 mm do 3000 x 5000 x 2000 mm.**

Specyfikacja techniczna

Rozdzielczość	0,1 µm
Prędkość przejazdu	520 mm/s



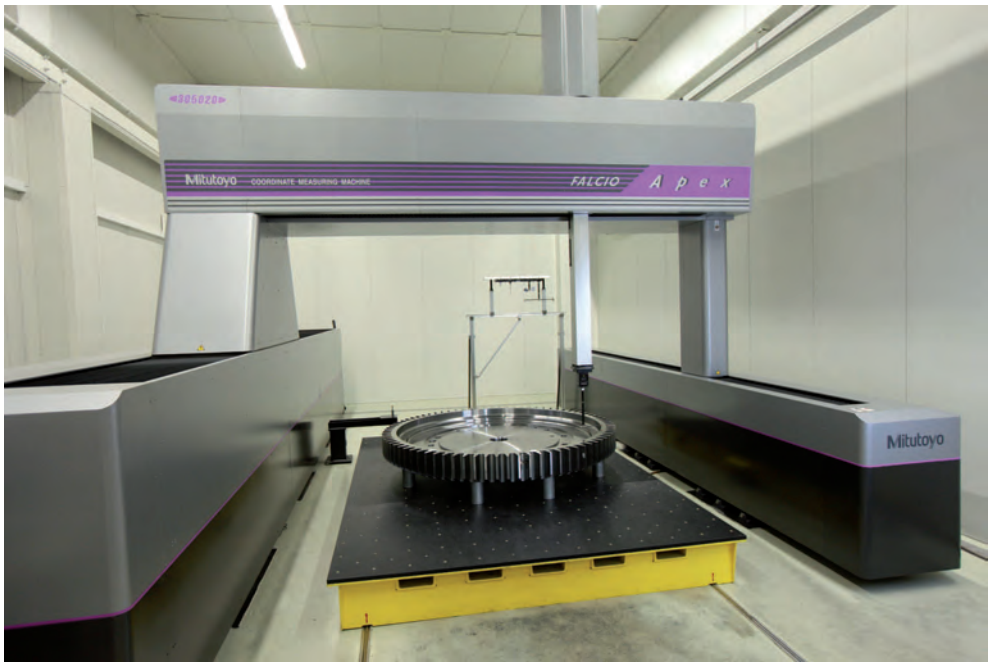

FALCIO-Apex 305020 G mierząca koło zębate turbiny wiatrowej

Nr	Zakres [mm]	$E_{0,MPE}$ (1)	$P_{FTU,MPE}$ [µm]	MPE_{THP} [µm]	Waga [kg]
FALCIO-Apex 203015 G	2000 x 3000 x 1500	(3,5+0,45L/100) µm	3,5	3,8	12000
FALCIO-Apex 305020 G	3000 x 5000 x 2000	(4,4+0,45L/100) µm	4	4,2	16000

(1) Zgodnie z ISO 10360-2:2010 przy stosowaniu sondy SP25M z modułem SM25-1 i końcówką Ø4x50 mm. L=długość mierzona [mm].



Dokładność jest specyfikowana dla następujących warunków pracy WMP*

Zakres temperatur		18°C - 22°C
Zmiana temperatury	na godzinę	1,0 K
	na 24 godziny	2,0 K
Gradient temperatury	pionowy	1,0 K/m
	poziomy	1,0 K/m

***Przy stosowaniu systemu kompensacji temperatury**

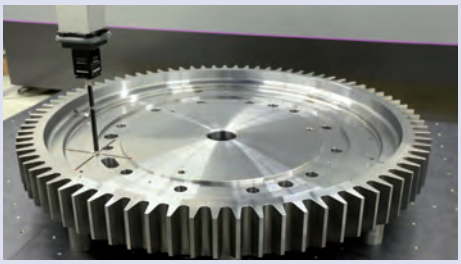

Skanowanie sondą SP80 z końcówką 100 mm.

System bezpieczeństwa
Dla tej serii produktów, Mitutoyo oferuje dostosowany do potrzeb klienta system bezpieczeństwa. Zależnie od lokalnych uwarunkowań klienta Mitutoyo zaproponuje dostosowane do potrzeb rozwiązanie spełniające wymagania dyrektywy maszynowej.

Fundament
Ta seria produktów zawsze wymaga specjalnego podłoża. W celu uzyskania szczegółowych informacji na ten temat, prosimy o kontakt z lokalnym przedstawicielem Mitutoyo.



Mitutoyo oferuje ponad 600 końcówek pomiarowych plus wysoko specjalistyczne wyposażenie dla specjalnych zadań pomiarowych.

Wszystkie produkty przeznaczone są do sprzedaży podmiotom gospodarczym. Charakterystyki produktów, w szczególności specyfikacje techniczne, są wiążące tylko na podstawie wyraźnie wyrażonej zgody. Ceny produktów są podawane na zapytanie.

Seria MACH-KO-GA-ME

Seria 357 - Mini system pomiarowy

- Kompaktowy system pomiaru in-line
- Pomiar wysokiej szybkości
- Do pomiarów w trybie skanowania i impulsowym
- Idealny do pomiaru pojedynczych cech
- Niezwykle mała wymagana przestrzeń instalacji - doskonały do pracy jako zautomatyzowana komórka linii produkcyjnej
- Do wykorzystania również jako urządzenie wolnostojące
- Zaprojektowany do pracy w środowisku hali produkcyjnej, w temperaturach 10°C-35°C

Specyfikacja techniczna

Rozdzielczość	0,02 µm
$E_{0,MPE}$ (1)	(2+0,5L/100) µm (19-21°C) (3+0,72L/100) µm (10-35°C) L = długość mierzona [mm]
$P_{FTU,MPE}$	2 µm
MPE_{THP}	2,5 µm
Prędkość przejazdu	340 mm/s
Przyspieszenie 3D	6750 mm/s²



MACH Ko-ga-me 12128-3V z opcjonalnym statywem

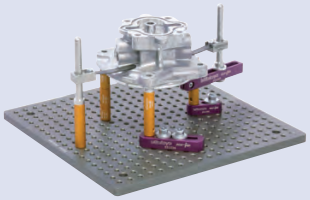

Zestawy mocowań Mitutoyo eco-fix:
- Elastyczna i szybka konfiguracja
- Oszczędność czasu i kosztów
- Łatwość w dostosowaniu do zmian produktowych

Patrz broszura Systemy Pomiarowe do pracy w linii produkcyjnej

Zobacz jak MACH Ko-ga-me może przyczynić się do wzrostu twojej produktywności.

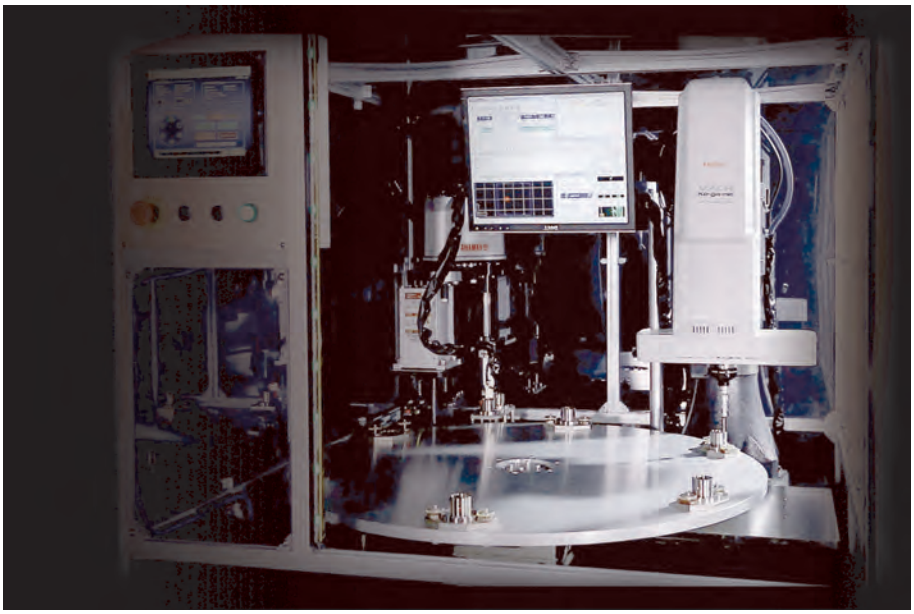

Przykład zastosowania MACH Ko-ga-me w lini produkcyjnej

Modele MACH Ko-ga-me:

Nr	Model	Zakres [mm]	Waga [kg]
357-165	12128-3V	120 x 120 x 80	36

Wszystkie produkty przeznaczone są do sprzedaży podmiotom gospodarczym. Charakterystyki produktów, w szczególności specyfikacje techniczne, są wiążące tylko na podstawie wyraźnie wyrażonej zgody. Ceny produktów są podawane na zapytanie.

Mitutoyo

MACH-3A 653

Seria 360 - Wysokiej szybkości WMP typu In-line

Super wysokiej prędkości i przyspieszenia Współrzędnościowa Maszyna Pomiarowa dla linii produkcyjnej o pinoli poziomej, zaprojektowana do intensywnego wykorzystania w nieprzyjaznym środowisku hali produkcyjnej

- Super wysoka prędkość i przyspieszenie
- Drastyczna redukcja cyklu pomiarowego w porównaniu z dowolną konwencjonalną WMP
- Zwarta konstrukcja All in One minimalizuje zajmowaną przestrzeń i poprawia odporność na zanieczyszczenia pyłem
- Ustawienie i przemieszczanie detalu w takie samej orientacji jak na centrach obróbczych z poziomym wrzecionem
- Sterownik i komputer są instalowane w pyłoszczelnej szafie z wymiennikiem ciepła.
- Łatwa w utrzymaniu i obsłudze konstrukcja oraz praca bez powietrza przy wykorzystaniu wysokiej precyzji liniowych łożysk tocznych
- Kompensacja temperatury od 5°C do 40°C
- Liniały szklane o wysokiej rozdzielczości 0,1 µm.
- Bezpieczny pulpit sterowniczy z przełącznikiem obecności operatora i regulacją prędkości
- Opcjonalny stół indeksowy dla zwiększenia elastyczności systemu.



Nr	Model	Zakres [mm]
360-412	MACH-3A 653	600 x 500 x 285 mm

Specyfikacja techniczna

Rozdzielczość	0,1 µm
$E_{0,MPE}$ [1]	(2,5+0,35L/100) µm [2] (3,9+0,65L/100) µm [3]
$P_{FTU,MPE}$	2,5 µm
Prędkość przejazdu	1212 mm/s

(1)Zgodnie z ISO 10360-2:2010 przy stosowaniu sondy TP7M z końcówką ø4x50 mm. L= mierzona długość [mm].
(2)Dla zakresu temperatur 19°C-21°C.
(3)Dla zakresu temperatur 5°C-40°C.

Dokładność jest specyfikowana dla następujących warunków pracy WMP

Zakres temperatur		5°C - 40°C
Zmiana temperatury	na godzinę	2,0 K
	na 24 godziny	10,0 K
Gradient temperatury	pionowy	1,0 K/m
	poziomy	1,0 K/m

System bezpieczeństwa
Dla tej serii produktów, Mitutoyo oferuje dostosowany do potrzeb klienta system bezpieczeństwa. Zależnie od lokalnych uwarunkowań klienta Mitutoyo zaproponuje dostosowane do potrzeb rozwiązanie spełniające wymagania dyrektywy maszynowej.

Patrz broszura Systemy Pomiarowe do pracy w linii produkcyjnej

Zobacz jak MACH-3A 653 może przyczynić się do wzrostu twojej produktywności.

Wszystkie produkty przeznaczone są do sprzedaży podmiotom gospodarczym. Charakterystyki produktów, w szczególności specyfikacje techniczne, są wiążące tylko na podstawie wyraźnie wyrażonej zgody. Ceny produktów są podawane na zapytanie.

MACH-V 9106

Seria 360 - WMP CNC typu "In-line"

Wysokiej prędkości i przyspieszenia Współrzędnościowa Maszyna Pomiarowa dla w linii produkcyjnej o pinoli pionowej, zaprojektowana do intensywnego wykorzystania w nieprzyjaznym środowisku hali produkcyjnej.

- Podwyższona szybkość i dokładność dzięki napędowi barycentrycznemu
- Podwyższona pyłoszczelność dzięki instalacji systemu wszystkich napędów i liniałów pomiarowych w pyłoszczelnych osłonach górnej części maszyny
- Sterownik i komputer są instalowane w pyłoszczelnej szafie
- Oszczędzająca przestrzeń budowa ułatwia instalację w linii produkcyjnej
- Elastyczny załadunek dzięki otwartemu dostępowi do obszaru roboczego
- Łatwa w utrzymaniu i obsłudze konstrukcja oraz praca bez powietrza przy wykorzystaniu wysokiej precyzji liniowych łożysk tocznych
- Kompensacja temperatury od 5° do 35°C
- Liniały szklane o wysokiej rozdzielczości 0,1 µm.



MACH-V 9106

Specyfikacja techniczna

Rozdzielczość	0,1 µm
$E_{0,MPE}$[1]	(2,5+0,35L/100) µm[2] (3,6+0,58L/100) µm[3]
$P_{FTU,MPE}$	2,5 µm
Prędkość przejazdu	866 mm/s

[1]Zgodnie z 10360-2:2010 przy użyciu TP7M z końcówką ø4x50 mm. L=długość mierzona [mm].
[2]Dla zakresu temperatur 19°C-21°C.
[3]Dla zakresu temperatur 5°C-35°C.

Dokładność jest specyfikowana dla następujących warunków pracy WMP*

Zakres temperatur		5°C - 35°C
Zmiana temperatury	na godzinę	2.0 K
	na 24 godziny	10.0 K
Gradient temperatury	pionowy	1.0 K/m
	poziomy	1.0 K/m

***Przy stosowaniu systemu kompensacji temperatury**

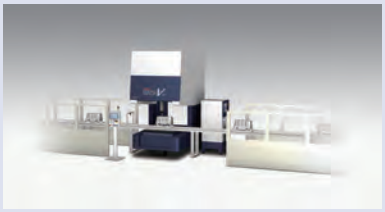

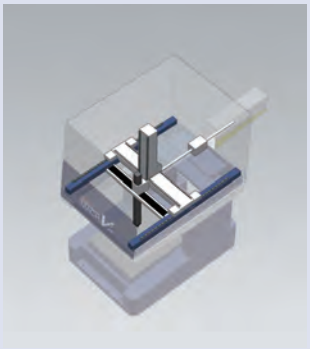

System bezpieczeństwa
Dla tej serii produktów, Mitutoyo oferuje dostosowany do potrzeb klienta system bezpieczeństwa. Zależnie od lokalnych uwarunkowań klienta Mitutoyo zaproponuje dostosowane do potrzeb rozwiązanie spełniające wymagania dyrektywy maszynowej.

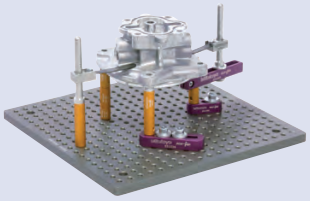

Zestawy mocowań Mitutoyo eco-fix:
- Elastyczna i szybka konfiguracja
- Oszczędność czasu i kosztów
- Łatwość w dostosowaniu do zmian produktowych



Nr	Model	Zakres [mm]
360-224	MACH-V9106	900 x 1000 x 600

Zeskanuj kod QR swoim urządzeniem mobilnym i oglądaj na kanale YouTube filmy z naszymi produktami.

Wszystkie produkty przeznaczone są do sprzedaży podmiotom gospodarczym. Charakterystyki produktów, w szczególności specyfikacje techniczne, są wiążące tylko na podstawie wyraźnie wyrażonej zgody. Ceny produktów są podawane na zapytanie.

Sondy WMP

Sonda SURFTEST

Pomiar chropowatości powierzchni bezpośrednio na WMP!

Ta najnowsza sonda Mitutoyo zamyka lukę pomiędzy typowymi pomiarami wymiarów na CMM a pomiarami chropowatości powierzchni. Zamiast przenosić mierzony przedmiot na inne stanowisko pomiarowe czy stosować chropowatościomierz przenośny, sonda SURFTEST dodaje możliwość pomiaru chropowatość do posiadanej maszyny WMP i w ten sposób pozwala uniknąć dodatkowych kosztów i niewygody związanych ze stosowaniem osobnego systemu pomiarowego. Wnosi ona sprawdzoną technologię przyrządów serii SJ-310 do CMM z całym szerokim zakresem detektorów zaprojektowanych do obsługi specjalistycznych zastosowań takich jak pomiary chropowatości na kołach zębatych, wewnątrz małych otworów lub głębokich rowków, w uzupełnieniu do prostych pomiarów na powierzchniach płaskich.

- Sprawdzona technologia chropowatościomierzy Mitutoyo Surftest SJ-310
- Pięć typów detektorów do wyboru dla różnych wariantów zastosowań
- Wysoka dokładność – brak ruchu WMP podczas pomiaru chropowatości
- Jeden cykl pomiaru WMP generuje wszystkie wyniki
- Wyniki w postaci graficznej i liczbowej
- Jeden raport pomiarowy dla wszystkich zapisów GD&T



Sonda SURFTEST

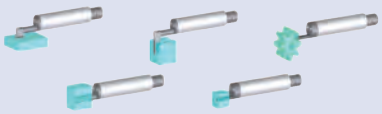

Opcjonalne detektory

Zeskanuj kod QR swoim urządzeniem mobilnym i oglądaj na kanale YouTube filmy z naszymi produktami.

SurfaceMeasure

Laserowy skaner liniowy Mitutoyo

- Przeznaczony do pomiarów i porównania z modelem CAD oraz dla inżynierii odwrotnej.
- Gniazdo Autojoint kompatybilne z głowicami PH10M/MQ oraz magazynkami wymiany automatycznej.
- Automatyczne dopasowanie jasności wiązki lasera i czułości kamery do tekstury powierzchni.
- Pomiar niewymagający stosowania sprayu czy proszku nawet na powierzchniach połyskliwych czy wielokolorowych.
- Wysoka szybkość skanowania dzięki wysokiej szybkości akwizycji danych 75000 punktów/s (1000 punktów/linię).
- Niepewność pomiaru w trybie skanowania: 12 µm.
- Maksymalna szerokość skanowania: 60 mm.
- Odległość robocza: 93 mm.



SurfaceMeasure

QVP

System sondy wizyjnej dla WMP Mitutoyo

- Szybkie pomiary optyczne – doskonały wybór dla pomiarów miękkich materiałów i niewielkich cech przedmiotów
- Idealny w połączeniu z sondami stykowymi
- Współpracujący z systemem automatycznej wymiany sond
- Cztery obiektywy oferują różne powiększenie optyczne
- Od 0,375 x do 3,75 x
- Pierścień oświetleniowy z białymi diodami LED
- Oświetlenie współosiowe białymi diodami LED



QVP (Sonda Quick Vision)

Wszystkie produkty przeznaczone są do sprzedaży podmiotom gospodarczym. Charakterystyki produktów, w szczególności specyfikacje techniczne, są wiążące tylko na podstawie wyraźnie wyrażonej zgody. Ceny produktów są podawane na zapytanie.

Sondy WMP



MPP-310Q

MPP-310Q

Ultra precyzyjna sonda skanująca

- Wysoka rozdzielczość 0,01 µm
- Zakres pomiarowy ±1 mm
- Ekstremalnie niski nacisk pomiarowy 0,03 N
- Długości końcówek do 200 mm
- Łożyska powietrzne
- Blokowanie osi głowicy przy skanowaniu na powierzchniach pochylonych lub łukowych



PH20

PH20

Szybkie pomiary stykowe przy dowolnym kącie sondy

- Tryb "Head touch" zwiększający powtarzalność pomiarów
- Kalibracja oparta na mapowaniu błędów głowicy
- Wymiana końcówek na modułach TP20
- Możliwość wykonywania kolejnych pomiarów pod różnymi kątami głowicy
- Pełna obsługa ze strony MCOSMOS



Revo

Revo

Technologia pomiaru w 5 osiach

- Szybkie skanowanie pod dowolnym kątem
- Większość ruchów końcówki zapewnia dynamiczna dwuosiowa głowica
- Wysoka dokładność i powtarzalność
- Skanowanie w 5 osiach z jednoczesnym ruchem, zapewnia niespotykaną dotąd elastyczność pomiaru
- 'Head-touches' zbiera punkty pomiarowe szybciej, z jeszcze większą dokładnością oraz powtarzalnością
- Ruch w pięciu osiach eliminuje czas poświęcony na indeksowaniu głowicy

Patrz broszura Głowice Pomiarowe

Opcja skanowania 5-osiowego przy wykorzystaniu CRYSTA-Apex oraz Revo

Wszystkie produkty przeznaczone są do sprzedaży podmiotom gospodarczym. Charakterystyki produktów, w szczególności specyfikacje techniczne, są wiążące tylko na podstawie wyraźnie wyrażonej zgody. Ceny produktów są podawane na zapytanie.

Sondy WMP

Systemy sond skanujących



SP80



SP25M



SP600M

Systemy dotykowych sond impulsowych



TP7M
Typ wysokiej precyzji



TP200
Kompaktowa sonda wysokiej precyzji (wymienne końcówki)



SCR200
Magazynek



Mikrosonda MTP UMAP-CMM



TP20
Sonda kompaktowa



MCR20
Magazynek



MH20i / MH20
Głowice ręczne

Głowice pomiarowe



PH10M
Motoryczna głowica indeksowa



MIH
Ręczna głowica indeksowa

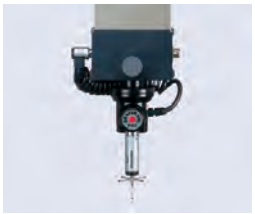

PH1
Prosta głowica ręczna



TP8
Ręczna sonda indeksowana



Broszura Sondy WMP dostępna na żądanie

Wszystkie produkty przeznaczone są do sprzedaży podmiotom gospodarczym. Charakterystyki produktów, w szczególności specyfikacje techniczne, są wiążące tylko na podstawie wyraźnie wyrażonej zgody. Ceny produktów są podawane na zapytanie.

Zestawy końcówek pomiarowych

Mitutoyo oferuje ponad 600 końcówek pomiarowych ze specjalnym wyposażeniem z szerokiego zakresu materiałów, jak stal, aluminium, ceramika, rubin, tlenek cyrkonu czy azotek krzemu.



Zestaw końcówek M2 Uzupełniający

Zestaw końcówek M2 Uzupełniający

Nr	Zawartość	Opis	ø mm	L mm
K651382		Skrzynka drewniana		
	1x Nr kat. K651058	5-drożny uchwyt końcówek M2		7,5
	1x Nr kat. K651040	Przedłużka stalowa M2		30
	1x Nr kat. K651039	Przedłużka stalowa M2		20
	4x Nr kat. K651038	Przedłużka stalowa M2		10
	1x Nr kat. K651022	Końcówka stal-rubin M2	4	20
	1x Nr kat. K651021	Końcówka stal-rubin M2	3	20
	5x Nr kat. K651019	Końcówka stal-rubin M2	2	20
	1x Nr kat. K651012	Końcówka stal-rubin M2	1	10
	2x Nr kat. K651223	Kluczyk ø 1,2 mm		23



Zestaw końcówek M2 Podstawowy 1

Zestaw końcówek M2 Podstawowy 1

Nr	Zawartość	Opis	ø mm	L mm
K651377		Skrzynka drewniana		
	1x Nr kat. K651012	Końcówka stal-rubin M2	1	10
	1x Nr kat. K651014	Końcówka stal-rubin M2	2	10
	1x Nr kat. K651019	Końcówka stal-rubin M2	2	20
	1x Nr kat. K651016	Końcówka stal-rubin M2	3	10
	1x Nr kat. K651021	Końcówka stal-rubin M2	3	20
	1x Nr kat. K651022	Końcówka stal-rubin M2	4	20
	1x Nr kat. K651031	Końcówka walcowa stalowa M2	3	13
	1x Nr kat. K651062	Adapter M2		7
	1x Nr kat. K651054	5-drożny uchwyt końcówek M2	2	30
	1x Nr kat. K651083	Końcówka dyskowa stalowa M2	18	7,5
	1x Nr kat. K651085	Końcówka dyskowa stal-rubin M2	6	10
	1x Nr kat. K651038	Przedłużka stalowa M2		10
	1x Nr kat. K651039	Przedłużka stalowa M2		20
	2x Nr kat. K651223	Kluczyk ø 1,2 mm		23



Zestaw końcówek M2 Podstawowy 2

Zestaw końcówek M2 Podstawowy 2

Nr	Zawartość	Opis	ø mm	L mm
K651354		Skrzynka drewniana		
	1x Nr kat. K651235	Końcówka węglik wolframu-rubin M2	0,5	20
	1x Nr kat. K651249	Końcówka węglik wolframu-rubin M2	1	20
	1x Nr kat. K651019	Końcówka stal-rubin M2	2	20
	1x Nr kat. K651347	Końcówka włókna węglowe-rubin M2	4	50
	1x Nr kat. K651348	Końcówka włókna węglowe-rubin M2	5	50
	1x Nr kat. K651349	Końcówka włókna węglowe-rubin M2	6	50
	1x Nr kat. K651350	Przedłużka końcówki CRP M2		40
	1x Nr kat. K651351	Przedłużka końcówki CRP M2		50
	1x Nr kat. K651352	Przedłużka końcówki CRP M2		70
	1x Nr kat. K651353	Przedłużka końcówki CRP M2		90
	1x Nr kat. K651058	5-drożny uchwyt końcówek M2		7,5
	1x Nr kat. K651223	Kluczyk ø 1,2 mm		



Zestaw końcówek M2 Rozszerzający

Zestaw końcówek M2 Rozszerzający

Nr	Zawartość	Opis	ø mm	L mm
K651378		Skrzynka drewniana		
	1x Nr kat. K651236	Końcówka węglik wolframu-rubin M2	0,7	10
	1x Nr kat. K651248	Końcówka węglik wolframu-rubin M2	1	20
	2x Nr kat. K651257	Końcówka węglik wolframu-rubin M2	1,5	30
	1x Nr kat. K651233	Końcówka węglik wolframu-rubin M2	0,3	10
	1x Nr kat. K651276	Końcówka węglik wolframu-rubin M2	0,5	10
	1x Nr kat. K651012	Końcówka stal-rubin M2	1	10
	1x Nr kat. K651013	Końcówka stal-rubin M2	1,5	10
	1x Nr kat. K651014	Końcówka stal-rubin M2	2	10
	1x Nr kat. K651015	Końcówka stal-rubin M2	2,5	10
	2x Nr kat. K651020	Końcówka stal-rubin M2	2,5	20
	1x Nr kat. K651032	Końcówka walcowa rubinowa M2	2	20
	1x Nr kat. K651052	Końcówka 4-drożna rubinowa M2	1	10
	1x Nr kat. K651098	Końcówka z kulką z węglika wolframu M2		10
	1x Nr kat. K651083	Końcówka dyskowa stalowa M2	18	7,5
	1x Nr kat. K651084	Końcówka dyskowa stalowa M2	25	7,5
	1x Nr kat. K651041	Przedłużka stalowa M2		40
	2x Nr kat. K651223	Kluczyk ø 1,2 mm		23

Wszystkie produkty przeznaczone są do sprzedaży podmiotom gospodarczym. Charakterystyki produktów, w szczególności specyfikacje techniczne, są wiążące tylko na podstawie wyraźnie wyrażonej zgody. Ceny produktów są podawane na zapytanie.

Mitutoyo

Zestawy końcówek pomiarowych

Zestaw końcówek M2 Profesjonalny

Nr	Zawartość	Opis	ø mm	L mm
K651379		Skrzynka drewniana		
	1x Nr kat. K651236	Końcówka węglik wolframu-rubin M2	0,7	10
	1x Nr kat. K651248	Końcówka węglik wolframu-rubin M2	1	20
	1x Nr kat. K651233	Końcówka węglik wolframu-rubin M2	0,3	10
	2x Nr kat. K651276	Końcówka węglik wolframu-rubin M2	0,5	10
	2x Nr kat. K651012	Końcówka stal-rubin M2	1	10
	1x Nr kat. K651013	Końcówka stal-rubin M2	1,5	10
	3x Nr kat. K651014	Końcówka stal-rubin M2	2	10
	5x Nr kat. K651019	Końcówka stal-rubin M2	2	20
	1x Nr kat. K651015	Końcówka stal-rubin M2	2,5	10
	2x Nr kat. K651020	Końcówka stal-rubin M2	2,5	20
	1x Nr kat. K651016	Końcówka stal-rubin M2	3	10
	2x Nr kat. K651021	Końcówka stal-rubin M2	3	20
	3x Nr kat. K651017	Końcówka stal-rubin M2	4	10
	3x Nr kat. K651022	Końcówka stal-rubin M2	4	20
	2x Nr kat. K651018	Końcówka stal-rubin M2	5	10
	2x Nr kat. K651024	Końcówka stal-rubin M2	6	10
	1x Nr kat. K651025	Końcówka stal-rubin M2	8	11
	1x Nr kat. K651030	Końcówka walcowa stalowa M2	1,5	11
	1x Nr kat. K651031	Końcówka walcowa stalowa M2	3	13
	1x Nr kat. K651032	Końcówka walcowa stalowa M2	2	20
	1x Nr kat. K651062	Adapter M2		7
	1x Nr kat. K651052	4-drożna końcówka rubinowa M2	1	10
	1x Nr kat. K651053	5-drożna końcówka rubinowa M2	2	18
	1x Nr kat. K651054	5-drożna końcówka rubinowa M2	2	30
	1x Nr kat. K651097	Końcówka z kulką stalową M2		15
	1x Nr kat. K651098	Końcówka z kulką z węglika wolframu M2		10
	1x Nr kat. K651083	Końcówka dyskowa stalowa M2	18	7,5
	1x Nr kat. K651084	Końcówka dyskowa stalowa M2	25	7,5
	1x Nr kat. K651085	Końcówka dyskowa stal-rubin M2	6	10
	1x Nr kat. K651090	Wydrążona ceramiczna kula M2		11
	1x Nr kat. K651058	5-drożny uchwyt końcówek M2		7,5
	4x Nr kat. K651037	Przedłużka stalowa M2		5
	2x Nr kat. K651038	Przedłużka stalowa M2		10
	2x Nr kat. K651039	Przedłużka stalowa M2		20
	2x Nr kat. K651040	Przedłużka stalowa M2		30
	2x Nr kat. K651041	Przedłużka stalowa M2		40
	2x Nr kat. K651223	Kluczyk ø 1,2 mm		23



Zestaw końcówek M2 Profesjonalny

Zestaw końcówek M2 Startowy

Nr	Zawartość	Opis	ø mm	L mm
K651376		Skrzynka drewniana		
	1x Nr kat. K651012	Końcówka stal-rubin M2	1	10
	1x Nr kat. K651019	Końcówka stal-rubin M2	2	20
	1x Nr kat. K651021	Końcówka stal-rubin M2	3	20
	1x Nr kat. K651022	Końcówka stal-rubin M2	4	20
	1x Nr kat. K651038	Przedłużka stalowa M2		10
	1x Nr kat. K651039	Przedłużka stalowa M2		20
	2x Nr kat. K651223	Kluczyk ø 1,2 mm		23



Zestaw końcówek M2 Startowy

Zestaw końcówek M3 CRP 1

Nr	Zawartość	Opis	ø mm	L mm
K651318		Skrzynka drewniana		
	1x Nr kat. K651297	Końcówka włókna węglowe-rubin M3	3	21
	1x Nr kat. K651298	Końcówka włókna węglowe-rubin M3	4	21
	1x Nr kat. K651301	Końcówka włókna węglowe-SiNi M3	4	21
	1x Nr kat. K651299	Końcówka włókna węglowe-rubin M3	4	31
	1x Nr kat. K651300	Końcówka włókna węglowe-rubin M3	4	40
	1x Nr kat. K651303	Końcówka włókna węglowe-rubin M3	5	50
	1x Nr kat. K651223	Kluczyk ø 1,2 mm		



Zestaw końcówek M3 CRP 1

Zestaw końcówek M3 CRP 2

Nr	Zawartość	Opis	ø mm	L mm
K651319		Skrzynka drewniana		
	1x Nr kat. K651302	Końcówka włókna węglowe-rubin M3	5	21
	1x Nr kat. K651304	Końcówka włókna węglowe-rubin M3	5	21
	1x Nr kat. K651303	Końcówka włókna węglowe-rubin M3	5	50
	1x Nr kat. K651306	Końcówka włókna węglowe-rubin M3	6	50
	1x Nr kat. K651309	Końcówka włókna węglowe-rubin M3	6	75
	1x Nr kat. K651223	Kluczyk ø 1,2 mm		

Zestaw końcówek M3 CRP 2

Wszystkie produkty przeznaczone są do sprzedaży podmiotom gospodarczym. Charakterystyki produktów, w szczególności specyfikacje techniczne, są wiążące tylko na podstawie wyraźnie wyrażonej zgody. Ceny produktów są podawane na zapytanie.

Zestawy końcówek pomiarowych



Zestaw końcówek M3 Podstawowy

Zestaw końcówek M3 Podstawowy

Nr	Zawartość	Opis	ø mm	L mm
		Skrzynka drewniana		
	1x Nr kat. K651170	Przejściówka stalowa M3	4	5
	1x Nr kat. K651146	Końcówka stal-rubin M3	1	21
	5x Nr kat. K651147	Końcówka stal-rubin M3	2	21
	1x Nr kat. K651148	Końcówka stal-rubin M3	3	21
	3x Nr kat. K651151	Końcówka stal-rubin M3	4	31
	1x Nr kat. K651152	Końcówka stal-rubin M3	5	33,5
K651381	1x Nr kat. K651169	5-drożny uchwyt końcówek M3		13
	1x Nr kat. K651180	Przegub stalowy M3	12,7	11,5
	1x Nr kat. K651172	Końcówka talerzykowa M3	63,5	33
	1x Nr kat. K651174	Końcówka talerzykowa M3		7,5
	1x Nr kat. K651157	Przedłużka stalowa M3		20
	1x Nr kat. K651159	Przedłużka stalowa M3		35
	2x Nr kat. K651223	Kluczyk trzpieniowy ø 1,2 mm		23
	1x Nr kat. K650135	Klucz sześciokątny		



Zestaw końcówek M3 CRP 3

Zestaw końcówek M3 CRP 3

Nr	Zawartość	Opis	ø mm	L mm
		Skrzynka drewniana		
	1x Nr kat. K651302	Końcówka włókna węglowe-rubin M3	5	21
	1x Nr kat. K651304	Końcówka włókna węglowe-rubin M3	5	21
K651320	1x Nr kat. K651303	Końcówka włókna węglowe-rubin M3	5	50
	1x Nr kat. K651306	Końcówka włókna węglowe-rubin M3	6	75
	1x Nr kat. K651309	Końcówka włókna węglowe-rubin M3	8	100
	1x Nr kat. K651223	Kluczyk ø 1,2 mm		



Zestaw końcówek M3 Startowy

Zestaw końcówek M3 Startowy

Nr	Zawartość	Opis	ø mm	L mm
		Skrzynka drewniana		
	1x Nr kat. K651146	Końcówka włókna węglowe-rubin M3	1	21
	1x Nr kat. K651147	Końcówka włókna węglowe-rubin M3	2	21
	1x Nr kat. K651148	Końcówka włókna węglowe-rubin M3	3	21
K651380	1x Nr kat. K651151	Końcówka włókna węglowe-rubin M3	4	31
	1x Nr kat. K651152	Końcówka włókna węglowe-rubin M3	5	33,5
	1x Nr kat. K651157	Przedłużka stalowa M3		20
	1x Nr kat. K651159	Przedłużka stalowa M3		35
	2x Nr kat. K651223	Kluczyk ø 1,2 mm		23



Zestaw końcówek M4

Zestaw końcówek M4

Nr	Zawartość	Opis	ø mm	L mm
		Skrzynka drewniana		
	1x Nr kat. K651184	Końcówka ceramika-rubin M4	8	100
	1x Nr kat. K651182	Końcówka ceramika-rubin M4	8	50
	1x Nr kat. K651216	Adapter ceramiczny M4/M3	7	100
	1x Nr kat. K651215	Adapter ceramiczny M4/M3	7	75
	1x Nr kat. K651214	Adapter ceramiczny M4/M3	7	50
	1x Nr kat. K651204	Przedłużka ceramiczna M4	7	50
	1x Nr kat. K651203	Przedłużka ceramiczna M4	7	30
K651383	1x Nr kat. K651170	Adapter M3/M2	4	5
	1x Nr kat. K651208	Adapter M4/M3	7	9
	2x Nr kat. K650346	Kluczyk	1,7	49
	2x Nr kat. K651223	Kluczyk	1,2	23
	1x Nr kat. K651058	5-drożny uchwyt końcówek M2	7	7,5
	1x Nr kat. K651169	5-drożny uchwyt końcówek M3	10	13
	1x Nr kat. K651206	5-drożny uchwyt końcówek M4	15	18
	1x Nr kat. K651186	Końcówka stal-rubin M4	1	19,5
	4x Nr kat. K651187	Końcówka stal-rubin M4	2	19
	1x Nr kat. K651188	Końcówka stal-rubin M4	4	18

Wszystkie produkty przeznaczone są do sprzedaży podmiotom gospodarczym. Charakterystyki produktów, w szczególności specyfikacje techniczne, są wiążące tylko na podstawie wyraźnie wyrażonej zgody. Ceny produktów są podawane na zapytanie.

Systemy mocowania dla WMP

Systemy mocowań dla WMP

Mitutoyo oferuje pełen zakres wyposażenia WMP od samych maszyn, poprzez systemy sond i oprogramowanie, do systemów mocowania.

Seria systemów mocowań "eco-fix" oferuje:
- szybki, łatwy i elastyczny sposób tworzenia mocowań,
- koncepcję systemu modułowego zorientowanego na praktykę,
- sposób na zaoszczędzenie czasu i pieniędzy przy tworzeniu uchwytu,
- łatwą adaptacje mocowania do zmian produktu,
- niewielką wagę aluminiowych komponentów,
- wytrzymałą utwardzoną i anodowana powłokę komponentów wydłużającą ich żywotność w trudnych warunkach użytkowania.

eco-fix Kit S

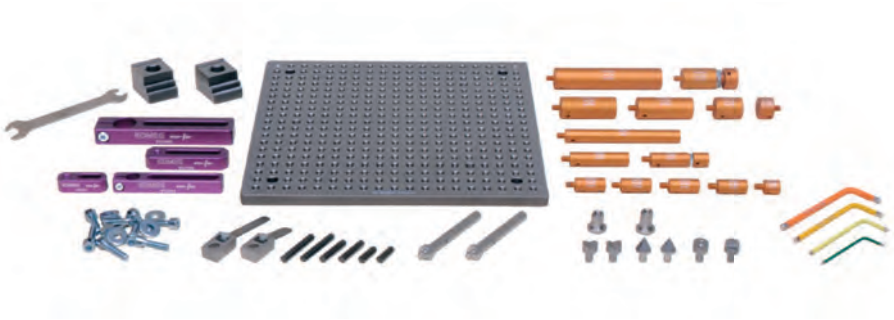

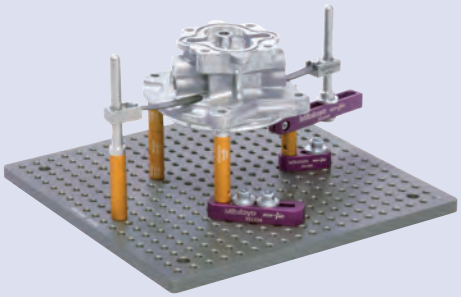

Dla przedmiotów przestrzennych
- **59 elementów,**
- **Płyta bazowa 250x2500mm,**
- **Gwinty M6 w rastrze 50x50mm,**
- **Kolumienki lokujące 25-100mm,**
- **Podpórki prostoliniowe,**
- **Podpórki prostokątne,**
- **Podpórki stożkowe,**
- **Podpórki pryzmowe,**
- **Dociski sprężynowe**

Nr
K551048

Zestaw Eco-fix Mag S

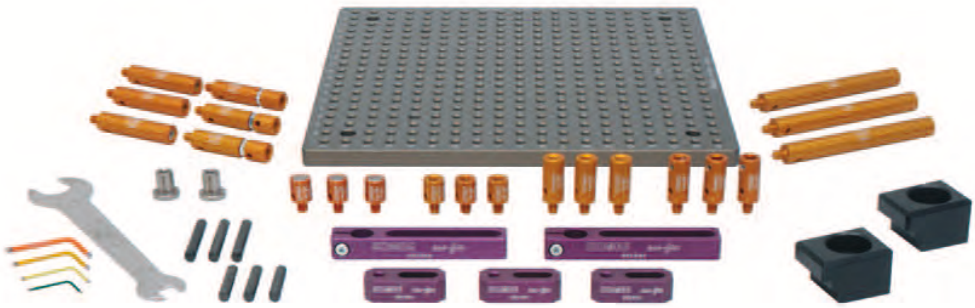

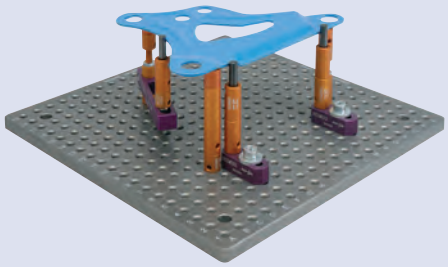

Dla przedmiotów magnetycznych - idealny dla blach
- **70 elementów,**
- **Płyta bazowa 250x250mm,**
- **Gwinty M6 w rastrze 50x50mm,**
- **Kolumienki lokujące 25-100mm,**
- **Podpórki magnetyczne**

Nr
K551089

Wszystkie produkty przeznaczone są do sprzedaży podmiotom gospodarczym. Charakterystyki produktów, w szczególności specyfikacje techniczne, są wiążące tylko na podstawie wyraźnie wyrażonej zgody. Ceny produktów są podawane na zapytanie.

Systemy mocowania dla WMP

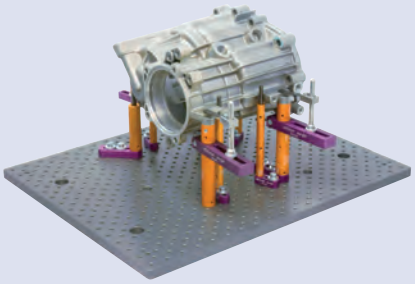

Zestaw eco-fix L

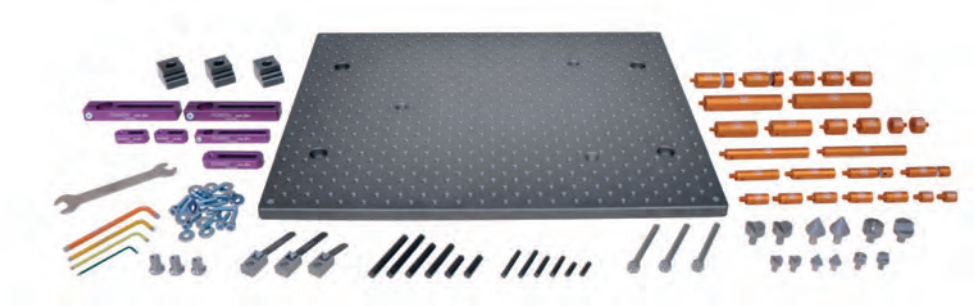

Dla przedmiotów przestrzennych
- 98 elementów,
- Płyta bazowa 500x400mm,
- Gwinty M6 w rastrze 50x50mm,
- Kolumienki lokujące 25-100mm,
- Podpórki prostoliniowe,
- Podpórki prostokątne,
- Podpórki stożkowe,
- Podpórki pryzmowe,
- Dociski sprężynowe

Nr
K551049

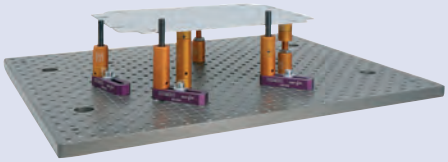

Zestaw Eco-fix Mag L



Dla przedmiotów magnetycznych - idealny dla blach
- 79 elementów,
- Płyta bazowa 500x400mm,
- Gwinty M6 w rastrze 50x50mm,
- Kolumienki lokujące 25-100mm,
- Podpórki magnetyczne

Nr
K551090

Wszystkie produkty przeznaczone są do sprzedaży podmiotom gospodarczym. Charakterystyki produktów, w szczególności specyfikacje techniczne, są wiążące tylko na podstawie wyraźnie wyrażonej zgody. Ceny produktów są podawane na zapytanie.

Systemy mocowania dla WMP

Zestaw Eco-fix quick-rail

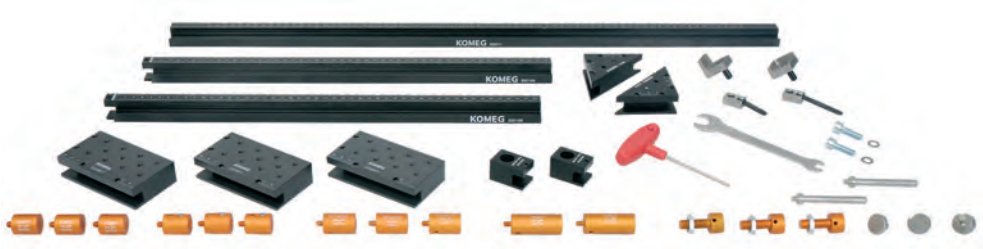

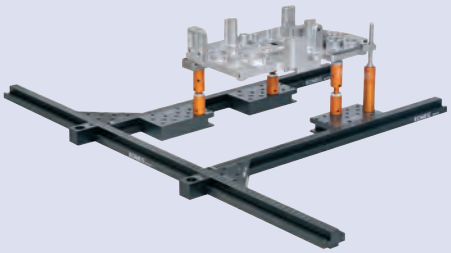

Idealny system dla części o dużej zmienności
- **3 szyny**
- **1 szyna główna o długości 800mm, mocowana do stołu WMP**
- **2 szyny 500mm do swobodnego pozycjonowania płytek bazowych**
- **Kolumienki lokujące 25-100mm**
- **Podpórki prostoliniowe**
- **Podpórki prostokątne**
- **Dociski sprężynowe**

Nr
K550914

Zobacz jakie szybkie i proste możliwości mocowania twojego przedmiotu daje eco-fix

VARI-FIX

- profile RST zapewniające elastyczność mocowania
- w pełni regulowana wysokość
- obrotowe komponenty umożliwiają pozycjonowanie w 360°
- kompatybilny z komponentami eco-fix

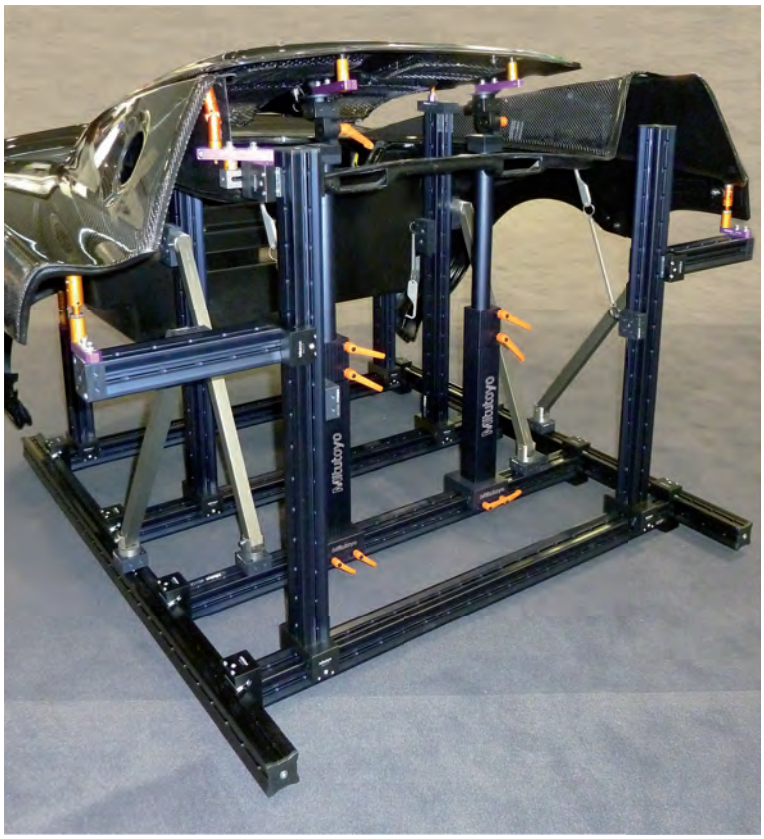

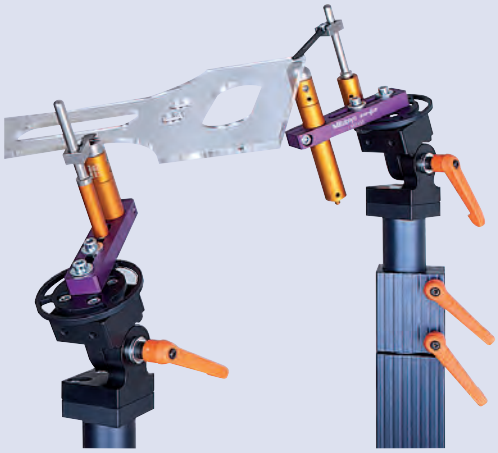



Wszystkie produkty przeznaczone są do sprzedaży podmiotom gospodarczym. Charakterystyki produktów, w szczególności specyfikacje techniczne, są wiążące tylko na podstawie wyraźnie wyrażonej zgody. Ceny produktów są podawane na zapytanie.

Kabiny dla WMP

Chroń swoją inwestycję przez zanieczyszczeniami, popraw wiarygodność pomiarów i zredukuj koszty utrzymania. Kabiny pomiarowe Mitutoyo przeznaczone są do utrzymywania Współrzędnościowych Maszyn Pomiarowych i ich oprzyrządowania wolnymi od zanieczyszczeń przenoszonych w powietrzu.

Cechy i zalety:

- Standardowe wentylatory wytwarzają dodatnie ciśnienie wewnątrz kabiny, aby przeciwdziałać wnikaniu zanieczyszczeń przenoszonych poprzez powietrze, zwiększyć wiarygodność pomiarów i zmniejszyć koszty utrzymania WMP.
- Kabina dostępna jest również z opcjonalnym klimatyzatorem, który do korzyści z czystego powietrza dodaje kontrolę temperatury.
- Zamknięta przestrzeń znacznie poprawia warunki pracy podczas przeprowadzania złożonych operacji inspekcji.
- Dwuskrzydłowe drzwi otwierane na zewnątrz ułatwiają dostęp podczas załadunku części do pomiaru.
- Modułowa konstrukcja ze zdejmowalnymi panelami ułatwia zabudowę istniejących maszyn, relokację (jeśli jest potrzebna) i ułatwia pracę serwisu przy dorocznych przeglądach maszyn.
- Konstrukcja kabin jest wystarczająco solidna, aby sprostać wymaganiom intensywnego ruchu w zakładzie produkcyjnym.
- Przezroczyste panele z poliwęglanu są łatwe do czyszczenia, przepuszczają dostatecznie dużo światła dla normalnego użytkowania, są też odporne na stłuczenie, mocne i trwałe.
- Elegancka i funkcjonalna konstrukcja poprawia wygląd WMP.

Dane techniczne:

- Szkielet wykonany z ekstrudowanych profili aluminiowych.
- Dolne panele wykonane z PCV - dostępne w różnych kolorach.
- Górne panele wykonane z przezroczystego poliwęglanu.

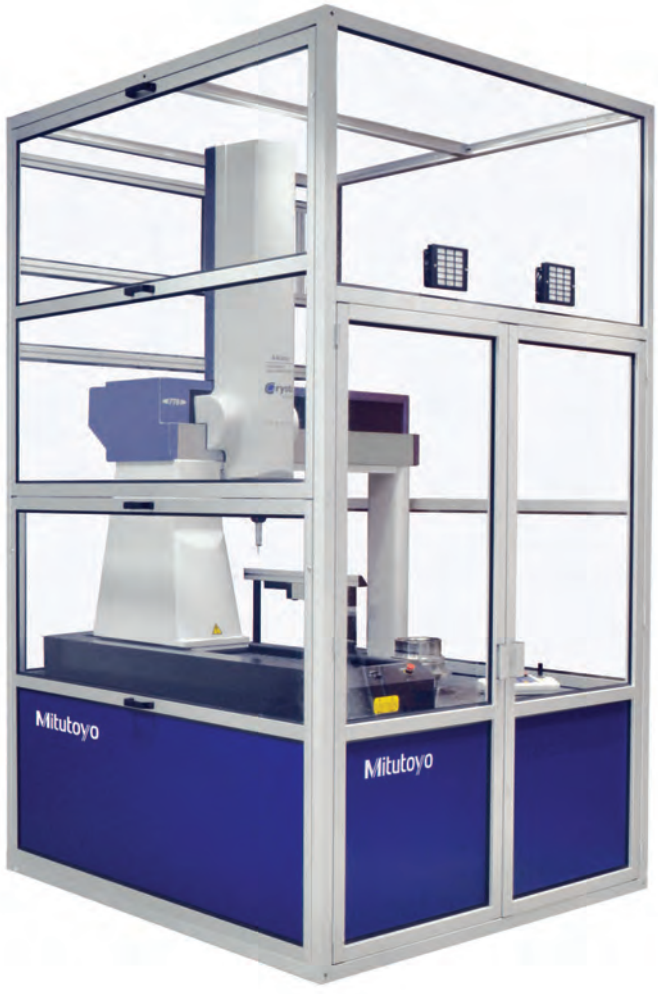

Wszystkie produkty przeznaczone są do sprzedaży podmiotom gospodarczym. Charakterystyki produktów, w szczególności specyfikacje techniczne, są wiążące tylko na podstawie wyraźnie wyrażonej zgody. Ceny produktów są podawane na zapytanie.

Krótki przewodnik po przyrządach pomiarowych

Współrzędnościowe Maszyny Pomiarowe

Procedura szacowania dokładności WMP określona jest w międzynarodowej normie serii EN ISO 10360. Mitutoyo zawsze chętnie powołuje się na ostatnie ustalenia norm ISO. Ta strona zawiera omówienie parametrów ISO, które Mitutoyo wymienia w tym katalogu.

Dopuszczalny błąd graniczny (MPE) pomiaru długości $E_{0,MPE}$ [EN ISO 10360-2]

Procedura badawcza według normy ISO 10360-2: Za pomocą współrzędnościowej maszyny pomiarowej (WMP) wykonywana jest seria pomiarów pięciu różnych wzorców materialnych w każdym z siedmiu kierunków, jak pokazano na Rysunku 1, aby uzyskać zestaw 35 pomiarów. Sekwencja ta jest później trzykrotnie powtarzana dla uzyskania w sumie 105 pomiarów. Jeśli te wyniki, z uwzględnieniem niepewności pomiaru, są mniejsze lub równe wartościom specyfikowanym przez producenta, to uznaje się, że dokładność WMP jest zgodna ze specyfikacją.

Norma ta pozwala, aby maksymalnie pięć z 35 pomiarów leżało poza polem zgodności (dwa wyniki niezgodne z trzykrotnego pomiaru w tej samej pozycji są niedopuszczalne). Pomiar wymiaru, którego wynik leży poza polem zgodności należy w danym położeniu i kierunku powtórzyć dziesięciokrotnie. Jeśli 10 wyników, łącznie z granicami niepewności, mieści się w polu zgodności, to przyjmuje się, że WMP działa prawidłowo. Przy wyznaczaniu dopuszczalnego błędu granicznego należy uwzględnić niepewności związane z metodami kalibracji i budowy układu współrzędnych przy wykorzystaniu do badania określnych materialnych wzorców długości. (Wartości uzyskane poprzez dodanie rozszerzonej niepewności z uwzględnieniem dwóch powyższych niepewności do wyników wszystkich testów muszą być niższe od wartości specyfikowanej przez producenta.) Wynik badania może być wyrażony w jednej z trzech poniższych postaci (jednostka: µm).

$E_{0,MPE}=A+L/K\leq B$
$E_{0,MPE}=A+L/K$
$E_{0,MPE}=B$

A: Stała (µm) określona przez producenta
K: Stała bezwymiarowa określona przez producenta
L: Mierzona długość (mm)
B: Wartość górnej granicy (µm) określona przez producenta

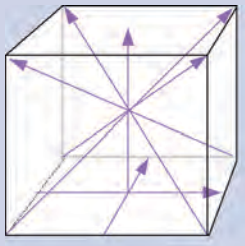

Rysunek 1 Typowe kierunki pomiaru w przestrzeni pomiarowej WMP podczas badania

Dopuszczalny błąd graniczny skaningowej głowicy pomiarowej MPE_{THP} [EN ISO 10360-4]

ISO 10360-4 jest normą weryfikującą parametry WMP wyposażonych w sondę skaningową. Jej procedura badawcza przewiduje wykonanie pomiaru kuli badawczej w 4 płaszczyznach w trybie skanowania, a następnie obliczenie zakresu (wymiar 'A' na Rysunku 3), w którym powinny się znajdować wszystkie punkty pomiarowe. Zakres ten odnosi się do środka sfery najmniejszych kwadratów obliczonej na podstawie wszystkich punktów pomiarowych. W oparciu o obliczony powyżej środek sfery najmniejszych kwadratów, oblicza się odległość minimalnego i maksymalnego punktu pomiarowego od powierzchni sfery promienia nominalnego współśrodkowej ze sferą najmniejszych kwadratów. Jako wynik przyjmuje się wartość większą (wymiar 'B' na Rysunku 3). Do każdego z wymiarów A i B należy dodać niepewność rozszerzoną, łączącą w sobie niepewność związaną z kształtem końcówki pomiarowej i niepewność związaną kształtem kuli badawczej. Jeśli obydwie wartości są mniejsze od wartości specyfikowanej przez producenta, oznacza to, że sonda skaningowa działa prawidłowo.

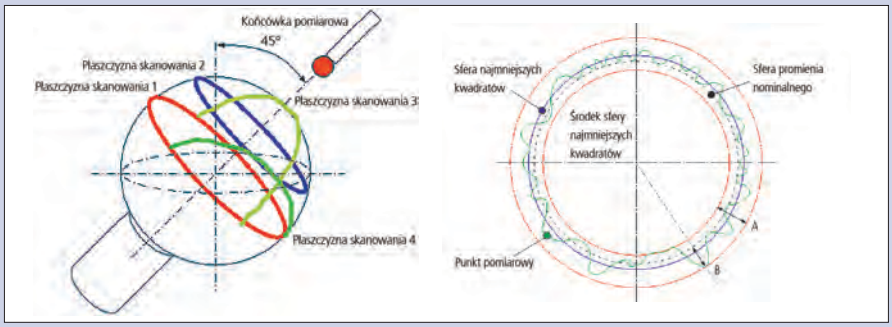

Rysunek 3 Płaszczyzny pomiarowe dla wyznaczenia maksymalnego dopuszczalnego błędu granicznego sondy skaningowej i koncepcja ich obliczania

Dopuszczalny graniczny błąd kształtu pojedynczej sondy $P_{FTU,MPE}$ [EN ISO 10360-5]

Procedura badania zgodna z ww. normą: Badaną sondą należy zmierzyć 25 określonych punktów na kuli badawczej (25 punktów rozmieszczonych jak na Rysunku 2). Na podstawie zmierzonych punktów metodą najmniejszych kwadratów obliczana jest sfera. Następnie obliczane są promienie każdego z 25 punktów w odniesieniu do środka tej sfery, a następnie wyznaczany jest ich rozstęp. Do rozstępu promieni dodawana jest niepewność rozszerzona, łączącą w sobie niepewność związaną z kształtem końcówki pomiarowej i niepewność związaną kształtem kuli badawczej. Jeśli ta ostatecznie obliczona wartość jest mniejsza lub równa wartości specyfikowanej przez producenta, oznacza to, że sonda przeszła badanie.

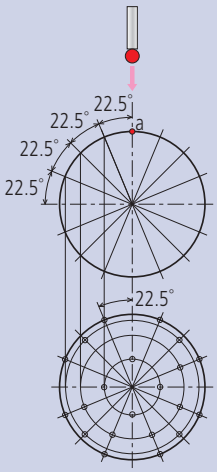

Rysunek 2 Punkty pomiarowe na kuli badawczej służące do wyznaczenia Dopuszczalnego błędu granicznego kształtu pojedynczej sondy

Wszystkie produkty przeznaczone są do sprzedaży podmiotom gospodarczym. Charakterystyki produktów, w szczególności specyfikacje techniczne, są wiążące tylko na podstawie wyraźnie wyrażonej zgody. Ceny produktów są podawane na zapytanie.

Wizyjne Systemy Pomiarowe



Ręczne systemy pomiarowe 2D Quick Image
Strona 620

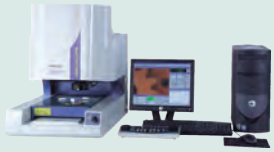

Wizyjne systemy pomiarowe Quick Scope - Ręczne i CNC
Strona 622



Wizyjne systemy pomiarowe 3D CNC Quick Vision
Strona 626



Wieloczujnikowe systemy pomiarowe 3D CNC Quick Vision
Strona 632



Systemy pomiarów 3D CNC dla mikro wymiarów
Strona 636

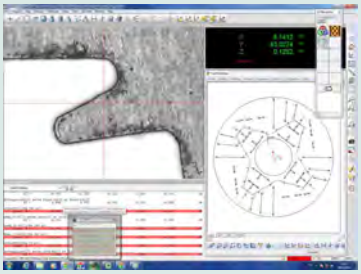

Oprogramowanie systemów Quick Vision
Strona 639



Wyposażenie systemów wizyjnych
Strona 641

Wszystkie produkty przeznaczone są do sprzedaży podmiotom gospodarczym. Charakterystyki produktów, w szczególności specyfikacje techniczne, są wiążące tylko na podstawie wyraźnie wyrażonej zgody. Ceny produktów są podawane na zapytanie.

Mitutoyo

Quick Image

Seria 361

Szczytowe osiągnięcie w upraszczaniu pomiarów dzięki funkcjonalności **One Click**.
Bezdotykowy Wizyjny System Pomiarowy 2D Quick Image to realizacja nowej koncepcji urządzeń pomiarów wizyjnych 2D.
Posiada wyjątkowe cechy zwiększające wydajność pomiarów.

- Duża głębia ostrości oraz szerokie pole widzenia.
- Podwójnie telecentryczny układ optyczny.
- 3Megapikselowa kolorowa kamera CCD.
- Duży czteroczęściowy pierścień oświetlający LED.



QI-A2010C



QI-B4020B

Modele QI-A

Model	QI-A1010C	QI-A2010C	QI-A2017C	QI-A3017C	QI-A4020C
Nr	**361-840A**	**361-841A**	**361-842A**	**361-843A**	**361-844A**
Zakres przesuwu w osiach X, Y [mm]	100 x 100	200 x 100	200 x 170	300 x 170	400 x 200
Zakres przesuwu osi Z [mm]	100	100	100	100	100
Wymiary płyty szklanej [mm]	170 x 170	242 x 140	260 x 230	360 x 230	440 x 232
Maks. obciążenie stołu kg	10	10	20	20	15
Waga kg	70	74	140	148	154

Modele QI-B

Model	QI-B1010C	QI-B2010C	QI-B2017C	QI-B3017C	QI-B4020C
Nr	**361-845A**	**361-846A**	**361-847A**	**361-848A**	**361-849A**
Zakres przesuwu w osiach X, Y [mm]	100 x 100	200 x 100	200 x 170	300 x 170	400 x 200
Zakres przesuwu osi Z [mm]	100	100	100	100	100
Wymiary płyty szklanej [mm]	170 x 170	242 x 140	260 x 230	360 x 230	440 x 232
Maks. obciążenie stołu kg	10	10	20	20	15
Waga kg	70	74	140	148	154



Pole widzenia QI-A przy powiększeniu 0.2X

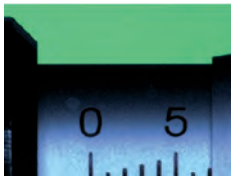

Pole widzenia QI-B przy powiększeniu 0.5X

Specyfikacja techniczna

Tryb pomiaru	Tryb wysokiej rozdzielczości i Tryb normalny
Odległość robocza systemu optycznego	90 mm
Głębia ostrości systemu optycznego	**Tryb wysokiej rozdzielczości** : ±0,6 mm(QI-A i B) **Tryb normalny** : ±11 mm (QI-A) ±1,8 mm(QI-B)
Dokładność [1]	$U_{1(x,y)}$ = ±(3,5+0,02L) µm **L** = długość pomiaru (mm) [1]Zgodnie z metodami inspekcji Mitutoyo
Powiększenie systemu optycznego	**Modele QI-A** : 0,2X **Modele QI-B** : 0,5X
Kamera CCD	3 Mega pikselowa kolorowa kamera CCD
Oświetlenie	- Konturowe LED - Współosiowe LED - 4-częściowy pierścień LED

Wyposażenie specjalne

Nr	Opis
937179T.	Przełącznik nożny
12AAJ088.	Przełącznik nożny wzmocniony

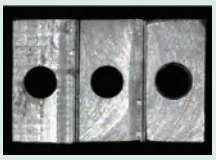

Obraz płytki o powierzchniach różnej wysokości obserwowany poprzez obiektyw podwójnie telecentryczny dający niezniekształcony obraz.

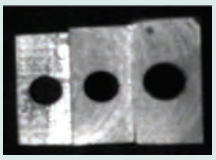

Obraz tego samego przedmiotu obserwowany przez obiektyw standardowy.



Patrz broszura Quick Image

Wszystkie produkty przeznaczone są do sprzedaży podmiotom gospodarczym. Charakterystyki produktów, w szczególności specyfikacje techniczne, są wiążące tylko na podstawie wyraźnie wyrażonej zgody. Ceny produktów są podawane na zapytanie.

Oprogramowanie systemów Quick Image

Specyfikacja techniczna

QIPAK Oprogramowanie dodatkowe (opcja)	MEASURLINK (patrz strona Measurlink) QS CAD-IMPORT/EXPORT FORMTRACEPAK-AP (1)

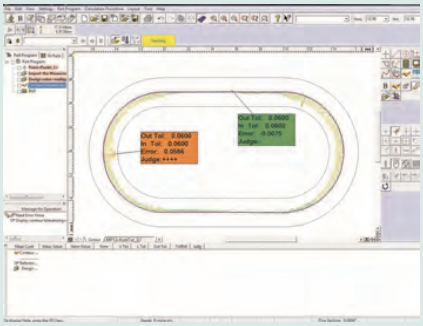

(1) **FORMTRACEPAK-AP**

Prosta i łatwa w obsłudze analiza konturów 2D. Edycja raportów graficznych (wymiary geometryczne lub profil). Umożliwia pomiary przez porównanie. Więcej informacji na stronie programu FORMTRACEPAK-AP.

QIPAK

- Pomiar jednym kliknięciem przy użyciu szybkiej oceny GO/NG
- Narzędzia do wykrywania krawędzi uruchamiane pojedynczym kliknięciem myszy; bardzo proste w użyciu
- Szablony do porównań zarysów.
- Przechwytywanie obrazu wideo.
- Funkcja nawigacji dla maszyn CNC umożliwia skrócenie cyklu pomiarowego.

Nr	Typ
QIPAK	Oprogramowanie dla systemów Quick Image

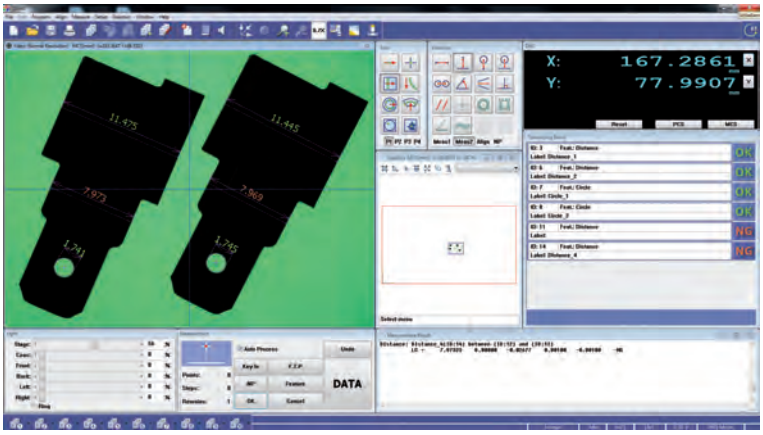

Układ ekranu QIPAK Przykład 1



Układ ekranu QIPAK Przykład 2

Wszystkie produkty przeznaczone są do sprzedaży podmiotom gospodarczym. Charakterystyki produktów, w szczególności specyfikacje techniczne, są wiążące tylko na podstawie wyraźnie wyrażonej zgody. Ceny produktów są podawane na zapytanie.

Mitutoyo

Quick Scope ręczny serii QS-L

Seria 359

Ręczny Wizyjny System Pomiarowy doskonale nadaje się do obserwacji powierzchni różnego typu przedmiotów.
Quick Scope posiada następujące cechy:

- Rozdzielczość 0,1 µm oraz zakres osi Z 150 mm.
- Funkcja Power zoom umożliwia szybką i łatwą zmianę powiększenia.
- Dokładna regulacja oświetlenia umożliwia właściwy dobór oświetlenia dla mierzonej powierzchni.
- System szybkiego zwalniania blokady stołu umożliwia natychmiastowe przechodzenie od posuwu zgrubnego do dokładnego.
- Funkcja Quick Navigation umożliwia szybkie powtarzanie pomiarów.
- Funkcja ogniskowania automatycznego dostępna jest w modelach QS-L AFB.



QS-L 2010 Zoom AF

Modele QS-(E lub L) 2010 - Zakres : 200 x 100 x 150 mm

Typ	QS-L Zoom	QS-L Zoom AF
Nr	**359-710-1D**	**359-703D**
Model	QS-L2010ZB	QS-L2010ZAFB
Typ czujnika	Kolorowa kamera CMOS, 3 megapiksele	Kolorowa kamera CCD
AF (motoryczna oś Z)	-	Tak
Obiektyw	Typ Zoom	Typ Zoom
Powiększenie (system optyczny)	0,75X -> 5,25X	0,5X -> 3,5X
Powiększenie na ekranie (monitor 56cm / 22")	29X -> 202X	26X -> 180X
Pomiar w osi Z	Ręczny, obserwacja poziomu kontrastu na ekranie	Motoryczny z AF
Maks. obciążenie stołu kg	10	10
Waga kg	72	66

Modele QS-(E lub L) 3017 - Zakres : 300 x 170 x 150 mm

Typ	QS-L Zoom	QS-L Zoom AF
Nr	**359-711-1D**	**359-704D**
Model	QS-L3017ZB	QS-L3017ZAFB
Typ czujnika	Kolorowa kamera CMOS, 3 megapiksele	Kolorowa kamera CCD
AF (motoryczna oś Z)	-	Tak
Obiektyw	Typ Zoom	Typ Zoom
Powiększenie (system optyczny)	0,75X -> 5,25X	0,5X -> 3,5X
Powiększenie na ekranie (monitor 56cm / 22")	29X -> 202X	26X -> 180X
Pomiar w osi Z	Ręczny, obserwacja poziomu kontrastu na ekranie	Motoryczny z AF
Maks. obciążenie stołu kg	20	20
Waga kg	140	134

Specyfikacja techniczna

Dokładność[1]	$E_{1(x,y)}$= (2,5+2L/100) µm **L**=mierzona długość (mm) [1]Zgodnie z metodami inspekcji Mitutoyo
Oświetlenie	- Konturowe - Współosiowe - Pierścieniowe [2]

Wyposażenie specjalne

Nr	Opis
937179T.	Przełącznik nożny
12AAJ088.	Przełącznik nożny wzmocniony
02ATN695.	Wzorzec kalibracyjny w oprawce

Więcej informacji na temat wzorców kalibracyjnych patrz strona Wyposażenie optyczne dla Quick Scope / Quick Vision

Broszura Quick Scope dostępna na żądanie

Wszystkie produkty przeznaczone są do sprzedaży podmiotom gospodarczym. Charakterystyki produktów, w szczególności specyfikacje techniczne, są wiążące tylko na podstawie wyraźnie wyrażonej zgody. Ceny produktów są podawane na zapytanie.

Quick Scope ręczny serii QS-L

Modele QS-(E lub L) 4020 - Zakres : 400 x 200 x 150 mm

Typ	QS-L Zoom	QS-L Zoom AF
Nr	**359-712-1D**	**359-705D**
Model	QS-L4020ZB	QS-L4020ZAFB
Typ czujnika	Kolorowa kamera CMOS, 3 megapiksele	Kolorowa kamera CCD
AF (motoryczna oś Z)	-	Tak
Obiektyw	Typ Zoom	Typ Zoom
Powiększenie (system optyczny)	0,75X -> 5,25X	0,5X -> 3,5X
Powiększenie na ekranie (monitor 56cm / 22")	29X -> 202X	26X -> 180X
Pomiar w osi Z	Ręczny, obserwacja poziomu kontrastu na ekranie	Motoryczny z AF
Maks. obciążenie stołu kg	15	15
Waga kg	146	140

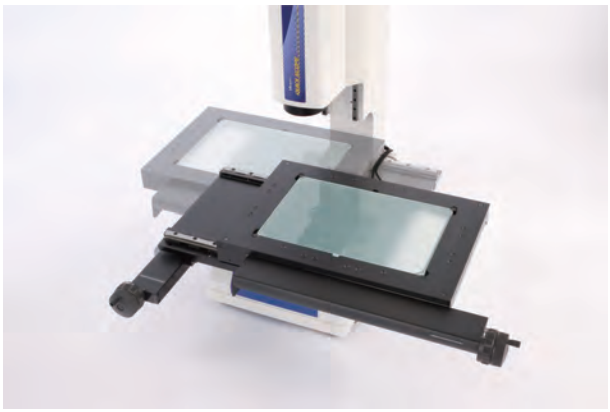

Stół z mechanizmem szybkiego zwalniania blokady

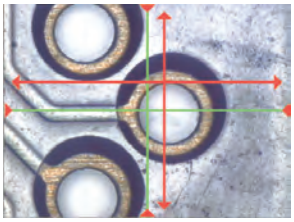



Nawigacja stołu ze wskazówkami dla pomiarów powtarzanych Krok 1: Nie w pozycji

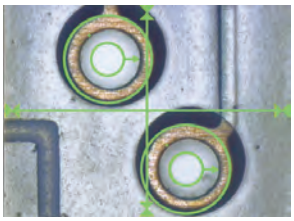



Nawigacja stołu ze wskazówkami dla pomiarów powtarzanych Krok 1: W pozycji

Wszystkie produkty przeznaczone są do sprzedaży podmiotom gospodarczym. Charakterystyki produktów, w szczególności specyfikacje techniczne, są wiążące tylko na podstawie wyraźnie wyrażonej zgody. Ceny produktów są podawane na zapytanie.

Mitutoyo

Quick Scope CNC serii QS

Seria 359

Wizyjny system pomiarowy CNC dla realizacji szerokiego zakresy zadań pomiarowych, posiadający następujące właściwości:

- Możliwość programowania nastaw oświetlenia powierzchni, oświetlenia przechodzącego (konturowego) oraz połączonego kablem światłowodowym pierścienia oświetlającego pozwalają użytkownikowi na dostosowanie oświetlenia QS do różnego rodzaju potrzeb pomiarowych.
- Pracujący w systemie Windows® program QSPAK jest łatwy w obsłudze i oferuje szeroki wachlarz możliwości pomiarów i analiz.
- Wśród oferowanych funkcji jest zmiana powiększenia, automatyczne ogniskowanie, powtarzanie pomiarów, wykrywanie krawędzi jednym kliknięciem, graficzna reprezentacja wyników pomiarów, 48 różnych makropoleceń oraz funkcja wyszukiwania kształtu kilku najczęściej spotykanych cech przedmiotu mierzonego.
- Stół pomiarowy może być sterowany za pomocą myszy lub opcjonalnego joysticka czy pulpitu sterowniczego.



QS-250 Zoom CNC

QS-250Z

Typ	QS-250 Zoom
Nr	**359-508-10Y**
Zakres (osie X, Y, Z) z głowicą wizyjną	200 x 250 x 100 mm
Dokładność[1]	$E_{1(x,y)}$= (2,5+0,6L/100) µm **L**=mierzona długość (mm)
Rozdzielczość µm	0,1
Typ czujnika	Kolorowa kamera CCD
Obiektyw	Typ Zoom
Powiększenie (system optyczny)	0,5X -> 3,5X
Powiększenie na ekranie (monitor 56cm / 22")	26X -> 180X
AF (motoryczna oś Z)	Tak
Pomiar w osi Z	Motoryczny z AF
Wymiary płyty szklanej [mm]	269 x 311 mm
Maks. obciążenie stołu kg	10
Waga kg	76

[1]Zgodnie metodami inspekcji Mitutoyo

Specyfikacja techniczna

Oświetlenie	- Konturowe - Współosiowe - Pierścieniowe

Wyposażenie specjalne

Nr	Opis
937179T.	Przełącznik nożny
12AAJ088.	Przełącznik nożny wzmocniony
02ATD415.	Joystick XYZ
02APW610.	Pulpit sterowniczy Control Box 2
02AKN020.	Wzorzec kalibracyjny

Więcej informacji na temat wzorców kalibracyjnych patrz strona
Wyposażenie optyczne dla Quick Scope / Quick Vision



Pulpit sterowniczy



Joystick XYZ



Broszura Quick Vision dostępna na żądanie

Wszystkie produkty przeznaczone są do sprzedaży podmiotom gospodarczym. Charakterystyki produktów, w szczególności specyfikacje techniczne, są wiążące tylko na podstawie wyraźnie wyrażonej zgody. Ceny produktów są podawane na zapytanie.

Oprogramowanie systemów Quick Scope

Specyfikacja techniczna

QIPAK Oprogramowanie dodatkowe (opcja)	MEASURLINK (patrz strona poświęcona programowi MeasurLink) QS CAD-IMPORT/EXPORT FORMTRACEPAK-AP(1) EASYPAG (tylko dla QS CNC)

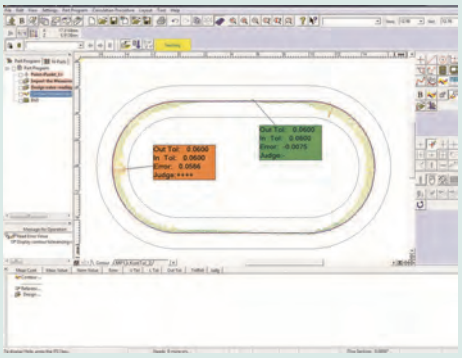

(1) FORMTRACEPAK-AP

Prosta i łatwa w użyciu analiza konturu 2D. Edycja raportów graficznych (geometria i skanowanie). Możliwość pomiaru przez porównanie. Więcej informacji w na stronach poświęconych programowi FORMTRACEPAK-AP.

QSPAK

- Łatwe w użyciu narzędzie do wykrywania krawędzi, uruchamiane pojedynczym kliknięciem myszy
- Szablony do porównań zarysów
- Przechwytywanie obrazu wideo
- Funkcja nawigacji dla maszyn CNC umożliwia skrócenie cyklu pomiarowego

Nr	Typ
QSPAK	Oprogramowanie dla systemów Quick Scope

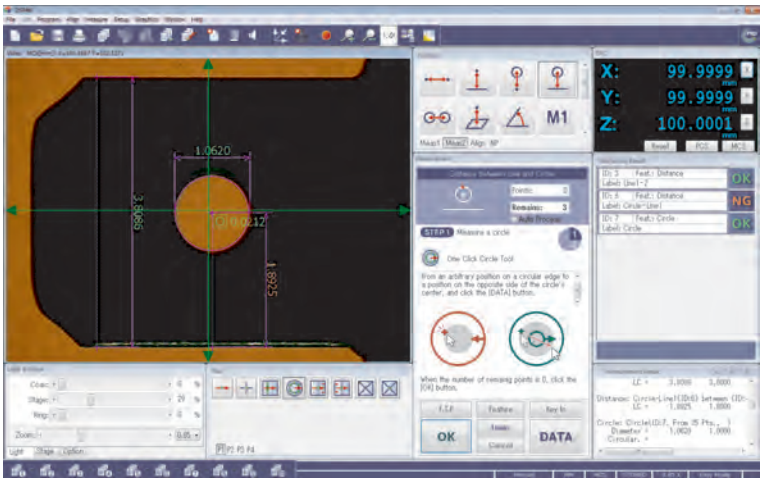

Ekran QSPAK: Tryb prosty

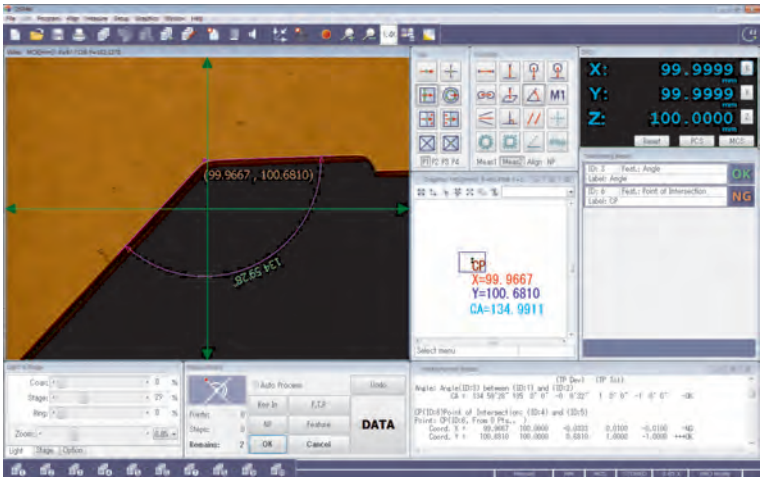

Ekran QSPAK: Tryb Pro

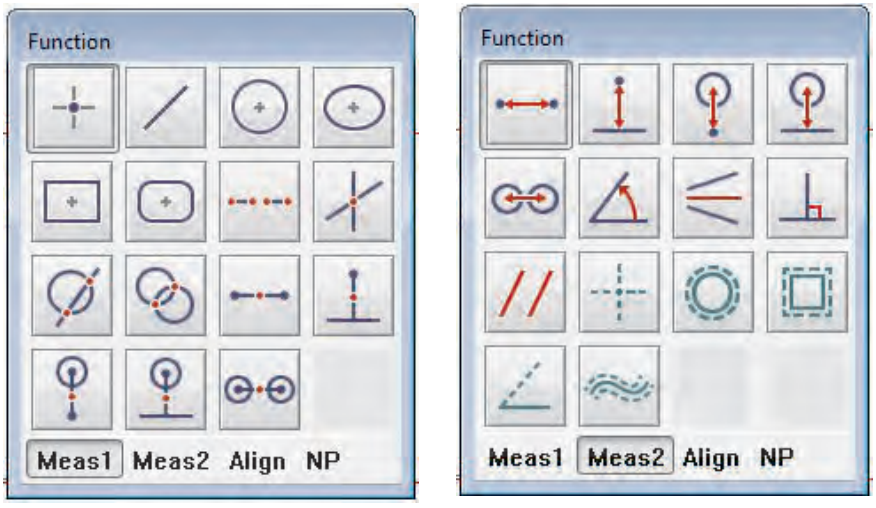

Polecania pomiarowe

Wszystkie produkty przeznaczone są do sprzedaży podmiotom gospodarczym. Charakterystyki produktów, w szczególności specyfikacje techniczne, są wiążące tylko na podstawie wyraźnie wyrażonej zgody. Ceny produktów są podawane na zapytanie.

Mitutoyo

Quick Vision serii ELF

Seria 363

Wizyjny System Pomiarowy CNC, który dzięki zwartej konstrukcji ze zintegrowanym sterownikiem jest idealny do instalacji w miejscach o ograniczonej przestrzeni.
Quick Vision ELF posiada następujące zalety:

- Ta seria urządzeń o niewielkich rozmiarach i pełnej funkcjonalności oferuje wiele opcji pomiaru dzięki zastosowaniu motorycznej głowicy rewolwerowej i pełnego zestawu oświetlenia, w tym także PRL.
- Funkcja Pattern focus, przy użyciu narzędzi auto ogniskowana (patrz QV Accel), umożliwia pomiary w osi Z na powierzchniach o niskim kontraście, przezroczystych czy lustrzanych.
- Specyfikacja dokładności zgodna z normą ISO 10360-7 (dostępna na żądanie).
- Ręczna kompensacja temperatury w standardzie.

Opcjonalna funkcja PFF (Punkty z ogniskowania)

- PFF poprawia funkcjonalność standardowych modeli QV o możliwość pomiaru topografii 3D.
- Nie jest wymagany żaden dodatkowy detektor.
- Wysoki zakres skanowania w osi Z, od 2,7 mm do 40,6 mm zależnie od stosowanego obiektywu i stosowania trybu szerokiego zakresu.



Quick Vision ELF 202 (QV-E202P1L)



Opcjonalna sonda dotykowa



Część do pomiaru z wykorzystaniem PFF

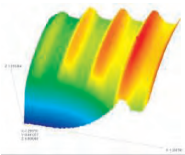

Analiza 3D pomiaru PFF

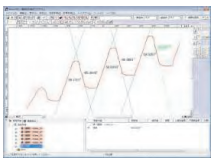

Analiza 2D pomiaru PFF

Typ	Quick Vision ELF 202 PRO
Nr	**363-107SY**
Model	QV-E202P1L-D

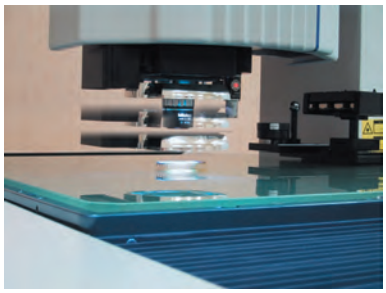

PRL = Programmable Ring Light - Programowalny pierścień oświetlający
Precyzyjne sterowanie kątem padania i kierunkiem światła zapewnia optymalne oświetlenie dla pomiaru. Kąt padania można dobierać od 30° do 80°. Ten typ oświetlenia jest szczególnie przydatny w uwydatnianiu krawędzi powierzchni pochylonych lub o bardzo małej wysokości. Oświetlenie dla każdego z kierunków może być sterowane niezależnie. Pomiar z uwydatnianiem krawędzi polega na oświetlaniu jej z jednej strony, co powoduje powstawanie cienia.

Specyfikacja techniczna

Zakres (osie X, Y, Z) z głowicą wizyjną	250 x 200 x 200 mm
Rozdzielczość	0,1 µm
Dokładność (1)	$E_{1(x,y)}$ = (2+0,3L/100) µm E_{1z} = (3+0,5L/100) µm L = długość pomiaru (mm) (1)Zgodnie z metodami inspekcji Mitutoyo
Oświetlenie (białe LED)	- Konturowe - Współosiowe - 4-dzielne pierścieniowe - PRL **(PRL : Programmable Ring Light)**
System zmiany powiększenia	Programowalna głowica rewolwerowa (PPT) 1X,2X,6X
Wymiary płyty szklanej	311 x 269 mm
Maks. obciążenie stołu	15 kg
Waga	205 kg

Specyfikacja uzupełniająca

Opcja fabryczna	**- Seria 364 (TP)** Opcjonalna sonda stykowa
Dodatkowe obiektywy	Patrz strona Wyposażenie optyczne dla Quick Scope / Quick Vision

Wyposażenie specjalne

Nr	Opis
02ATP623.	Stół stanowiskowy dla QV-ELF
02ATN695.	Wzorzec kalibracyjny w oprawce

Więcej informacji na temat wzorców kalibracyjnych patrz strona Wyposażenie optyczne dla Quick Scope / Quick Vision

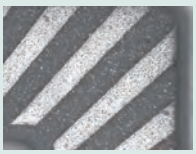

Powiększenie tubusu 1X oraz obiektywu 2,5X
Pole widzenia :
2,5 x 1,88 mm

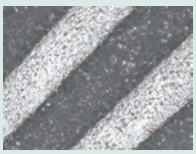

Powiększenie tubusu 2X oraz obiektywu 2,5X
Pole widzenia :
1,25 x 0,94 mm

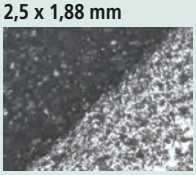

Powiększenie tubusu 6X i obiektywu 2,5X
Pole widzenia: 0,41 x 0,31 mm
Programowalna motoryczna głowica rewolwerowa (PPT-Programmable power turret) - 1X ; 2X ; 6X
Trzy wymienne soczewki tubusu zapewniają trzy ustawienia powiększenia przy stosowaniu tego samego obiektywu. Zmiana powiększenia w tak szerokim zakresie zapewnia możliwość wykonywania różnych typów pomiarów.

Broszura Quick Vision dostępna na żądanie

Zeskanuj kod QR urządzeniem mobilnym i oglądaj na YouTube filmy z naszymi produktami.

Wszystkie produkty przeznaczone są do sprzedaży podmiotom gospodarczym. Charakterystyki produktów, w szczególności specyfikacje techniczne, są wiążące tylko na podstawie wyraźnie wyrażonej zgody. Ceny produktów są podawane na zapytanie.

Quick Vision serii APEX / HYPER

Seria 363

Ten Wizyjny System Pomiarowy CNC to wolnostojąca wizyjna maszyna pomiarowa, posiadająca następujące zalety:

- Programowalne współosiowe i od stołu oświetlenie LED.
- Programowalne 4-częściowe, oświetlenie pierścieniowe LED.
- Ogniskowanie projekcyjne "Pattern focus".
- Specyfikacja dokładności spełniająca wymagania normy ISO 10360-7 (na żądanie).
- Kompensacja temperatury w standardzie.

Opcjonalna funkcja PFF (Punkty z ogniskowania)

- PFF poprawia funkcjonalność standardowych modeli QV o możliwość pomiaru topografii 3D.
- Nie jest wymagany żaden dodatkowy detektor.
- Wysoki zakres skanowania w osi Z, od 2,7 mm do 40,6 mm zależnie od stosowanego obiektywu i stosowania trybu szerokiego zakresu.

Specyfikacja techniczna

Oświetlenie	**Białe LED:** - Konturowe - Współosiowe - Czterodzielny pierścień PRL PRL: Szczegóły, patrz strona poświęcona QV-ELF)
System zmiany powiększenia	Programowalna głowica rewolwerowa (PPT) 1X, 2X, 6X
Typ detektora	**Modele QV PRO:** Wysokiej czułości czarno-biała kamera CCD **Modele QV PRO3:** Wysokiej czułości kolorowa kamera CCD
Opcja fabryczna	**Dla QV APEX i QV HYPER:** **- TAF** Auto ogniskowanie ze śledzeniem **- Series 364 (TP)** Opcja sondy stukowej Szczegóły patrz strona z wyposażeniem Quick Vision **Dla QV APEX:** **- Modele PRO 3** Kolorowa kamera CCD
Dodatkowe obiektywy	Patrz strona Wyposażenie optyczne dla Quick Scope / Quick Vision

Wyposażenie specjalne

Nr	Opis
Stoły stanowiskowe	
02ATN332.	Stojak dla QV-302
02ATN333.	Stojak dla QV-404
02ATN334.	Stojak dla QV-606
Wzorce kalibracyjne	
02ATN695.	Wzorzec kalibracyjny w oprawce

Więcej informacji na temat wzorców kalibracyjnych patrz strona Wyposażenie optyczne dla Quick Scope / Quick Vision

Patrz broszura Quick Vision



Quick Vision Apex 302 PRO

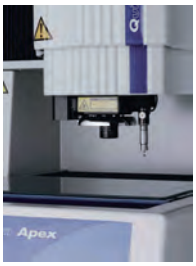

Opcjonalna sonda dotykowa



Część do pomiaru z wykorzystaniem PFF

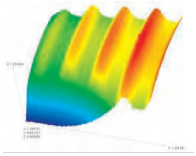

Analiza 3D pomiaru PFF

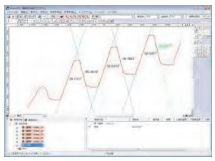

Analiza 2D pomiaru PFF

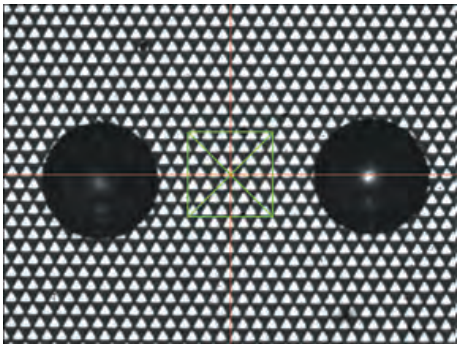

Narzędzie Auto ogniskowanie: typ Pattern Focus Ogniskowanie na wzorze (narzędzie do ogniskowania na powierzchniach trudnych takich jak lustra, powierzchnie polerowane, przezroczyste szkło).

Wszystkie produkty przeznaczone są do sprzedaży podmiotom gospodarczym. Charakterystyki produktów, w szczególności specyfikacje techniczne, są wiążące tylko na podstawie wyraźnie wyrażonej zgody. Ceny produktów są podawane na zapytanie.

Mitutoyo

Quick Vision serii APEX / HYPER

Seria 363

Quick Vision 302
Zakres : 300 x 200 x 200 mm

Typ	Quick Vision APEX 302 PRO	Quick Vision APEX 302 PRO3	Quick Vision HYPER 302 PRO
Nr	**363-170SY**	**363-171Y**	**363-173SY**
Model	QV-X302P1L-C	QV-X302P3N-D	QV-H302P1L-D
Rozdzielczość µm	0,1	0,1	0,02
Dokładność[1]	$E_{1(x, y)} = (1,5+0,3L/100)$ $E_{1(z)} = (1,5+0,4L/100)$ $E_{2(xy)} = (2+0,4L/100)$	$E_{1(x, y)} = (1,5+0,3L/100)$ $E_{1(z)} = (1,5+0,4L/100)$ $E_{2(xy)} = (2+0,4L/100)$	$E_{1(x, y)} = (0,8+0,2L/100)$ $E_{1(z)} = (1,5+0,2L/100)$ $E_{2(xy)} = (1,4+0,3L/100)$
Maks. obciążenie stołu kg	20	20	15
Waga kg	360	360	360

[1] Zgodnie z metodami kontroli Mitutoyo **L** = długość pomiaru (mm)

Quick Vision 404
Zakres : 400 x 400 x 250 mm

Typ	Quick Vision APEX 404 PRO	Quick Vision APEX 404 PRO3	Quick Vision HYPER 404 PRO
Nr	**363-180SY**	**363-181Y**	**363-183SY**
Model	QV-X404P1L-D	QV-X404P3L-D	QV-H404P1L-D
Rozdzielczość µm	0,1	0,1	0,02
Dokładność[1]	$E_{1(x, y)} = (1,5+0,3L/100)$ $E_{1(z)} = (1,5+0,4L/100)$ $E_{2(xy)} = (2+0,4L/100)$	$E_{1(x, y)} = (1,5+0,3L/100)$ $E_{1(z)} = (1,5+0,4L/100)$ $E_{2(xy)} = (2+0,4L/100)$	$E_{1(x, y)} = (0,8+0,2L/100)$ $E_{1(z)} = (1,5+0,2L/100)$ $E_{2(xy)} = (1,4+0,3L/100)$
Maks. obciążenie stołu kg	40	40	30
Waga kg	579	579	579

[1] Zgodnie z metodami kontroli Mitutoyo **L** = długość pomiaru (mm)

Quick Vision 606
Zakres : 600 x 650 x 250 mm

Typ	Quick Vision APEX 606 PRO	Quick Vision APEX 606 PRO3	Quick Vision HYPER 606 PRO
Nr	**363-190SY**	**363-191Y**	**363-193SY**
Model	QV-X606P1L-D	QV-X606P3L-D	QV-H606P1L-D
Rozdzielczość µm	0,1	0,1	0,02
Dokładność[1]	$E_{1(x, y)} = (1,5+0,3L/100)$ $E_{1(z)} = (1,5+0,4L/100)$ $E_{2(xy)} = (2+0,4L/100)$	$E_{1(x, y)} = (1,5+0,3L/100)$ $E_{1(z)} = (1,5+0,4L/100)$ $E_{2(xy)} = (2+0,4L/100)$	$E_{1(x, y)} = (0,8+0,2L/100)$ $E_{1(z)} = (1,5+0,2L/100)$ $E_{2(xy)} = (1,4+0,3L/100)$
Maks. obciążenie stołu kg	50	50	40
Waga kg	1450	1450	1450

[1] Zgodnie z metodami kontroli Mitutoyo **L** = długość pomiaru (mm)



Quick Vision Apex 606 PRO

Broszura Quick Vision dostępna na żądanie

Zeskanuj kod QR swoim urządzeniem mobilnym i oglądaj na kanale YouTube filmy z naszymi produktami.

Wszystkie produkty przeznaczone są do sprzedaży podmiotom gospodarczym. Charakterystyki produktów, w szczególności specyfikacje techniczne, są wiążące tylko na podstawie wyraźnie wyrażonej zgody. Ceny produktów są podawane na zapytanie.

Quick Vision serii STREAM PLUS

Seria 363

Wizyjny system Pomiarowy CNC do pomiarów z szybkością błyskawicy.
Quick Vision Stream Plus posiada następujące zalety:

- Pomiary wyrobów w trybie non-stop dzięki nowoczesnym rozwiązaniom w dziedzinie technik oświetlenia.
- Łącząc zalety czterokolorowego i stroboskopowego oświetlenia Quick Vision Stream Plus przechwytuje i przetwarza wszystkie obrazy mierzonego przedmiotu wymagane dla realizacji dokładnego i szybkiego pomiaru.

Specyfikacja techniczna

Rozdzielczość	0,1 µm
Kamera CCD	Wysokiej czułości czarno-biała kamera CCD z progresywnym skanowaniem
Dokładność (1)	$E_{1(x,y)}$ = (1,5+0,3L/100) µm E_{1z} = (1,5+0,4L/100) µm $E_{2(xy)}$ = (2+0,4L/100) µm L = długość pomiaru (mm) (1)Zgodnie z metodami inspekcji Mitutoyo
Oświetlenie	Wysokiej jasności LED (oświetlenie stroboskopowe i ciągłe, przełączane) : - Konturowe (Niebieskie) - Współosiowe (RGB i Białe) - 4-częściowy pierścień PRL (RGB i białe) **(PRL : patrz strony QV-ELF)** Funkcja Pattern focus **(Pattern focus : patrz strona QV-ACCEL)**

Specyfikacja uzupełniająca

Opcja fabryczna	**- Auto ogniskowanie ze śledzeniem (LAF)** (Szczegóły, patrz wyposażenie Quick Vision)
Dodatkowe obiektywy	Patrz strona Wyposażenie optyczne dla Quick Scope / Quick Vision

Wyposażenie specjalne

Nr	Opis
Stojaki maszynowe	
02ATN332.	Stojak dla QV-302
02ATN333.	Stojak dla QV-404
02ATN334.	Stojak dla QV-606
Wzorce kalibracyjne	
02ATN695.	Wzorzec kalibracyjny w oprawce

Więcej informacji na temat wzorców kalibracyjnych patrz strona Wyposażenie optyczne dla Quick Scope / Quick Vision



Wizyjny pomiar w trybie non-stop

Patrz broszura Quick Vision

Zeskanuj kod QR swoim urządzeniem mobilnym i oglądaj na kanale YouTube filmy z naszymi produktami.



Quick Vision STREAM PLUS 606 PRO

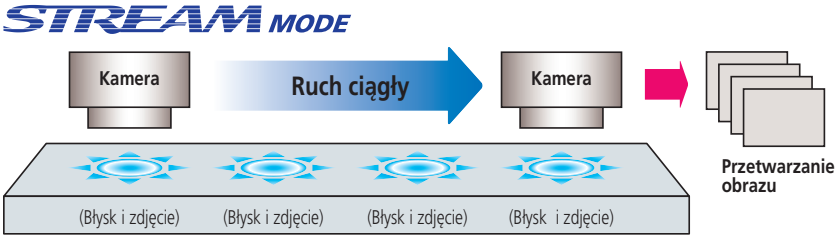

Tryb STREAM

- Tryb pomiaru non-stop wizyjnego systemu pomiarowego nosi nazwę STREAM.

Typ	Quick Vision STREAM PLUS 302	Quick Vision STREAM PLUS 404	Quick Vision STREAM PLUS 606
Nr	**363-172Y**	**363-182Y**	**363-192Y**
Model	QV-X302P1S-D	QV-X404P1S-D	QV-X606P1S-D
Zakres (osie X, Y, Z) z głowicą wizyjną	300 x 200 x 200 mm	400 x 400 x 250 mm	600 x 650 x 250 mm
Maks. prędkość pomiaru	40 mm/s	40 mm/s	40 mm/s
Maks szybkość napędu (osie X, Y, Z)	300 mm/s	**XY :** 400 mm/s **Z :** 300 mm/s	**XY :** 400 mm/s **Z :** 300 mm/s

Pozostałe cechy są identyczne z cechami serii QV-APEX

Wszystkie produkty przeznaczone są do sprzedaży podmiotom gospodarczym. Charakterystyki produktów, w szczególności specyfikacje techniczne, są wiążące tylko na podstawie wyraźnie wyrażonej zgody. Ceny produktów są podawane na zapytanie.

Mitutoyo

Quick Vision serii ACCEL

Seria 363

Wizyjny system pomiarowy CNC o konstrukcji z ruchomym portalem.
Quick Vision ACCEL posiada następujące cechy:

- Konstrukcja z ruchomym portalem eliminuje potrzebę stosowania ruchomego stołu. Ta cecha upraszcza konstrukcję systemu mocowania przedmiotu, co w znacznym stopniu skraca czas poświęcany na przygotowanie pomiaru.
- System dostaraczany ze stojakiem stanowiskowym.
- Opcjonalna funkcja PFF umożliwia pomiary topografii 3D.
- Opcje fabryczne : System automatycznego ogniskowania ze śledzeniem (TAF - Laser Auto Focus), Sonda dotykowa (TP).

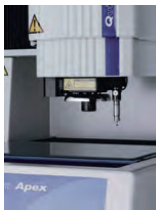

Sonda dotykowa, opcja



Quick Vision ACCEL 1212 PRO3

Model PRO	QV ACCEL 808 PRO	QV ACCEL 1010 PRO	QV ACCEL 1212 PRO	QV ACCEL 1517 PRO3
Nr	**363-315Y**	**363-335Y**	**363-355Y**	**363-375Y**
Model PRO3	QV ACCEL 808 PRO3	QV ACCEL 1010 PRO3	QV ACCEL 1212 PRO3	QV ACCEL 1517 PRO3
Nr	**363-316Y**	**363-336Y**	**363-356Y**	**363-376Y**
Zakres (osie X, Y, Z) z głowicą wizyjną	800 x 800 x 150 mm	1000 x 1000 x 150 mm	1250 x 1250 x 100 mm	1500 x 1750 x 100 mm
Maks prędkość przejazdu w osiach X, Y mm/s	400	400	300	300
Dokładność E1(x,y)[3]	(1,5+0,3L/100) µm	(1,5+0,3L/100) µm	(2,2+0,3L/100) µm	(2,2+ 0,3L/100) µm
Wymiary płyty szklanej [mm]	883 x 958	1186 x 1186 mm	1440 x 1440 mm	1714 x 1968 mm
Maks. obciążenie stołu kg	10	30	30	30
Waga kg	2050	2950	3600	4500

[3] Zgodnie z metodami kontroli Mitutoyo **L** = długość pomiaru (mm)
Opis modeli PRO i PRO3, patrz seria QV-APEX

Specyfikacja techniczna

Rozdzielczość	0,1 мкм
Wysokiej czułości kamera CCD	**Modele PRO** : Czarno-biała **Modele PRO3** : Kolorowa
Kontur oświetlenie	**Modele PRO** : Białe LED **Modele PRO3** : Białe LED
Oświetlenie współosiowe	**Modele PRO** : Białe LED **Modele PRO3** : Białe LED
Oświetlenie[2] czteroczęściowe PRL	**Modele PRO** : Białe LED **Modele PRO3** : Białe LED **(1) PRL : patrz strona QV-ELF**
Ogniskowanie projekcyjne [1]	**(2) Patrz ilustracja poniżej**
System zmiany powiększenia	Programowalna głowica rewolwerowa (PPT) 1X ; 2X ; 6X

Specyfikacja uzupełniająca

Dodatkowe obiektywy	Patrz strona Wyposażenie optyczne dla Quick Scope / Quick Vision
Opcja fabryczna	**- Sonda dotykowa (TP)** Seria 364 **- Autoogniskowanie ze śledzeniem (TAF)** Patrz wyposażenie Quick Vision

Wyposażenie specjalne

Nr	Opis
02ATN695.	Wzorzec kalibracyjny w oprawce

Więcej informacji na temat wzorców kalibracyjnych patrz strona Wyposażenie optyczne dla Quick Scope / Quick Vision

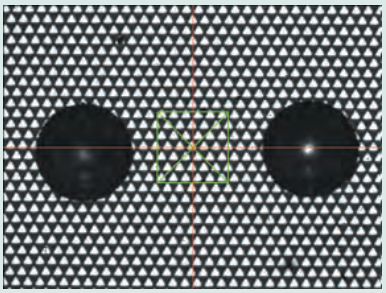

Funkcja Autoogniskowanie : typu Pattern Focus (ogniskowanie projekcyjne na powierzchniach trudnych, takich jak powierzchnie luster czy polerowanego szkła).

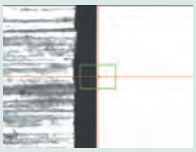

Funkcja Autoogniskowanie: Typ Na krawędzi

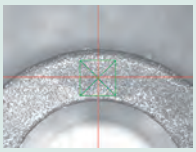

Funkcja Autoogniskowanie: Typ Na powierzchni

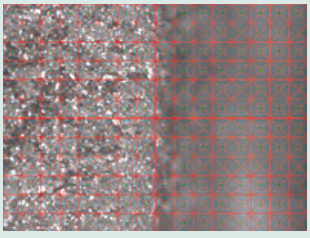

Funkcja Autoogniskowanie : Wielopunktowe

Broszura Qiuc Vision dostępna na żądanie

Wszystkie produkty przeznaczone są do sprzedaży podmiotom gospodarczym. Charakterystyki produktów, w szczególności specyfikacje techniczne, są wiążące tylko na podstawie wyraźnie wyrażonej zgody. Ceny produktów są podawane na zapytanie.

Quick Vision ULTRA

Seria 363

Ultra wysokiej precyzji Wizyjny System Pomiarowy CNC o następujących zaletach:

- Dzięki zastosowaniu precyzyjnego liniowego systemu prowadnic na łożyskach powietrznych zmaksymalizowano liniowość przemieszczenia osiowego.
- We wszystkich osiach zastosowano wysokiej rozdzielczości (0,01 µm) liniały, wytwarzane w ultra precyzyjnym laboratorium położonym 11 m pod powierzchnią ziemi.
- Liniały wyprodukowano ze szkła o prawdziwie zerowym współczynniku rozszerzalności temperaturowej, co minimalizuje zmiany dokładności wywołane zmianami temperatury.
- W celu osiągnięcia optymalnej sztywności/współczynnika wagi połączonych z doskonałą, z punktu widzenia prostoliniowości/prostopadłości osi stabilnością geometryczną przy zmianach temperatury, przy tworzeniu konstrukcji bazowej wykorzystano Metodzie Elementów Skończonych.
- Specyfikacja dokładności spełniająca wymagania normy ISO 10360-7 (na żądanie).
- Możliwość wykonywania pomiarów topogrfii 3D dzięki opcjonalnej funkcji PFF.

Specyfikacja uzupełniająca

Opcja fabryczna	**- Automatyczne ogniskowanie ze śledzeniem (TAF)** Patrz strona z wyposażeniem dla Quick Vision
Dodatkowe obiektywy	Patrz strona Wyposażenie optyczne dla Quick Scope / Quick Vision

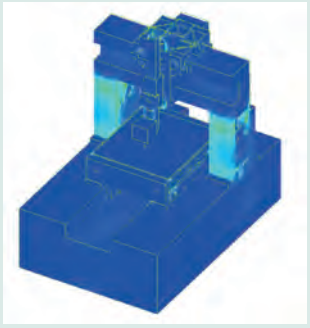

Dzięki analizie FEM (Metoda Elementów Skończonych) konstrukcji bazowej Quick Vision Ultra określono położenie belek i żeber usztywniających zapewniających optymalną sztywnośc struktury.



Ultra-precyzyjna produkcja liniałów 11 m pod ziemią



Ultra wysokiej precyzji liniał ze szkła krystalicznego o prawie zerowym współczynniku rozszerzalności termicznej.

Quick Vision Ultra wyposażony jest w liniały ze szkła krystalicznego o rozdzielczości 0,01 µm i współczynniku rozszerzalności termicznej 0,08 x 10^{-6}/K. Ta praktycznie zerowa wartość współczynnika rozszerzalności oznacza, że w Quick Vision Ultra zminimalizowano wpływ zmian temperatury na dokładność.

Broszura Quick Vision dostępna na żądanie



Quick Vision ULTRA 404 PRO

Typ	Quick Vision ULTRA 404 PRO
Nr	**363-518SY**
Model	QV-U404P1N-D
Zakres (osie X, Y, Z) z głowicą wizyjną	400 x 400 x 200 mm
Dokładność (1)	- $E_{1(x,y)}$ = (0,25+0,1L/100) µm - E_{1z} = (1,5+0,2L/100) µm - $E_{2(xy)}$ = (0,5+0,2L/100) µm **L** = długość pomiaru (mm)
Rozdzielczość µm	0,01
System zmiany powiększenia	Programowalna głowica rewolwerowa (PPT) 1X ; 2X ; 6X
Wymiary (S x G x W) (2) mm	1172 x 1735 x 1910
Kamera CCD	Wysokiej czułości czarno-biała kamera CCD
Maks szybkość napędu (osie X, Y, Z)	150 mm/s
Oświetlenie	Halogenowe (Światło zimne dzięki zastosowaniu kabla światłowodowego) - Konturowe - Współosiowe - Projekcyjne - Pattern focus **(Pattern focus : patrz strona QV-ACCEL)** - 4-częściowy pierścień PRL **(PRL : patrz strona QV-ELF)**
Maks obciążenie stołu [kg]	40
Wymiary płyty szklanej [mm]	493 x 551
Waga (2) kg	2150

(1) Zgodnie z metodami kontroli Mitutoyo
(2) Łącznie ze stojakiem

Wszystkie produkty przeznaczone są do sprzedaży podmiotom gospodarczym. Charakterystyki produktów, w szczególności specyfikacje techniczne, są wiążące tylko na podstawie wyraźnie wyrażonej zgody. Ceny produktów są podawane na zapytanie.

Mitutoyo

Seria Quick Vision HYBRID Typ 1

Seria 365 - Wizyjny System Pomiarowy CNC

System Quick Vision Hybrid Typu 1 to wielodetektorowa wizyjna maszyna pomiarowa CNC posiadająca następujące cechy:

- Umożliwia pomiary wizyjne za pomocą kamery CCD oraz szybkiego skanera laserowego poprzez równoległe stosowanie modułu pomiaru wizyjnego z bezdotykowym systemem pomiaru przemieszczenia.
- Metoda ogniskowania punktowego minimalizuje wpływ różnic współczynnika odbicia światła od powierzchni oraz zapewnia wysoką powtarzalność pomiarów.
- Pomiar dokonywany jest metodą podwójnego otworu (mniejsza kierunkowość).



Quick Vision H1 APEX 404 PRO



System Quick Vision Hybrid - Typ 1

System skanera laserowego serii Quick Vision Hybrid dodaje możliwość uzyskania profili powierzchni 3D. Sonda laserowa z liniałem Laser Holoscale o rozdzielczości 0.01 µm wykonuje ciągłe skanowanie powierzchni przedmiotu gromadząc współrzędne umożliwiające analizę zarysu powierzchni, wyszukiwanie punktów szczytowych, etc. W celu wyeliminowania wpływu koloru czy współczynnika odbicia powierzchni na pomiar zastosowano metodę podwójnego otworu.

Dostępny dla modeli Quick Vision APEX ; Quick Vision STREAM PLUS ; Quick Vision HYPER and Quick Vision ACCEL.

Specyfikacja techniczna

Opcja fabryczna	**- Kolorowa kamera CCD** Modele QV PRO 3

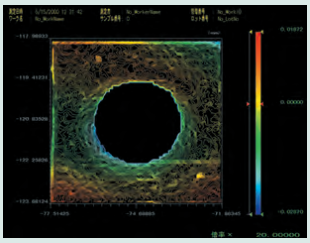

Analiza krzywych (MSHAPE-QV)
Przedstawianie linii konturów 2D / 3D
Przedstawianie niefiltrowanych profili 2D / 3D
Wykres cieniowy
Analiza powierzchni zakrzywionych
Analiza profili niefiltrowanych, itp.

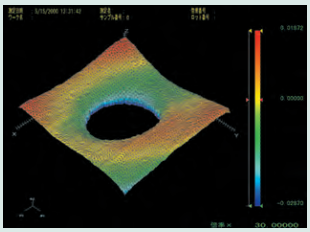

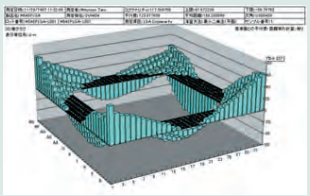

Przetwarzanie danych (QV Graph)
Wykres paskowy 3D
Wykres powierzchni 3D
Widok ciągłego przekroju 2D

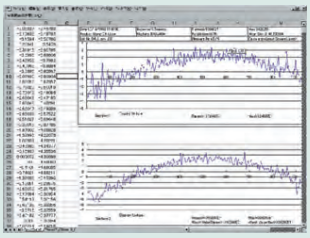

Broszura Quick Vision dostępna na żądanie

Wszystkie produkty przeznaczone są do sprzedaży podmiotom gospodarczym. Charakterystyki produktów, w szczególności specyfikacje techniczne, są wiążące tylko na podstawie wyraźnie wyrażonej zgody. Ceny produktów są podawane na zapytanie.

Seria Quick Vision HYBRID Typ 1

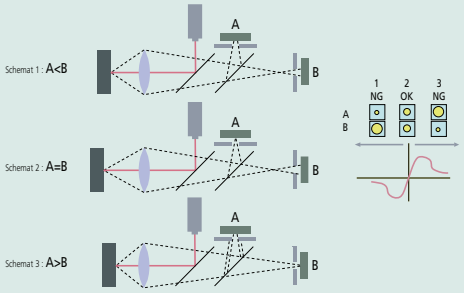

QV-Hybrid Typu 1 : Metoda pomiaru laserowego, metoda podwójnego otworu

Seria 365 - Wizyjny System Pomiarowy CNC

Oparty na QV Accel

Dokładność przy stosowaniu detektora wizyjnego takiego jak standardowy dla Quick Vision ACCEL
Dokładność $E_{1(z)}$ przy stosowaniu bezdotykowego czujnika przemieszcznia: QV ACCEL 808 oraz 1010 (2,5+0,4L/100) µm
QV ACCEL 1212 oraz 1517 (3,5+0,5L/100) µm (1)

Typ	Quick Vision H1 ACCEL 808	Quick Vision H1 ACCEL 1010	Quick Vision H1 ACCEL 1212	Quick Vision H1 ACCEL 1517
Nr	**365-315Y**	**365-335Y**	**365-355Y**	**365-375Y**
Model	QVH1-A808P1L-C	QVH1-A1010P1L-C	QVH1-A1212P1L-C	QVH1-A1517P1L-C
Zakres - Wizyjny	800 x 800 x 150 mm	1000 x 1000 x 150 mm	1250 x 1250 x 100 mm	1500 x 1750 x 100 mm
Zakres - Bezdotykowy detektor przemieszczenia (Typu 1)	680 x 800 x 150 mm	880 x 1000 x 150 mm	1130 x 1250 x 100 mm	1380 x 1750 x 100 mm

Oparty na Quick Vision APEX

Dokładność przy stosowaniu detektora wizyjnego takiego jak standardowy dla Quick Vision APEX
Dokładność $E_{1(z)}$ przy stosowaniu bezdotykowego czujnika przemieszczenia: (1,5+0,4L/100) µm (1)

Typ	Quick Vision H1 APEX 302	Quick Vision H1 APEX 404	Quick Vision H1 APEX 606
Nr	**365-170SY**	**365-180SY**	**365-190SY**
Model	QVH1-X302P1L-D	QVH1-X404P1L-D	QVH1-X606P1L-D
Zakres - Wizyjny	300 x 200 x 200 mm	400 x 400 x 250 mm	600 x 650 x 250 mm
Zakres - Bezdotykowy detektor przemieszczenia (Typu 1)	180 x 200 x 200 mm	280 x 400 x 250 mm	480 x 650 x 250 mm

Oparty na Quick Vision HYPER

Dokładność przy stosowaniu detektora wizyjnego takiego jak standardowy dla Quick Vision HYPER
Dokładność $E_{1(z)}$ przy stosowaniu bezdotykowego czujnika przemieszczenia: (1,5+0,2L/100) µm(1)

Typ	Quick Vision H1 HYPER 302	Quick Vision H1 HYPER 404	Quick Vision H1 HYPER 606
Nr	**365-173SY**	**365-183SY**	**365-193Y**
Model	QVH1-H302P1L-D	QVH1-H404P1L-D	QVH1-H606P1L-D
Zakres - Wizyjny	300 x 200 x 200 mm	400 x 400 x 250 mm	600 x 650 x 250 mm
Zakres - Bezdotykowy detektor przemieszczenia (Typu 1)	180 x 200 x 200 mm	280 x 400 x 250 mm	480 x 650 x 250 mm

Oparty na Quick Vision STREAM PLUS

Dokładność przy stosowaniu detektora wizyjnego takiego jak standardowy dla Quick Vision STREAM PLUS
Dokładność $E_{1(z)}$ przy stosowaniu bezdotykowego czujnika przemieszczenia: (1,5 0,4L/100) µm (1)

Typ	Quick Vision H1 STREAM PLUS 302	Quick Vision H1 STREAM PLUS 404	Quick Vision H1 STREAM PLUS 606
Nr	**365-172Y**	**365-182Y**	**365-192Y**
Model	QVH1-X302P1S-D	QVH1-X404P1S-D	QVH1-X606P1S-D
Zakres - Wizyjny	300 x 200 x 200 mm	400 x 400 x 250 mm	600 x 650 x 250 mm
Zakres - Bezdotykowy detektor przemieszczenia (Typu 1)	180 x 200 x 200 mm	280 x 400 x 250 mm	480 x 650 x 250 mm

Inne cechy podobnie jak w odpowiednich modelach serii QV
(1) Zgodnie z metodami kontroli Mitutoyo
L = długość mierzona (mm)

Wszystkie produkty przeznaczone są do sprzedaży podmiotom gospodarczym. Charakterystyki produktów, w szczególności specyfikacje techniczne, są wiążące tylko na podstawie wyraźnie wyrażonej zgody. Ceny produktów są podawane na zapytanie.

Mitutoyo

Quick Vision typu HYBRID serii 4

Seria 365 - Wizyjny System Pomiarowy CNC

- Quick Vision HYBRID typu 4 to wielodetektorowa maszyna pomiarowa umożliwiająca pomiary topografii powierzchni i grubości obiektów przezroczystych.
- Zakres pomiarowy laserowego detektora skaningowego 0-1200 µm.
- Wydajny nawet przy dużych kątach pochylenia zarówno powierzchni odbijających i rozpraszających. Maksymalny mierzalny kąt pochylenia : ±80° (powierzchnia rozpraszająca).
- Wysoka rozdzielczość i wysoka dokładność pomiaru wysokości dzięki zastosowaniu falowej metody konfokalnej wykorzystującej zjawisko osiowej aberracji chromatycznej.
- Automatyczna regulacja jasności zapewnia wiarygodne pomiary nawet przy zmianach współczynnika odbicia mierzonej powierzchni podczas pomiarów.



Quick Vision H4 HYPER 606 PRO

1: Oparty na QV APEX

Dokładność przy stosowaniu detektora wizyjnego: Taka jak standardowego Quick Vision APEX

Dokładność $E_{1(z)}$ przy stosowaniu bezdotykowego czujnika przemieszczenia: (1,5+0,4L/100) µm(1)

Typ	Quick Vision H4 APEX 302	Quick Vision H4 APEX 404	Quick Vision H4 APEX 606
Nr	**365-413SY**	**365-433SY**	**365-453SY**
Model	QVH4A-X302P1L-D	QVH4A-X404P1L-D	QVH4A-X606P1L-D
Zakres (osie X, Y, Z) z głowicą wizyjną	300 x 200 x 200 mm	400 x 400 x 250 mm	600 x 650 x 250 mm
Zakres - Przemieszczenie detektora bezdotykowego (Typ 4)	176 x 200 x 200 mm	276 x 400 x 250 mm	476 x 650 x 250 mm

2: Oparty na QV STREAM PLUS

Dokładność przy stosowaniu detektora wizyjnego takiego jak standardowy dla Quick Vision STREAM PLUS

Dokładność $E_{1(z)}$ przy stosowaniu bezdotykowego czujnika przemieszczenia: (1,5+0,4L/100) µm(1)

Typ	Quick Vision H4 STREAM PLUS 302	Quick Vision H4 STREAM PLUS 404	Quick Vision H4 STREAM PLUS 606
Nr	**365-415Y**	**365-435Y**	**365-455Y**
Model	QVH4A-X302P1S-D	QVH4A-X404P1S-D	QVH4A-X606P1S-D
Zakres (osie X, Y, Z) z głowicą wizyjną	300 x 200 x 200 mm	400 x 400 x 250 mm	600 x 650 x 250 mm
Zakres - Przemieszczenie detektora bezdotykowego (Typ 4)	176 x 200 x 200 mm	276 x 400 x 250 mm	476 x 650 x 250 mm

3: Oparty na QV Hyper

Dokładność przy stosowaniu detektora wizyjnego takiego jak standardowy dla Quick Vision HYPER

Dokładność $E_{1(z)}$ przy stosowaniu bezdotykowego czujnika przemieszczenia: (1,5+0,2L/100) µm(1)

Typ	Quick Vision H4 HYPER 302	Quick Vision H4 HYPER 404	Quick Vision H4 HYPER 606
Nr	**365-416SY**	**365-436SY**	**365-456SY**
Model	QVH4A-H302P1L-D	QVH4A-H404P1L-D	QVH4A-H606P1L-D
Zakres (osie X, Y, Z) z głowicą wizyjną	300 x 200 x 200 mm	400 x 400 x 250 mm	600 x 650 x 250 mm
Zakres - Przemieszczenie detektora bezdotykowego (Typ 4)	176 x 200 x 200 mm	276 x 400 x 250 mm	476 x 650 x 250 mm

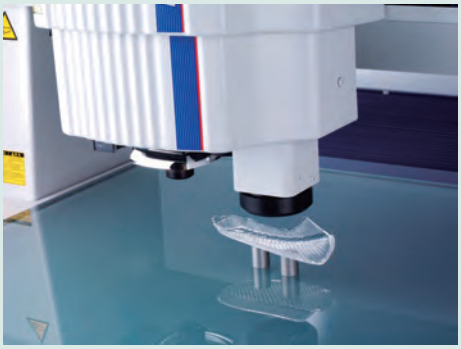

System Hybrid Typu 4

Quick Vision Hybrid typu 4 jest maszyną umożliwiającą pomiar wizyjny kamerą CCD oraz wysokiej szybkości skaning bezstykowym czujnikiem przemieszczenia.

Detektor CPS systemu Hybrid Typ 4 dostępny jest dla modeli Quick Vision Apex/Hyper oraz Quick Vision Stream Plus.

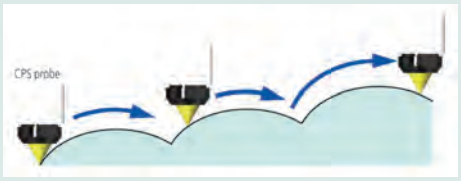

Pomiar skanujący z automatycznym przemieszczaniem w osi Z



Analiza kształtu wypraski z tworzywa sztucznego o nachylonej powierzchni.

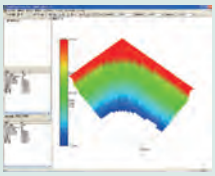

Widok z wypełnieniem kolorem

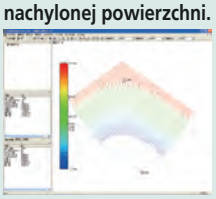

Widok z uwydatniemiem kształtu

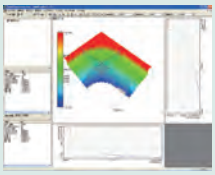

Wyodrębnienie przekroju arbitralnego

Wszystkie produkty przeznaczone są do sprzedaży podmiotom gospodarczym. Charakterystyki produktów, w szczególności specyfikacje techniczne, są wiążące tylko na podstawie wyraźnie wyrażonej zgody. Ceny produktów są podawane na zapytanie.

Interferometr Światła Białego Quick Vision

Seria 363

- Połączenie pomiaru bezstykowego w systemie wizyjnym z interferometrem światła białego (WLI)
- Łatwe bazowanie i pozycjonowanie przy użyciu sensora wizyjnego
- Pełna funkcjonalność systemu wizyjnego z oprogramowaniem QVPAK
- Rozszerzona funkcjonalność dzięki systemowi WLI do wysokiej rozdzielczości analizy topografii powierzchni

Wyposażenie specjalne

Nr	Opis
02ALT630	Obiektyw QV WLI A powiększenie 10X
02ALT670	Obiektyw QV WLI A powiększenie 25X
02ALY400	Obiektyw QV WLI A powiększenie 5x

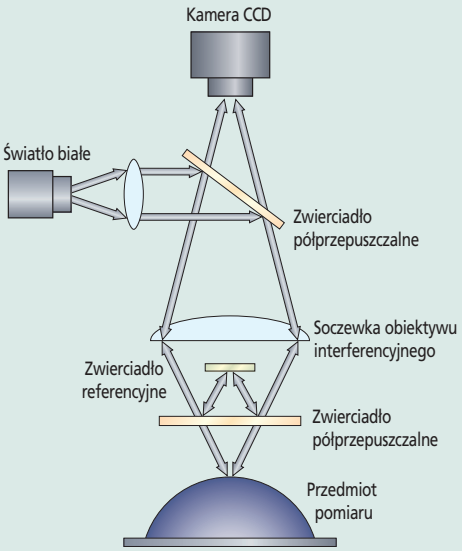

Głowica systemu optycznego WLI



Obiektywy QV WLI
Powiększenie 10X: Pole widzenia 0,32 x 0,24 mm
Powiększenie 25X: Pole widzenia 0,128 x 0,096 mm
Powiększenie 5X: Pole widzenia 0,64 x 0,48 mm

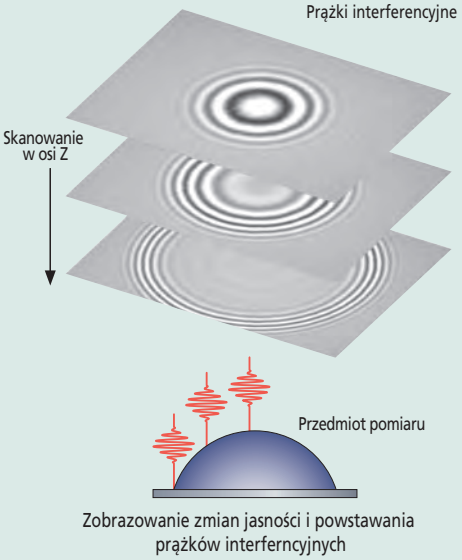

Zobrazowanie zmian jasności i powstawania prążków interferncyjnych

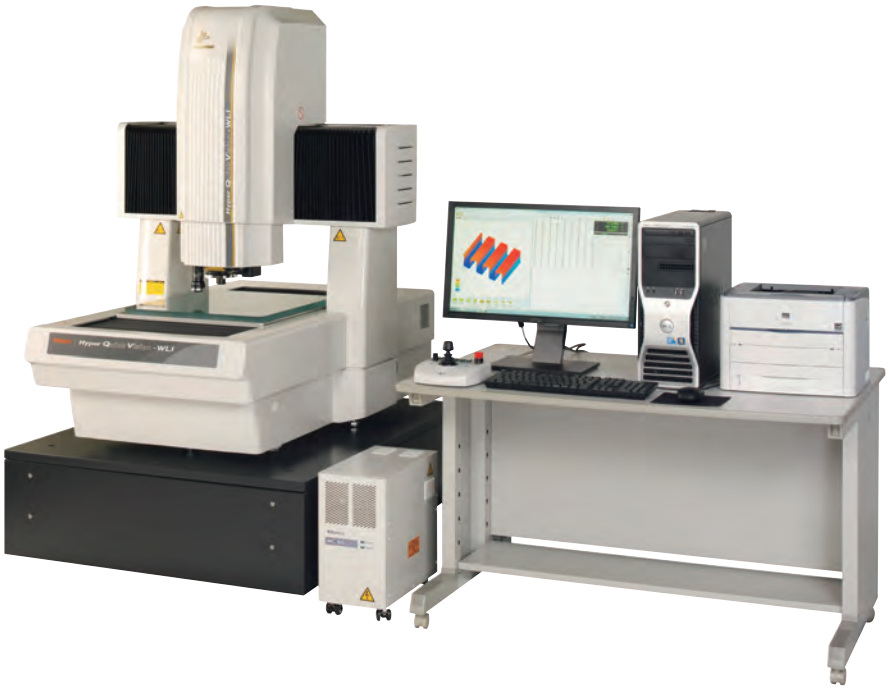

Quick Vision WLI 404 PRO

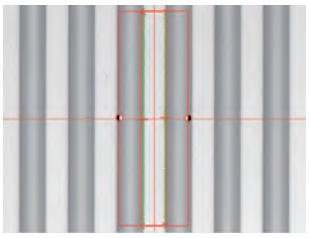

Obraz video części

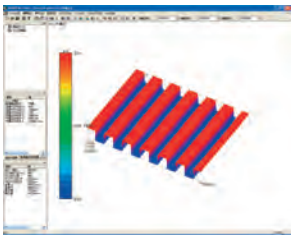

Analiza 3D mierzonej części

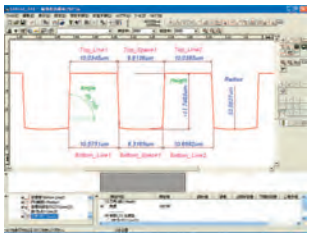

Analiza 2D mierzonej części

Specyfikacje przy stosowaniu detektora wizyjnego takiego samego jak Quick Vision HYPER

Typ	Hyper Quick Vision WLI 302	Hyper Quick Vision WLI 404	Hyper Quick Vision WLI 606
Nr	**363-713SY**	**363-714SY**	**363-715SY**
Model	QVW-H302P1L-D	QVW-H404P1L-D	QVW-H606P1L-D
Zakres (osie X, Y, Z) z głowicą wizyjną	300 x 200 x 190 mm	400 x 400 x 240 mm	600 x 650 x 220 mm
Zakres z głowicą WLI	215 x 200 x 190 mm	315 x 400 x 240 mm	515 x 650 x 220 mm
Soczewka tubusa głowicy WLI	2x	2x	2x
Powtarzalność głowicy WLI	$2\sigma \leq 0{,}08$ µm	$2\sigma \leq 0{,}08$µm	$2\sigma \leq 0{,}08$µm
Zakres pomiarowy osi Z głowicy WLI	170 µm	170 µm	170 µm
Maks. obciążenie stołu kg	15	25	35

Zeskanuj kod QR swoim urządzeniem mobilnym i oglądaj na kanale YouTube filmy z naszymi produktami.

Wszystkie produkty przeznaczone są do sprzedaży podmiotom gospodarczym. Charakterystyki produktów, w szczególności specyfikacje techniczne, są wiążące tylko na podstawie wyraźnie wyrażonej zgody. Ceny produktów są podawane na zapytanie.

Mitutoyo

System wizyjny serii UMAP

UMAP : Mikrosonda ultra wysokiej dokładności

System pomiarowy z mikrosondą UMAP (Ultra Micro Accurate Probe).

- Podwójna funkcjonalność systemu pomiaru dotykowego i bezdotykowego w jednym przyrządzie.
- W urządzeniu zainstalowane są sondy: stykowa (sonda UMAP z mikro końcówką) i bezstykowa (sonda wizyjna).
- UMAP pozwala na pomiar mikro cech przedmiotów, do których dostęp był wcześniej niemożliwy.
- Dostępnych jest kilka końcówek o średnicach od 15 µm do 300 µm.



Hyper UMAP 302 Typ 2

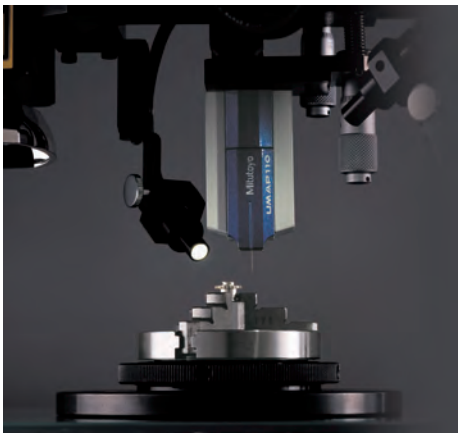

Typ 2 - QVPAK + CCD + Sonda UMAP

Typ	Hyper UMAP 302 Type 2	Ultra UMAP 404 Type 2
Nr	**364-713SY**	**364-717SY**
Model	UVS2-H302P1L-D	UVS2-U404P1N-D
Zakres (oś X, Y) (1)	185 x 200 mm	285 x 400 mm
Zakres (oś Z) (1)	**- UMAP 101/103 :** 175 mm **- UMAP 107/110 :** 180 mm **- UMAP 130** : 185 mm	**- UMAP 101/103 :** 175 mm **- UMAP 107/110 :** 180 mm **- UMAP 130** : 185 mm
Dokładność (2)	$E_{1(x,y)}$ = (0,8+0,2L/100) µm $E_{1(Z)}$ = (1,5+0,2L/100) µm	$E_{1(x,y)}$ = (0,25+0,1L/100) µm $E_{1(Z)}$ = (1,5+0,2L/100) µm
Powtarzalność (σ)	**- UMAP 101/103/107 :** 0,1 µm **- UMAP 110/130 :** 0,15 µm	**- UMAP 101/103/107 :** 0,08 µm **- UMAP 110/130 :** 0,12 µm

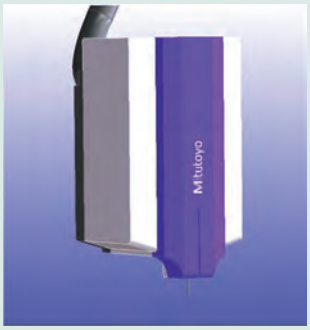

Sonda UMAP

Sondy UMAP
(ultradźwiękowa sonda z mikrokońcówką)
Ultradźwiękowe mikro drgania końcówki pomiarowej oraz system pomiaru amplitudy drgań umożliwiają sondom UMAP wykonywanie pomiarów dotykowych mikro cech przedmiotów. Do wyboru jest 5 końcówek o średnicach od 15 µm do 300 µm.



UMAP 101
ø15 µm
L = 0.2 mm



UMAP 103
ø30 µm
L = 2 mm



UMAP 107
ø70 µm
L = 5 mm

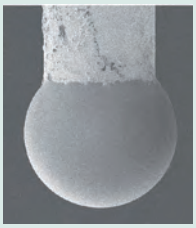

UMAP 110
ø100 µm
L = 10 mm



UMAP 130
ø300 µm
L = 16 mm

Patrz broszura System Wizyjny UMAP

Wszystkie produkty przeznaczone są do sprzedaży podmiotom gospodarczym. Charakterystyki produktów, w szczególności specyfikacje techniczne, są wiążące tylko na podstawie wyraźnie wyrażonej zgody. Ceny produktów są podawane na zapytanie.

M-NanoCoord

Specyfikacja techniczna

Jednostka główna	**Konstrukcja** Konstrukcja z prowadzeniem w płaszczyźnie XY **Metoda prowadzenia** Hydrostatyczne łożyska powietrzne **Liniały** Laser Holoscale o niskiej rozszerzalności
Głowica wizyjna	- Programowalna głowica rewolwerowa (PPT) - 4-częściowy pierścień LED (PRL) - Wysokiej czułości megapikselowa kamera CCD
Opcje fabryczne	**- Sondy UMAP** Sonda dotykowa z mikro końcówką (Szczegóły, patrz strona UMAP) **UMAP 101** ø15µm ; L=0,2 mm **UMAP 103** ø30 µm ; L=2 mm **UMAP 107** ø70 µm ; L=5 mm **UMAP 110** ø100 µm ; L=10 mm **UMAP 130** ø300 µm ; L=16 mm **- LNP "Nano sonda dużego zakresu"** Sonda do mikro kształtów



Sonda LNP : Nano sonda długiego zakresu

LNP umożliwia pomiary przedmiotów z niewielkimi rowkami takimi jak płytka światłoprzepuszczalna za pomocą końcówki diamentowej o promieniu 2 µm (opcja).
LNP umożliwia skanowanie stromo pochylonych powierzchni o pochyleniu ±80° oraz ±90° z wykorzystaniem dotykowej sondy skanującej typu wibracyjnego o ultra niskim nacisku pomiarowym (min. nacisk pomiarowy : 10 µN).

Nowoopracowana maszyna pomiarowa 3D zdolna do wykonywania najbardziej precyzyjnych przejazdów dla osiągnięcia niedoścignionej dokładności pomiarów kształtu w zakresie nanometrowym.

- W urządzeniu zastosowano liniały typu Laser Holoscale o rozdzielczości jednego nanometra i zerowym współczynniku rozszerzalności termicznej zapewniającymi dokładność 0,2+0,1L/100 µm.
- Konstrukcja ze stałym portalem i ruchomym stołem i wysokiej precyzji łożyska powietrzne powiększają dokładność maszyny.
- System szczególnie odpowiedni do pomiarów przedmiotów o niewielkich wymiarach takich jak części MEMS, układy scalone, komponenty po obróbce precyzyjnej, soczewki asferyczne.
- Każdy model serii M-NanoCoord składa się z nowoopracowanej ultra wysokiej dokładności jednostki głównej oraz sondy wizyjnej w standardzie.
- System dostępny również z systemami mikro sond (opcja fabryczna).



M-NanoCoord

Nr	Rozdzielczość nm [µm]	Zakres (osie X, Y, Z) z głowicą wizyjną	Dokładność [1]
M-NanoCoord	1	200 x 200 x 100 mm	$E_{1(x,y)}$ = (0,2+0,1L/100) µm

[1] Zgodnie z metodami kontroli Mitutoyo L = długość pomiaru (mm)

Przykład aplikacji pomiarowej M-NanoCoord-LNP

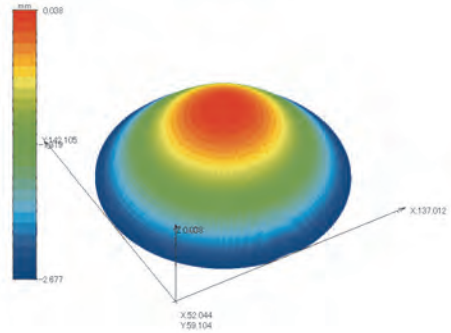

Wynik pomiaru soczewki asferycznej

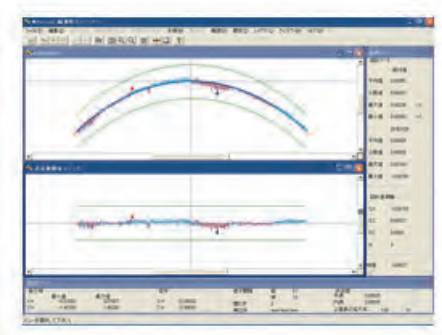

Analiza soczewki asferycznej poprzez porównanie przekrojów

Wszystkie produkty przeznaczone są do sprzedaży podmiotom gospodarczym. Charakterystyki produktów, w szczególności specyfikacje techniczne, są wiążące tylko na podstawie wyraźnie wyrażonej zgody. Ceny produktów są podawane na zapytanie.

Oprogramowanie systemów Quick Vision

QVPAK

- QVPAK obsługuje wiele różnych detektorów, takich jak: kamera CCD, sonda stykowa, urządzenie do skanowania w trybie ciągłym, specjalne sondy UMAP czy LNP.
- Potężne algorytmy matematyczne pomagają w wykrywaniu trudnych krawędzi poprzez stosowanie filtrów szumów (podobnych do filtrów morfologicznych) i zaawansowanych narzędzi detekcji, które biorą pod uwagę teksturę badanej powierzchni.
- Przyjazny użytkownikowi Easy Editor ułatwia tworzenie i edycję programów pomiarowych.
- Grafika 3D pomiarów lub przedstawianie mierzonych cech za pomocą aplikacji QVGraphic z grupy QVClient.
- QVPAK oferuje również różne inne aplikacje klienckie "QVClients", takie jak QVSmartEditor oraz QVNavigator
  (w standardzie) zapewniające wsparcie użytkownika (Tryb programowania) lub operatora (Tryb produkcyjny).

Opcjonalne moduły oprogramowania dla systemów Quick Vision

- Formtracepak-AP-QV do analizy konturów 2D
- Formtracepak-Pro do analizy powierzchni 3D
- QV Part Manager do zarządzania wykonywaniem programów wielu części
- Easypag-Pro do tworzenia programów pomiarowych offline na podstawie plików CAD 2D
- QV3DCAD-online do tworzenia programów pomiarowych offline przy wykorzystaniu plików CAD 3D
- MeasurLink do statystycznej kontroli procesu (SPC)
- Więcej informacji w broszurze Wizyjne Maszyny pomiarowe

Opcjonalna funkcja PFF (Punkty z ogniskowania)

- PFF zwiększa funkcjonalność standardowych modeli QV o pomiary topografii 3D
- Nie są wymagane dodatkowe detektory
- Duży zakres skanowania w osi Z od 2,7 mm do 40,6 mm w zależności od używanego obiektywu oraz szerokości zakresu
- PFF jest opcją "retro fit" dla Quick Vision ELF, Quick Vision APEX/HYPER, Quick Vision ACCEL oraz Quick Vision ULTRA.
  W celu uzyskania więcej informacji szczegółowych, prosimy skontaktować się z najbliższym biurem Mitutoyo.



Przedmiot do pomiaru z PFF

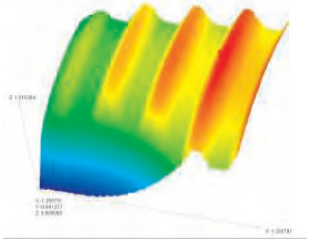

Analiza 3D pomiaru PFF

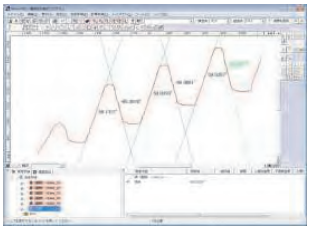

Analiza 2D pomiaru PFF

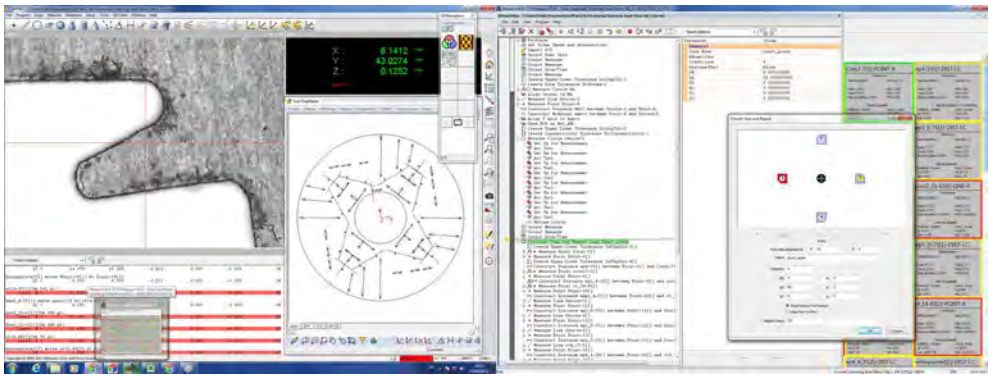

Przykładowy układ okien ekranu QVPAK

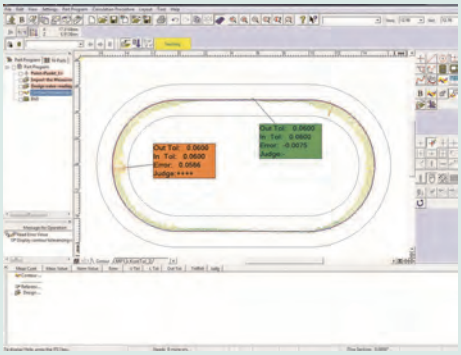

FORMTRACEPAK-AP
- Prosta i łatwa w użyciu analiza konturu 2D.
- Edycja raportów graficznych (geometria i skanowanie).
- Możliwość pomiaru przez porównanie.
- Więcej informacji na stronach poświęconych programowi FORMTRACEPAK-AP

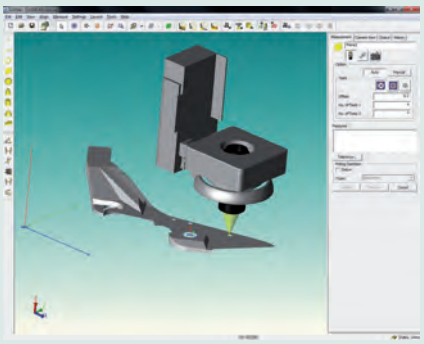

QV 3D CAD-Online

- **Automatyczne generowanie programu z wykorzystaniem plików modeli CAD 3D (muszą być typu obsługiwanego przez konwerter).**

Broszura Wizyjne Maszyny Pomiarowe dostępna na żądanie

Wszystkie produkty przeznaczone są do sprzedaży podmiotom gospodarczym. Charakterystyki produktów, w szczególności specyfikacje techniczne, są wiążące tylko na podstawie wyraźnie wyrażonej zgody. Ceny produktów są podawane na zapytanie.

Wyposażenie systemów Quick Vision



Modele Quick Vision ELF



Modele Quick Vision APEX i HYPER



Modele Quick Vision Accel

Patrz broszura Quick Vision

Opcja sondy stykowej - Seria 364

Opcjonalna sonda dotykowa (TP) dostępna jest dla następujących modeli QV:
Quick Vision ELF, Quick Vision APEX, Quick Vision HYPER, Quick Vision ACCEL, QV STREAM PLUS.

- System Quick Vision-TP umożliwia przeprowadzanie zarówno pomiarów bezdotykowych jak i dotykowych.
- Kompatybilna z sondami dotykowymi Renishaw TP 20 lub TP 200.
- Magazynek MCR20 do przechowywania kilku wymiennych końcówek sondy.



Quick Vision ELF z opcjonalną sondą dotykową

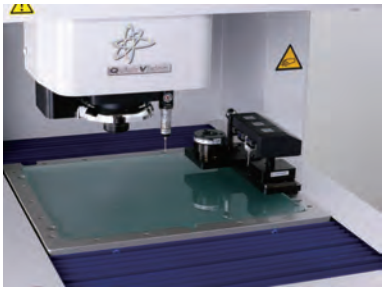

Quick Vision-ELF z sondą dotykową i magazynkiem MCR20-3



Quick Vision-APEX z opcjonalną sondą dotykową



TP20
Kompaktowa, z możliwością wymiany końcówek.



TP200
Kompaktowa, wysokiej precyzji, z możliwością wymiany końcówek



Zestaw końcówek M2
Startowy

Wszystkie produkty przeznaczone są do sprzedaży podmiotom gospodarczym. Charakterystyki produktów, w szczególności specyfikacje techniczne, są wiążące tylko na podstawie wyraźnie wyrażonej zgody. Ceny produktów są podawane na zapytanie.

Mitutoyo

Wyposażenie systemów Quick Vision

Tracking Auto Focus

Funkcja Tracking Auto Focus TTL (Through The Lens - poprzez obiektyw)[1]
Przeznaczona dla Quick Vision-APEX, Quick Vision-HYPER, Quick Vision-STREAM PLUS, Quick Vision-ULTRA
Zespół automatycznego ogniskowania ze śledzeniem (TAF - Tracking Auto Focus), dzięki zastosowaniu w systemie detekcji metody ostrzowej, umożliwia wysokiej szybkości pomiary w osi Z. Funkcja TAF śledzi falistość i uwydatnia nierówności powierzchni w kierunku osi Z, czym zwiększa wydajność pomiaru w porównaniu z pomiarem w trybie normalnym. Zastosowanie funkcji TAF w modelach Quick Vision Stream Plus umożliwia pomiary w pełni non-stop.

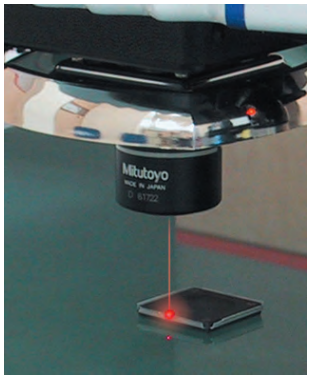

Auto ogniskowanie ze śledzeniem lasera (TAF)

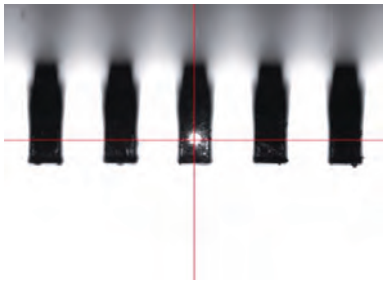

Plamka lasera systemu auto ogniskowania ze śledzeniem focus (TAF)



Przykład pomiaru : Wysokość wyprowadzeń obudowy QFP

TAF (Automatyczne ogniskowanie ze śledzeniem)*

Nr	Obiektyw	Zakres śledzenia [mm]	Średnica plamki lasera µm [µm]
TAF-HR2,5X	QV-HR2,5X	±0,5	2,1
TAF-SL2,5X	QV-SL2,5X	±0,5	3,1
TAF-5X	QV-5X	±0,125	1,5
TAF-HR1X	QV-HR1X	±3,15	5,2
TAF-SL1X	QV-SL1X	±3,15	8

[1] Opcja fabryczna

Głowica indeksowa QV

Dzięki użyciu QV Index do obracania mierzonego przedmiotu możliwy jest automatyczny pomiar na wielu powierzchniach bez konieczności jego demontażu i ponownego montażu.

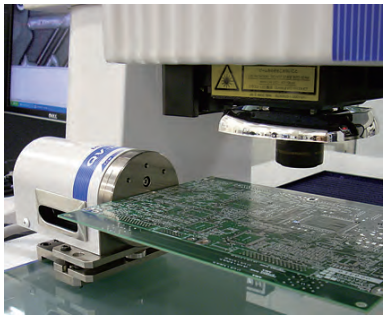

Specyfikacja techniczna

Głowica indeksowa QV	Opcjonalny indeksowy stolik obrotowy umożliwia automatyczny pomiar wielopłaszczyznowy
Min. kąt obrotu	0,1 °
Maks. prędkość obrotowa	10 rpm
Dokładność pozycjonowania	±0,5°
Maks. ø przedmiotu [mm]	140

Wszystkie produkty przeznaczone są do sprzedaży podmiotom gospodarczym. Charakterystyki produktów, w szczególności specyfikacje techniczne, są wiążące tylko na podstawie wyraźnie wyrażonej zgody. Ceny produktów są podawane na zapytanie.

Obiektywy i wzorce kalibracyjne

Specyfikacja uzupełniająca

Uwagi

- Wartości powiększenia na monitorze są wartościami przybliżonymi.
- QV-10X, QV-25X : W zależności od przedmiotu oświetlenie w modelach z powiększeniem 2X i 6X może się okazać niewystarczające
- QV-25X : Stosowanie oświetlenia PRL jest ograniczone do pozycji użytecznej.

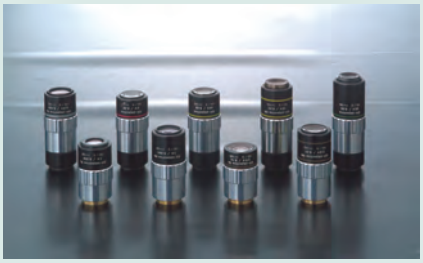



Wzorzec kalibracyjny oraz wzorzec kompensacyjny w oprawce. Wzorce te przeznaczone są do kalibracji lub kompensacji rozmiaru piksela kamery CCD, dokładności ogniskowania automatycznego oraz przesunięcia osi w każdym powiększeniu programowalnej głowicy rewolwerowej (PPT) lub obiektywu typu zoom.

Obiektywy wzorce do kalibracji

Nr	Model
02ALT630	QV WLI A-10X
02ALT670	QV WLI A-25X
02ALY400	QV WLI A-5X

1. Modele obiektywów QV - HR i SL (Duża odległość robocza)

Nr	Powiększenie	Model	Pow. obiektywów rewolweru QV	Pow. monitorowe QV	Odległość robocza [mm]
02AKT199	0,5X	QV-SL0,5X	1X 2X 6X	16X 32X 96X	30,5
02ALA150	1X	QV-SL1X	1X 2X 6X	32X 64X 192X	52,5
02ALA170	2,5X	QV-SL2,5X	1X 2X 6X	80X 160X 480X	60
02ALA420	5X	QV-5X	1X 2X 6X	160X 320X 960X	33,5
02ALG010	10X	QV-SL10X	1X 2X 6X	320X 640X 1920X	30,5
02ALG020	25X	QV-25X	1X 2X 6X	800X 1600X 4800X	13
02AKT250	1X	QV-HR1X	1X 2X 6X	32X 64X 192X	40,6
02AKT300	2,5X	QV-HR2,5X	1X 2X 6X	80X 160X 480X	40,6
02AKT650	10X	QV-HR10X	1X 2X 6X	320X 640X 1920X	20

2. Inne akcesoria

Nr	Model
02ATN695	Wzorzec kalibracyjny w oprawce
02ATN697	Wzorzec kompensacyjny w oprawce

Wszystkie produkty przeznaczone są do sprzedaży podmiotom gospodarczym. Charakterystyki produktów, w szczególności specyfikacje techniczne, są wiążące tylko na podstawie wyraźnie wyrażonej zgody. Ceny produktów są podawane na zapytanie.

Modułowy system mocowania OPTI-FIX

"OPTI-FIX" : Modułowy system mocowania dla wizyjnych systemów pomiarowych

"OPTI-FIX" to modułowy system mocowania przedmiotów mierzonych przeznaczony dla projektorów i mikroskopów pomiarowych oraz systemów analizy obrazu.

- Niewielkich rozmiarów komponenty systemu umożliwiają utrzymywanie części na wymaganych pozycjach podczas pomiaru.
- Umożliwia wykonywanie wiarygodnych i powtarzalnych pomiarów grupy części lub pojedynczych części.
- Komponenty systemu mocowane są do szyn za pośrednictwem połączenia typu "jaskółczy ogon".
- W ofercie znajduje się kilka zestawów tego systemu mocowania.

Nr	Model	Opis
K551056	Opti-Set Start	- Zestaw składający się z 16 elementów - Konstrukcja oparta na listwach zmontowanych pod kątem prostym o wymiarach 250x100mm
K551057	Opti-Set Basic	- Zestaw składający się z 26 elementów - Konstrukcja na ramie o wymiarach 200x100mm
K551059	Opti-Set Advanced	- Zestaw składający się z 51 elementów - Konstrukcja na ramie o wymiarach 400x250mm - Umożliwia mocowanie mierzonych przedmiotów ponad powierzchnią stołu
K551060	Opti-Set Professional	- Zestaw składający się 115 elementów - Konstrukcja na ramie o wymiarach 400x250mm - Kompletny i wszechstronny zestaw elementów mocujących
K551058	Opti-Set Rotation	- Zestaw składający się z 23 elementów - Konstrukcja na ramie o wymiarach 250x200mm - Zawiera elementy do mocowania części cylindrycznych
K550298	Opti-Set Round	- Zestaw składający się z 18 elementów umożliwiających mocowanie przedmiotów o złożonym kształcie ponad powierzchnią stołu - Ten zestaw jest dostarczany w walizce (patrz fotografia poniżej)
K550989	Regulowany system mocowania magnetycznego	Tylko 3 zaciski wymagane są do przymocowania systemu OPTI-FIX do powierzchni stołu maszyny



Opti-Set Round



Mocowanie przedmiotu o symetrii obrotowej w zaciskach kłowych.

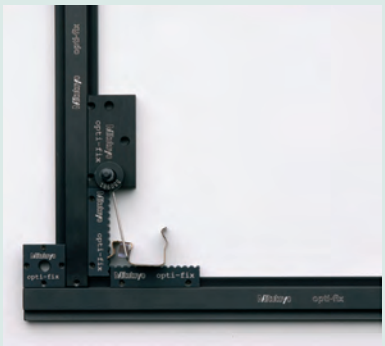

Listwa zębata umożliwia przechodzenie światła. Docisk sprężynowy blokuje pozycję mierzonego przedmiotu.



Pomiar seryjny części tego samego typu ustawionych względem listw montażowych.

Patrz broszura OPTI-FIX

Wszystkie produkty przeznaczone są do sprzedaży podmiotom gospodarczym. Charakterystyki produktów, w szczególności specyfikacje techniczne, są wiążące tylko na podstawie wyraźnie wyrażonej zgody. Ceny produktów są podawane na zapytanie.

Modułowy system mocowania OPTI-FIX

System mocowania OPTI-FIX



Mini imadło (zewnętrzne-wewnętrzne)



Precyzyjny uchwyt trójszczękowy

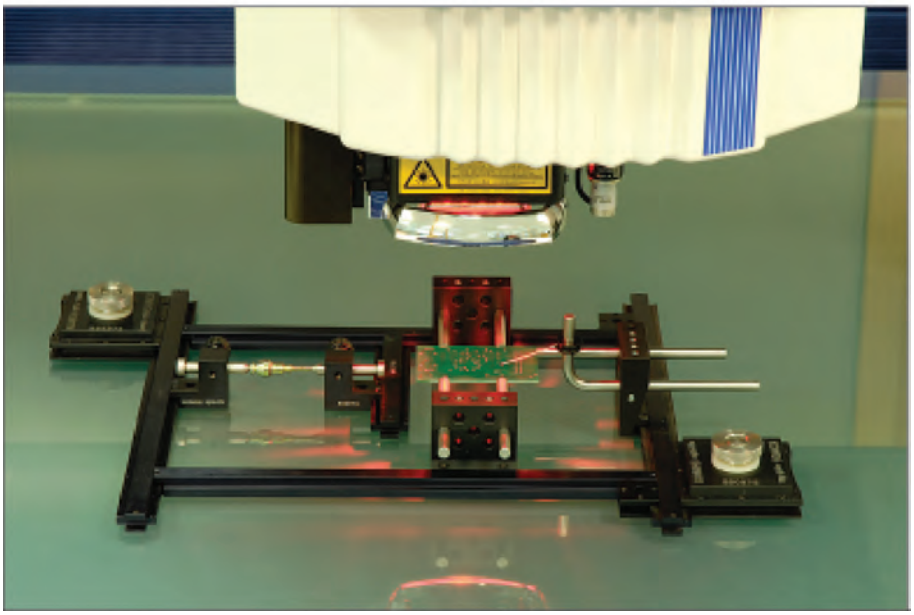

Płytka obwodów drukowanych uniesiona w celu zapewnienia przestrzeni dla komponentów od strony stołu. Przy umieszczeniu bezpośrednio na stole szklanym maszyny, bez wykorzystania systemu mocowania OPTI-FIX strona druku nie byłaby wystarczająco równoległa do powierzchni stołu. Cały zestaw jest przymocowany do powierzchni szkła za pomocą 2 przyssawek.



Szczęki zaciskowe



Końcówki szczęk ø0-2



Końcówki szczęk ø1-3



Końcówki szczęk ø4-5



Prostopadłe końcówki szczęk



Broszura OPTI-FIX dostępna na żądanie

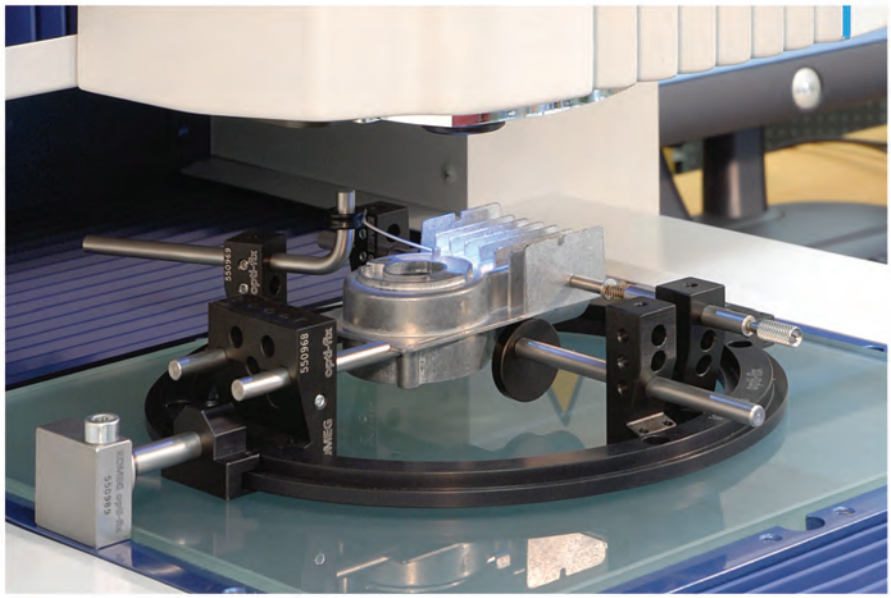

Przykład zastosowania podpórek pryzmowych (bez systemu mocowania OPTI-FIX część nie mogłaby być poprawnie ułożona). Zastaw jest przymocowany do ramy stołu za pomocą uchwytów magnetycznych.

Wszystkie produkty przeznaczone są do sprzedaży podmiotom gospodarczym. Charakterystyki produktów, w szczególności specyfikacje techniczne, są wiążące tylko na podstawie wyraźnie wyrażonej zgody. Ceny produktów są podawane na zapytanie.

Krótki przewodnik po przyrządach pomiarowych

Wizyjne Maszyny Pomiarowe

Pomiar wizyjny

Wizyjne maszyny pomiarowe posiadają jako najważniejsze następujące funkcje przetwarzania danych.

Wykrywanie krawędzi

Wykrywanie/pomiar krawędzi w płaszczyźnie XY



Auto ogniskowanie

Ogniskowanie i pomiar w osi Z



Rozpoznawanie wzoru

Budowa układu współrzędnych, pozycjonowanie i kontrola cechy.

Zapis obrazu

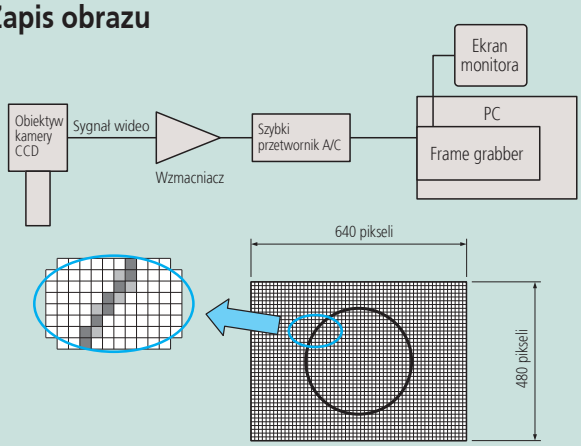

Obraz składa się z regularnej macierzy pikseli. Jak obraz na precyzyjnie drukowanym papierze, gdzie każdy kwadrat jest wypełniany w całości.

Skala szarości

Komputer PC zapisuje obraz po wewnętrznej konwersji na wartości liczbowe. Wartość liczbowa przypisywana jest każdemu pikselowi obrazu. Jakość obrazu zależy od tego ile poziomów szarości reprezentuje skala szarości. Komputery oferują dwa typy skali szarości: dwupoziomową i wielopoziomową. Zwykle piksele obrazu wyświetlane są 256-poziomowej skali szarości.

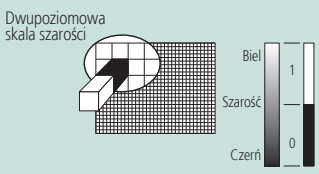

Piksele obrazu o jasności powyżej danego poziomu wyświetlane sa jako białe, a pozostałe jako czarne.

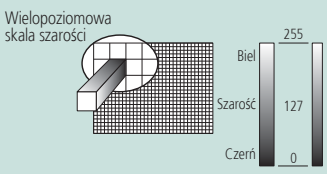

Każdy z pikseli jest wyświetlany z jasnością na jednym z 256 poziomów pomiędzy czernią a bielą. Zapewnia to wyświetlanie obrazów w wysokiej jakości.

Różnice w jakości obrazu

Różnica pomiędzy obrazem 2-poziomowym a obrazem w 256-poziomowej skali szarości



Przykładowy obraz w skali dwupoziomowej. Przykładowy obraz w 256-poziomowej skali szarości

Zmiany obrazu w zależności od progu jasności



Te trzy ilustracje przedstawiają ten sam obraz wyświetlany w skali 2-poziomowej o różnych poziomach cięcia (progach jasności). Przy dwupoziomowej skali jasności w zależności od progu jasności powstają różne obrazy. Ze względu silną zależność wartości liczbowych od poziomu progu jasności dwupoziomowa skala jasności nie jest wykorzystywana w pomiarach precyzyjnych.

Pomiary wymiarów

Obraz składa się z pikseli. Jeśli policzy się liczbę pikseli mierzonego wycinka i pomnoży się przez rozmiar piksela, to długość wycinka można przedstawić w postaci liczbowej. Załóżmy na przykład, że całkowita liczba pikseli odpowiadająca długości boku prostokąta wynosi 300 pikseli, jak na rysunku poniżej.
Jeśli rozmiar piksela przy określonym powiększeniu obrazu to 10µm, to całkowita długość przedmiotu wynosi 10µm x 300 pikseli = 3000µm = 3mm.

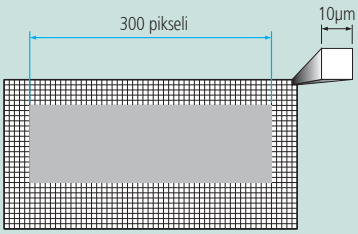

Wykrywanie krawędzi

Sposób wykrywania krawędzi przedmiotu na obrazie opisano przy użyciu poniższego przykładowego obrazu monochromatycznego. Wykrywanie krawędzi odbywa się w określonym obszarze. Symbol, który graficznie określa ten obszar nazywany jest narzędziem.
Dla różnej geometrii mierzonych przedmiotów czy danych pomiarowych przewidziane są różne narzędzia

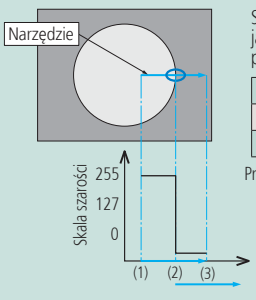

System wykrywania krawędzi skanuje obszar narzędzia jak pokazano na rysunku po lewej i wykrywa granicę pomiędzy obszarami światła i cienia.

244	241	220	193	97	76	67	52	53	53
243	242	220	195	94	73	66	54	53	55
244	246	220	195	94	75	64	56	51	50

Przykłady wartości liczbowych przypisanych do pikseli narzędzia

(1) Pozycja początkowa skanu
(2) Pozycja wykrytej krawędzi
(3) Pozycja końcowa skanu

Wszystkie produkty przeznaczone są do sprzedaży podmiotom gospodarczym. Charakterystyki produktów, w szczególności specyfikacje techniczne, są wiążące tylko na podstawie wyraźnie wyrażonej zgody. Ceny produktów są podawane na zapytanie.

Pomiar wysokiej rozdzielczości

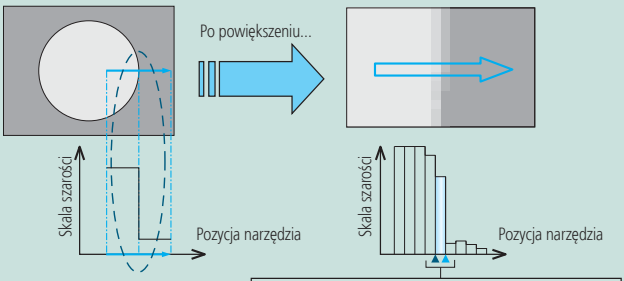

Pozycja, w której system rozpoznaje krawędź może być przy normalnym przetwarzaniu obrazu obarczona błędem do szerokości jednego piksela. Zapobiegoa to wykonaniu pomiaru w wysokiej rozdzielczości.

Aby zwiększyć precyzję wykrywania krawędzi stosuje się przetwarzanie podpikselowe.
Krawędź jest wykrywana na podstawie krzywej interpolacji utworzonej z kolejnych sąsiadujących ze sobą pikseli jak pokazuje rysunek poniżej.
W wyniku czego możliwy jest pomiar z rozdzielczością większą niż wynikająca z rozmiaru pojedynczego piksela.

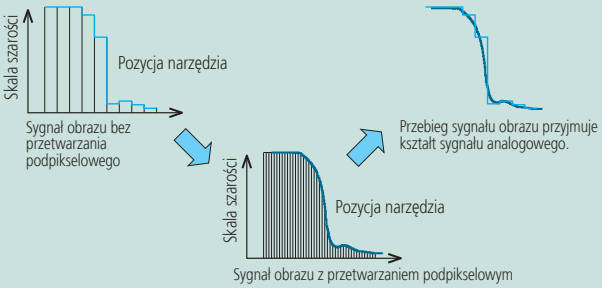

Pomiar fragmentów cechy na wielu obrazach

Duże cechy, które nie mieszczą się na ekranie muszą być mierzone z wykorzystaniem precyzyjnego sterowania pozycją kamery CCD i systemu stołu w taki sposób, że każdy punkt pomiarowy mierzony jest na innym obrazie. Tym sposobem, poprzez wykrywanie krawędzi w trakcie przesuwania systemu stołu nad mierzoną krawędzią, system jest w stanie mierzyć nawet bardzo duże cechy różnego typu przedmiotów.

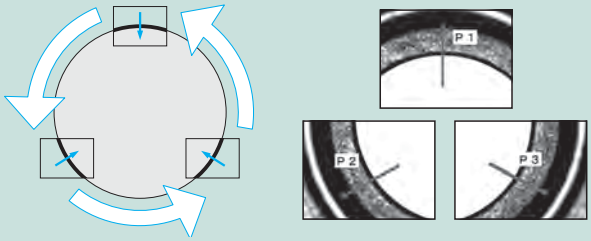

Złożone współrzędne punktu

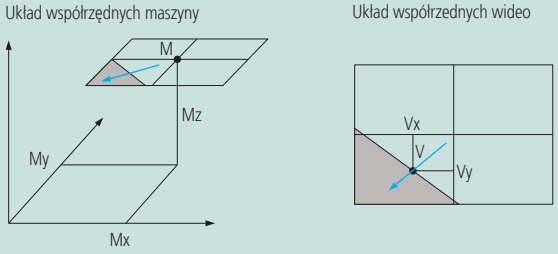

Pozycja
M = (Mx, My, Mz)

Wykryta pozycja krawędzi (odniesiona do środka układu wideo)
V = (Vx, Vy)

Aktualne współrzędne wynoszą: X = (Mx + Vx), Y = (My + Vy) i Z = Mz.

W związku z tym, że w trakcie pomiaru poszczególne zmierzone pozycje są zapisywane, system może bez problemu mierzyć wymiary, których nie widać na ekranie.

Zasada automatycznego ogniskowania

Wykorzystując obraz z samej kamery CCD, bez dodatkowego wyposażenia, system może wykonywać pomiary w płaszczyźnie XY, ale nie może wykonywać pomiarów wysokości. Dla pomiaru wysokości system jest zwykle wyposażony w mechanizm automatycznego ogniskowania (AF-Auto Focus). Poniżej wyjaśniono zasadę działania mechanizmu AF wykorzystującego obraz, chociaż niektóre systemy do ogniskowania mogą wykorzystywać AF laserowy.

System AF analizuje obraz przesuwając jednocześnie kamerę CCD w górę i w dół w osi Z. Jeśli podczas tej analizy obraz będzie ostry, to zarejestrowany zostanie wysoki kontrast, a jeśli obraz będzie nieostry kontrast będzie niski. Wysokość, na której rejestrowany jest najwyższy kontrast jest wysokością ogniska.

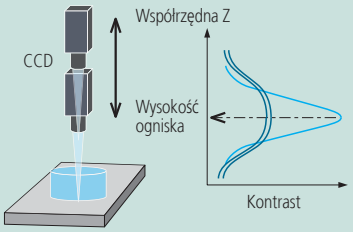

Zmiana kontrastu w zależności od zogniskowania

Kontrast krawędzi jest niski, ponieważ krawędzie nie leżą w ognisku.



Kontrast krawędzi jest wysoki, ponieważ są one ostre i leżą w ognisku.







Wszystkie produkty przeznaczone są do sprzedaży podmiotom gospodarczym. Charakterystyki produktów, w szczególności specyfikacje techniczne, są wiążące tylko na podstawie wyraźnie wyrażonej zgody. Ceny produktów są podawane na zapytanie.

Mitutoyo

Baterie
Strona 647



Podkładki, kowadełka
Strona 647



Lustra, płyty szklane
Strona 648



Rolki papieru, taśmy barwiące, żarówki
Strona 649



Wszystkie produkty przeznaczone są do sprzedaży podmiotom gospodarczym. Charakterystyki produktów, w szczególności specyfikacje techniczne, są wiążące tylko na podstawie wyraźnie wyrażonej zgody. Ceny produktów są podawane na zapytanie.

Baterie

Baterie

Nr	Dla produktu	Nr produktu	Opis
011037	QM-Height DP-1DX Digi-Test DP-1VR DP-1VR (tylko WB)	**518-22x** **264-501** **209-5xx** **264-504-5D** **264-504-5E**	4 x LR-6
011076	DP-1HS	**264-503**	4 x
011263	Czujnik	**209-xxx**	1 x LCR-123A
011372	Contact Block	**900xxx**	2 x
05SAA217D	Wysokościomierz	**192-6xx**	1 x CR-2032
352011	MST201/401/402	**178-121/178-907**	1 x
938882	Mikrometr/Suwmiarka Wysokościomierz Wysokościomierz	**Wszystkie modele** **192-6xx** **570-xxx**	1 x SR-44
353489	MST-501 CBH-400	**178-961** **218-982**	3 x LR-14

Podkładki, kowadełka

Kowadełka węglikowe dla serii 511

Nr	Zakres pomiarowy (wewnątrz)	Numer kowadełka
21DZA213A	18/35 mm	1
21DZA213B	18/35 mm	2
21DZA213C	18/35 mm	3
21DZA213D	18/35 mm	4
21DZA213E	18/35 mm	5
21DZA213F	18/35 mm	6
21DZA213G	18/35 mm	7
21DZA213H	18/35 mm	8
21DZA213J	18/35 mm	9
21DZA232A	35/60 mm lub 50/150 mm	1
21DZA232B	35/60 mm lub 50/150 mm	2
21DZA232C	35/60 mm lub 50/150 mm	3
21DZA232D	35/60 mm lub 50/150 mm	4
21DZA232E	35/60 mm lub 50/150 mm	5
21DZA232F	35/60 mm lub 50/150 mm	6
21DZA232G	50/150 mm	7
21DZA232H	50/150 mm	8
21DZA232J	50/150 mm	9
21DZA232L	50/150 mm	10
21DZA232M	50/150 mm	11
102178	Przedłużacz dla 35/150 mm	

Wymienne podkładki dla serii 511

Zakres [mm]	Grubość 0,5 mm	Grubość 1 mm	Grubość 2 mm	Grubość 3 mm
	Nr	**Nr**	**Nr**	**Nr**
18/35	**205623**	**205624**	—	—
35/60, 50/150	**205457**	**205458**	**205459**	**205460**

Wszystkie produkty przeznaczone są do sprzedaży podmiotom gospodarczym. Charakterystyki produktów, w szczególności specyfikacje techniczne, są wiążące tylko na podstawie wyraźnie wyrażonej zgody. Ceny produktów są podawane na zapytanie.

Lustra, płyty szklane

Obiektywy i lustra dla projektorów

PJ250

Powiększenie	Lustro oświetlenia bocznego	Obiektyw	Zespół luster oświetlenia bocznego
	Nr	Nr	Nr
10X	**515514**	**172-125**	**172-290**
20X	**515515**	**172-126**	**172-291**

PJ300

Powiększenie	Lustro oświetlenia bocznego	Obiektyw	Zespół luster oświetlenia bocznego
	Nr	Nr	Nr
10X	**515516**	**172-202**	**172-292**
20X	**515517**	**172-203**	**172-293**

Płyty szklane dla projektorów i mikroskopów

Nr	Wymiary [mm]
200674	ø60 mm
200662	ø66 mm
200673	ø80 x 5 mm
383141	ø84 mm
200667	ø100 x 5 mm
384111	ø180 mm
380405	96 x 96 x 5 mm
380495	154 x 96 x 5 mm
12BAE041	154 x 154 x 5 mm
510042	190 x 92 x 5 mm
515264	190 x 160 x 5 mm lub 190 x 160 x 6 mm
381349	196 x 96 x 5 mm
381952	280 x 180 mm
382762	280 x 180 x 6 mm
517505	310 x 170 x 8 mm
382255	486 x 336 x 8 mm

Wszystkie produkty przeznaczone są do sprzedaży podmiotom gospodarczym. Charakterystyki produktów, w szczególności specyfikacje techniczne, są wiążące tylko na podstawie wyraźnie wyrażonej zgody. Ceny produktów są podawane na zapytanie.

Rolki papieru, taśmy barwiące, żarówki

Taśmy barwiące

Nr	Liczba	Dla produktu	Nr produktu
995446	1	MST201 MST301	**178-121/921** **178-127/128** **178-927/928**
198728	5	DP-1HS	**264-503**

Rolki papieru

Nr	Liczba	Dla produktu	Nr produktu
353535	1	MST501	**178-961**
908353-1	2	MPK10 MPK100 MPK120	**264-103** **264-xxx** **264-xxx**
011074	5	DP-1HS	**264-503**
011046	10	MST201 MST301 MST4	**178-121** **178-127/178-128** **178-911**
09EAA082-5	5	DP-1VR DP-1VR (tylko WB)	**264-504-5D** **264-504-5E**
12AAA802	10	LH-600B (drukarka termiczna) LH-600C (drukarka termiczna) LH-600D (drukarka termiczna)	**518-321-00** **518-331-20/518-332-20** **518-341-20/518-342-20**
225703	10	LHN450/600/900900	**518-903/904/905**
12AAN052	10	LH-600E/ LH-600EG	**518-351D-21/518-352D-21**
270004	10	STP2 DP-1DX/1AT	**178-802** **264-501/502**
270490	10	Multiprinter	**164-515**
997471	10	RA300 RA400	**211-961/211-962** **211-963/211-964**
997662	10	RA112/122	**211-921/941**
998698D	10	RA114	**211-705**

Wszystkie produkty przeznaczone są do sprzedaży podmiotom gospodarczym. Charakterystyki produktów, w szczególności specyfikacje techniczne, są wiążące tylko na podstawie wyraźnie wyrażonej zgody. Ceny produktów są podawane na zapytanie.

Rolki papieru, taśmy barwiące, żarówki

Żarówki

Nr	Dla produktu	Oświetlenie	Opis
011315			10,8V 30W
02AKJ023D	377-090-1DD		8W
101479	TM10		6,3V
11BAC224			AVK-A
162151	CF 10 (Halogen)		6V 10W
19BAA095	AVK-C MVK-E3/-G/-VL		6V 15W (10 szt.)
200672	PJ250	Powierzchni	10V 70W
201131	PH350 PJ300 PV600	Powierzchni lub kon-turowe	12V 150W
383038D	TM505/510		24V 2W
510187	PV600	Powierzchni	10V 300W
512305	PH14 PH350H/353H/361H/600H (Halogen) PJ251/321/2500/3000/300H(Halogen) PJ311/PJ311 T4/Z1 (Halogen) PV600/5000/350H/500H (Halogen) PJH30/3000 (Halogen)	Powierzchni lub kon-turowe	24V 150W
512437	PJ250H/300H (Halogen) PH350H (Halogen) PV350H/500H (Halogen)	Konturowe	12V 100W
513614	DR DV4 SR (Halogen)		6V 10W
513666	FS50/110 (Halogen) TM/111/301/311/321/331		6V 20W
513667N	FS50F/50L/110 (Halogen) MF200 (Halogen) HV TM111/301/311/321/331 MF505/510/1020/1030 MF505TH/510TH/1020TH/1030TH TF510F/510FW/1020F		12V 50W
515557	TM200	Konturowe	8V 24W
515558	TM200	Powierzchni	8V 24W
515559	Oświetlenie TM		8V 12W

MITUTOYO, ABSOLUTE, CONTRACER, DIGIMATIC, Ko-ga-me, LEGEX, MACH, MCOSMOS, MiCAT, MICSYS, M-NanoCoord, MSURF, OPTOEYE, QSPAK, QUANTUMIKE, QUICK SCOPE, QUICK VISION ACCEL, Quick Vision WLI, QVH, QVPAK, SCANPAK, STRATO-Apex, SurfaceMeasure, SURFTEST oraz U-WAVE są albo zarejestrowanymi znakami towarowymi albo znakami towarowymi Mitutoyo Corp. w Japonii i/lub innych krajach/regionach.

MeasurLink jest zarejestrowanym znakiem towarowym Mitutoyo America Corp. w Stanach Zjednoczonych i/lub innych krajach/regionach. KOMEG oraz opti-fix są zarejestrowanymi znakami towarowymi KOMEG Industrielle Meßtechnik GmbH w Niemczech i/lub innych krajach/regionach.

AUKOM jest zarejestrowanym znakiem towarowym AUKOM e.V. Charmilles jest zarejestrowanym znakiem towarowym Agie Charmilles New Technologies SA. FANUC jest zarejestrowanym znakiem towarowym FANUC Ltd. GE jest zarejestrowanym znakiem towarowym General Electric Co. Heidenhain jest zarejestrowanym znakiem towarowym Dr. Johannes Heidenhain GmbH. Honeywell jest zarejestrowanym znakiem towarowym Honeywell International Inc. IBM jest zarejestrowanym znakiem towarowym International Business Corp. MELDAS jest zarejestrowanym znakiem towarowym Mitsubishi Electric Corp. Microsoft, Excel, MS-DOS, Windows oraz Windows Vista są zarejestrowanymi znakami towarowymi Microsoft Corporation w Stanach Zjednoczonych i/lub innych krajach. Mitsubishi jest zarejestrowanym znakiem towarowym Mitsubishi Corp. Panasonic, Matsushita oraz MINAS są zarejestrowanymi znakami towarowymi Panasonic Corp. Power Mate jest zarejestrowanym znakiem towarowym FANUC Corp. REVO jest zarejestrowanym znakiem towarowym RENISHAW PLC. ROLLS-ROYCE jest zarejestrowanym znakiem towarowym Rolls-Royce Motor Cars Ltd. Siemens jest zarejestrowanym znakiem towarowym Siemens AG. System 3R jest zarejestrowanym znakiem towarowym System 3R International AB. Turbomeca jest zarejestrowanym znakiem towarowym Turbomeca. Yaskawa jest zarejestrowanym znakiem towarowym Kabushiki Kaisha Yaskawa Denki.

Pozostałe produkty, firmy oraz nazwy marek wymienione są w tym katalogu wyłącznie w dla potrzeb identyfikacji i mogą stanowić znaki towarowe swoich właścicieli.

Wszystkie produkty przeznaczone są do sprzedaży podmiotom gospodarczym. Charakterystyki produktów, w szczególności specyfikacje techniczne, są wiążące tylko na podstawie wyraźnie wyrażonej zgody. Ceny produktów są podawane na zapytanie.



Mitutoyo w Europie

W wyniku pogłębienia integracji europejskiej, powstał wielki i ożywiony rynek. Firma Mitutoyo jest dobrze przygotowana na ekspansję zjednoczonego rynku europejskiego. Do Państwa dyspozycji jest będąca pod strategicznym zarządem Mitutoyo Europe GmbH olbrzymia sieć produkcji, sprzedaży i serwisu składająca się (obecnie) z ponad 85 biur w 33 europejskich krajach.

Nasza wiodąca reprezentacja na rynku umożliwia klientom Mitutoyo skorzystanie z zalet potencjału rozwijającego się rynku - kilka funkcji zintegrowanego łańcucha dostaw wspierających naszych partnerów handlowych i klientów. Dostarczamy naszym klientom usług w obszarach planowania zapotrzebowania, zintegrowanych systemów dostaw, zarządzania dystrybucją, zarządzania magazynem i flotą.

Mitutoyo gwarantuje serwis przy instalacjach, kalibracjach, inspekcjach i naprawach. Od najmniejszej suwmiarki do największej maszyny pomiarowej mogą Państwo polegać na naszym serwisie. Ponadto obsługujemy naszych międzynarodowych klientów za pośrednictwem wielojęzycznego personelu. Co w przypadku, gdy japońska firma otwiera zakład produkcyjny w Europie? Mitutoyo przeszkoli Państwa personel w języku japońskim. Niemieckie przedsiębiorstwo przenosi produkcję do nowego zakładu w Rosji? Mitutoyo zapewni wsparcie personelowi w Rosji w języku niemieckim. Mitutoyo jest wszędzie tam, gdzie nasi klienci!

Badania i rozwój

Badania i rozwój stanowią podstawę naszej strategii rozwoju i zawsze staramy się zapewnić innowacyjne rozwiązania poprzez ciągłe inwestowanie w nasz potencjał badawczo-rozwojowy. W ostatnim czasie, nasza firma stała się jednym z najbardziej innowacyjnych dostawców technik pomiarowych.

Dzięki znaczącym inwestycjom finansowym, technologicznym i ludzkim Mitutoyo rozwija zawansowane rozwiązania pomiarowe dla zapewnienia jakości. Ciągle rozwijane są nowe pomysły, metody i technologie. Innowacje prowadzą do ciągłego ulepszania aktualnych produktów i mogą stanowić podstawę zupełnie nowych linii produktów.

Produkty specjalistyczne

Jeśli zamierzają Państwo wykonywać precyzyjne pomiary z dokładnością do mikrona w niesprzyjających warunkach, nie możecie Państwo popełnić błędu przy wyborze przyrządów i nie możecie pozwolić sobie na zajmowanie się problemami z kompatybilnością. Użytkownicy Mitutoyo nie miewają problemów z interfejsami i wiedzą, że mogą polegać systemach pomiarowych od dostawcy najszerszej gamy produktów na świecie.

Nasze bieżące portfolio produktów zawiera ponad 5000 specjalistycznych przyrządów pomiarowych, od tradycyjnych mikrometrów analogowych do wysokiej dokładności współrzędnościowych maszyn 3D. Zakres produktów i systemowe rozwiązania Mitutoyo są optymalnie dopasowane i ściśle ze sobą współpracują. Mitutoyo spełnia wymagania międzynarodowych systemów jakości, takich jak ISO 9001 czy ISO / TS 16949 (przemysł samochodowy) i AS9100 (przemysł lotniczy), jak również badań MSA R & R. To nie ulegnie zmianie w przyszłości.

Sprawdzona jakość

W kwestii zapewnienia jakości liczy się tylko to, co jest sprawdzone lub sprawdzalne. Wasza praca wymaga gwarancji w kwestii kontroli jakości. Mitutoyo zapewnia certyfikaty i gwarancje jakości. Wśród nich są znak jakości TÜV, międzynarodowo uznawane certyfikaty kalibracji, karta gwarancyjna potwierdzająca stopień ochrony IP, CE, itp.. Dzięki sprzętowi o, między innymi, potwierdzonej wysokiej jakości, mogą się Państwo w pełni skoncentrować na swoim własnym zapewnieniu jakości.

Rozwiązania indywidualne

Mitutoyo reprezentuje kompetencje techniczną i zapewnia, w uzupełnieniu rzeczowego doradztwa, niezwykłe osiągnięcia w zarządzaniu projektem i inżynierii. Dobry przykład stanowi koncepcja M^3 Solutions. M^3 oznacza Mitutoyo Measurement Metrology i jest to projekt serwisowy nakierowany na zapewnienie indywidualnych rozwiązań pomiarowych. Zapewnia spełnienie bardzo specyficznych potrzeb klientów w dziedzinach powiązanych z produkcją i zintegrowanym systemem zapewnienia jakości. M^3 Solutions uwzględnia definicję zadania, analizę środowiskową projektowanie rozwiązań w powiązaniu z kosztami, zarządzaniem projektem i planem dostaw. Mogą Państwo polegać na szerokim doświadczeniu największego pojedynczego dostawcy technologii pomiaru długości przy spełnianiu własnych specyficznych wymagań pomiarowych.

Szkolenia i wiedza

Chcecie wiedzieć więcej? Mitutoyo jest do dyspozycji. W naszym centrum edukacyjno-szkoleniowym MIM (Mitutoyo Institute of Metrology) oferujemy kursy z obsługi oprogramowania i seminaria dotyczące podstaw technik pomiaru 3D, metrologii obrazowej, pomiarów chropowatości, twardości, okrągłości oraz pomiarów przyrządami ręcznymi.

Poza sama wiedzą, MIM skupia się również na wymianie informacji pomiędzy specjalistami. Dlatego też, jego działalność skierowana jest nie tylko na klientów Mitutoyo, ale również na innych ekspertów w dziedzinie wytwarzania, serwisu, edukacji, nauki i badań.

Wszystkie produkty przeznaczone są do sprzedaży podmiotom gospodarczym. Charakterystyki produktów, w szczególności specyfikacje techniczne, są wiążące tylko na podstawie wyraźnie wyrażonej zgody. Ceny produktów są podawane na zapytanie.






Obsługa techniczna

Mitutoyo zapewnia pełne wsparcie swoim klientom, szczególnie w zakresie obsługi technicznej. Spełniamy Państwa wymagania od A do Z. Usługi dla klienta są wszechstronne i pokrywają zakres od zwykłych przeglądów technicznych sprzętu do napraw w naszych specjalistycznych warsztatach. Od pierwszej rozmowy telefonicznej, korzystacie Państwo z doświadczenia naszej technicznej obsługi klienta, nawet przed zakupem systemu pomiarowego. Udzielamy porad w zakresie specyfikacji technicznej stanowiącej najlepsze rozwiązanie Państwa potrzeb pomiarowych. Pokazujemy również jak najlepiej wykorzystać sprzęt, który już Państwo posiadają.

ISO / EC17025 definiuje ogólne wymagania co do kompetencji laboratoriów kalibracyjnych. Mitutoyo wykonuje wszystkie kalibracje zgodnie z tą dyrektywą.

Każdy oddział wykonujący kalibracje i naprawy posiada laboratorium kalibracyjne umożliwiające nam zapewnienie jak najlepszych usług w dziedzinie kalibracji. W celu uzyskania przeglądu możliwości kalibracyjnych Mitutoyo prosimy odwiedzić naszą stronę internetową.





Zapewniamy szkolenia z użytkowania naszych urządzeń przy optymalnym wykorzystaniu ich oprogramowania. Wszystkie ręczne przyrządy pomiarowe wysłane do naprawy powracają w stosownym czasie po gruntownym zbadaniu przez przez nasz doświadczony i kompetentny zespół techników. Dzięki wiedzy i wielu latom doświadczenia możemy doradzać Państwu w sprawach przeglądów, napraw i wymagań kalibracji każdego przyrządu pomiarowego Mitutoyo.

Kalibracja wykonywana przez Mitutoyo to Standard dla wielu naszych klientów

Dzięki wyjątkowej międzynarodowej sieci akredytowanych laboratoriów Mitutoyo zapewniamy Państwu bezpieczeństwo badań porównawczych pomiędzy laboratoriami w 15 krajach, zapewniającym Mitutoyo wyjątkową pozycję w globalnej sieci kompetencji metrologicznej. Wszystkie piętnaście laboratoriów spełnia wysokie wymagania ISO 17025.

Optymalizacja przez Mitutoyo

Tworzenie programów pomiarowych przez personel Mitutoyo to usługa, z której korzysta wielu naszych klientów. Mogą Państwo skorzystać z usług naszego zespołu doradców technicznych jako pomocy przy automatyzacji procedur pomiarowych.

Mitutoyo oferuje również usługi pomiarowe, które mogą stanowić dobre rozwiązanie w sytuacji niemożności wykonania pomiarów we własnym zakresie, ze względu na brak czasu, zasobów ludzkich czy sprzętu. Nasze współrzędnościowe maszyny pomiarowe 3D zapewniają bardzo dokładne pomiary. Na życzenie nasi specjaliści mogą napisać programy pomiarowe dedykowane dla Państwa maszyn pomiarowych Mitutoyo.
Zapewniamy tworzenie programów pomiarowych na miejscu u klienta, co oznacza, że nasi specjaliści mogą bezpośrednio wspierać Państwa personel przy pisaniu lub projektowaniu programów pomiarowych.

Wszystkie produkty przeznaczone są do sprzedaży podmiotom gospodarczym. Charakterystyki produktów, w szczególności specyfikacje techniczne, są wiążące tylko na podstawie wyraźnie wyrażonej zgody. Ceny produktów są podawane na zapytanie.

Europejska Sieć

Od otwarcia wspólnego rynku europejskiego we wczesnych latach sześćdziesiątych firma Mitutoyo utrwalała swoją obecność w tym ważnym ekonomicznie regionie.
Przygotowywaliśmy się na rozszerzenie rynku europejskiego na długo przed poszerzeniem do stanu obecnego. W wyniku czego w 33 krajach dostępna jest sieć 85 ściśle współpracujących jednostek produkcji, sprzedaży i serwisu skupionych na różnych zadaniach.

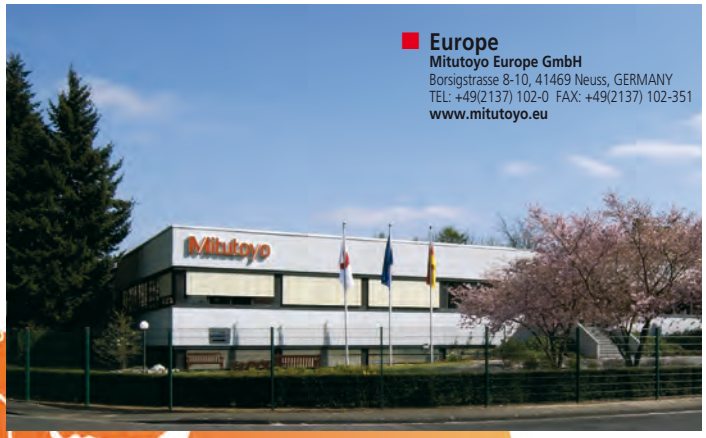

Europe
Mitutoyo Europe GmbH
Borsigstrasse 8-10, 41469 Neuss, GERMANY
TEL: +49(2137) 102-0 FAX: +49(2137) 102-351
www.mitutoyo.eu

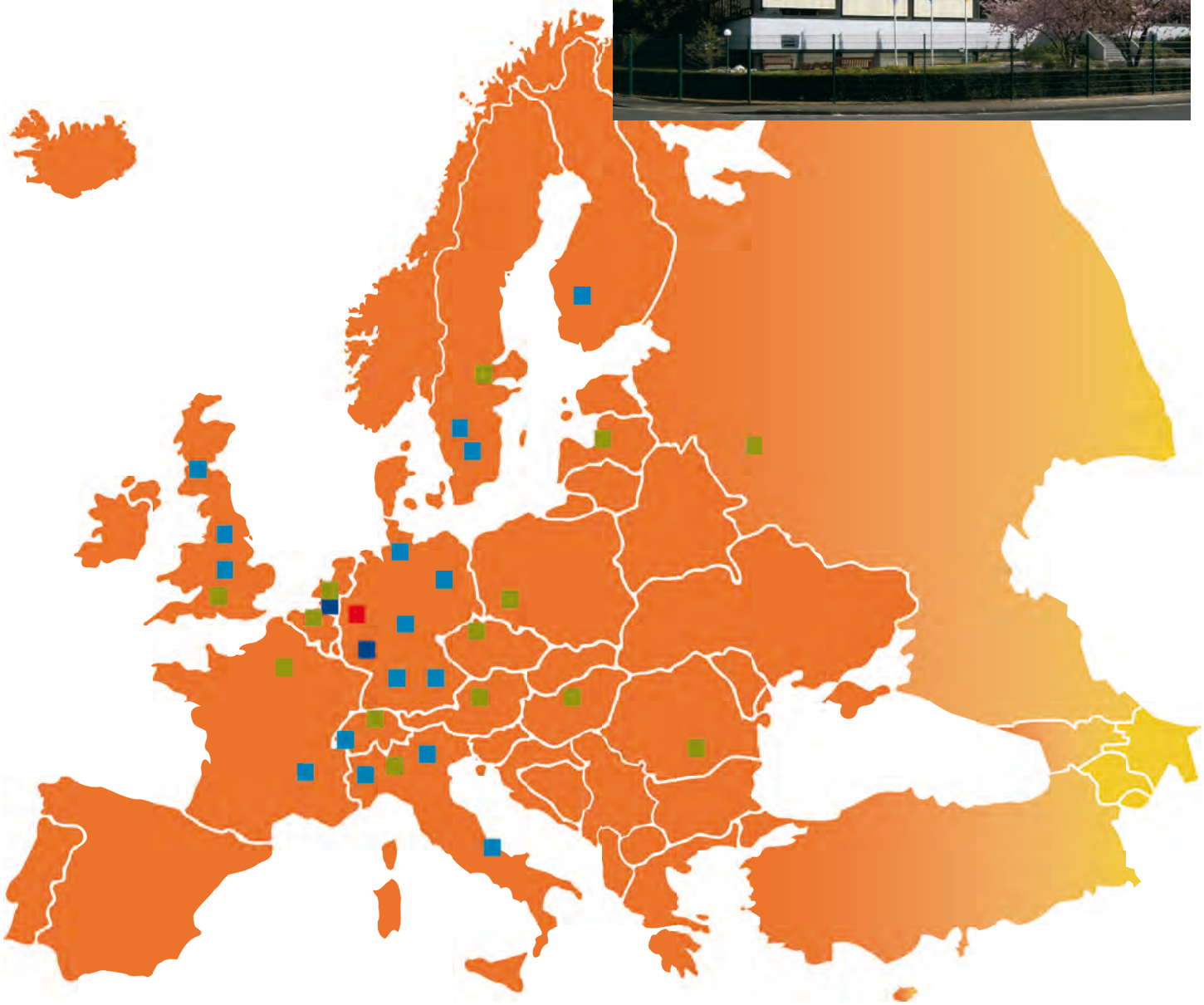

W styczniu 2010 firma Mitutoyo zsynchronizowała i wzmocniła powiązane pan-europejskie działalności przez założenie europejskiej centrali.
Mitutoyo Europe GmbH znajduje się Neuss w okolicy Dusseldorfu w Niemczech. Mitutoyo Europe GmbH zarządza wszystkimi działaniami Mitutoyo w zakresie sprzedaży, serwisu i produkcji w całej Europie i na sąsiadujących rynkach, z uwzględnieniem takich stetegii biznesowych jak operacje europejskie. Głównym celem Mitutoyo Europe GmbH jest promowanie koordynacji pomiędzy swoimi firmami córkami z Grupy Europejskiej w celu optymalizacji sprzedaży i obsługi technicznej w najlepiej rozumianym interesie zadowolenia klienta. Silna wspólnota dla przyszłości Europy.

- **Centrala**
- **Przedstawicielstwo handlowe**
- **Centrum Serwisowe**
- **Centrum kalibracyjne**
- **Centrum M³ Solution**
- **Instytut Metrologii Mitutoyo**
- **Oddział Badań i Rozwoju**
- **Zakład produkcyjny**

Wszystkie produkty przeznaczone są do sprzedaży podmiotom gospodarczym. Charakterystyki produktów, w szczególności specyfikacje techniczne, są wiążące tylko na podstawie wyraźnie wyrażonej zgody. Ceny produktów są podawane na zapytanie.



Österreich

Mitutoyo Austria GmbH
Johann Roithner Straße 131, 4050 Traun, AUSTRIA
TEL: +43(0) 72 29 - 23 850 FAX: +43(0) 72 29 - 23 850 90
www.mitutoyo.at



Belgium

Mitutoyo Belgium N.V.
Hogenakkerhoek straat 8, 9150 Kruibeke, BELGIUM
TEL: +32(0) 3-2540 444 FAX: +32(0) 3-2540 445
www.mitutoyo.be



Czech Republic

Mitutoyo Česko s.r.o.
Dubská 1626, 415 01 Teplice, CZECH REP.
TEL: +420 417 579 866 FAX: +420 417 579 867
www.mitutoyo.cz



France

Mitutoyo France
Paris Nord 2-123 rue de la Belle Etoile, BP 59267 ROISSY EN FRANCE 95957 ROISSY CDG CEDEX, FRANCE
TEL: +33(1) 49 38 35 00 FAX: +33(1) 48 63 27 70
M³ Solution Center LYON
Parc Mail 523, cours du 3ème millénaire, 69791 Saint-Priest, FRANCE
TEL: +33(1) 49 38 35 70 FAX: +33(1) 49 38 35 79
M³ Solution Center STRASBOURG
Parc de la porte Sud, Rue du pont du péage, 67118 Geispolsheim, FRANCE
TEL: +33(1) 49 38 35 80 FAX: +33(1) 49 38 35 89
M³ Solution Center CLUSES
Espace Scionzier 480 Av. des Lacs, 74950 Scionzier, FRANCE
TEL: +33(1) 49 38 35 90 FAX: +33(1) 49 38 35 99
www.mitutoyo.fr

Germany

Mitutoyo Deutschland GmbH
Borsigstrasse 8-10, 41469 Neuss, GERMANY
TEL: +49(2137) 102-0 FAX: +49(2137) 86 85
M³ Solution Center Hamburg
Tempowerkring 9·im HIT-Technologiepark 21079 Hamburg, GERMANY
TEL: +49(40) 791 894-0 FAX: +49(40) 791 894-50
M³ Solution Center Leonberg
Steinbeisstrasse 2, 71229 Leonberg, GERMANY
TEL: +49(7152) 60 80-0 FAX: +49(7152) 608 060
M³ Solution Center Berlin
Paradiesstrasse 208, 12526 Berlin, GERMANY
TEL: +49(30) 26 11-267 FAX: +49(30) 26 29-209
M³ Solution Center Eisenach
im tbz Eisenach, Heinrich-Ehrhardt-Platz, 99817 Eisenach, GERMANY
TEL: +49(3691) 88 909-0 FAX: +49(3691) 88 909-9
M³ Solution Center Ingolstadt
Ziegeleistrasse 66, 85055 Ingolstadt, GERMANY
TEL: +49(841) 95 49 20 FAX: +49(841) 95 49 250
Mitutoyo CTL Germany GmbH
Neckarstrasse 1/8, 78727 Oberndorf, GERMANY
TEL: +49(7423) 8776-0 FAX: +49(7423) 8776-99
www.mitutoyo.de



Hungary

Mitutoyo Hungária Kft.
Németvölgyi út 97, H-1124 Budapest, HUNGARY
TEL: +36(1) 21 41 447 FAX: +36(1) 21 41 448
www.mitutoyo.hu



Italy

Mitutoyo Italiana S.r.l.
Corso Europa, 7 - 20020 Lainate (MI), ITALY
TEL: +39(02) 935 781 FAX: +39(02) 93 73 290 9357 825 5
M³ Solution Center VERONA
Via A. Volta, 37062 Dossobuono (VR), ITALY
TEL: +39(045) 513 012 FAX: +39(045) 86 17 241
M³ Solution Center TORINO
Via Brandizzo, 133/F - 10088 Volpiano (TO), ITALY
TEL: +39(0) 11 91 23 995 FAX: +39(0) 11 99 53 202
M³ Solution Center CHIETI
Contrada Santa Calcagna - 66020 Rocca S. Giovanni (CH), ITALY
TEL/FAX: +39(0872) 709 217
www.mitutoyo.it





Netherlands

Mitutoyo Nederland B.V.
Wiltonstraat 25, 3905 KW Veenendaal, THE NETHERLANDS
TEL: +31(0) 318-534 911
Mitutoyo Research Center Europe B.V.
De Rijn 18, 5684 PJ Best, THE NETHERLANDS
TEL: +31(0) 499-320 200 FAX: +31(0) 499-320 299
www.mitutoyo.nl



Polska

Mitutoyo Polska Sp.z o.o.
ul.Minska 54-56, 54-610 Wrocław, POLSKA
TEL: +48(71) 354 83 50 FAX: +48(71) 354 83 55
www.mitutoyo.pl



Romania

Mitutoyo Romania SRL
Strada Drumul Garii Odai Nr. 1A
Showroom, Parter
075100 OTOPENI- ILFOV, ROMANIA
TEL: +(40) 311 012 088 FAX: +(40) 311 012 089
www.mitutoyo.ro



Russia

Mitutoyo RUS LLC
13 Sharikopodshipnikovskaya, bld.2, 115088 Moscow, RUSSIAN FEDERATION
TEL: +(7) 495 7450752 FAX: +(7) 495 7450752
www.mitutoyo.ru



Sweden

Mitutoyo Scandinavia AB
Släntvägen 6, 194 54 Upplands Väsby, SWEDEN
TEL: +46(0) 8 594 109 50 FAX: +46(0) 8 590 924 10
M³ Solution Center Alingsas
Kristineholmsvägen 26, 441 39 Alingsas, SWEDEN
TEL: +46(0) 8 594 109 50 FAX: +46(0) 322 63 31 62
M³ Solution Center Värnamo
Storgatsbacken 9, 331 30 Värnamo, SWEDEN
TEL: +46(0) 8 594 109 50 FAX: +46(0) 370 463 34
www.mitutoyo.se
M 3 Solution Center Pirkkala
Viherkiitäjä 2A, 33960 Pirkkala, FINLAND
Tel: +358 (0) 20 792 9640



Switzerland

Mitutoyo (Schweiz) AG
Steinackerstrasse 35, 8902 Urdorf, SWITZERLAND
TEL: +41(0) 447 361 150 FAX: +41(0) 447 361 151
www.mitutoyo.ch



United Kingdom

Mitutoyo (UK) L.td.
Joule Road, West Point Business Park, Andover, Hampshire SP10 3UX UNITED KINGDOM
TEL: +44(1264) 353 123 FAX: +44(1264) 354 883
M³ Solution Center Coventry
Unit6, Banner Park, Wickmans Drive, Coventry, Warwickshire CV4 9XA, UNITED KINGDOM
TEL: +44(2476) 426 300 FAX: +44(2476) 426 339
M³ Solution Center Halifax
Lowfields Business Park, Navigation Close, Elland, West Yorkshire HX5 9HB, UNITED KINGDOM
TEL: +44(1422) 375 566 FAX: +44(1422) 328 025
M³ Solution Center East Kilbride
The Baird Bulding, Rankine Avenue, Scottish Enterprise Technology Park, East Killbride G75 0QF, UNITED KINGDOM
TEL: +44(1355) 581 170 FAX: +44(1355) 581 171
www.mitutoyo.co.uk

Wszystkie produkty przeznaczone są do sprzedaży podmiotom gospodarczym. Charakterystyki produktów, w szczególności specyfikacje techniczne, są wiążące tylko na podstawie wyraźnie wyrażonej zgody. Ceny produktów są podawane na zapytanie.

Indeks numeryczny

Nr Serii	Opis	Strona
	0 - 199	
011	Baterie	647
011	DMX-1	28
011	DMX-16 / DMX-16 C	30
011	DMX-2	28, 29
011	DMX-3	27, 29, 31
011	DMX-8	30
011	Kable przedłużające Digimatic	22
011	Oświetlenie światła zimnego	450
011	Rejestratory danych Digimatic DL-1000/1000 M	32
011	Statyw magnetyczny przegubowy	323
011	Timerbox	31
011	Wskaźnik tolerancji	33
011 / 076	Ramię przegubowe	324
02	Sensorpak	381
02A	Wyposażenie Quick Vision	640
02A	Wyposażenie systemów wizyjnych	641
02AZD	Bezprzewodowa transmisja danych: U-Wave	25
02AZE	Bezprzewodowa transmisja danych: U-Wave	26
05	Wyposażenie dodatkowe suwmiarek	217
06ADV	USB Input Tool Direct (Kabel USB Digimatic)	23
06AEN		24
0944	Kable dla wyświetlaczy	437
1	Czujnik zegarowy	263, 264, 279
1	Jednoobrotowy czujnik zegarowy	265
101	Mocowanie kulki	102
101	Wyposażenie czujników	286
102	Mikrometr zewnętrzny	47
102	Mikrometr z grzechotką w bębnie	46
103	Mikrometr zewnętrzny	48
103	Zestaw mikrometrów zewnętrznych	49
104	Mikrometr o wymiennych kowadełkach	52
105	Mikrometr zewnętrzny o przesuwnym kowadełku	54
107	Mikrometr czujnikowy	93
110	Głowica mikrometryczna	133
111	Mikrometr do wieloklinów	73
112	Mikrometr punktowy	78
113	Mikrometr graniczny	89
114	Mikrometr z kowadełkiem pryzmowym	84
115	Mikrometr do rur	76
116	Mikrometr uniwersalny	60
117	Mikrometr o wymiennym kowadełku	88
118	Mikrometr do blachy	56
119	Mikrometr do blachy z tarczą odczytową	57
120	Końcówki pomiarowe	283
120	Wyposażenie czujników	282, 284
122	Mikrometr ostrzowy	82
123	Mikrometr talerzykowy	68
124	Mikrometr do kół zębatych	66
125	Mikrometr do gwintów	64
126	Mikrometr do gwintów	62, 63
128	Głębokościomierz mikrometryczny	222
129	Głębokościomierz mikrometryczny	224
133	Średnicówka mikrometryczna 2-pt analogowa	155, 156
136	Wyposażenie czujników	288
137	Średnicówka mikrometryczna 2-pt analogowa	157
139	Średnicówka mikrometryczna 2-pt analogowa	158
140	Średnicówka mikrometryczna 2-pt analogowa	159
141	Średnicówka mikrometryczna 2-pt analogowa	162
143	Mikrometr szczękowy	59
145	Mikrometr szczękowy	154
146	Mikrometr do rowków	95
147	Mikrometr do drutu	86
147	Mikrometr do piast	86
147	Mikrometr do puszek	85
148	Głowice 13 mm	123, 124, 125
148	Głowice 5/6,5 mm	118, 119
148	Głowice 6,5/13 mm	120, 121
148	Głowice 6,5 mm	122
149	Głowice 15 mm	126
150	Głowice 25 mm	127
151	Głowice 25/50 mm	129
152	Głowica mikrometryczna	130, 131, 132
153	Głowica mikrometryczna	135
153	Głowica o wrzecionie nieobrotowym	134
154	Sprawdziany do małych otworów	175
155	Sprawdziany teleskopowe	175
156	Statywy dla mikrometrów	100
157	Płytki płasko-równoległe	103
158	Płytki płaskie	104
160	Metryczna noniuszowa suwmiarka warsztatowa	199
164	Bezobrotowa głowica DIGIMATIC	114
167	Wzorce dla mikrometrów	96, 97, 98
169	Mikrometr talerzykowy o nieobrotowym wrzecionie	71
170	Przyrząd kontrolny	356
170	Przyrząd kontrolny i-Checker	357
172	Mocowanie przedmiotu	506
172	Obiektywy i lustra dla projektorów	648
172	Projektor pomiarowy PH-3515F	499, 500
172	Projektor pomiarowy PH-A14	497, 498
174	Licznik KA	435
174	Licznik KLD200	436
174	Sonda stykowa	437
176	Mikroskop pomiarowy MF-U serii D	472
176	Mikroskop pomiarowy Hyper MF/MF-U	475, 476
176	Mikroskop pomiarowy MF	457, 458, 459, 460, 462
176	Mikroskop pomiarowy MF serii D	461, 463
176	Mikroskop pomiarowy MF-U	464, 465, 466, 467, 468
176	Mikroskop pomiarowy MF-U serii D	469
176	Mikroskop pomiarowy TM-500	453, 454, 455
176	Płytki pomiarowe dla TM-500	456
176	Wyposażenie mikroskopów pomiarowych	473
176	Wyposażenie mikroskopu serii MF-U	471
177	Wyposażenie opcjonalne	176
178		515, 516
178	Opcjonalne końcówki dla serii Surftest i Formtracer SV-C	541, 542, 543, 544, 545
178	Opcjonalne końcówki do pomiaru chropowatości	541, 542, 543, 544, 545
178	Oprogramowanie sterujące dla serii SJ-210/SJ-301	540
178	Surftest Extreme SV-3000CNC	522
178	Surftest Extreme SV-M3000CNC	523
178	Surftest SJ-210	509, 510
178	Surftest SJ-310	511
178	Surftest SJ-500	517
178	Surftest SJ-500P	519
178	Surftest SV-2100	518, 519
178	Surftest SV-3100	521
178	Surftest SV-3200	520
178	Wyposażenie chropowatościomierzy Surftest	513, 514
178	Wyposażenie opcjonalne pomiarów automatycznych	548
178	Wyposażenie opcjonalne Surftest i Formtracer	549
178	Wyposażenie Surftest	512
179	Miernik grubości powłok DIGI-DERM	313
179	Pomiary powłok	312
180	Kątownik nastawny	336
181	Pryzmy dwustronne hartowane	332
181	Pryzmy dwustronne magnetyczne	332
182	Liniały szklane	354, 355
182	Linijki stalowe	342
183	Lupy	452
183	Lupy kieszonkowe	452
183	Lupy precyzyjne	451
184	Szczelinomierz	340
187	Kątomierz uniwersalny	337
187	Kątomierz uniwersalny Digimatic	338
191	CRYSTA-APEX	601, 602
191	CRYSTA-APEX serii S	597
191	CRYSTA-Apex S serii 1200	598
192	Wysokościomierz DIGIMATIC	238

Nr Serii	Opis	Strona
192	Wysokościomierz DIGIMATIC HDM-A	239
192	Wysokościomierz z czujnikiem	235
193	Mikrometr z licznikiem	50
196	CRYSTA-PLUS M	596
197	Głowica z nieobrotowym wrzecionem	135
19BAA	Wgłębniki dla twardościomierzy	587
	200 - 299	
2	Czujnik zegarowy	266, 267, 268, 269, 270, 271, 272, 280
2	Jednoobrotowy czujnik zegarowy	273, 274, 275
2	Wyposażenie czujników	288
200	Płyty szklane	648
201	Czujnikowy sprawdzian szczękowy	94
205	Podkładki dla serii 511	647
207	Olej dla mikrometrów	101
208	Końcówki wrzecion mikrometrów	102
209	Macka pomiarowa	307, 309
209	Macka pomiarowa Digimatic	310, 311
209	Macka pomiarowa DIGIMATIC	308
211	Dodatkowe końcówki dla przyrządów Roundtest	563, 564
211	Opcjonalne wyposażenie przyrządów Roundtest	565
211	Roundtest RA-10	551, 552
211	Roundtest RA-120	553, 554
211	Roundtest RA-1600	555, 556
211	Roundtest RA-2200	557, 558
211	Roundtest RA-2200CNC	561
211	Roundtest RA-H5200	559, 560
211	Roundtest RA-H5200CNC	562
215	Statyw pomiarowy	320, 322
215 / 7	Statyw dla czujników z hartowanym stolikiem kwadratowym	319
218		526, 527
218	Contracer CV-3200/CV-4500	528, 529
218	Opcjonalne ramiona i końcówki do pomiaru konturu	546, 547
21AAA	Wyposażenie czujników	281, 282, 283, 285
21AZB	Wyposażenie czujników	287
21CZA	Wyposażenie czujników dźwigniowo-zębatych	298
21DZA	Kowadełka dla serii 511	647
227	Mikrometr ABSOLUTE Digimatic QuickMike	70
227	Mikrometr DIGIMATIC "QuickMike"	45
250	Głowica mikrometryczna	117
264	DP-1VR Mini procesor danych DIGIMATIC	20
264	Multiplekser MUX-10F	30
264	Procesor danych QM-Data 200	501
264	USB Input Tool - Interfejs klawiatury	27
270	Rolki papieru	649
293	Mikrometr ABSOLUTE DIGIMATIC "QuickMike"	44
293	Mikrometr cyfrowy	42
293	Mikrometr Digimatic	39, 40, 41
293	Mikrometr DIGIMATIC QuantuMike	38
293	Wysokiej dokładności mikrometr Digimatic	37
	300 - 399	
3	Czujnik zegarowy	276, 277
302	Projektor pomiarowy PJ-A3000	490, 491
303	Projektor pomiarowy PJ-H30	492, 493, 494
303	Uchwyty głowic	136
303/304	Mikrometr zewnętrzny o wymiennym kowadełku	53
304	Projektor pomiarowy PV-5110	495, 496
313	Zestawy potrójne wałeczków pomiarowych	99
314	Mikrometr cyfrowy z kowadełkiem pryzmowym	83
317	Mikrometr o wymiennym kowadełku	87
318	Litematic	400, 401
323	Mikrometr talerzykowy Digimatic	67
324	Mikrometr do pomiaru uzębienia kół zębatych	65
324	Wymienne kowadełka serii 324/124	66
326	Mikrometr Digimatic do gwintów	61
329	Głębokościomierz mikrometryczny DIGIMATIC	223
331	Mikrometr DIGIMATIC do wieloklinów	72
332	Czujnik krawędzi OPTOEYE	502
337	Średnicówki mikrometryczne 2-pt Digimatic	160
339	Średnicówki mikrometryczne 2-pt DIGIMATIC	161
340	Mikrometr DIGIMATIC z wymiennym kowadełkiem	51
342	Mikrometr do niewielkich wysokości	79
342	Mikrometr Punktowy DIGIMATIC	77
343	Mikrometr szczękowy DIGIMATIC	58
345	Średnicówki mikrometryczne 2-pt Digimatic	153
350	Głowice DIGIMATIC	116
350	Głowice mikrometryczne	115
350	Lista głowic	112, 113
355	FALCIO-APEX 2000/3000	604
355	STRATO-APEX	599, 603
356	LEGEX	600
357		605
359	Quick Scope	622, 624
359	Vision Unit	477
360	MACH	606, 607
361	Quick Image	620
363		635
363	Quick Vision	626, 627, 628, 629, 631
363	Quick Vision Accel	630
364	Opcjonalna sonda dotykowa	639
365	Quick Vision	632, 633, 634
368	Analogowa średnicówka 3-punktowa	146, 148
368	Analogowa średnicówka HOLTEST	145, 147
369	Mikrometr talerzykowy ABSOLUTE DIGIMATIC QuickMike	70
369	Mikrometr talerzykowy DIGIMATIC z nieobrotowym wrzecionem	69
375	Obiektywy serii ML	483
378	Moduł mikroskopowy FS70	480
378	Obiektywy	484, 485, 486, 487, 488, 489
378	Okulary	483
378	Wizyjny moduł mikroskopowy serii VMU	482
378	Wizyjny moduł mikroskopowy VMU	481
378	Wyposażenie mikroskopów pomiarowych	474
389	Mikrometr DIGIMATIC do pomiaru blachy	55
395	Mikrometr DIGIMATIC do rur	74, 75
	400 - 499	
4	Czujnik zegarowy	278
406	Mikrometr zewnętrzny z nieobrotowym wrzecionem	43
422	Mikrometr ostrzowy DIGIMATIC	80, 81
468	Średnicówka 3-punktowa DIGIMATIC	141, 143, 144
	500 - 599	
500	Suwmiarka Digimatic ABSOLUTE	181
500	Suwmiarka Digimatic ABSOLUTE "Solar"	184
500	Suwmiarka Digimatic ABSOLUTE "Solar" IP67	183
500	Suwmiarka Digimatic ABSOLUTE IP67	179
500	Suwmiarka Digimatic ABSOLUTE o dużym zakresie	185
500	Suwmiarka węglikowa Digimatic ABSOLUTE IP 67	180
500	Węglikowa suwmiarka Digimatic ABSOLUTE	182
505	Suwmiarka z czujnikiem zegarowym	197
506	Lekki wysokościomierz noniuszowy	233
510	Mikrometr czujnikowy	90
511	Średnicówka czujnikowa	167, 170, 173
511	Średnicówka czujnikowa do ślepych otworów	172
511	Średnicówka czujnikowa - Krótka	171
511	Średnicówka czujnikowa o małych otworów	165
511	Średnicówka czujnikowa - Standardowa	166, 168
511	Średnicówka czujnikowa z głowicą	169
511	Wyposażenie średnicówek czujnikowych	170
513	Czujnik dźwigniowo-zębaty	290, 291, 292, 293, 294, 295, 296, 297
514	Standardowy wysokościomierz noniuszowy	234
515	Bore Gauge Checker	174
515	CERA Caliper Checker	349

Nr Serii	Opis	Strona
515	Check Master	351, 352
515	Depth Micro Checker	348
515	Height Master	344, 345, 346
515	Inside Micro Checker	350
515	Wyposażenie Height Master	347
515	Żarówki	650
516	Micro Checker	366
516	Płytki CERA do sprawdzania suwmiarek	371
516	Płytki wzorcowe CERA	370
516	Płytki wzorcowe CERA dla mikrometrów	371
516	Płytki wzorcowe stalowe	362, 363, 364
516	Płytki wzorcowe węglikowe	364
516	Prezentacja płytek wzorcowych	360, 361
516	Przybory dla płytek wzorcowych	375
516	Stalowe płytki wzorcowe dla mikrometrów	365
516	Stalowe płytki wzorcowe dla suwmiarek	365
516	Step master	353
516	Zestaw do pielęgnacji płytek wzorcowych	377
516	Zestaw płytek wzorcowych CERA	369
518	Wyposażenie dodatkowe dla Linear Height	243
518	Wyposażenie specjalne Linear Height	245
518	Wysokościomierz cyfrowy QM-Height	242
518	Wysokościomierz LH-600D/D	244
519	Sonda indukcyjna dla Mu-Checkera	398
519	Wskaźnik Mu-Checkera	399
521	Przyrząd kontrolny	356
523	Pasametr	92
523	Pasametr z czujnikiem	91
525		536, 537
525	Formtracer CS-3200	534, 535
525	Formtracer Extreme CS-5000CNC/CS-H5000CNC	538, 539
525	Formtracer SV-C3200 / SV-C4500	532, 533
526	Średnicówka czujnikowa	164
526	Średnicówka czujnikowa do bardzo małych otworów	163
527	Głębokościomierz noniuszowy z hakiem	229
527	Głębokościomierz z czujnikiem	230
527	Noniuszowy głębokościomierz suwmiarkowy	228
528	Liniały krawędziowe	342
530	Suwmiarka noniuszowa	193
530	Suwmiarka noniuszowa o szczękach węglikowych	194
531	Suwmiarka noniuszowa z zaciskiem kciukowym	195
532	Suwmiarka noniuszowa	196
533	Suwmiarka - szczęki półwałkowe i standardowe	198
534	Suwmiarka warsztatowa o długich szczękach	200
536	Noniuszowa suwmiarka punktowa	208
536	Suwmiarka centrująca ze szczęką przestawną	205
536	Suwmiarka do pomiaru grubości ścianek	215
536	Suwmiarka noniuszowa dla leworęcznych	196
536	Suwmiarka noniuszowa do podcięć wewnętrznych	214
536	Suwmiarka noniuszowa do podcięć zewnętrznych	211
536	Suwmiarka noniuszowa o szczękach nożowych	209
536	Suwmiarka noniuszowa o wychylnej szczęce	206
536	Suwmiarka noniuszowa ze szczęką przestawną	204
536	Suwmiarka noniuszowa z hakiem	216
536	Suwmiarka wewnętrzna	212
536	Węglikowa suwmiarka traserska	203
539	Dobór wyświetlaczy dla liniałów	425
539	Liniał pomiarowy AT103	426, 427, 428
539	Liniał pomiarowy AT112	431
539	Liniał pomiarowy AT113	429, 430
539	Liniał pomiarowy AT116	433
539	Liniał pomiarowy AT181	432
539	Liniał pomiarowy AT203	440
539	Liniał pomiarowy AT300	441
539	Liniał pomiarowy AT500	441
539	Liniał pomiarowy AT715	434
539	Liniał pomiarowy CNC AT402E	439
539	Liniały pomiarowe AT211A / AT211B	440
539	Przegląd liniałów pomiarowych CNC	438
542	Czujnik Laser Hologage	390, 391
542	Czujnik Linear Gauge LGB	387, 388
542	Czujnik Linear Gauge LGF	384
542	Czujnik Linear Gauge LGF-Z	385
542	Czujnik Linear Gauge LGK	386
542	Czujnik Linear Gauge LGM	389
542	Licznik Digimatic	397
542	Licznik dla czujników Linear Gauge	393, 394
542	Licznik dla Linear Gauge	396
542	Licznik Linear Gauge	395
542	Podnośnik pneumatyczny dla Linear Gauge	392
542	Stosowanie czujników Linear Gauge	380
542	Wyświetlacz Digimatic	32
543	Czujnik Digimatic ABSOLUTE ID-C	252, 253, 254, 255
543	Czujnik Digimatic ID-B	260
543	Czujnik Digimatic ID-C	258
543	Czujnik DIGIMATIC ID-C	257
543	Czujnik DIGIMATIC ID-F	262
543	Czujnik DIGIMATIC ID-H	261
543	Czujnik Digimatic ID-N	259
543	Czujnik Digimatic ID-S	250
543	Czujnik Digimatic z baterią słoneczną	249
544	LSM-500S	406
544	LSM-501S	406
544	LSM-503S	407
544	LSM-506S	407
544	LSM-512S	408
544	LSM-516S	408
544	LSM-902/6900	405
544	LSM-9506	409
544	LSMPAK	411
544	Wyposażenie opcjonalne LSM	413, 414
544	Wyświetlacz LSM-5200	410
544	Wyświetlacz LSM-6200	412
546	Waga sprężynowa	312
547	Głębokościomierz czujnikowy ABSOLUTE DIGIMATIC	304
547	Grubościomierz ABSOLUTE DIGIMATIC "Quick"	300, 301
547	Grubościomierz ABSOLUTE DIGIMATIC typu Quick	302
549	Enkoder korelacji obrazu MICSYS-SA1 2D	446
550	Suwmiarka ABSOLUTE Digimatic o szczękach półwałkowych	186
5509		616
551	Suwmiarka - szczęki półwałkowe i standardowe	187
552	Suwmiarka Digimatic ABSOLUTE z włókien węglowych IP 66	188, 190, 191, 192
552	Suwmiarka węglowa Digimatic IP66-szczęki ceram.	189
565	Komparator płytek wzorcowych GBCS-250	358
568	Cyfrowe średnicówki 3-pt BOREMATIC	149, 150, 151, 152
570	Wysokościomierz DIGIMATIC ABSOLUTE	236, 237
571	Głębokościomierz do pomiaru bieżnika opon	231
571	Głębokościomierz suwm. ABS Digimatic z Hakiem	227
571	Głębokościomierz suwmiarkowy Digimatic ABSOLUTE	225, 226
572	Liniał suwmiarkowy pionowy	422, 423, 424
572	Liniał suwmiarkowy poziomy	418, 419, 420, 421
573	Suwmiarka ABSOLUTE Digimatic do podcięć zewn.	210
573	Suwmiarka ABSOLUTE Digimatic wewnętrzna	213
573	Suwmiarka centrująca ABSOLUTE Digimatic ze szczękami tylnymi	207
573	Suwmiarka centrująca ze szczęką przestawną	205
573	Suwmiarka Digimatic ABSOLUTE do pomiaru tolerancji	202
573	Suwmiarka Digimatic ABSOLUTE o stałym nacisku	201
573	Suwmiarka do pomiaru grubości rur	215
573	Suwmiarka nożowa ABSOLUTE Digimatic	209
573	Suwmiarka punktowa ABSOLUTE Digimatic	208
573	Suwmiarka wewnętrzna	212
573	Suwmiarka ze szczęką przestawną	204
573	Węglikowa suwmiarka traserska	203
575	Czujnik Digimatic ID-U	251
575	Czujniki Linear Gauge LGD	383
575	Czujniki Linear Gauge LGS	382

Mitutoyo

Nr Serii	Opis	Strona
579	Liniał pomiarowy CNC ST46-EZA	445
579	Liniał pomiarowy ST24 / ST44	442
579	Liniał pomiarowy ST700	444
579	Liniały pomiarowe ST36	442
579	Liniały pomiarowe ST422	443
	600 - 699	
601	Ceraston	377
611	Płytki wzorcowe stalowe	367, 368
611	Płytki wzorcowe z CTE	373
613	Płytki wzorcowe CERA	372
617	Płytki wzorcowe ZERO CERA	374
619	Przybory dla płytek wzorcowych	376
64AAB		16, 17, 18
64AAB		15
64AAS		19
	700 - 799	
7	Głębokościomierz czujnikowy analogowy	306
7	Głowica Micro Jack	117
7	Grubościomierz czujnikowy analogowy	305
7	Grubościomierz typu Quick	303
7	Statyw magnetyczny	325, 326
7	Statyw magnetyczny przegubowy	324
7	Wyposażenie czujników	284, 289
7 / 011	Podstawa magnetyczna	325
7/519	Statyw dla czujników ze stolikiem okrągłym	318
700	Grubościomierz QUICK MINI	302
	800 - 899	
810		572, 576
810		573
810	Twardościomierz Micro-Vickers HM-110/120	574, 575
810	Twardościomierz Micro-Vickers HM-210/220	570, 571
810	HARDMATIC HH-411	582
810	HM-210/220	569
810	HR-500	580, 581
811	Cyfrowe i analagowe twardościomierze HARDMATIC HH-300	583, 584
	900 - 999	
900	Wyposażenie czujników	284, 285
900	Wyposażenie dodatkowe głębokościomierzy	231
900	Wyposażenie dodatkowe wysokościomierzy	241
900	Wyposażenie opcjonalne Height Gauge	240
901	Płyty granitowe	334, 335
901	Wyposażenie czujników dźwigniowo-zębatych	299
902	Płyty żeliwne	333
902	Wyposażenie czujników	288
903	Podnośnik pneumatyczny	382
905	Kable	21
910	Pryzmy	331
911	Para pryzm czterostronnych	331
912	Statyw pomiarowy	321
913	Statyw pomiarowy wersja ekonomiczna	320
916	Kątownik stalowy 90°	341
926	Zestaw precyzyjnych wałeczków pomiarowych	358
930	Imadła precyzyjne	328, 329
930	Precyzyjna płyta sinusowa	329, 330
939	Przełącznik DIGIMATIC	33
950	Kątomierz cyfrowy	340
960	Poziomica ramowa	339
960	Poziomnica	339
963		579
963	HR Rockwell	577, 578
967	Precyzyjny przyrząd kłowy	327
972	Kątowniki pomiarowe 90°	333
985	Akcesoria dla mikrometrów	101
995	Taśmy barwiące	649
999	Zestaw siatek pomiarowych	503, 504, 505
	A - Z	
BU	Płytki do kalibracji twardościomierzy	585, 587

Nr Serii	Opis	Strona
CMM Software	CMM Software	592
Enclsoure	Kabina	617
Fixture	Mocowanie	614
Fixture	Zestaw eco-fix Form L	550
Fixture	Zestaw eco-fix Form S	550
Fixture	Zestaw eco-fix L	615
Fixture	Zestaw eco-fix Mag L	615
Fixture	Zestaw eco-fix Mag S	614
Fixture	Zestaw eco-fix quick-rail	616
Fixture	Zestaw eco-fix S	614
K55	OPTI-FIX	642, 643
K65	Zestaw końcówek pomiarowych	611, 612, 613
LOG	Oprogramowanie WMP	593, 594, 595
NANO	M-NanoCoord	637
Probe	Sonda wizyjna dla WMP	608
Probe	Sonda WMP	609
Probe	Sondy WMP	608, 609, 610
SOFT	Oprogramowanie Quick Scope QSPAK	625
SOFT	Oprogramowanie pomiarów wizyjnych	621
SOFT	Program QVPAK	638
Umap	UMAP	636

Alfabetyczny spis treści

Opis	Nr Serii	Strona
<		
Liniał pomiarowy CNC ST46-EZA	579	445
Mikroskop pomiarowy MF-U serii D	176	472
Oprogramowanie Quick Scope QSPAK	SOFT	625
Twardościomierz Micro-Vickers HM-110/120	810	574, 575
Twardościomierz Micro-Vickers HM-210/220	810	570, 571
A		
Akcesoria dla mikrometrów	985	101
Analogowa średnicówka 3-punktowa	368	146, 148
Analogowa średnicówka HOLTEST	368	145, 147
B		
Baterie	011	647
Bezobrotowa głowica DIGIMATIC	164	114
Bezprzewodowa transmisja danych: U-Wave	02AZD	25
Bezprzewodowa transmisja danych: U-Wave	02AZE	26
Bore Gauge Checker	515	174
C		
CERA Caliper Checker	515	349
Ceraston	601	377
Check Master	515	351, 352
CMM Software	CMM Software	592
Contracer CV-3200/CV-4500	218	528, 529
CRYSTA-APEX	191	601, 602
CRYSTA-APEX serii S	191	597
CRYSTA-Apex S serii 1200	191	598
CRYSTA-PLUS M	196	596
Cyfrowe i analagowe twardościomierze HARDMATIC HH-300	811	583, 584
Cyfrowe średnicówki 3-pt BOREMATIC	568	149, 150, 151, 152
Czujnik Digimatic ABSOLUTE ID-C	543	252, 253, 254, 255
Czujnik Digimatic ID-B	543	260
Czujnik DIGIMATIC ID-C	543	257
Czujnik Digimatic ID-C	543	258
Czujnik DIGIMATIC ID-F	543	262
Czujnik DIGIMATIC ID-H	543	261
Czujnik Digimatic ID-N	543	259
Czujnik Digimatic ID-S	543	250
Czujnik Digimatic ID-U	575	251
Czujnik Digimatic z baterią słoneczną	543	249
Czujnik dźwigniowo-zębaty	513	290, 291, 292, 293, 294, 295, 296, 297
Czujniki Linear Gauge LGD	575	383
Czujniki Linear Gauge LGS	575	382
Czujnik krawędzi OPTOEYE	332	502
Czujnik Laser Hologage	542	390, 391
Czujnik Linear Gauge LGB	542	387, 388
Czujnik Linear Gauge LGF	542	384
Czujnik Linear Gauge LGF-Z	542	385
Czujnik Linear Gauge LGK	542	386
Czujnik Linear Gauge LGM	542	389
Czujnikowy sprawdzian szczękowy	201	94
Czujnik zegarowy	1	263, 264, 279
Czujnik zegarowy	2	266, 267, 268, 269, 270, 271, 272, 280
Czujnik zegarowy	3	276, 277
Czujnik zegarowy	4	278
D		
Depth Micro Checker	515	348
DMX-1	011	28
DMX-16 / DMX-16 C	011	30
DMX-2	011	28, 29
DMX-3	011	27, 29, 31
DMX-8	011	30
Dobór wyświetlaczy dla liniałów	539	425
Dodatkowe końcówki dla przyrządów Roundtest	211	563, 564
DP-1VR Mini procesor danych DIGIMATIC	264	20
E		
Enkoder korelacji obrazu MICSYS-SA1 2D	549	446
F		
FALCIO-APEX 2000/3000	355	604
Formtracer CS-3200	525	534, 535
Formtracer Extreme CS-5000CNC/CS-H5000CNC	525	538, 539
Formtracer SV-C3200 / SV-C4500	525	532, 533
G		
Głębokościomierz czujnikowy ABSOLUTE DIGIMATIC	547	304
Głębokościomierz czujnikowy analogowy	7	306
Głębokościomierz do pomiaru bieżnika opon	571	231
Głębokościomierz mikrometryczny	128	222
Głębokościomierz mikrometryczny	129	224
Głębokościomierz mikrometryczny DIGIMATIC	329	223
Głębokościomierz noniuszowy z hakiem	527	229
Głębokościomierz suwm. ABS Digimatic z Hakiem	571	227
Głębokościomierz suwmiarkowy Digimatic ABSOLUTE	571	225, 226
Głębokościomierz z czujnikiem	527	230
Głowica Micro Jack	7	117
Głowica mikrometryczna	110	133
Głowica mikrometryczna	152	130, 131, 132
Głowica mikrometryczna	153	135
Głowica mikrometryczna	250	117
Głowica o wrzecionie nieobrotowym	153	134
Głowica z nieobrotowym wrzecionem	197	135
Głowice 13 mm	148	123, 124, 125
Głowice 15 mm	149	126
Głowice 25/50 mm	151	129
Głowice 25 mm	150	127
Głowice 5/6,5 mm	148	118, 119
Głowice 6,5/13 mm	148	120, 121
Głowice 6,5 mm	148	122
Głowice DIGIMATIC	350	116
Głowice mikrometryczne	350	115
Grubościomierz ABSOLUTE DIGIMATIC "Quick"	547	300, 301
Grubościomierz ABSOLUTE DIGIMATIC typu Quick	547	302
Grubościomierz czujnikowy analogowy	7	305
Grubościomierz QUICK MINI	700	302
Grubościomierz typu Quick	7	303
H		
HARDMATIC HH-411	810	582
Height Master	515	344, 345, 346
HM-210/220	810	569
HR-500	810	580, 581
HR Rockwell	963	577, 578
I		
Imadła precyzyjne	930	328, 329
Inside Micro Checker	515	350
J		
Jednoobrotowy czujnik zegarowy	1	265
Jednoobrotowy czujnik zegarowy	2	273, 274, 275
K		
Kabina	Enclsoure	617
Kable	905	21
Kable dla wyświetlaczy	0944	437
Kable przedłużające Digimatic	011	22
Kątomierz cyfrowy	950	340
Kątomierz uniwersalny	187	337
Kątomierz uniwersalny Digimatic	187	338
Kątowniki pomiarowe 90°	972	333
Kątownik nastawny	180	336
Kątownik stalowy 90°	916	341
Komparator płytek wzorcowych GBCS-250	565	358
Końcówki pomiarowe	120	283
Końcówki wrzecion mikrometrów	208	102
Kowadełka dla serii 511	21DZA	647

Mitutoyo

Opis	Nr Serii	Strona
L		
LEGEX	356	600
Lekki wysokościomierz noniuszowy	506	233
Licznik Digimatic	542	397
Licznik dla czujników Linear Gauge	542	393, 394
Licznik dla Linear Gauge	542	396
Licznik KA	174	435
Licznik KLD200	174	436
Licznik Linear Gauge	542	395
Liniał pomiarowy AT103	539	426, 427, 428
Liniał pomiarowy AT112	539	431
Liniał pomiarowy AT113	539	429, 430
Liniał pomiarowy AT116	539	433
Liniał pomiarowy AT181	539	432
Liniał pomiarowy AT203	539	440
Liniał pomiarowy AT300	539	441
Liniał pomiarowy AT500	539	441
Liniał pomiarowy AT715	539	434
Liniał pomiarowy CNC AT402E	539	439
Liniał pomiarowy ST24 / ST44	579	442
Liniał pomiarowy ST700	579	444
Liniał suwmiarkowy pionowy	572	422, 423, 424
Liniał suwmiarkowy poziomy	572	418, 419, 420, 421
Liniały krawędziowe	528	342
Liniały pomiarowe AT211A / AT211B	539	440
Liniały pomiarowe ST36	579	442
Liniały pomiarowe ST422	579	443
Liniały szklane	182	354, 355
Linijki stalowe	182	342
Lista głowic	350	112, 113
Litematic	318	400, 401
LSM-500S	544	406
LSM-501S	544	406
LSM-503S	544	407
LSM-506S	544	407
LSM-512S	544	408
LSM-516S	544	408
LSM-902/6900	544	405
LSM-9506	544	409
LSMPAK	544	411
Lupy	183	452
Lupy kieszonkowe	183	452
Lupy precyzyjne	183	451
M		
MACH	360	606, 607
Macka pomiarowa	209	307, 309
Macka pomiarowa DIGIMATIC	209	308
Macka pomiarowa Digimatic	209	310, 311
Metryczna noniuszowa suwmiarka warsztatowa	160	199
Micro Checker	516	366
Miernik grubości powłok DIGI-DERM	179	313
Mikrometr ABSOLUTE DIGIMATIC "QuickMike"	293	44
Mikrometr ABSOLUTE Digimatic QuickMike	227	70
Mikrometr cyfrowy	293	42
Mikrometr cyfrowy z kowadełkiem pryzmowym	314	83
Mikrometr czujnikowy	107	93
Mikrometr czujnikowy	510	90
Mikrometr Digimatic	293	39, 40, 41
Mikrometr DIGIMATIC "QuickMike"	227	45
Mikrometr Digimatic do gwintów	326	61
Mikrometr DIGIMATIC do pomiaru blachy	389	55
Mikrometr DIGIMATIC do rur	395	74, 75
Mikrometr DIGIMATIC do wieloklinów	331	72
Mikrometr DIGIMATIC QuantuMike	293	38
Mikrometr DIGIMATIC z wymiennym kowadełkiem	340	51
Mikrometr do blachy	118	56
Mikrometr do blachy z tarczą odczytową	119	57
Mikrometr do drutu	147	86
Mikrometr do gwintów	125	64
Mikrometr do gwintów	126	62, 63
Mikrometr do kół zębatych	124	66
Mikrometr do niewielkich wysokości	342	79
Mikrometr do piast	147	86
Mikrometr do pomiaru uzębienia kół zębatych	324	65
Mikrometr do puszek	147	85
Mikrometr do rowków	146	95
Mikrometr do rur	115	76
Mikrometr do wieloklinów	111	73
Mikrometr graniczny	113	89
Mikrometr ostrzowy	122	82
Mikrometr ostrzowy DIGIMATIC	422	80, 81
Mikrometr o wymiennych kowadełkach	104	52
Mikrometr o wymiennym kowadełku	117	88
Mikrometr o wymiennym kowadełku	317	87
Mikrometr punktowy	112	78
Mikrometr Punktowy DIGIMATIC	342	77
Mikrometr szczękowy	143	59
Mikrometr szczękowy	145	154
Mikrometr szczękowy DIGIMATIC	343	58
Mikrometr talerzykowy	123	68
Mikrometr talerzykowy ABSOLUTE DIGIMATIC QuickMike	369	70
Mikrometr talerzykowy Digimatic	323	67
Mikrometr talerzykowy DIGIMATIC z nieobrotowym wrzecionem	369	69
Mikrometr talerzykowy o nieobrotowym wrzecionie	169	71
Mikrometr uniwersalny	116	60
Mikrometr zewnętrzny	102	47
Mikrometr zewnętrzny	103	48
Mikrometr zewnętrzny o przesuwnym kowadełku	105	54
Mikrometr zewnętrzny o wymiennym kowadełku	303/304	53
Mikrometr zewnętrzny z nieobrotowym wrzecionem	406	43
Mikrometr z grzechotką w bębnie	102	46
Mikrometr z kowadełkiem pryzmowym	114	84
Mikrometr z licznikiem	193	50
Mikroskop pomiarowy Hyper MF/MF-U	176	475, 476
Mikroskop pomiarowy MF	176	457, 458, 459, 460, 462
Mikroskop pomiarowy MF serii D	176	461, 463
Mikroskop pomiarowy MF-U	176	464, 465, 466, 467, 468
Mikroskop pomiarowy MF-U serii D	176	469
Mikroskop pomiarowy TM-500	176	453, 454, 455
M-NanoCoord	NANO	637
Mocowanie	Fixture	614
Mocowanie kulki	101	102
Mocowanie przedmiotu	172	506
Moduł mikroskopowy FS70	378	480
Multiplekser MUX-10F	264	30
N		
Noniuszowa suwmiarka punktowa	536	208
Noniuszowy głębokościomierz suwmiarkowy	527	228
O		
Obiektywy	378	484, 485, 486, 487, 488, 489
Obiektywy i lustra dla projektorów	172	648
Obiektywy serii ML	375	483
Okulary	378	483
Olej dla mikrometrów	207	101
Opcjonalna sonda dotykowa	364	639
Opcjonalne końcówki dla serii Surftest i Formtracer SV-C	178	541, 542, 543, 544, 545
Opcjonalne końcówki do pomiaru chropowatości	178	541, 542, 543, 544, 545
Opcjonalne ramiona i końcówki do pomiaru konturu	218	546, 547
Opcjonalne wyposażenie przyrządów Roundtest	211	565
Oprogramowanie pomiarów wizyjnych	SOFT	621
Oprogramowanie sterujące dla serii SJ-210/SJ-301	178	540
Oprogramowanie WMP	LOG	593, 594, 595

Opis	Nr Serii	Strona
OPTI-FIX	K55	642, 643
Oświetlenie światła zimnego	011	450
P		
Para pryzm czterostronnych	911	331
Pasametr	523	92
Pasametr z czujnikiem	523	91
Płytki CERA do sprawdzania suwmiarek	516	371
Płytki do kalibracji twardościomierzy	BU	585, 587
Płytki płaskie	158	104
Płytki płasko-równoległe	157	103
Płytki pomiarowe dla TM-500	176	456
Płytki wzorcowe CERA	516	370
Płytki wzorcowe CERA	613	372
Płytki wzorcowe CERA dla mikrometrów	516	371
Płytki wzorcowe stalowe	516	362, 363, 364
Płytki wzorcowe stalowe	611	367, 368
Płytki wzorcowe węglikowe	516	364
Płytki wzorcowe z CTE	611	373
Płytki wzorcowe ZERO CERA	617	374
Płyty granitowe	901	334, 335
Płyty szklane	200	648
Płyty żeliwne	902	333
Podkładki dla serii 511	205	647
Podnośnik pneumatyczny	903	382
Podnośnik pneumatyczny dla Linear Gauge	542	392
Podstawa magnetyczna	7 / 011	325
Pomiary powłok	179	312
Poziomica ramowa	960	339
Poziomnica	960	339
Precyzyjna płyta sinusowa	930	329, 330
Precyzyjny przyrząd kłowy	967	327
Prezentacja płytek wzorcowych	516	360, 361
Procesor danych QM-Data 200	264	501
Program QVPAK	SOFT	638
Projektor pomiarowy PH-3515F	172	499, 500
Projektor pomiarowy PH-A14	172	497, 498
Projektor pomiarowy PJ-A3000	302	490, 491
Projektor pomiarowy PJ-H30	303	492, 493, 494
Projektor pomiarowy PV-5110	304	495, 496
Pryzmy	910	331
Pryzmy dwustronne hartowane	181	332
Pryzmy dwustronne magnetyczne	181	332
Przegląd liniałów pomiarowych CNC	539	438
Przełącznik DIGIMATIC	939	33
Przybory dla płytek wzorcowych	516	375
Przybory dla płytek wzorcowych	619	376
Przyrząd kontrolny	170	356
Przyrząd kontrolny	521	356
Przyrząd kontrolny i-Checker	170	357
Q		
Quick Image	361	620
Quick Scope	359	622, 624
Quick Vision	363	626, 627, 628, 629, 631
Quick Vision	365	632, 633, 634
Quick Vision Accel	363	630
R		
Ramię przegubowe	011 / 076	324
Rejestratory danych Digimatic DL-1000/1000 M	011	32
Rolki papieru	270	649
Roundtest RA-10	211	551, 552
Roundtest RA-120	211	553, 554
Roundtest RA-1600	211	555, 556
Roundtest RA-2200	211	557, 558
Roundtest RA-2200CNC	211	561
Roundtest RA-H5200	211	559, 560
Roundtest RA-H5200CNC	211	562
S		
Sensorpak	02	381

Opis	Nr Serii	Strona
Sonda indukcyjna dla Mu-Checkera	519	398
Sonda stykowa	174	437
Sonda wizyjna dla WMP	Probe	608
Sonda WMP	Probe	609
Sondy WMP	Probe	608, 609, 610
Sprawdziany do małych otworów	154	175
Sprawdziany teleskopowe	155	175
Stalowe płytki wzorcowe dla mikrometrów	516	365
Stalowe płytki wzorcowe dla suwmiarek	516	365
Standardowy wysokościomierz noniuszowy	514	234
Statyw dla czujników ze stolikiem okrągłym	7/519	318
Statyw dla czujników z hartowanym stolikiem kwadratowym	215 / 7	319
Statyw magnetyczny	7	325, 326
Statyw magnetyczny przegubowy	011	323
Statyw magnetyczny przegubowy	7	324
Statyw pomiarowy	215	320, 322
Statyw pomiarowy	912	321
Statyw pomiarowy wersja ekonomiczna	913	320
Statywy dla mikrometrów	156	100
Step master	516	353
Stosowanie czujników Linear Gauge	542	380
STRATO-APEX	355	599, 603
Surftest Extreme SV-3000CNC	178	522
Surftest Extreme SV-M3000CNC	178	523
Surftest SJ-210	178	509, 510
Surftest SJ-310	178	511
Surftest SJ-500	178	517
Surftest SJ-500P	178	519
Surftest SV-2100	178	518, 519
Surftest SV-3100	178	521
Surftest SV-3200	178	520
Suwmiarka ABSOLUTE Digimatic do podcięć zewn.	573	210
Suwmiarka ABSOLUTE Digimatic o szczękach półwałkowych	550	186
Suwmiarka ABSOLUTE Digimatic wewnętrzna	573	213
Suwmiarka centrująca ABSOLUTE Digimatic ze szczękami tylnymi	573	207
Suwmiarka centrująca ze szczęką przestawną	536	205
Suwmiarka centrująca ze szczęką przestawną	573	205
Suwmiarka Digimatic ABSOLUTE	500	181
Suwmiarka Digimatic ABSOLUTE "Solar"	500	184
Suwmiarka Digimatic ABSOLUTE "Solar" IP67	500	183
Suwmiarka Digimatic ABSOLUTE do pomiaru tolerancji	573	202
Suwmiarka Digimatic ABSOLUTE IP67	500	179
Suwmiarka Digimatic ABSOLUTE o dużym zakresie	500	185
Suwmiarka Digimatic ABSOLUTE o stałym nacisku	573	201
Suwmiarka Digimatic ABSOLUTE z włókien węglowych IP 66	552	188, 190, 191, 192
Suwmiarka do pomiaru grubości rur	573	215
Suwmiarka do pomiaru grubości ścianek	536	215
Suwmiarka noniuszowa	530	193
Suwmiarka noniuszowa	532	196
Suwmiarka noniuszowa dla leworęcznych	536	196
Suwmiarka noniuszowa do podcięć wewnętrznych	536	214
Suwmiarka noniuszowa do podcięć zewnętrznych	536	211
Suwmiarka noniuszowa o szczękach nożowych	536	209
Suwmiarka noniuszowa o szczękach węglikowych	530	194
Suwmiarka noniuszowa o wychylnej szczęce	536	206
Suwmiarka noniuszowa ze szczęką przestawną	536	204
Suwmiarka noniuszowa z hakiem	536	216
Suwmiarka noniuszowa z zaciskiem kciukowym	531	195
Suwmiarka nożowa ABSOLUTE Digimatic	573	209
Suwmiarka punktowa ABSOLUTE Digimatic	573	208
Suwmiarka - szczęki półwałkowe i standardowe	533	198
Suwmiarka - szczęki półwałkowe i standardowe	551	187
Suwmiarka warsztatowa o długich szczękach	534	200
Suwmiarka wewnętrzna	536	212
Suwmiarka wewnętrzna	573	212
Suwmiarka węglikowa Digimatic ABSOLUTE IP 67	500	180
Suwmiarka węglowa Digimatic IP66-szczęki ceram.	552	189

Mitutoyo

Opis	Nr Serii	Strona
Suwmiarka z czujnikiem zegarowym	505	197
Suwmiarka ze szczęką przestawną	573	204
Szczelinomierz	184	340
Ś		
Średnicówka 3-punktowa DIGIMATIC	468	141, 143, 144
Średnicówka czujnikowa	511	167, 170, 173
Średnicówka czujnikowa	526	164
Średnicówka czujnikowa do bardzo małych otworów	526	163
Średnicówka czujnikowa do ślepych otworów	511	172
Średnicówka czujnikowa - Krótka	511	171
Średnicówka czujnikowa o małych otworów	511	165
Średnicówka czujnikowa - Standardowa	511	166, 168
Średnicówka czujnikowa z głowicą	511	169
Średnicówka mikrometryczna 2-pt analogowa	133	155, 156
Średnicówka mikrometryczna 2-pt analogowa	137	157
Średnicówka mikrometryczna 2-pt analogowa	139	158
Średnicówka mikrometryczna 2-pt analogowa	140	159
Średnicówka mikrometryczna 2-pt analogowa	141	162
Średnicówki mikrometryczne 2-pt Digimatic	337	160
Średnicówki mikrometryczne 2-pt Digimatic	345	153
Średnicówki mikrometryczne 2-pt DIGIMATIC	339	161
T		
Taśmy barwiące	995	649
Timerbox	011	31
U		
Uchwyty głowic	303	136
UMAP	Umap	636
USB Input Tool Direct (Kabel USB Digimatic)	06ADV	23
USB Input Tool - Interfejs klawiatury	264	27
V		
Vision Unit	359	477
W		
Waga sprężynowa	546	312
Węglikowa suwmiarka Digimatic ABSOLUTE	500	182
Węglikowa suwmiarka traserska	536	203
Węglikowa suwmiarka traserska	573	203
Wgłębniki dla twardościomierzy	19BAA	587
Wizyjny moduł mikroskopowy serii VMU	378	482
Wizyjny moduł mikroskopowy VMU	378	481
Wskaźnik Mu-Checkera	519	399
Wskaźnik tolerancji	011	33
Wymienne kowadełka serii 324/124	324	66
Wyposażenie chropowatościomierzy Surftest	178	513, 514
Wyposażenie czujników	101	286
Wyposażenie czujników	120	282, 284
Wyposażenie czujników	136	288
Wyposażenie czujników	2	288
Wyposażenie czujników	21AAA	281, 282, 283, 285
Wyposażenie czujników	21AZB	287
Wyposażenie czujników	7	284, 289
Wyposażenie czujników	900	284, 285
Wyposażenie czujników	902	288
Wyposażenie czujników dźwigniowo-zębatych	21CZA	298
Wyposażenie czujników dźwigniowo-zębatych	901	299
Wyposażenie dodatkowe dla Linear Height	518	243
Wyposażenie dodatkowe głębokościomierzy	900	231
Wyposażenie dodatkowe suwmiarek	05	217
Wyposażenie dodatkowe wysokościomierzy	900	241
Wyposażenie Height Master	515	347
Wyposażenie mikroskopów pomiarowych	176	473
Wyposażenie mikroskopów pomiarowych	378	474
Wyposażenie mikroskopu serii MF-U	176	471
Wyposażenie opcjonalne	177	176
Wyposażenie opcjonalne Height Gauge	900	240
Wyposażenie opcjonalne LSM	544	413, 414
Wyposażenie opcjonalne pomiarów automatycznych	178	548
Wyposażenie opcjonalne Surftest i Formtracer	178	549
Wyposażenie Quick Vision	02A	640
Wyposażenie specjalne Linear Height	518	245
Wyposażenie Surftest	178	512
Wyposażenie systemów wizyjnych	02A	641
Wyposażenie średnicówek czujnikowych	511	170
Wysokiej dokładności mikrometr Digimatic	293	37
Wysokościomierz cyfrowy QM-Height	518	242
Wysokościomierz DIGIMATIC	192	238
Wysokościomierz DIGIMATIC ABSOLUTE	570	236, 237
Wysokościomierz DIGIMATIC HDM-A	192	239
Wysokościomierz LH-600D/D	518	244
Wysokościomierz z czujnikiem	192	235
Wyświetlacz Digimatic	542	32
Wyświetlacz LSM-5200	544	410
Wyświetlacz LSM-6200	544	412
Wzorce dla mikrometrów	167	96, 97, 98
Z		
Zestaw do pielęgnacji płytek wzorcowych	516	377
Zestaw eco-fix Form L	Fixture	550
Zestaw eco-fix Form S	Fixture	550
Zestaw eco-fix L	Fixture	615
Zestaw eco-fix Mag L	Fixture	615
Zestaw eco-fix Mag S	Fixture	614
Zestaw eco-fix quick-rail	Fixture	616
Zestaw eco-fix S	Fixture	614
Zestaw końcówek pomiarowych	K65	611, 612, 613
Zestaw mikrometrów zewnętrznych	103	49
Zestaw płytek wzorcowych CERA	516	369
Zestaw precyzyjnych wałeczków pomiarowych	926	358
Zestaw siatek pomiarowych	999	503, 504, 505
Zestawy potrójne wałeczków pomiarowych	313	99
	06AEN	24
	178	515, 516
	218	526, 527
	357	605
	363	635
	525	536, 537
	5509	616
	64AAB	16, 17, 18
	64AAS	19
	810	572, 576
	963	579
	64AAB	15
	810	573
Ż		
Żarówki	515	650